PROJEKT WYKONAWCZY

BRANŻA SANITARNA - KANALIZACJA DESZCZOWA

Nazwa zamierzenia budowlanego:

ROZBUDOWA PUBLICZNEJ DROGI GMINNEJ NR 119652R WRAZ Z BUDOWĄ ODCINKA DROGI GMINNEJ ŁĄCZĄCEJ DROGĘ GMINNĄ NR 119652R Z UL. ZIELONĄ W KROŚNIE

Kategoria obiektu budowlanego:

Kategoria XXVI – sieci, jak: elektroenergetyczne, telekomunikacyjne, gazowe, ciepłownicze, wodociągowe, kanalizacyjne oraz rurociągi przesyłowe

Adres obiektu budowlanego:

woj. podkarpackie, m. Krosno
ul. Zielona, Korczyńska

Inwestor:

Prezydent Miasta Krosna
ul. Lwowska 28a, 38-400 Krosno

Specjalność Zakres opracowania	Funkcja	Imię i nazwisko	Numer uprawnień	Data opracowania	Podpis
Branża sanitarna Sieci sanitarne	projektant	mgr inż. Szymon DYLĄG	PDK/0181/ POOS/11	16.09.2023	
Branża sanitarna Sieci sanitarne	sprawdzający	mgr inż. Kinga Strigl-Ambicka	PDK/0094/ POOS/17	16.09.2023	
Branża sanitarna Sieci sanitarne	opracowujący	mgr. inż. Damian Zajchowski		16.09.2023	

Rzeszów, wrzesień 2023

SPIS TREŚCI

CZĘŚĆ OPISOWA **3**
I. DECYZJA O NADANIU UPRAWNIEŃ BUDOWLANYCH 4
II. ZAŚWIADCZENIE O PRZYNALEŻNOŚCI DO IZBY 8
1. PODSTAWA OPRACOWANIA 10
2. PRZEZNACZENIE OBIEKTU 10
2.1. PRZEDMIOT INWESTYCJI 10
3. ISTNIEJĄCE UZBROJENIE TERENU 10
4. WŁĄCZENIE DO ISTNIEJĄCEJ INFRASTRUKTURY 10
5. PROJEKTOWANIE ROZWIĄZANIA TECHNICZNO – INSTALACYJNE 11
5.1. KANALIZACJA DESZCZOWA 11
5.1.1. RURY PRZEWODOWE KANALIZACJI DESZCZOWEJ 12
5.1.2. WPUSTY ULICZNE 12
5.1.3. STUDNIE BETONOWE 12
5.1.4. STUDNIE EKSCENTRYCZNE 13
5.1.5. ZBIORNIKI RUROWE 13
6. SKRZYŻOWANIA PROJEKTOWANYCH SIECI Z ISTNIEJĄCYMI URZĄDZENIAMI 15
6.1. WYTYCZENIE TRASY 16
6.2. ROBOTY ZIEMNE 17
6.3. PRZYGOTOWANIE PODŁOŻA, ZASYPKA I OZNAKOWNIAE TRASY 18
7. MONTAŻ RUROCIĄGU KANALIZACJI DESZCZOWEJ 18
8. ODWODNIENIE WYKOPÓW 19
9. PRÓBA SZCZELNOŚCI 19
10. ODBIÓR ROBÓT 19
11. KONTROLA JAKOŚCI 19
12. WARUNKI BHP PRZY WYKONYWANIU ROBÓT 20
13. WYTYCZNE REALIZACJI 20
14. UWAGI 21
15. UZGODNIENIA 21
CZĘŚĆ RYSUNKOWA **33**

CZĘŚĆ OPISOWA

I. DECYZJA O NADANIU UPRAWNIEŃ BUDOWLANYCH

PODKARPACKA OKRĘGOWA
IZBA INŻYNIERÓW BUDOWNICTWA
35-060 Rzeszów, ul. J. Słowackiego

Okręgowa Komisja Kwalifikacyjna
PDK OIIB/KK/0054/0099/11

Rzeszów, 2011 - 12 - 30

DECYZJA

Na podstawie art. 24 ust.1 pkt 2 ustawy z dnia 15 grudnia 2000 r. o samorządach zawodowych architektów, inżynierów budownictwa oraz urbanistów *(Dz.U. z 2001 r. Nr 5 poz.42, z późn. zm.)* i art. 12 ust. 1 pkt 1, art.13 ust.1 pkt 1, art.14 ust.1 pkt 4 ustawy z dnia 7 lipca 1994 r. Prawo budowlane *(tekst jednolity: Dz.U. z 2010 r. Nr 243 poz.1623 z późn. zm.)* oraz § 11 ust 1 pkt 1, § 15 i § 23 ust. 1 rozporządzenia Ministra Transportu i Budownictwa z dnia 28 kwietnia 2006 r. w sprawie samodzielnych funkcji technicznych w budownictwie (Dz. U. z 2006 r. Nr 83 poz. 578 z późn. zm.), w związku z art.104 § 1i 2 Kodeksu postępowania administracyjnego (Dz.U. z 2000 r., Nr 98 poz.1071 z późn. zm.)

stwierdzamy , że

Pan SZYMON DYLĄG
magister inżynier
/kierunek studiów- inżynieria środowiska /
ur. 22 marca 1984 r., miejsce urodzenia –Jasło
otrzymał

UPRAWNIENIA BUDOWLANE

numer ewidencyjny PDK/0181/POOS/11

do projektowania bez ograniczeń
w specjalności instalacyjnej w zakresie sieci, instalacji i urządzeń cieplnych, wentylacyjnych, gazowych, wodociągowych i kanalizacyjnych

UZASADNIENIE

W związku z uwzględnieniem w całości żądania strony, na podstawie art. 107 § 4 Kodeksu postępowania administracyjnego (Dz.U. z 2000 r. Nr 98 poz. 1071 z późn. zm.).odstępuje się od uzasadnienia decyzji.

Zakres nadanych uprawnień budowlanych wskazano na odwrocie decyzji.

Pouczenie

1. Zgodnie z art. 12 ust. 7 ww. ustawy Prawo budowlane - podstawę do wykonywania samodzielnych funkcji technicznych w budownictwie stanowi wpis do centralnego rejestru Głównego Inspektora Nadzoru Budowlanego oraz wpis na listę członków właściwej izby samorządu zawodowego.
2. Od niniejszej decyzji służy odwołanie do Krajowej Komisji Kwalifikacyjnej Polskiej Izby Inżynierów Budownictwa w Warszawie, za pośrednictwem Podkarpackiej Okręgowej Izby Inżynierów Budownictwa w Rzeszowie w terminie 14 dni od daty jej doręczenia.

Skład orzekający PDK OIIB

dr inż. Zbigniew Plewako .....
mgr inż. Andrzej Hliniak .....
inż. Stanisław Dołęgowski .....

PODKARPACKA OKRĘGOWA IZBA INŻYNIERÓW BUDOWNICTWA

Szczegółowy zakres uprawnień
do projektowania bez ograniczeń
w specjalności instalacyjnej w zakresie sieci, instalacji i urządzeń
cieplnych, wentylacyjnych, gazowych, wodociągowych i kanalizacyjnych

Pan Szymon Dyląg

I. Na mocy art. 12 ust.1 pkt 1 i art. 13 ust. 4 ustawy Prawo budowlane, w zakresie objętym wyżej wymienioną specjalnością, niniejsze uprawnienia stanowią podstawę do:

1. **projektowania, sprawdzania projektów architektoniczno-budowlanych w specjalności objętej niniejszymi uprawnieniami i sprawowania nadzoru autorskiego,**
2. **sprawowania kontroli technicznej utrzymania obiektów budowlanych z zastrzeżeniem art.62 ust 5 ustawy**

II. Na mocy § 15 i § 23 ust. 1 rozporządzenia Ministra Transportu i Budownictwa z dnia 28 kwietnia 2006 r. w sprawie samodzielnych funkcji technicznych w budownictwie (Dz. U. z 2006 r. Nr 83 poz. 578 z późn. zm.), uprawnienia budowlane uprawniają do:

- projektowania obiektu budowlanego takiego jak: sieci i instalacje cieplne, wentylacyjne, gazowe, wodociągowe i kanalizacyjne, z doborem właściwych urządzeń w projekcie budowlanym.
- oraz do sporządzania projektów zagospodarowania działki lub terenu w zakresie specjalności objętej niniejszymi uprawnieniami,

Skład orzekający PDK OIIB

dr inż. Zbigniew Plewako .....
mgr inż. Andrzej Hliniak .....
inż. Stanisław Dołęgowski .....

PODKARPACKA OKRĘGOWA IZBA INŻYNIERÓW BUDOWNICTWA

Otrzymują:
1. Pan Szymon Dyląg
ul. I. Solarza 2/3
35-118 Rzeszów
2. Główny Inspektor Nadzoru Budowlanego
3. aa

PODKARPACKA OKRĘGOWA
IZBA INŻYNIERÓW BUDOWNICTWA
35-060 Rzeszów, ul. J. Słowackiego 20

Okręgowa Komisja Kwalifikacyjna
PDK OIIB/0054/0018/17

Rzeszów, 2017-06-20

DECYZJA

Na podstawie art. 24 ust. 1 pkt 2 ustawy z dnia 15 grudnia 2000 r. o samorządach zawodowych architektów oraz inżynierów budownictwa (*Dz. U. z 2016 r., poz. 1725 z późn. zm.*) i art. 12 ust. 1 pkt 1 i pkt 5, art. 12 ust. 2 i ust. 3, art. 12 ust. 4c pkt 1, art. 13 ust. 1, ust. 2 i ust. 4, art. 14 ust. 1 pkt 4 lit. b ustawy z dnia 7 lipca 1994 r. Prawo budowlane (*Dz.U. z 2016 r., poz. 290 z późn. zm.*) oraz § 10, § 14 ust. 3 rozporządzenia Ministra Infrastruktury i Rozwoju z dnia 11 września 2014 r. w sprawie samodzielnych funkcji technicznych w budownictwie (Dz.U. z 2014 r., poz. 1278), po ustaleniu, że zostały spełnione warunki w zakresie przygotowania zawodowego oraz po złożeniu egzaminu na uprawnienia budowlane z wynikiem pozytywnym, stwierdzamy, że:

Pani Kinga Maria Strigl - Ambicka

magister inżynier
(kierunek studiów - inżynieria środowiska)
ur. dnia 11 lutego 1989 r. miejsce urodzenia – Sanok

otrzymuje

UPRAWNIENIA BUDOWLANE

numer ewidencyjny PDK/0094/POOS/17

do projektowania bez ograniczeń
w specjalności instalacyjnej w zakresie sieci, instalacji i urządzeń cieplnych, wentylacyjnych, gazowych, wodociągowych i kanalizacyjnych

UZASADNIENIE

W związku z uwzględnieniem w całości żądania strony, na podstawie art. 107 § 4 Kodeksu postępowania administracyjnego (*Dz. U. z 2016 r., poz. 23 z późn. zm.*) odstępuje się od uzasadnienia decyzji.

Zakres nadanych uprawnień budowlanych wskazano na odwrocie decyzji.

Pouczenie

1. Zgodnie z art. 12 ust. 7 ww. ustawy Prawo budowlane - podstawę do wykonywania samodzielnych funkcji technicznych w budownictwie stanowi wpis do centralnego rejestru Głównego Inspektora Nadzoru Budowlanego oraz wpis na listę członków właściwej izby samorządu zawodowego.

2. Od niniejszej decyzji służy odwołanie do Krajowej Komisji Kwalifikacyjnej Polskiej Izby Inżynierów Budownictwa w Warszawie, za pośrednictwem Podkarpackiej Okręgowej Izby Inżynierów Budownictwa w Rzeszowie w terminie 14 dni od daty jej doręczenia.

Skład Orzekający PDK OIIB

mgr inż. Andrzej Mamczur.....

inż. Stanisław Dołęgowski.....

inż. Andrzej Tarczyński.....

Szczegółowy zakres uprawnień
do projektowania bez ograniczeń
w specjalności instalacyjnej w zakresie sieci, instalacji i urządzeń cieplnych, wentylacyjnych, gazowych, wodociągowych i kanalizacyjnych

Pani Kinga Maria Strigl - Ambicka

I. Na mocy art. 12 ust. 1 pkt 1 i pkt 5 oraz art. 13 ust. 4 ustawy Prawo budowlane, w zakresie objętym wyżej wymienioną specjalnością, niniejsze uprawnienia stanowią podstawę do:

1. **projektowania, sprawdzania projektów architektoniczno – budowlanych i sprawowania nadzoru autorskiego;**
2. **sprawowania kontroli technicznej utrzymania obiektów budowlanych.**

II. Na mocy § 10, § 14 ust. 3 rozporządzenia Ministra Infrastruktury i Rozwoju z dnia 11 września 2014 r. w sprawie samodzielnych funkcji technicznych w budownictwie (Dz. U. poz. 1278) uprawnienia budowlane w specjalności instalacyjnej w zakresie sieci, instalacji i urządzeń cieplnych, wentylacyjnych, gazowych, wodociągowych i kanalizacyjnych bez ograniczeń uprawniają do projektowania obiektu budowlanego, takiego jak; sieci i instalacje cieplne, wentylacyjne, gazowe, wodociągowe i kanalizacyjne.

Uprawnienia budowlane do projektowania uprawniają również do sporządzania projektów zagospodarowania działki lub terenu w zakresie specjalności, objętej niniejszymi uprawnieniami.

Skład Orzekający PDK OIIB

mgr inż. Andrzej Mamczur.....

inż. Stanisław Dołęgowski.....

inż. Andrzej Tarczyński.....

Otrzymują:
1. Pani Kinga Maria Strigl - Ambicka
   Ul. Strażacka 52c/45
   35-312 Rzeszów
2. Główny Inspektor
   Nadzoru Budowlanego
3. aa.

II. ZAŚWIADCZENIE O PRZYNALEŻNOŚCI DO IZBY

POLSKA
IZBA
INŻYNIERÓW
BUDOWNICTWA

Zaświadczenie
o numerze weryfikacyjnym:
PDK-6PG-4VK-TCC *

Pan Szymon Dyląg o numerze ewidencyjnym PDK/IS/0032/12
adres zamieszkania ul. I. Solarza 2/3, 35-118 Rzeszów
jest członkiem Podkarpackiej Okręgowej Izby Inżynierów Budownictwa i posiada wymagane ubezpieczenie od odpowiedzialności cywilnej.
Niniejsze zaświadczenie jest ważne od 2023-02-01 do 2024-01-31.

Zaświadczenie zostało wygenerowane elektronicznie i opatrzone bezpiecznym podpisem elektronicznym weryfikowanym przy pomocy ważnego kwalifikowanego certyfikatu w dniu 2023-01-23 roku przez:

Grzegorz Dubik, Przewodniczący Rady Podkarpackiej Okręgowej Izby Inżynierów Budownictwa.

* Weryfikację poprawności danych w niniejszym zaświadczeniu można sprawdzić za pomocą numeru weryfikacyjnego zaświadczenia na stronie Polskiej Izby Inżynierów Budownictwa www.piib.org.pl lub kontaktując się z biurem właściwej Okręgowej Izby Inżynierów Budownictwa.

POLSKA
IZBA
INŻYNIERÓW
BUDOWNICTWA

Zaświadczenie

o numerze weryfikacyjnym:

PDK-P8K-FIW-D78 *

Pani Kinga Maria Strigl-Ambicka o numerze ewidencyjnym PDK/IS/0152/17
adres zamieszkania ul. Miejska 226/5, 35-317 Rzeszów
jest członkiem Podkarpackiej Okregowej Izby Inżynierów Budownictwa i posiada wymagane ubezpieczenie od odpowiedzialności cywilnej.
Niniejsze zaświadczenie jest ważne od 2023-07-01 do 2024-06-30.

Zaświadczenie zostało wygenerowane elektronicznie i opatrzone bezpiecznym podpisem elektronicznym weryfikowanym przy pomocy ważnego kwalifikowanego certyfikatu w dniu 2023-06-27 roku przez:

Grzegorz Dubik, Przewodniczący Rady Podkarpackiej Okregowej Izby Inżynierów Budownictwa.

* Weryfikację poprawności danych w niniejszym zaświadczeniu można sprawdzić za pomocą numeru weryfikacyjnego zaświadczenia na stronie Polskiej Izby Inżynierów Budownictwa www.piib.org.pl lub kontaktując się z biurem właściwej Okręgowej Izby Inżynierów Budownictwa.

1. PODSTAWA OPRACOWANIA

Przy wykonaniu projektu korzystano z następujących norm, przepisów, instrukcji i piśmiennictwa technicznego:

- Zlecenie Inwestora,
- Protokół z narady koordynacyjnej pismo: G.6630.90.2023.I z dnia 21.09.2023 r.
- Warunki techniczne pismo: KSL.7012.6.2023.KZ z dnia 7.03.2023 r. – Urząd Miasta Krosna,
- Pozwolenie wodnoprawne decyzja Nr310/2023/ZUZ z dnia 28.07.2023 r. – Państwowe Gospodarstwo Wodne Wody Polskie,
- Ustawa z dnia 7 lipca 1994 r., Prawo budowlane (Dz. U. 2021 poz. 2351 z późn. zmianami),
- Ustawa z dnia 27 kwietnia 2001 r. - Prawo ochrony środowiska (Dz. U. 2019 poz. 1396),
- Rozporządzenie Ministra Transportu, Budownictwa i Gospodarki Morskiej z dnia 25 kwietnia 2012 roku w sprawie szczegółowego zakresu i formy projektu budowlanego (Dz. U. *2020* poz. 1609),
- Rozporządzenie Ministra Transportu, Budownictwa i Gospodarki Morskiej z dnia 25 kwietnia 2012 r. w sprawie ustalania geotechnicznych warunków posadowienia obiektów budowlanych (Dz. U. 2012 poz. 463),
- Rozporządzenie Ministra Gospodarki Morskiej i Żeglugi Śródlądowej z dnia 12 lipca 2019r. substancji szczególnie szkodliwych dla środowiska wodnego oraz warunków, jakie należy spełnić przy wprowadzaniu do wód lub do ziemi ścieków, a także przy odprowadzaniu wód opadowych lub roztopowych do wód lub do urządzeń wodnych (Dz. U. 2019 poz. 1311),
- PN-B-10726 „Roboty ziemne – Wykopy otwarte dla przewodów wodociągowych i kanalizacyjnych – Warunki techniczne wykonani".

2. PRZEZNACZENIE OBIEKTU

2.1. PRZEDMIOT INWESTYCJI

Przedmiotem inwestycji jest budowa sieci kanalizacji deszczowej w ramach zadania inwestycyjnego pn.: „ROZBUDOWA PUBLICZNEJ DROGI GMINNEJ NR 119652R WRAZ Z BUDOWĄ ODCINKA DROGI GMINNEJ ŁĄCZĄCEJ DROGĘ GMINNĄ NR 119652R Z UL. ZIELONĄ W KROŚNIE".

3. ISTNIEJĄCE UZBROJENIE TERENU

W stanie istniejącym w obrębie projektowanego przedsięwzięcia znajdują się istniejące sieci branży sanitarnej, elektroenergetycznej, telekomunikacyjnej.

4. WŁĄCZENIE DO ISTNIEJĄCEJ INFRASTRUKTURY

Przed wykonaniem przyłączenia projektowanej infrastruktury do istniejącej sieci należy wykonać przekop kontrolny i sprawdzić rzędne posadowienia sieci w miejscu włączenia,

a w przypadku różnicy z założonymi do projektowania rzędnymi należy dokonać korekty przed rozpoczęciem robót ziemnych. Armaturę wyłączeniową dostosować do stanu istniejącego.

5. PROJEKTOWANIE ROZWIĄZANIA TECHNICZNO – INSTALACYJNE

5.1. KANALIZACJA DESZCZOWA

LP.	WYSZCZEGÓLNIENIE ROBÓT	JEDNOSTKA	ILOŚĆ JEDNOSTEK
	KANALIZACJA DESZCZOWA		
1	Kanalizacja deszczowa z rur PVC-U lub PP Ø200 mm SN8 Ø315 mm SN8 Ø400 mm SN8	m m m	457 616,0 664,50
2	Zbiornik retencyjny PEHD SN8 Ø1000 mm Ø2000 mm	m m	108,5 30,5
3	Studnia betonowa DN1000 mm z włazem klasy B125 (typ E) D400 (typ F) D400 (typ F) kaskadowa	szt. szt. szt.	6 37 1
4	Studnia ekscentryczna DN1200 mm z włazem klasy D400 (typ R)	szt.	2
5	Studnia betonowa DN2000 mm z włazem klasy B125 (typ M) D400 (typ N)	szt. szt.	1 3
6	Studnia betonowa DN2500 mm z włazem klasy B125	szt.	1
7	Wpust uliczny betonowy DN500 mm	szt.	57
8	Trójnik siodłowy DN400/200 mm	szt.	4
9	Regulator przepływu montowany w studni bet. DN2000 na kanale odpływowym Ø315 mm	szt.	1
10	Regulator przepływu montowany w studni bet. DN1000 na kanale odpływowym Ø315 mm	szt.	1
11	Regulator przepływu montowany w studni ekscentrycznej PEHD DN1200 na kanale odpływowym Ø315 mm	szt.	1

Uwaga: Dopuszcza się stosowanie materiałów równoważnych np. karbowanych rur polipropylenowych pod warunkiem zachowanie nie gorszych bądź lepszych właściwości technicznych i eksploatacyjnych.

W związku z planowanym przedsięwzięciem zaprojektowano odwodnienie przebudowywanego układu komunikacyjnego i parkingu. Zaprojektowano wpusty uliczne połączone z kanalizacją deszczową odprowadzającą wody opadowe do istniejącej kanalizacji deszczowej. Wody przed odprowadzeniem zostaną retencjonowane w projektowanym zbiornikach retencyjnych rurowych.

Należy przewidzieć odcinkowe oczyszczanie i odmulanie rowu za wylotem.

Istniejącą kanalizację deszczową poddaną przebudowie należy zlikwidować.

5.1.1. RURY PRZEWODOWE KANALIZACJI DESZCZOWEJ

Przykanaliki przewiduje się wykonać o średnicy Ø200 mm z minimalnym spadkiem 2%.

Odcinki kanalizacji deszczowej projektuje się wykonać z rur odpornych na ścieranie dopuszczonych do stosowania w drogach, posiadające aktualne aprobaty techniczne (dopuszcza się stosowanie materiałów równoważnych np. karbowanych rur polipropylenowych pod warunkiem zachowanie nie gorszych bądź lepszych właściwości technicznych i eksploatacyjnych). Po ułożeniu przewodu, a przed jego zasypaniem należy dokonać sprawdzenia jego osiowości oraz spadku. Należy również dokonać próby jego szczelności.

5.1.2. WPUSTY ULICZNE

W celu odprowadzenia ścieków deszczowych projektuje się wpusty uliczne Ø500mm z kratą i osadnikami głębokości 1,0 m. Jako przykrycie studzienek wpustowych stosować włazy żeliwne z ryglami. Wpusty winny być wyposażone w przejścia szczelne wyposażone w olejoodporną uszczelkę o szczelności min. 2,5 bar z PP SN8 (system i producent zgodny z producentem rur).

Jako przykrycie studzienek wpustowych stosować wpusty uliczne żeliwne nieklawiszujące typu D400. Poszczególne elementy studzienek połączone winny być na zaprawie, a łączenia z obydwu stron zatarte na gładko.

5.1.3. STUDNIE BETONOWE

Studzienki ściekowe, studnie (niecki wpadowe/chłonne) stanowiące element odwodnienia przedmiotowej inwestycji zaprojektowano z uwzględnieniem potrzeby ochrony płazów. Zastosowano takie rozwiązania konstrukcyjne uniemożliwiające przedostanie się płazów i innych małych płazów do elementów odwodnienia drogi mających stanowić pułapki ekologiczne tj. poprzez stosowanie szczelnych przykryć, wygrodzeń herpetologicznych lub rozwiązania umożliwiające im samodzielne wydostanie się z elementów odwodnienia drogi poprzez stosowanie pochylni.

Studnie betonowe wykonane powinny być z prefabrykatów betonowych, łączonych na uszczelkę z zastosowaniem prefabrykowanych betonowych kinet (dennic) z fabrycznie wykonanymi przejściami dla rur ze stożkiem betonowym i włazem żeliwnym.

Studzienki wykonane winny być z betonu wibroprasowanego klasy C35/45, wodoszczelności W-8, mrozoodporności F-100 wg normy PN-EN 206-1:2003 – Beton zwykły.

W częściach dennych wykonane powinny zostać otwory z przejściami szczelnymi. Studnie posadowić należy na warstwie betonu grubości 10 cm oraz podsypce z piasku także o grubości 10 cm. Studnie powinny być wyposażone w fabryczne kinety. Studnie włazowe powinny zostać wyposażone w stopnie złazowe żeliwne ułożone w dwóch rzędach, odległość osi obydwu rzędów oraz odległość stopni od siebie wynosić powinna ok. 30 cm. Stopnie winny zostać zabetonowane podczas wykonywania kręgów prefabrykowanych.

Studzienki betonowe muszą być wyposażone w przejścia szczelne. Przejścia szczelne muszą posiadać aprobatę techniczną ITB. Wszystkie wejścia do studzienek betonowych wykonane powinny być za pomocą przejść szczelnych według PN-EN 1917.

Przykrycie studni wykonać, jako płyty żelbetowe z otworem na właz żeliwny nieklawiszujący oraz z pierścieniem odciążającym

Studnie znajdujące się w nawierzchniach dróg narażone na obciążenie kołowe, terenach utwardzonych wykonać należy ze zwieńczeniami w postaci kręgów stożkowych oraz włazami żeliwnymi typu ciężkiego klasy D400. W terenach zielonych dopuszcza się stosowanie studni z włazami żeliwnymi typu lekkiego B125.

Do regulacji wysokości stosować należy pierścienie dystansujące umożliwiającą regulację wysokości bez konieczności przebudowy studni i nawierzchni drogi.

Projektuje się studnie betonowe ze zwieńczeniem stożkowym i polimerowym pierścieniem wyrównawczym, w celu zminimalizowania ewentualnego osiadania tych studni.

Poszczególne elementy studzienek połączone winny być na zaprawie, a łączenia z obydwu stron zatarte na gładko.

Włazy żeliwne na istniejących studzienkach należy wyregulować do projektowanego poziomu drogi.

Studnie kanalizacji należy umieszczać poza pasem jezdni.

5.1.4. STUDNIE EKSCENTRYCZNE

Studzienki ekscentryczne projektuje się o średnicy dn1200 mm. Stosuje się studnie systemowe zintegrowane wykonane z rury PEHD przewodowej (prostej lub kątowej), ze spocznikiem o sztywności obwodowej części przepływowej i komina równej SN12. Studnie muszą mieć aprobatę ITB.

Studnia wyposażona w pierścień odciążający, żelbetową płytę nastudzienną i żeliwny właz studzienny. Płyta pokrywowa i odciążająca z pierścieniem uszczelniającym betonowa klasy C45/55.

5.1.5. ZBIORNIKI RUROWE

W celu retencji wód opadowych zaprojektowano zbiorniki rurowe PEHD.

1) Zbiornik o średnicy 2000 mm.

Dane:

Dopuszczalny odpływ do kanalizacji deszczowej Qmax	8,47	dm3/s	
Dopływ ze zlewni po zabudowie Q	113,75	dm3/s	
Wymagana retencja przepływy Qr=Q-Qmax	105,28	dm3/s	
Zakładany czas przetrzymania t	15	min	900
Wymagana pojemność retencyjna V=Qr*t	94752	dm3	94,7

Wody w ilości około 92 l zostaną retencjonowane na działkach dewelopera w zbiornikach retencyjnych

Parametry zbiornika

Średnica rury retencyjnej	2000	
Pojemność 1 m rurociągu dn1200	3,14	m3
Długość rurociągu retencyjnego	30,18 m	

Ilość wód odprowadzanych do urządzenia wodnego po retencyjni wynosi: 26,43+9,19 l/s = 35,62 l/s

Projektowany wylot ze zbiornika projektuje się średnicą dn315 mm

Zaprojektowano zbiornik rurowy o średnicy 2000mm, długości L=30,5 m i objętości V=30,5*3,14 m3 = 95,8 m3.

94,8 < 95,8 warunek spełniony

Na wylocie ze zbiornika w studni należy zamontować regulator przepływu o parametrach:

Oznaczenie studni	Zbiornik retencyjny o DN	Dopływ	Odpływ	DN studni	DN odpływu	Wysokość spiętrzania
[-]	[m]	[dm³/s]	[dm³/s]	[mm]	[mm]	[m]
D22	2,0	113,75	35,62	1200	315	2,0

2) Retencja kanałowa D17-D18

Ponadto przewiduje się retencje kanałową na odcinku D17-D18 w kanale dn400.

Dane:

Dopuszczalny odpływ do kanalizacji deszczowej Qmax	35,62	dm3/s		
Dopływ ze zlewni po zabudowie Q	39,37	dm3/s		
Wymagana retencja przepływy Qr=Q-Qmax	3,75	dm3/s		
Zakładany czas przetrzymania t	15	min	900	s
Wymagana pojemność retencyjna V=Qr*t	3377,7	dm3	3,4	m3

Parametry zbiornika:

Średnica rury retencyjnej	400	mm
Pojemność 1 m rurociągu	125,6	dm3
Długość	40,5	m
Pojemność całkowita zbiornika	5,1	m3

Ilość wód odprowadzanych do urządzenia wodnego po retencyjni wynosi: 35,62 l/s

Projektowany odpływ projektuje się średnicą dn315 mm

Zaprojektowano retencję kanałową o średnicy 400mm, długości L=40,5 m i objętości

V=40,5*0,1256 m3 = 5,1 m3.
3,4 < 5,1 warunek spełniony

Na odpływie w studni należy zamontować regulator przepływu o parametrach:

Oznaczenie studni	Zbiornik retencyjny o DN	Dopływ	Odpływ	DN studni	DN odpływu	Wysokość spiętrzania
[-]	[m]	[dm3/s]	[dm3/s]	[mm]	[mm]	[m]
D17	0,4	39,37	35,62	1000	315	0,4

3) Zbiornik o średnicy 1000 mm.

Obliczenia pojemności wymaganej retencji

Dane:

Dopuszczalny odpływ do kanalizacji deszczowej Qmax	17,95	dm3/s	
Dopływ ze zlewni po zabudowie Q	89,77	dm3/s	
Wymagana retencja przepływy Qr=Q-Qmax	71,82	dm3/s	
Zakładany czas przetrzymania t	15	min	900 s
Wymagana pojemność retencyjna V=Qr*t	64634,34	dm3	64,6 m3

Parametry zbiornika:

Średnica rury retencyjnej	1000	mm
Pojemność 1 m rurociągu	0,8	m3
Długość	108,5	m
Pojemność całkowita zbiornika	85,2	m3

Ilość wód odprowadzanych po retencyjni wynosi: 17,95 l/s
Projektowany wylot ze zbiornika projektuje się średnicą dn315 mm
Zaprojektowano zbiornik rurowy o średnicy 1200mm, długości L=108,5 m i objętości 85,2 m3
64,6 < 85,2 warunek spełniony

Na wylocie ze zbiornika w studni należy zamontować regulator przepływu o parametrach:

Oznaczenie studni	Zbiornik retencyjny o DN	Dopływ	Odpływ	DN studni	DN odpływu	Wysokość spiętrzania
[-]	[m]	[dm^3/s]	[dm^3/s]	[mm]	[mm]	[m]
D1	1,0	89,77	17,95	2000	315	1,0

6. SKRZYŻOWANIA PROJEKTOWANYCH SIECI Z ISTNIEJĄCYMI URZĄDZENIAMI

Całość istniejącego uzbrojenia terenu w rejonie projektowanych obiektów towarzyszących kanalizacji sanitarnej oraz sieci wodociągowej pokazano na mapie sytuacyjno - wysokościowej. Istniejące uzbrojenie podziemne i nadziemne niekolidujące z projektowanym kolektorem sanitarnym wymaga zabezpieczenia na czas prowadzenia robót. Roboty w pobliżu uzbrojenia i jego zabezpieczenie należy wykonać pod nadzorem właściciela uzbrojenia,

stosując się do zaleceń zawartych w Protokole Zespołu Uzgadniania Dokumentacji Projektowej, jak również do zaleceń zawartych w uzgodnieniach branżowych.

Bezpieczne odległości poziome od istniejącej infrastruktury technicznej:

- od przewodów wodociągowych - 1,0 m;
- od przewodów gazowych - 1,5 m;
- kabli teletechnicznych i energetycznych - 0,8 m
- słupów energetycznych - 1,5 m

a) **Kable energetyczne**

Kable energetyczne w miejscach skrzyżowania projektowaną siecią kanalizacji deszczowej projektuje się zabezpieczyć zgodnie z opracowaniem branży elektrycznej i teletechnicznej.

b) **Sieć wodociągowa i kanalizacji sanitarnej**

Przy skrzyżowaniu kanalizacji deszczowej z wodociągiem oraz kanalizacją sanitarną nie przewidziano specjalnego zabezpieczenia, ponieważ odległość pionowa między tymi urządzeniami jest większa niż 0,20 m. W innym przypadku przy stwierdzeniu w wykonawstwie odstępstwa należy na przewodzie ułożonym poniżej założyć „płaszcz ochronny" z rury ochronnej o 1,25 średnicy większej od obudowanego przewodu. Długość płaszcza powinna być taka, aby co najmniej po 0,5 m wystawała poza zewnętrzny obrys kanału. Końców rury płaszczowej uszczelnić należy pianką poliuretanową na długości 25 cm. Jeżeli natomiast przewód już istnieje, płaszcz na przewodzie można wykonać z dwóch połówek rury stalowej przeciętej wzdłuż i skręconej śrubami, po nałożeniu na czynny przewód.

c) **Sieć gazowa**

Odległość przy skrzyżowaniu z siecią gazową powinna wynosić minimum 0,2 m.

W przypadku nie zachowania warunku odległości w miejscach skrzyżowania z siecią gazową przewiduje się wykonanie zabezpieczeń rurami ochronnymi z PE100 SDR17. Rury ochronne winne wystawać min. 2,0 m poza istniejącą sieć licząc odległość od końca rury ochronnej do zewnętrznej krawędzi rury przewodowej.

d) **Ochrona drzew i wód podziemnych**

Trasa kanalizacji została tak zaprojektowana, aby uniknąć zniszczenia systemów korzeniowych drzew. Wykopy będą odsunięte poza zasięg korony drzew. Nie przewiduje się konieczności wycinki drzew po trasie projektowanej kanalizacji.

Z przedstawionych powyżej rozwiązań technicznych wynika, że nie ma możliwości zanieczyszczenia wód podziemnych, ani zakłócenia stosunków wodnych w terenie dla nieruchomości sąsiadujących.

6.1. WYTYCZENIE TRASY

Wytyczenie trasy powinno zostać wykonane przez uprawnionego geodetę zgodnie Rozporządzeniem Ministra Gospodarki Przestrzennej i Budownictwa z dnia 21.02.1995 r. Dz. U. 1995 Nr 25, poz. 133, zgodnie z projektem zagospodarowania terenu.

6.2. ROBOTY ZIEMNE

Roboty ziemne – wykopy wąskoprzestrzenne wykonać należy mechanicznie. Roboty te należy wykonywać zgodnie z normami PN-EN 1610 „Budowa i badania przewodów kanalizacyjnych", PN-B-10736 „Roboty ziemne - Wykopy otwarte dla przewodów wodociągowych i kanalizacyjnych - Warunki techniczne wykonania" oraz przy zachowaniu warunków BHP.

Wykop należy zabezpieczyć zgodnie z Rozporządzeniem Ministra Infrastruktury z dnia 6.02.2003 r. w sprawie bezpieczeństwa i higieny pracy podczas wykonywania robót budowlanych (Dz. U. Nr 47, poz. 401) oraz PN-B-10736, PN-B-06050, PN-EN 1610.

Ze względu na warunki gruntowo-wodne rury układać w wykopach wąskoprzestrzennych o ścianach pionowych zabezpieczonych obudowami pełnymi.

Wykopy dla rurociągów będą wykonywane mechanicznie, do głębokości o 0,2 m mniejszej niż projektowana i pogłębiane do właściwej wartości wykonać ręcznie bezpośrednio przed ułożeniem rurociągu Odchylenie grubości warstwy nie powinno przekraczać ± 3 cm. Warstwa ta powinna zostać usuwana bezpośrednio przed układaniem rurociągu. W miejscach skrzyżowań i zbliżeń do istniejącego uzbrojenia tereny wykopy wykonywać ręcznie w odległości ustalonej z właścicielami sieci. Minimalna szerokość wykopu mierzona wewnątrz ściany obudowy powinna być dostosowana do rurociągu. Szerokość wykopu nie może być zmniejszana podczas montażu kanału na powierzchni i układania całych ciągów rur w wykopie.

Szerokość wykopu przewodów kanalizacyjnych i wodociągowych w przypadku utrzymania przestrzeni roboczej

Średnica nominalna rury	**Szerokość wykopu [m]**			
	Głębokość < 1,00 m	**Głębokość ≥1,00 i ≤1,75 m**	**Głębokość >1,75 i ≤4,00 m**	**Głębokość > 4,00 m**
90	0,80	0,80	0,90	1,00
160	0,80	0,80	0,90	0,90
200	0,90	0,90	0,90	1,00
300	0,90	0,90	0,90	1,00
400	1,20	1,20	1,20	1,20

Niedopuszczalne jest w miejscu wykonywania wykopów prowadzenie jednocześnie innych robót oraz przebywanie osób niezatrudnionych. Przy prowadzeniu robót ziemnych w bezpośrednim sąsiedztwie instalacji podziemnych należy określić bezpieczne odległości (w pionie i poziomie), w jakich mogą być prowadzone roboty przy użyciu sprzętu ciężkiego. Odległości bezpiecznego używania maszyn roboczych należy ustalić z jednostkami zarządzającymi tymi instalacjami.

Dno wykopu powinno być równe i wykonane ze spadkiem ustalonym w projekcie. Odchylenie krawędzi wykopu na dnie w odniesieniu do osi wykopu nie przekroczy ± 5 cm. Dno wykopu oczyścić z gruzu, betonu i kamieni.

Po lub w czasie wykonywania wykopu należy sprawdzić (z udziałem Inżyniera), czy rodzaj gruntu odpowiada określonemu w projekcie dostarczonym Wykonawcy.

Obudowa powinna być instalowana stopniowo, w miarę pogłębiania wykopu i stopniowo demontowana podczas zasypywania i zagęszczania.

W czasie wykonywania robót ziemnych miejsca niebezpieczne należy ogrodzić i umieścić napisy ostrzegawcze.

W czasie wykonywania wykopów w miejscach dostępnych dla osób niezatrudnionych przy tych robotach należy wokół wykopów pozostawionych na czas zmroku i w nocy ustawić balustrady o wysokości 1,1 m nad terenem i w odległości nie mniejszej niż 1 m od krawędzi wykopu. Balustrady powinny być wyposażone w deskę krawężnikową wysokość 0,15 m oraz być zaopatrzone w światło ostrzegawcze koloru czerwonego. Niezależnie od ustawienia balustrad, w przypadkach uzasadnionych względami bezpieczeństwa wykop należy szczelnie przykryć, w sposób uniemożliwiający wpadniecie do wykopu i zabezpieczyć balustradami, linami lub taśmami ostrzegawczymi.

6.3. PRZYGOTOWANIE PODŁOŻA, ZASYPKA I OZNAKOWNIAE TRASY

Po wykonaniu wykopu z jego dna należy usunąć ewentualne kamienie, grudy i rumosz, dno wyrównać. Prace ziemne prowadzić starannie nie pozostawiając zbyt długo otwartego wykopu.

Rurociągi układać należy na podsypce z piasku o grubości min. 15 cm (nie mniej niż 0,25 średnicy rurociągu) wykonanej z materiałów sypkich o gramaturze nie większej niż 20 mm, a w przypadku kruszywa łamanego nie większych niż 16 mm. Po ułożeniu rurociągu i dokonaniu odbioru w zakresie wykonanego podłoża oraz szczelności zmontowanego rurociągu wykonać należy obsypkę w strefie ochronnej rurociągu do wysokości 30 cm ponad rurociąg z piasku z zagęszczeniem do wskaźnika minimum Ls=95% wg Proctora (0,97 MPD). Pozostały wykop pozostawić należy w celu umożliwienia wykonania podbudowy i nawierzchni zgodnie z branżą drogową lub uzupełnić gruntem rodzimym z zagęszczeniem warstwami co 30 cm.

Układanie rur na dnie wykopu przeprowadza się przy całkowicie odwodnionym podłożu z wyprofilowanym dnem zgodnie ze spadkiem terenu w kierunku węzła niżej położonego. Przewody należy układać na podsypce, która powinna być wykonana z piasku i zagęszczana. Nie wolno pod rurociągi podkładać twardych elementów np. drewna lub kamieni. Przewód po ułożeniu powinien ściśle przylegać do podłoża na całej swojej długości.

7. MONTAŻ RUROCIĄGU KANALIZACJI DESZCZOWEJ

Kanalizacja deszczowa wykonać należy z materiału opisanego w punkcie 5. Rurociąg montować zgodnie z instrukcją dostarczoną przez producenta rur oraz warunkami technicznymi wykonania i odbioru rurociągów z tworzyw sztucznych i PN-EN 1610:2002P „Budowa i badania przewodów kanalizacyjnych".

W celu zachowania szczelności rurociągi kanalizacyjne oraz studzienki przejścia szczelne do studzienek powinny być dostarczone przez producenta rur (być tego samego systemu).

Rzędne posadowienia studzienek i rurociągów powinny być zgodne z załączonym w części rysunkowej profilem podłużnym kanalizacji.

8. ODWODNIENIE WYKOPÓW

W przypadku prowadzenia robót po znacznych opadach (w okresach mokrych) przy wystąpieniu lokalnego sączenia wody powyżej dna wykopu stosować należy odwodnienie.

Jako odwodnienie proponuje się zastosowanie igłofiltrów zakończone filtrem, umiejscawiane są w gruncie i stanowią punkty ujęć wodnych. Umożliwiają one pozyskiwanie i odprowadzanie wody z otaczającego go obszaru. W zależności od warunków terenowych i wymagań koniec igłofiltra znajduje się zwykle na głębokości 4-6 m. Nad poziomem gruntu igłofiltry łączone są z kolektorem. Ciąg kolektorów jest łączony ze sobą z wykorzystaniem dodatkowych elementów instalacji takich jak łuki, łączniki i rury przelotowej. Ciąg kolektorów podłączony zostaje do agregatu pompowego. Agregat posiada pompę lub pompy umożliwiające wytwarzanie podciśnienia w instalacji. Uzyskiwane podciśnienie, przy zachowaniu szczelności w instalacji umożliwia pobór wody z gruntu. Pobrana woda jest wydalana przez agregat i kierowana przez rurociąg lub wąż zrzutowy.

9. PRÓBA SZCZELNOŚCI

Po zakończeniu robót należy przeprowadzić odcinkowe próby szczelności kanału zgodnie z PE-EN 1610:2002P „Budowa i badania przewodów kanalizacyjnych" oraz instrukcją producenta rur.

10. ODBIÓR ROBÓT

W trakcie realizacji robót należy dokonać odbiorów częściowych tzw. robót zanikających tj. odbiory wykonania wykopu, podłoża, stopnia zagęszczenia, szczelności oraz zasypki w zakresie rodzaju zastosowanego materiału, nienaruszenia gruntu rodzimego podłoża, stabilności ścian wykopu w obrębie obsypki.

Do odbioru końcowego wykonawca przedkłada:

- Protokoły wszystkich niezbędnych odbiorów częściowych przyłącza z udziałem zainteresowanych stron.
- Protokół prób szczelności.
- Dziennik budowy.
- Dokumentację projektową z naniesionymi ewentualnymi zmianami.
- Geodezyjną inwentaryzację powykonawcza sytuacyjno – wysokościową.
- Certyfikaty, aprobaty techniczne lub atesty na wszystkie zastosowane materiały zgodnie z Rozporządzeniem Ministra Spraw Wewnętrznych i Administracji z dnia 5 sierpnia 1998 r.

11. KONTROLA JAKOŚCI

Kontrola polega na sprawdzeniu zgodności jej budowy z projektem.

Należy sprawdzić:

- Oś przewodu powinna być zgodna z wytyczeniem wykonanym przez geodetę w dowiązaniu do punktów stałych, potwierdzonych na szkicu geodezyjnym.
- Maksymalna szerokość wykopu nie powinna przekraczać szerokości określonej w

projekcie.

- Głębokość wykopu powinna być zgodna z głębokością określoną w projekcie. Dno wykopu powinno być wyrównane do wymaganego spadku, zgodnie z rzędnymi ustalonymi w projekcie i dowiązane do reperów ustalonych przez geodetę.
- Szalowanie ścian wykopu powinno zabezpieczać jego stateczność i powinno być usuwane w miarę postępu zasypki wykopu.
- Rury i kształtki zabezpieczone przed wewnętrznym zanieczyszczeniem powinny być składowane w położeniu poziomym na płaskim i równym podłożu. Rury i kształtki z tworzyw sztucznych powinny być zabezpieczone przed działaniem promieni słonecznych.
- Wykop powinien być zabezpieczony przed napływem wód opadowych. Sposób zabezpieczenia wykopów przed napływem wód opadowych powinien zabezpieczać odpowiednio wyprofilowany teren.
- Rury i kształtki przygotowane do montażu powinny być oznakowane i zgodnie z wymogami, a także zgodnie z dokumentami stwierdzającymi dopuszczenie do stosowania w budownictwie.
- Podłoże pod rurociągi ma być: naturalne lub z podsypką polegające na wymianie gruntu na piasek.
- Przewód powinien być ułożony zgodnie z wytyczoną osią na wyrównanym podłożu wykopu i zinwentaryzowany przez geodetę. Na podsypce przewód powinien być zagłębiony na całej długości co najmniej na ¼ swojego obwodu.
- Obsypka przewodu powinna być przeprowadzona starannie, zagęszczana ręcznie lub mechanicznie.
- Zagęszczenie zasypki wstępnej powinno w zasadzie odbywać się ręcznie. Zagęszczenie zasypki głównej przewodu może odbywać się mechanicznie.

12. WARUNKI BHP PRZY WYKONYWANIU ROBÓT

- Wszelkie roboty w rejonie linii energetycznych, słupów oraz urządzeń podziemnych, jak kable energetyczne, wodociągi, kanalizacja istniejąca należy wykonywać ręcznie.
- Sprzęt mechaniczny mogą obsługiwać wyłącznie pracownicy uprawnieni i przeszkoleni.
- Przebywanie w bezpośrednim zasięgu pracujących maszyn, szczególnie pod wysięgnikami i czerpakami jest zabronione.
- Wykonać oznaczenia i ogrodzenia na czas budowy, np.: „Głębokie wykopy", „Wykopy", „Zakaz wstępu nieupoważnionym" itp.
- Wszelkie prace należy wykonywać zgodnie z normami i przepisami w tym zakresie.

13. WYTYCZNE REALIZACJI

Przed przystąpieniem do budowy wykonawca powinien wykonać następujące czynności:

- Przejąć od inwestora projekt oraz usytuowanie stałych punktów wysokościowych - reperów i ich rzędne.
- Zabezpieczyć w terenie charakterystyczne punkty trasy, jak oś wykopu, zmiany

kierunków i lokalizacji komór, studzienek, urządzeń itp.,

- Wyznaczyć w terenie miejsca składowania poszczególnych materiałów, urządzeń oraz drogi dowozu do strefy montażowej,
- Przedłożyć zatwierdzony projekt organizacji ruchu,
- Zgodnie z obowiązującymi przepisami oraz wymogami władz drogowych plac budowy powinien być ogrodzony i zabezpieczony dla ruchu pieszego i kołowego za pomocą znaków drogowych, mostków przejściowych i przejazdowych,
- Wszelkie odstępstwa od niniejszego projektu winny być zgłaszane do Projektanta w celu zajęcia stanowiska w ramach nadzoru autorskiego.

14. UWAGI

Roboty budowlane prowadzić zgodnie z przepisami BHP /RMI z dn. 6 lutego 2003 r. w sprawie bezpieczeństwa i higieny pracy podczas wykonywania robót budowlanych

- Przed przystąpieniem do prac Wykonawca powinien dokonać odkrywek wszystkich elementów sieci uzbrojenia terenu w sąsiedztwie projektowanego odwodnienia wg planu sytuacyjnego zatwierdzonego przez ZUDP, oraz powiadomić właścicieli uzbrojenia podziemnego zlokalizowanego w rejonie prowadzonych działań o terminie ich rozpoczęcia oraz zlecenia nadzoru w czasie ich prowadzenia.
- Budowę rurociągów i studni należy rozpocząć po sprawdzeniu rzędnych miejsc włączenia oraz wszystkich innych rzędnych mających wpływ na zakres wykonywanych robót.
- W przypadku napotkania w trakcie prowadzonych robót na uzbrojenie niezinwentaryzowane należy go zabezpieczyć, zinwentaryzować i powiadomić zarządcę.
- Przy skrzyżowaniu i zbliżeniu projektowanych sieci z istniejącym uzbrojenie, prace ziemne wykonać ręcznie i pod nadzorem pracownika-użytkownika danej sieci.
- Wykonać inwentaryzację powykonawczą sieci i uzbrojenia.
- Zastosowane materiały winny posiadać stosowne aprobaty techniczne lub deklaracje zgodności.
- W przypadku natrafienia w czasie robót na niezinwentaryzowane urządzenia uzbrojenia terenu należy bezwzględnie przerwać roboty, wezwać inspektora nadzoru, projektanta i właściciela urządzenia w celu uzgodnienia dalszego toku postępowania.
- Przed przystąpieniem do prac należy dokonać odkrywek wszystkich elementów sieci uzbrojenia terenu w sąsiedztwie projektowanej kanalizacji deszczowej wg planu sytuacyjnego zatwierdzonego przez ZUDP.
- Przy skrzyżowaniu i zbliżeniu projektowanych sieci z istniejącym uzbrojenie, prace ziemne wykonać ręcznie i pod nadzorem pracownika-użytkownika.

Przykanaliki Wp23.1-D21, Wp23.2-D21, Wp23.3-D22.1, Wp23.4-D22.1, Wp23.5-D24, Wp23.6-Tr2, Wp23.7-Tr3, Wp23.8-Tr4, Wp23.9-D25.1, Wp23.10-D25.1 należy wykonać na podstawie art. 29a Prawa budowlanego. Dla ww. zakresu należy wykonać oddzielną inwentaryzację powykonawczą

15. UZGODNIENIA

- Protokół z narady koordynacyjnej pismo: G.6630.90.2023.I z dnia 21.09.2023 r.

- Warunki techniczne pismo: KSL.7012.6.2023.KZ z dnia 7.03.2023 r. – Urząd Miasta Krosna.
- Uzgodnienie pismo: KSL.7012.2.6.1.2023.KZ z dnia 1.06.2023 r. – Urząd Miasta Krosna.
- Pozwolenie wodnoprawne decyzja Nr310/2023/ZUZ z dnia 28.07.2023 r. – Państwowe Gospodarstwo Wodne Wody Polskie.

Krosno, dn. 21.09.2023 r.

PREZYDENT MIASTA KROSNA
38-400 Krosno
ul. Lwowska 28 A

Znak sprawy: G.6630.90.2023.L

ODPIS
PROTOKOŁU Z NARADY KOORDYNACYJNEJ
zakończonej w dniu 21.09.2023 r.
w sprawie usytuowania projektowanej sieci uzbrojenia terenu

Przedmiot narady:	Rozbudowa publicznej drogi gminnej Nr 119652R wraz z budową odcinka drogi gminnej łączącej drogę gminną Nr 119652R z ul. Zieloną w Krośnie
Lokalizacja:	Krosno, Krościenko Niżne- ul. Korczyńska, Zielona
Wnioskodawca:	HUL MICHAŁ
Inwestor:	PREZYDENT MIASTA KROSNA ul. Lwowska 28a, 38-400 Krosno
Przewodniczący:	Marek Książko
Sposób przeprowadzenia narady:	elektroniczny
Data wpływu:	06.09.2023 r.

PODSUMOWANIE NARADY

Projekt przedłożony na naradę koordynacyjną został uzgodniony pozytywnie z uwagami przez jej uczestników.
W wyniku narady koordynacyjnej projekt został wniesiony do bazy GESUT miasta.

Lista uczestników narady koordynacyjnej wraz z uwagami

Lp.	Nazwa instytucji Sposób uczestnictwa	Stanowisko Uwagi	Imię i nazwisko uczestnika
1	Wydział Planowania Przestrzennego i Budownictwa UMK	Uczestnik nieobecny na naradzie	
2	Wydział Drogownictwa UMK elektroniczny	Stanowisko pozytywne	Małgorzata Stachowska
3	Wydział Inwestycji UMK	Uczestnik nieobecny na naradzie	
4	Wydział Gospodarki Komunalnej UMK	Uczestnik nieobecny na naradzie	
5	MPGK Krosno Sp. z o.o. - ZWiK elektroniczny	Stanowisko pozytywne	Wojciech Pająk
6	MPGK Krosno Sp. z o.o. - ZEC elektroniczny	Stanowisko pozytywne	Andrzej Półchłopek

Dokument wygenerował(a): Marek Książko, dn. 26-09-2023 14:55:58
Jeżeli dokument jest wystawiony elektronicznie, to nie wymaga podpisu analogowego ani pieczęci, lecz wymaga podpisu elektronicznego.
Uwaga: podpis elektroniczny jest niewidoczny – można go zweryfikować tylko odpowiednim programem

7	MPGK Krosno Sp. z o.o. - Teleinformatyka	Uczestnik nieobecny na naradzie	
8	PSG Sp. z o.o. Gazownia w Krośnie elektroniczny	Stanowisko pozytywne Prace realizować zgodnie z wydanymi warunkami technicznymi. Projekt techniczny (budowlany) podlega uzgodnieniu przez PSG OZG w Jaśle.	Andrzej Gazda
9	Gaz-System S.A. elektroniczny	Stanowisko pozytywne	Tomasz Głód
10	Orange Polska	Uczestnik nieobecny na naradzie	
11	Otwarte Regionalne Sieci Szerokopasmowe elektroniczny	Stanowisko pozytywne ORSS podtrzymuje warunki 1/O/DC/20215MG/02/23 z dn. 10.02.2023.	Martyna Grzędzicka
12	PGE Dystrybucja RE Krosno elektroniczny	Stanowisko pozytywne Prace ziemne w pobliżu istniejącej sieci elektroenertycznej prowadzić ręcznie. Skrzyżowania z siecią elektroenergetyczna podlegają protokolarnemu odbiorowi przez pracowników RE Krosno. Projekt techniczny dotyczący przebudowy linii WN-110kV uzgodnić w PGE Dystrybucja SA Oddział Rzeszów, a Projekt techniczny dotyczący przebudowy i zabezpieczenia sieci SN i nN uzgodnić w RE Krosno	Wojciech Gaj
13	PGNiG S.A.Oddział w Sanoku elektroniczny	Stanowisko pozytywne Uzgodniono bez uwag.	Jan Dubiel

Treść protokołu została uzgodniona z osobami, które uczestniczyły w naradzie wyłącznie za pomocą środków komunikacji elektronicznej.

Z upoważnienia
Marek Książko

Dokument podpisany przez MAREK KSIĄŻKO
Data: 2023.09.26 15:04:15 CEST

.....
Podpis przewodniczącego narady

POUCZENIE:

1. Przedstawiciele instytucji zostali zawiadomieni o sposobie, terminie i miejscu przeprowadzenia narady koordynacyjnej zgodnie z ustawą Prawo geodezyjne i kartograficzne (t.j. Dz. U. z 2020 r. poz.2052 z późn. zm.). W myśl art. 28b ust. 3 pkt 4 tej ustawy w naradzie koordynacyjnej mogą wziąć udział również inne podmioty, które mogą być zainteresowane rezultatami narady koordynacyjnej, w szczególności zarządzające terenami zamkniętymi, w przypadku sytuowania części projektowanych sieci na tych terenach.
2. Niniejsze uzgodnienie wykonano w oparciu o treść mapy zasadniczej, która może nie zawierać projektów wszystkich urządzeń podziemnych nie podlegających uzgodnieniu na mocy art. 28b ust. 2 ustawy Prawo geodezyjne i kartograficzne (t.j. Dz. U. z 2020 r. poz.2052 z późn. zm.) lub złożonych na naradę, a które nie uzyskały jednomyślnej pozytywnej opinii.
3. Znaki geodezyjne, urządzenia zabezpieczające te znaki oraz budowle triangulacyjne podlegają ochronie w myśl art. 15 ustawy Prawo geodezyjne i kartograficzne (t.j. Dz. U. z 2020 r. poz.2052 z późn. zm.).

Dokument wygenerował(a): Marek Książko, dn. 26-09-2023 14:55:58
Jeżeli dokument jest wystawiony elektronicznie, to nie wymaga podpisu analogowego ani pieczęci, lecz wymaga podpisu elektronicznego.
Uwaga: podpis elektroniczny jest niewidoczny – można go zweryfikować tylko odpowiednim programem

Urząd Miasta Krosna

38-400 Krosno, ul. Lwowska 28a, tel. 13 436 75 43, fax. 13 436 28 65
e-mail: um@um.krosno.pl http://www.krosno.pl

KSL.7012.6.2023.KZ

Krosno, dn. 07.03.2023 r.

WARUNKI TECHNICZNE
ODPROWADZENIA WÓD DESZCZOWYCH

Inwestor:

Prezydent Miasta Krosna
ul. Lwowska 28a
38-400 Krosno

Nazwa i adres inwestycji : Rozbudowa publicznej drogi gminnej Nr 119652R wraz z budową odcinka drogi gminnej łączącą drogę gminną Nr 119652R z ul. Zieloną w Krośnie

Odpowiadając na złożony wniosek o wydanie warunków technicznych przyłączenia do sieci kanalizacji deszczowej z dnia 03.03.2023 r. w sprawie warunków technicznych na odprowadzenie wód opadowych, Wydział Komunalny, Ochrony Środowiska i Gospodarki Lokalami Urzędu Miasta Krosna informuje:

1. Do odprowadzania wód opadowych z powierzchni, dróg i chodników projektowanego łącznika łączącą drogę gminną Nr 119652R z ul. Zieloną w Krośnie wykonać budowę sieci kanalizacji deszczowej umożliwiającej odprowadzenie wód deszczowych do kolektora głównego zlokalizowanego w ul. Stapińskiego.
2. Budowę odcinka sieci kanalizacji należy zaprojektować do istniejącej kanalizacji deszczowej rurami PE lub PP SN8. Miejsce wpięcia pokazano na załączniku mapowym, oznaczonym kolorem zielonym. Przepusty pod drogą wykonać z rur PE lub PP klasy SN12.
3. Włączenie do kanalizacji deszczowej należy wykonać przy zachowaniu wymaganych warunków NDS - Najwyższych Dopuszczalnych Substancji dla zanieczyszczeń w wodach opadowych lub roztopowych które wynoszą:
   - zawiesina ogólna -100 mg/l i poniżej
   - węglowodory ropopochodne - 15 mg/l i poniżej
4. Materiały zastosowane do budowy sieci i przyłączy muszą spełniać warunki określone w odpowiednich normach oraz posiadać atesty, aprobaty techniczne i certyfikaty dopuszczające do stosowania w budownictwie.
5. Odprowadzenie wód deszczowych do istniejącego kanału kd1500 mm należy wykonać przez:

5.1 Wykonanie analizy hydrologiczno-hydraulicznej umożliwiającej odprowadzenie wód deszczowych do odbiornika z uwzględnieniem całkowitej zlewni.

5.2 Na powyższy zakres inwestycji uzyskać pozwolenie wodnoprawne w Państwowym Gospodarstwie Wodnym Wody Polskie.

6. Na wykonanie robót w pasie drogowym należy uzyskać zgodę Wydziału Drogownictwa Urzędu Miasta Krosna.
7. Na studzienkach rewizyjnych lokalizowanych, w pasie dróg wewnętrznych i parkingach zastosować włazy żeliwne i pierścienie odciążające, przystosowane do obciążenia ruchu wewnętrznego.
8. Na powyższą inwestycję należy opracować projekt przez osobę posiadającą odpowiednie uprawnienia projektowe w specjalności instalacyjnej bez ograniczeń w zakresie sieci, instalacji i urządzeń kanalizacyjnych zgodnie z wymaganiami Prawa Budowlanego.
9. Studnie wpustów ulicznych, na parkingach i drogach wyposażyć w osadniki gromadzenia zanieczyszczeń stałych- głębokość osadnika min. 1,0 m od wylotu przyłączenia. Podłączenie wpustów należy wykonać rurami PP, PE lub PCV średnicy 200 [mm] z min. spadkiem Rdk 2%.
10. Trasę projektowanej kanalizacji deszczowej należy uzgodnić na naradzie koordynacyjnej Zespołu ds. koordynacji sytuowania projektowanych sieci uzbrojenia terenu dla Miasta Krosna w Grodzkim Ośrodku Dokumentacji Geodezyjnej i Kartograficznej w Krośnie.
11. Inwestor zobowiązany jest uzgodnić branżowo projekt budowlano wykonawczy w Wydziale Gospodarki Komunalnej, Ochrony Środowiska i Gospodarki Lokalami Urzędu Miasta Krosna. Uzgodnienie następuje w formie klauzuli umieszczonej na **oryginale** rysunku planu zagospodarowania terenu uzgodnionym na naradzie koordynacyjnej w Grodzkim Ośrodku Dokumentacji Geodezyjnej i Kartograficznej w Krośnie.
12. Roboty budowlane wykonywać może firma lub osoba posiadająca odpowiednie uprawnienia budowlane.
13. Po zakończeniu budowy kanalizacji deszczowej Inwestor zobowiązany jest zlecić inwentaryzację powykonawczą uprawnionemu geodecie.
14. Zakończenie robót budowlanych należy zgłosić w Wydziale Gospodarki Komunalnej, Ochrony Środowiska i Gospodarki Lokalami celem odbioru.

Z up. PREZYDENTA
Bartłomiej Bieszczad
Kierownik Referatu Komunalnego
w Wydziale Komunalnym, Ochrony Środowiska
i Gospodarki Lokalami

Otrzymują:
1. Adresat
2. A/a
3. Projekt - Consulting
ul. Okulickiego 18 lok. 9
35-222 Rzeszów

Dokument bez mocy prawnej.

Wyrys z miejscowego planu zagospodarowania przestrzennego

7-03-2023

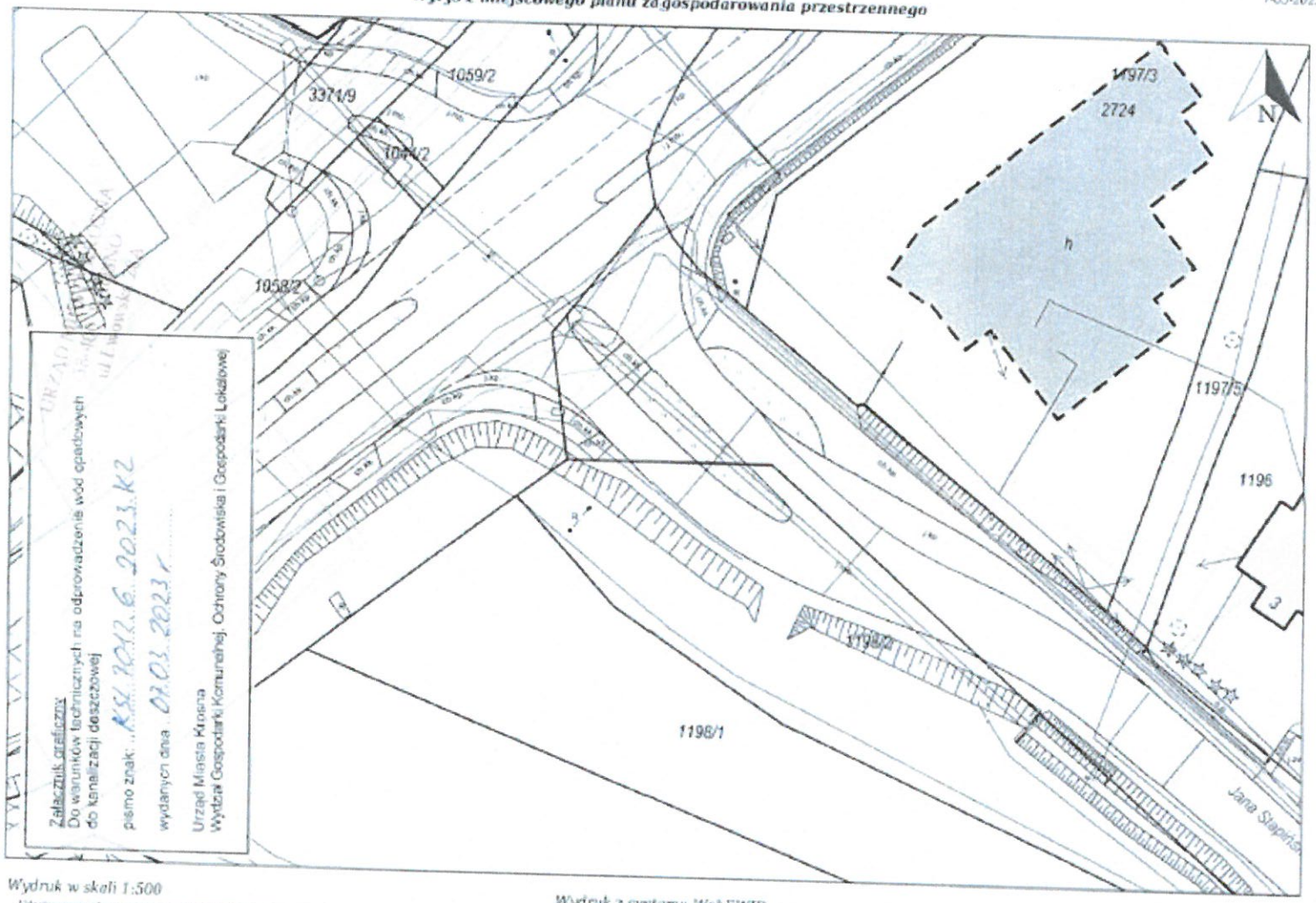

Załącznik graficzny
Do warunków technicznych na odprowadzenie wód opadowych do kanalizacji deszczowej
pismo znak: KSI.7012.6.2023.KZ
wydanych dnia: 07.03.2023 r.
Urząd Miasta Krosna
Wydział Gospodarki Komunalnej, Ochrony Środowiska i Gospodarki Lokalowej

Wydruk w skali 1:500

Wydruk z systemu WebEWID

Sporządził: tylko podgląd

Udostępnione informacje nie są dokumentem w postępowaniach administracyjnych i innych. Materiały zawierające informacje z ewidencyjnego zasobu geodezyjnego i kartograficznego (w tym dane z operatu ewidencji gruntów i budynków Urzędu Miasta Krosna) należy zamawiać w Wydziale Geodezji. Dokumenty zawierające inne informacje przetworzone w Wewnętrznym Portalu Mapowym należy zamawiać w wydziałach merytorycznych, odpowiedzialnych za aktualizację tych danych.

Urząd Miasta Krosna

38-400 Krosno, ul. Lwowska 28a, tel. 013 436 75 43, fax. 013 436 28 65
e-mail: um@um.krosno.pl http://www.krosno.pl

KSL.7012.2.6.1.2023.KZ

Krosno, dnia 01.06.2023 r.

WPŁYNĘŁO
05. 06. 2023
PROJEKT-CONSULTING

Projekt -Consulting
Ul. Okulickiego 18 lok. 9
35-222 Rzeszów

W odpowiedzi na pismo nr L..dz. 09/05//2023-[33] z dnia 10.05.2023 r. w sprawie uzgodnienia koncepcji układu drogowego dla zadania pn. „Rozbudowa publicznej drogi gminnej Nr 119652R wraz z budową odcinka drogi gminnej łączącą drogę gminną Nr 119652R z ul. Zieloną w Krośnie", Wydział Komunalny, Ochrony Środowiska i Gospodarki Lokalami Urzędu Miasta Krosna informuje, że uzgodnienie dokumentacji projektowej nastąpi zgodnie z wydanymi warunkami technicznymi nr KSL.7012.6.2023.KZ z dnia 07.03.2023 r tj. określono w pkt. 15 w którym mowa: „Inwestor zobowiązany jest uzgodnić branżowo projekt budowlano-wykonawczy w Wydziale Gospodarki Komunalnej, Ochrony Środowiska i Gospodarki Lokalami Urzędu Miasta Krosna. Uzgodnienie następuje w formie klauzuli umieszczonej na **oryginale** rysunku planu zagospodarowania terenu uzgodnionym na naradzie koordynacyjnej w Grodzkim Ośrodku Dokumentacji Geodezyjnej i Kartograficznej w Krośnie. W załączniku mapowym do w/w warunków technicznych wskazano miejsce przyłączenia kanalizacji deszczowej zlokalizowanym w pasie drogowym ul. Stapińskiego. Ponadto informujemy, że ingerencja w infrastrukturę sieci kanalizacji deszczowej stanowiącą własność Wojewódzkiego Szpitala Podkarpackiego im. Jana Pawła II, ul. Korczyńska 57, 38-400 Krosno, wymaga zgody i akceptacji Właściciela.

Z up. PRZYDENTA
Bożena Bieszczad
Kierownik Referatu Komunalnego
w Wydziale Komunalnym, Ochrony Środowiska
i Gospodarki Lokalami

Otrzymują:
1. Adresat
2. A/a
3. Wydział Drogownictwa
w/m

Dyrektor
Zarządu Zlewni w Krośnie
Państwowego Gospodarstwa Wodnego
Wody Polskie

RZ.ZUZ.1.4210.164.2023.MC

Krosno, dnia 28 lipca 2023 r.

Stwierdzam, że niniejsza (o)
...nie
...(o)
dnia 28.07.2023
Krosno, dnia .....
Z up. DYREKTORA
Zarządu Zlewni w Krośnie
Kierownik
Działu Zgód Wodnoprawnych
Jerzy Trebunia

DECYZJA

Nr 310/2023/ZUZ

Na podstawie art. 104 ustawy z dnia 14 czerwca 1960 r. *Kodeks postępowania administracyjnego* (Dz.U. z 2023 r. poz. 775 ze zm. – dalej Kpa), art. 389 pkt 1 i pkt 6, art. 397 ust. 3 pkt 2, art. 400, art. 401, art. 403 ustawy z dnia 20 lipca 2017 r. *Prawo wodne* (Dz.U. z 2022 r. poz. 2625 ze zm. – dalej Prawo wodne), po rozpatrzeniu wniosku Pana Michała Hul, reprezentującego Prezydenta Miasta Krosna w sprawie wydania pozwoleń wodnoprawnych w zakresie *wykonania urządzeń wodnych* oraz *usługi wodnej*, realizowanych w ramach zadania pn.: „Rozbudowa publicznej drogi gminnej nr 119652R wraz z budową odcinka drogi gminnej łączącej drogę gminną nr 119652R z ul. Zieloną w Krośnie" w oparciu o przedłożony operat wodnoprawny i po przeprowadzeniu postępowania administracyjnego

orzekam

I. **Udzielam Prezydentowi Miasta Krosna, ul. Lwowska 28a, 38-400 Krosno** pozwoleń wodnoprawnych na:

1. *Wykonanie urządzeń wodnych*, obejmujące budowę wylotu kanalizacji deszczowej, służących do wprowadzania wód opadowych lub roztopowych do urządzenia wodnego, o następujących parametrach:
   - włączenie wylotu kanalizacji deszczowej do zabudowanego odcinka rowu, poprzez wykonanie studni (ozn. D3) o średnicy 2500 mm
   - rzędna dna studni 266,47 m n.p.m.;
   - średnica wylotu 315 mm
   - rzędna dna wylotu 266,89 m n.p.m.;
   - działka nr ewid. 1198/2, obręb 0006 Krościenko Niżne, gm. Miasto Krosno;
   - współrzędne w geodezyjnym układzie odniesienia:

     X- 5507017.97 Y- 7556550.51;

2. *Usługi wodne*, obejmujące odprowadzanie wód opadowych lub roztopowych ujętych w zamknięty system kanalizacji deszczowej do urządzeń wodnych, poprzez wylot kanalizacji deszczowej wymieniony w pkt I.1. niniejszej decyzji, gdzie:
   - powierzchnia zlewni:

     rzeczywista $F_{całk.}$ = 2,6989 ha,

     zredukowana $F_{zred.}$ = 1,44 ha,
   - maksymalna ilość wód opadowych lub roztopowych: Q_{max} = 0,03562 m^3/s,
   - średnia ilość wód opadowych lub roztopowych: $Q_{śr.\ rocz.}$ = 9360 m^3/rok,

- rodzaj urządzeń do retencjonowania wody z terenów uszczelnionych i ich pojemność:
  zbiorniki retencyjne o pojemności **508,68 m³**;
  retencja kanałowa – pojemność kanałów **66,67 m³**;
- stosunek pojemności urządzeń do retencjonowania wody z terenów uszczelnionych do rocznego odpływu z terenów uszczelnionych **575,35/9360**;
- najwyższe dopuszczalne wartości substancji zanieczyszczających zawarte, w odprowadzanych do odbiornika, wodach opadowych lub roztopowych:

zawiesina ogólna -	*poniżej*	*100 mg/l*
węglowodory ropopochodne -	*poniżej*	*15 mg/l*

II. Pozwoleń wodnoprawnych udzielam z zastrzeżeniem dopełnienia następujących warunków:

1. Pozwolenia wodnoprawne udzielone niniejszą decyzją są ważne wyłącznie w przypadku realizacji planowanego zamierzenia inwestycyjnego w oparciu o zapis ustawy z dnia 10 kwietnia 2003 r. o szczególnych zasadach przygotowania i realizacji inwestycji w zakresie dróg publicznych (Dz.U. z 2023 r. poz. 162).
2. Przed przystąpieniem do realizacji inwestycji Inwestor powinien zapoznać Wykonawcę robót z treścią operatu i pozwolenia wodnoprawnego.
3. Prace wykonać zgodnie przedłożoną dokumentacją i z zakresem przewidzianych do wykonania robót wymienionym w tym pozwoleniu wodnoprawnym, a także zgodnie z obowiązującymi w tym zakresie normami i przepisami prawa oraz sztuką inżynierską.
4. Wszelkie szkody powstałe w wyniku realizacji inwestycji Inwestor usunie na własny koszt.
5. Podczas prac budowlanych nie dopuścić do zanieczyszczenia wód powierzchniowych i podziemnych substancjami, ściekami i odpadami powstającymi w związku z realizowanymi pracami.
6. Po zakończeniu prac teren w zasięgu inwestycji należy uporządkować.
7. Realizacja inwestycji nie może doprowadzić do zmiany stosunków wodnych w skali mogącej spowodować szkody dla gruntów sąsiednich.
8. Należy utrzymywać jakość odprowadzanych wód opadowych lub roztopowych na poziomie odpowiadającym wymogom określonym w rozporządzeniu wydanym na podstawie art. 99 ust. 1 pkt 4 ustawy Prawo wodne.
9. Prawidłowe utrzymanie urządzeń wodnych wraz z bieżącą konserwacją i zapewnieniem ich drożności należy do jego użytkownika, którym w dniu wydania decyzji jest wnioskodawca.
10. Do odbiornika, mogą być odprowadzane wyłącznie wody opadowe lub roztopowe w ilości określonej niniejszym pozwoleniem. Każda zmiana ilości odprowadzanych wód opadowych lub roztopowych wymaga uzyskania pozwolenia wodnoprawnego.

III. Nie ustalono czasu obowiązywania pozwolenia wodnoprawnego na wykonanie urządzeń wodnych, zgodnie z art. 400 ust. 6 Prawa wodnego.

IV. Pozwolenie wodnoprawne na usługę wodną, o której mowa w pkt **I.2.** sentencji decyzji **udzielam na okres 30 lat liczone od dnia, w którym decyzja stała się ostateczna**.

Uzasadnienie

Pan Michał Hul, reprezentującego Prezydenta Miasta Krosna, ul. Lwowska 28a, 38-400 Krosno, wystąpił z wnioskiem udzielenie pozwolenia wodnoprawnego w zakresie *wykonanie urządzeń wodnych* obejmujących budowę wylotu oraz na *usługę wodną* obejmującą odprowadzanie do urządzeń wodnych - wód opadowych lub roztopowych, realizowanych w ramach zadania pn.: „Rozbudowa publicznej drogi

gminnej nr 119652R wraz z budową odcinka drogi gminnej łączącej drogę gminną nr 119652R z ul. Zieloną w Krośnie".

Do wniosku dołączono operat wodnoprawny w ww. zakresie wraz z opisem prowadzenia zamierzonej działalności niezawierającym określeń specjalistycznych oraz uproszczone wypisy z rejestru gruntów. We wniosku zawarto również informację, że planowana inwestycja będzie realizowana zgodnie z zapisami ustawy z dnia 10 kwietnia 2003 r. o szczególnych zasadach przygotowania i realizacji inwestycji w zakresie dróg publicznych (Dz.U. z 2023 r. poz. 162 ze zm. – dalej ZRID).

Mając powyższe na uwadze w myśl art. 11 d ust. 4 ww. ustawy w sprawach dotyczących zgody wodnoprawnej nie stosuje art. 407 ust. 2 pkt 3 ustawy Prawo wodne.

Po przeanalizowaniu wniosku stwierdzono, że w świetle art. 397 ust. 3 pkt. 2. Ustawy Prawo wodne, Dyrektor Zarządu Zlewni w Krośnie Państwowego Gospodarstwa Wodnego Wody Polskie jest organem właściwym do rozpatrzenia ww. wniosku. Zgodnie z art. 389 pkt 1 i pkt 6 Prawa wodnego, wymagane jest uzyskanie pozwolenia wodnoprawnego na wykonanie urządzeń wodnych oraz na usługi wodne, obejmujące odprowadzanie do urządzeń wodnych – wód opadowych lub roztopowych ujętych w otwarte lub zamknięte systemy kanalizacji deszczowej służące do odprowadzania opadów atmosferycznych.

Zgodnie z art. 400 ust. 7 ustawy Prawo wodne informacja o wszczęciu postępowania administracyjnego została wywieszona na tablicy ogłoszeń: Urzędu Miasta Krosna, Zarządu Zlewni w Krośnie oraz Biuletynie Informacji Publicznej Regionalnego Zarządu Gospodarki Wodnej w Rzeszowie, a wniosek z wraz z dokumentacją do niego załączoną został udostępniony do wglądu stronom. Na podstawie art. 10 § 1 Kpa, powiadomiono strony postępowania o zebraniu materiału dowodowego i możliwości wypowiedzenia się oraz zgłoszenia uwag i wniosków w przedmiotowej sprawie.

Na podstawie dokumentacji, zgromadzonych materiałów oraz przeprowadzonego postępowania administracyjnego ustalono, że w wyniku realizowanego przedsięwzięcia pn.: „Rozbudowa publicznej drogi gminnej nr 119652R wraz z budową odcinka drogi gminnej łączącej drogę gminną nr 119652R z ul. Zieloną w Krośnie" zostanie wykonana m.in. kanalizacja deszczowa zakończona wylotem do zabudowanego odcinka rowu, poprzez projektowaną studzienkę D3.

Teren, na którym realizowana jest inwestycja leży poza zasięgiem obszaru szczególnego zagrożenia powodzią. Obszar inwestycji położony jest w dorzeczu Wisły. Znajduje się na w jednolitej części wód powierzchniowych: „Wisłok od zb. Besko do Czarnego Potoku" (kod RW2000072263337) będącą naturalną częścią wód o złym stanie i zagrożonej ryzykiem nieosiągnięcia celów środowiskowych. Dodatkowo teren przedsięwzięcia znajduje się w obrębie jednolitej części wód podziemnych (JCWPd) o kodzie PLGW2000152. Planowane przedsięwzięcie nie będzie powodowało negatywnego wpływu na wody powierzchniowe i podziemne oraz nie narusza ustaleń planu gospodarowania wodami na obszarze dorzecza Wisły.

W zasięgu oddziaływania przedsięwzięcia brak jest obiektów przyrodniczych i obszarów podlegających ochronie ustanowionych na podstawie ustawy z dnia 16 kwietnia 2004 r. o ochronie przyrody (Dz.U. z 2022 r. poz. 916 ze zm.).

W myśl art. 396 ust. 1 pkt 7 Prawa wodnego pozwolenie wodnoprawne nie może naruszać ustaleń miejscowych planów zagospodarowania przestrzennego, decyzji o warunkach zabudowy i decyzji o ustaleniu lokalizacji inwestycji celu publicznego. W związku z art. 11 d ust. 4 ustawy ZRID, określono w punkcie II niniejszej decyzji warunek nr 1, wobec braku możliwości sprawdzenia zgodności pozwolenia wodnoprawnego z ustaleniami miejscowego planu zagospodarowania przestrzennego, decyzji o warunkach zabudowy lub decyzji o ustaleniu lokalizacji inwestycji celu publicznego.

Pozwolenie wodnoprawne wygasa, jeżeli inwestor w ramach realizacji przedsięwzięcia w zakresie dróg publicznych, linii kolejowych, linii przesyłowych, lotnisk lub lądowisk nie rozpoczął wykonywania urządzeń wodnych w terminie 6 lat od dnia, w którym pozwolenie wodnoprawne na wykonanie tych urządzeń stało się ostateczne (art. 414 ust. 1 pkt 4 Prawa wodnego).

Pozwolenie wodnoprawne nie rodzi praw do nieruchomości i urządzeń wodnych koniecznych do jego realizacji oraz nie narusza prawa własności i uprawnień osób trzecich przysługujących wobec tych nieruchomości i urządzeń (art. 393 ust. 4 Prawa wodnego).

Warunki pozwolenia wodnoprawnego zawarte w pkt. II niniejszej decyzji zostały nałożone w oparciu o wnioski zakładu z uwzględnieniem konieczności zachowania zasad ochrony środowiska i prowadzenia prawidłowej gospodarki wodnej.

Zgodnie z zapisem art. 400 ust. 1 Prawa wodnego, ustalono czas obowiązywania pozwolenia wodnoprawnego na usługę wodną na okres 30 lat liczone od dnia, w którym decyzja stała się ostateczna.

Mając na uwadze powyższe postanowiono orzec jak w osnowie decyzji.

POUCZENIE

1. Od niniejszej decyzji przysługuje stronom prawo wniesienia odwołania do Dyrektora Regionalnego Zarządu Gospodarki Wodnej Wód Polskich w Rzeszowie za pośrednictwem Dyrektora Zarządu Zlewni Wód Polskich w Krośnie w terminie 14 dni od dnia jej doręczenia.
2. W trakcie biegu terminu do wniesienia odwołania strona może zrzec się prawa do wniesienia odwołania wobec organu administracji publicznej, który wydał decyzję.
   Z dniem doręczenia organowi administracji publicznej oświadczenia o zrzeczeniu się prawa do wniesienia odwołania przez ostatnią ze stron postępowania, decyzja staje się ostateczna i prawomocna.
3. Pozwolenie wodnoprawne może być cofnięte lub ograniczone w przypadku wystąpienia uzasadnionych przestanek, wynikających z przepisów art. 415 Prawa wodnego.
4. Pozwolenie wodnoprawne nie zwalnia z obowiązków wynikających z innych przepisów oraz uzyskania niezbędnych prawem decyzji przed przystąpieniem do realizacji przedmiotowych prac.

Z up. DYREKTORA
Zarządu Zlewni w Krośnie

Zastępca Dyrektora
Zarządu Zlewni w Krośnie

Dariusz Folta

*Zgodnie z art. 398 ust. 3 i 8 ustawy z dnia 20 lipca 2017 r. Prawo wodne (Dz. U. z 2022 r. poz. 2625 ze zm.) pobrano opłatę w wys. **500,00 zł** na rachunek bankowy Wód Polskich: 22 1130 1017 0020 1510 6720 0045*

Otrzymują:

1. Prezydent Miasta Krosna, ul. Lwowska 28a, 38-400 Krosno adres do korespondencji:
   – pełnomocnik: Michał Hul Projekt-Consulting, ul. Okulickiego 18 lok. 9, 35-222 Rzeszów
2. Aa

Do wiadomości:

1. PGW Wody Polskie RZGW w Rzeszowie, ul. Hanasiewicza 17b, 35-103 Rzeszów
2. PGW Wody Polskie Nadzór Wodny w Krośnie, ul. Żółkiewskiego 10, 38-400 Krosno
3. Aa. (ZUZ, ZUO)

CZĘŚĆ RYSUNKOWA

Spis rysunków

Rys.1.1	PROJEKT ZAGOSPODAROWANIA TERENU, SKALA 1:500
Rys.1.2	PROJEKT ZAGOSPODAROWANIA TERENU, SKALA 1:500
Rys.1.3	PROJEKT ZAGOSPODAROWANIA TERENU, SKALA 1:500
Rys.1.4	PROJEKT ZAGOSPODAROWANIA TERENU, SKALA 1:500
Rys.2.1	PROFIL KANALZIACJI DESZCZOWEJ, SKALA 1:100500
Rys.2.2	PROFIL KANALZIACJI DESZCZOWEJ, SKALA 1:100500
Rys.3	STUDZIENKA WPUSTOWA BETONOWA DN500
Rys.4	STUDNIA BETONOWA DN1000
Rys.5	STUDNIA BETONOWA DN2000
Rys.6	STUDNIA BETONOWA DN2500
Rys.7	SCHEMAT UŁOŻENIA RUR KANALIZACYJNYCH W WYKOPIE
Rys.8	SCHEMAT MONTAŻOWY RURY OSŁONOWEJ
Rys.9	SCHEMAT MONTAŻOWY SZALUNKÓW SYSTEMOWYCH
Rys.10	STUDNIA EKSCENTRYCZNA DN1200

W obszarze oznaczonym linią ..... mapa może służyć do celów projektowych

Mapa zasadnicza wykonana w wariancie/wariantach: Mapa zasadnicza obejmuje aktualizację istniejącej mapy zasadniczej w zakresie: Mapa zasadnicza została wykonana na podstawie aktualnych pomiarów sytuacyjno wysokościowych. Mapa zasadnicza jest mapą w układzie współrzędnych "Krosno". Mapa aktualna na dzień: 31.08.2023

Uwaga! Nie wolno na dokonywać na terenie w terenie innych nie wskazanych na ortofotomapie mapie urządzeń podziemnych, które nie zostały zgłoszone do inwentaryzacji lub o którym brak jest informacji o istnieniu takowych.

Układ współrzędnych XY: 2000, strefa: strefa 6 Układ wysokościowy: PL-EVRF2007-NH

skala 1:500

Godło	7.117.28.11.1, 1.1, 1.2, 2.1, 3.3, 3.4
Obręb	Krakowska Niżna [0008]
Miasto	m.Krosno [1861011_1]
Lis.nr/	1734/0:0747/2023
Nr zgłoszenia	G.6445.30.2023

Obowiązek, to operat techniczny zawierający rezultaty prac geodezyjnych, w wyniku których zostały zmienione osnowa pozioma lub wysokościowa, bądź zmieniono treść mapy zasadniczej.

Organ wydający dokumentację: PREZYDENT W KROSNIE

Wykonawca prac geodezyjnych: G.6445.30.2023

Wykonawca prac geodezyjnych: DEPGAR s.c. Piotr Litwosz i Tomasz Litwosz 38-400 Krosno

Imię i nazwisko oraz numer uprawnień geodezyjnych osoby odpowiedzialnej za prace geodezyjne: mgr inż. PIOTR LITWOSZ G.6445.701.2023, 2.464.19.2023

Imię i nazwisko oraz numer uprawnień geodezyjnych osoby sporządzającej mapę: mgr inż. PIOTR LITWOSZ G.6445.701.2023, 2.464.19.2023

Data i podpis Wykonawcy

"GEOPLAN" s.c.
Piotr Litwosz i wspólnicy
38-458 CHORZKÓWKA nr 164
BO.BCO: 38-400 Krosno, ul.Grodzka 26
tel./fax: (13) 43 651 19, kom. 0-602 572 735
NIP 684-22-34-517 REGON 370007904

mgr inż. PIOTR LITWOSZ
geodeta uprawniony

Krosno, dnia 31.08.2023 r.
mgr inż. Piotr Litwosz, Ul. Grodzka 26
upr. proc.bibliotekar Okręgowej Izby

W obszarze oznaczonym linią ..... mapa może służyć do celów projektowych

Mapa zasadnicza wykonana w wariancie/wariantach: Mapa zasadnicza obejmuje aktualizację istniejącej mapy zasadniczej w zakresie: Mapa zasadnicza została wykonana na podstawie aktualnych pomiarów sytuacyjno wysokościowych. Mapa zasadnicza jest mapą w układzie współrzędnych "Krosno". Mapa aktualna na dzień: 28.04.2023 r.

Uwaga! Nie wolno na dokonywać na terenie w terenie innych nie wskazanych na ortofotomapie mapie urządzeń podziemnych, które nie zostały zgłoszone do inwentaryzacji lub o którym brak jest informacji o istnieniu takowych.

Układ współrzędnych XY: 2000, strefa: strefa 6 Układ wysokościowy: PL-EVRF2007-NH

skala 1:500

Godło	7.117.28.11.1, 1.1, 1.2, 2.1, 3.3, 3.4, 11.1, 4
Obręb	Krakowska Niżna [0008]
Miasto	m.Krosno [1861011_1]
Lis.nr/	1736/0:0453/2023
Nr zgłoszenia	G.6445.300.2023

Obowiązek, to operat techniczny zawierający rezultaty prac geodezyjnych, w wyniku których zostały zmienione osnowa pozioma lub wysokościowa, bądź zmieniono treść mapy zasadniczej.

Organ wydający dokumentację: PREZYDENT W KROSNIE

Wykonawca prac geodezyjnych: G.6445.300.2023

Wykonawca prac geodezyjnych: DEPGAR s.c. Piotr Litwosz i Tomasz Litwosz 38-400 Krosno

Imię i nazwisko oraz numer uprawnień geodezyjnych osoby odpowiedzialnej za prace geodezyjne: mgr inż. PIOTR LITWOSZ G.6445.701.2023, 2.464.19.2023

Imię i nazwisko oraz numer uprawnień geodezyjnych osoby sporządzającej mapę: mgr inż. PIOTR LITWOSZ G.6445.701.2023, 2.464.19.2023

Data i podpis Wykonawcy

"GEOPLAN" s.c.
Piotr Litwosz i wspólnicy
38-458 CHORZKÓWKA nr 164
BO.BCO: 38-400 Krosno, ul.Grodzka 26
tel./fax: (13) 43 651 19, kom. 0-602 572 735
NIP 684-22-34-517 REGON 370007904

mgr inż. PIOTR LITWOSZ
geodeta uprawniony

Krosno, dnia 28.04.2023 r.
mgr inż. Piotr Litwosz, Ul. Grodzka 26
upr. proc.bibliotekar Okręgowej Izby

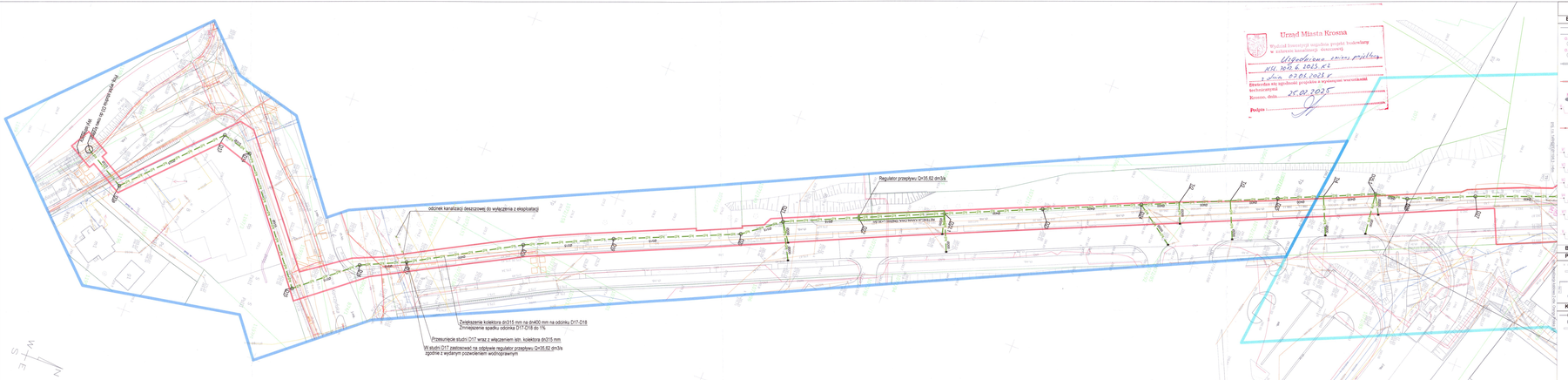

Urząd Miasta Krosna
Wydział Inwestycji miejskich projekt budowlany
w zakresie branży sanitarnej
uzgodniono z uwagami projektanta
KN 1611.6.2025.KZ
z dnia 03.01.2025 r.
Stwierdza się zgodność projektu z wymaganiami wynikającymi z uzgodnień
technicznych
Krosno, dnia 20.01.2025 r.
Podpis

Legenda:

Branża elektryczna:

- proj. sieć kablowa oświetlenia drogowego
- Projektowana rdz pojdni
- proj. latarnie sieci oświetlenia drogowego (izbwód zas. ul. Konopnickiej)
- proj. latarnie sieci oświetlenia drogowego (izbwód zas. ul. Zielona)
- proj. rury ochronne: ø110 na kablach SN(elektrowód) i nN oraz ø160 na kablach SN (długość wg skal)
- proj. rury ochronne dwudzielne: ø110 na kablach nN oraz ø160 na kablach SN (długość wg skal)
- proj. mufy na kablach elektroenergetycznych
- istniejąca odcinki linii kablowej niskiego i średniego napięcia do likwidacji
- rozbiórka linii kablowych oświetleniowych i elektroenergetycznych
- rozbiórka latarni oświetleniowych
- projektowany odcinek linii kablowej średniego napięcia po nowej trasie
- projektowany odcinek linii kablowej średniego napięcia po nowej trasie
- projektowany odcinek linii kablowej średniego napięcia po tej samej trasie istn.kabla średniego napięcia
- projektowany odcinek linii kablowej średniego napięcia po tej samej trasie istn.kabla średniego napięcia
- projektowany odcinek linii kablowej średniego napięcia wzdłuż "Szpital Wojewódzki a ziązek kablowe ZK-DN nr 44 Krosno Zielona" (wlas. PGE Dystrybucja RE Krosno) po nowej trasie
- projektowane odcinki linii kablowej niskiego napięcia

Branża telekomunikacyjna:

Przebudowa kolizji:

- Likwidacja istniejącej infrastruktury telekomunikacyjnej
- Proj. rury ochronne dwudzielne na istn. rurach kan. kablowej (typ rury i długość wg opisu)
- Proj. kanalizacja kablowa / rurociąg kablowy - wg. opisu
- proj. studnia kablowa (typ wg opisu)

Kanał technologiczny

- Proj. kanał technologiczny
- Proj. studnia kablowa typu SK-2
- Proj. rura ochronna

Legenda:

Branża drogowa:

- Linia rozgraniczająca teren inwestycji
- Projektowana oś jezdni
- Projektowany krawężnik
- Projektowany krawężnik obniżony
- Projektowane obrzeże betonowe
- Projektowany krawężnik łączący
- Projektowana opaska żwirnia chodnika
- Projektowana krawędź zjazdu w ciągu chodnika lub ścieżki pieszo-rowerowej
- Projektowana jezdnia
- Projektowana chodnik z kostki betonowej
- Projektowana ścieżka pieszo-rowerowa z kostki betonowej
- Projektowana zwierzenia - opaska z kostki betonowej
- Projektowane zjazdy bitumiczne
- Projektowane zjazdy z kostki betonowej
- Projektowane zjazdy w ciągu ścieżki pieszo-rowerowej z elektroenergetycznych
- Projektowana miejsca postojowe z kostki betonowej
- Projektowana zieleńce
- Projektowa zieleń ozdobczowa
- Proj. nawierzchnia żużlowa - kostka kamienna drobnowymiarowa

Branża sanitarna:

Kanalizacja deszczowa:

- Projektowana kanalizacja deszczowa
- D.. Projektowana studnia betonowa
- K.. Projektowana studnia wpustowa DN600
- istniejąca kanalizacja deszczowa kd1500

Sieć wodociągowa:

- proj. przebudowa sieci wodociągowej
- proj. rura ochronna
- X.. rozbiórka sieci wodociągowej
- proj. zasuwa wodociągowa

Sieć gazowa:

- X.. rozbiórka istniejącej sieci gazowej
- proj. przebudowa gazociągu średniego ciśnienia dn40 z rur PE na gazociąg dn63 z rur PE100 SDR11 na długości 37,0m wraz z montażem rury osłonowej PE.O.1) dn160 na długości 12,0m
- proj. przebudowa gazociągu średniego ciśnienia dn40 z rur PE na gazociąg dn40 z rur PE100 SDR11 na długości 18,5m
- proj. przebudowa gazociągu średniego ciśnienia dn40 z rur stalowych na gazociąg DN20 z rur stalowych na długości 2,0m
- PG proj. punkt gazowy
- proj. podgazowa z istniejącą instalacją gazową, wg obrębnego opracowania

Prezydent Miasta Krosna
Wydział Inwestycji Miejskich
GARDEROBIANIA
Szef przedmiarowi narady
Szef/Inspektor przetwarzania
na pomocą środków
elektronicznych
dokumentowej w dniu 23 09 2023
Z up. Prezydenta
Marek Kraśko
PODSEKRETARZ STANU
KIEROWNICTWA

Dokument podpisany przez MARCIN KRAJEWSKI
Data: 2023.09.26 14:52:11 CEST

Jednostka projektowa:	PROJEKT ul. Okulickiego 18 lok. 9 35-222 Rzeszów biuro@projekt-consulting.pl 695 648 280
Inwestor:	Prezydent Miasta Krosna ul. Lwowska 28a, 38-400 Krosno
Nazwa obiektu budowlanego:	Rozbudowa publicznej drogi gminnej Nr 119652R wraz z budową odcinka drogi gminnej łączącej drogę gminną Nr 119652R z ul. Zielona w Krośnie
Adres obiektu budowlanego:	woj. podkarpackie, m. Krosno ul. Zielona, Konopnickiej
Tytuł rysunku:	Projekt zagospodarowania terenu
Etap:	PROJEKT WYKONAWCZY

Funkcja	Imię i nazwisko	Numer uprawnień	Podpis
Branża sanitarna			
Projektant	mgr inż. Szymon Dyrda	PDK/0161/POOS/11	
Sprawdzający	mgr inż. Artur Sing-Hnatek	PDK/0284/POOS/11	
Opracowujący	mgr inż. Damian Zachowski		

Branża: sanitarna

Data: wrzesień 2023	skala: 1:500	Nr rysunku:	1.1

W obszarze oznaczonym linią ....
niniejsza mapa może służyć do celów projektowych

Mapa została wykonana z ustaleniem/bez ustalenia obciążeń służebnościami gruntowymi. Mapa nie zawiera użytków /zawiera użytki ...., które nie są ujawnione w ewidencji gruntów. Projektowane sieci i budowle wyróżniono jednym kolorem (fioletowym). Mapa aktualna na dzień: 28.04.2023 r.
Uwaga! Nie wyklucza się istnienia w terenie innych nie wykazanych na niniejszej mapie urządzeń podziemnych, które nie zostały zgłoszone do inwentaryzacji lub o których brak jest informacji w instytucjach branżowych.

Układ współrzędnych XY: 2000, wysok. (H): "EVRF2007-NH"

skala 1:500

Godło 7.117.28.11.1.1; 11.1.2; 11.1.3; 11.1.4
Obręb Krościenko Niżne [0006]
Miasto m.Krosno [186101_1]
L.ks.rob 17340-0345/2023
Nr zgłoszenia G.6640.360.2023

"GEOPLAN" s.c.
Piotr Liwosz i wspólnicy
38-458 CHORKÓWKA nr 164
BIURO: 38-400 Krosno, ul.Grodzka 26
tel./fax: (13) 43 651 19, kom. 0-602 572 735
NIP 684-22-34-517 REGON 370507904

mgr inż. PIOTR LIWOSZ
geodeta uprawniony
świadectwo upr. nr 17349 zakres 1,2
wyd. przez Głównego Geodetę Kraju

Data i podpis Wykonawcy

Oświadczam, że operat techniczny zawierający rezultaty prac geodezyjnych, w wyniku których powstał niniejszy dokument uzyskał pozytywny wynik weryfikacji. Jestem świadomy odpowiedzialności karnej za złożenie fałszywego oświadczenia	
Organ służby geodezyjnej, który otrzymał zgłoszenie prac geodezyjnych	PREZYDENT M.KROSNA
Identyfikator zgłoszenia prac geodezyjnych	G.6640.360.2023
Wykonawca prac geodezyjnych	GEOPLAN s.c. Piotr Liwosz i wspólnicy 38-458 Chorkówka 164
Imię i nazwisko oraz numer uprawnień zawodowych kierownika prac geodezyjnych	Piotr Liwosz Nr uprawnień 17349
Nr i data sporządzenia dokumentu zawierającego wynik pozytywnej weryfikacji	G.6640.360.2023_5571 z 25.05.2023r.

mgr inż. PIOTR LIWOSZ
geodeta uprawniony
świadectwo upr. nr 17349 zakres 1,2
wyd. przez Głównego Geodetę Kraju

Legenda:

Branża elektryczna:

- proj. sieci kablowe oświetlenia drogowego
- proj. sieci kablowe elektroenergetyczne
- proj. latarnie sieci oświetlenia drogowego (obwód zas. ul. Korczyńska)
- proj. latarnie sieci oświetlenia drogowego (obwód zas. ul. Zielona)
- proj. rury ochronne: d110 na kablach oświetleniowych i nN oraz d160 na kablach SN (długość wg skali)
- proj. rury ochr. dwudzielne: d110 na kablach nN oraz d160 na kablach SN (długość wg skali)
- proj. mufy na kablach elektroenergetycznych
- istniejące odcinki linii kablowej niskiego i średniego napięcia do likwidacji
- rozbiórka linii kablowych oświetleniowych i elektroenergetycznych
- rozbiórka latarni oświetleniowych
- projektowany odcinek linii kablowej średniego napięcia po nowej trasie
- projektowany odcinek linii kablowej średniego napięcia po nowej trasie
- projektowany odcinek linii kablowej średniego napięcia po tej samej trasie istn.kabla średniego napięcia
- projektowany odcinek linii kablowej średniego napięcia po tej samej trasie istn.kabla średniego napięcia
- projektowany odcinek linii kablowej średniego napięcia relacji "Szpital Wojewódzki a złącze kablowe ZK-SN nr 44 Krosno Zielona" (włas. PGE Dystrybucja RE Krosno) po nowej trasie
- projektowane odcinki linii kablowej niskiego napięcia

Branża telekomunikacyjna:

Przebudowa kolizji:

- Likwidacja istniejącej infrastruktury telekomunikacyjnej
- Proj. rury ochronne dwudzielne na istn. rurach kan. kablowej (typ rury i długość wg opisu)
- Proj. kanalizacja kablowa / rurociąg kablowy - wg. opisu
- Proj. studnia kablowa (typ wg opisu)

Kanał technologiczny

- Proj. kanał technologiczny
- Proj. studnia kablowa typu SK-2
- Proj. rura ochronna

Legenda:

Branża drogowa:

- Linie rozgraniczające teren inwestycji
- Projektowana oś jezdni
- Projektowany krawężnik
- Projektowany krawężnik obniżony
- Projektowane obrzeże betonowe
- Projektowany krawężnik leżący
- Projektowana opaska ziemna chodnika
- Projektowana krawędź zjazdu w ciągu chodnika lub ścieżki pieszo-rowerowej
- Projektowana jezdnia
- Projektowane chodniki z kostki betonowej
- Projektowana ścieżka pieszo-rowerowa z kostki betonowej
- Projektowane utwardzenia - opaska z kostki betonowej
- Projektowane zjazdy bitumiczne
- Projektowane zjazdy z kostki betonowej
- Projektowane zjazdy w ciągu ścieżki pieszo-rowerowej
- Projektowane miejsca postojowe z kostki betonowej
- Projektowane zieleńce
- Projektowana zatoka autobusowa
- Proj. nawierzchnia zabruku - kostka kamienna drobnowymiarowa

Branża sanitarna:

Kanalizacja deszczowa:

- kd Projektowana kanalizacja deszczowa
- D... Projektowana studnia betonowa
- K... Projektowana studnia wpustowa DN500
- kd1500 Istniejąca kanalizacja deszczowa kd1500

Sieć wodociągowa:

- proj. przebudowa sieci wodociągowej
- proj. rura ochronna
- rozbiórka sieci wodociągowej
- proj. zasuwa wodociągowa

Sieć gazowa:

- rozbiórka istniejącej sieci gazowej
- g1 proj. przebudowa gazociągu średniego ciśnienia dn40 z rur PE na gazociąg dn63 z rur PE100 SDR11 na długości 37,0m wraz z montażem rury osłonowej (R.O.1) dn125/7,1 PE100 SDR17,6 L=9,0 m
- g3 proj. przebudowa gazociągu średniego ciśnienia dn40 z rur PE na gazociąg dn40 z rur PE100 SDR11 na długości 16,5m
- g4 proj. przebudowa gazociągu średniego ciśnienia DN20 z rur stalowych na gazociąg DN20 z rur stalowych na długości 2,0m
- PG proj. punkt gazowy
- g5 proj. połączenie z istniejącą instalacją gazową, wg odrębnego opracowania

Prezydent Miasta Krosna
Dokumentacja projektowa nr G.6630.90.2023.L
była przedmiotem narady koordynacyjnej przeprowadzonej za pomocą środków komunikacji elektronicznej zakończonej w dniu: 21-09-2023
Z up. Prezydenta
Marek Książko
PRZEWODNICZĄCY NARADY KOORDYNACYJNEJ

Dokument podpisany przez MAREK KSIĄŻKO
Data: 2023.09.26 14:52:11 CEST

Jednostka projektowa:
PROJEKT CONSULTING
ul. Okulickiego 18 lok. 9
35-222 Rzeszów
biuro@projekt-consulting.pl
695 648 280

Inwestor: Prezydent Miasta Krosna
ul. Lwowska 28a, 38-400 Krosno

Nazwa obiektu budowlanego:
Rozbudowa publicznej drogi gminnej Nr 119652R wraz z budową odcinka drogi gminnej łączącej drogę gminną Nr 119652R z ul. Zieloną w Krośnie

Adres obiektu budowlanego:
woj. podkarpackie, m. Krosno
ul. Zielona, Korczyńska

Tytuł rysunku: Projekt zagospodarowania terenu

Etap: PROJEKT WYKONAWCZY

Funkcja	Imię i nazwisko	Numer uprawnień	Podpis
	Branża sanitarna:		
Projektant	mgr inż. Szymon Dyląg	PDK/0181/POOS/11	
Sprawdzający	mgr inż. Kinga Strigl-Ambicka	PDK/0094/POOS/17	
Opracowujący	mgr inż. Damian Zajchowski		
Branża: sanitarna		Numer projektu: 033	Numer rysunku: 1.2
Data: wrzesień 2023	skala: 1:500		

W obszarze oznaczonym linią ....
niniejsza mapa może służyć do celów projektowych
Mapa została wykonana z ustaleniem/bez ustalenia obciążeń służebnościami gruntowymi. Mapa nie zawiera użytków /zawiera użytki .... które nie są ujawnione w ewidencji gruntów. Projektowane sieci i budowle wyróżniono jednym kolorem (fioletowym). Mapa aktualna na dzień: 28.04.2023 r.
Uwaga! Nie wyklucza się istnienia w terenie innych nie wykazanych na niniejszej mapie urządzeń podziemnych, które nie zostały zgłoszone do inwentaryzacji lub o których brak jest informacji w instytucjach branżowych.

Układ współrzędnych XY: 2000, wysok. (H): "EVRF2007-NH"
skala 1:500

Godło: 7.117.28.11.1.1; 11.1.2; 11.1.3; 11.1.4
Obręb: Krościenko Niżne [0006]
Miasto: m.Krosno [186101_1]
L.ks.rob: 17340-0345/2023
Nr zgłoszenia: G.6640.360.2023

"GEOPLAN" s.c.
Piotr Liwosz i wspólnicy
38-458 CHORKÓWKA nr 164
BIURO: 38-400 Krosno, ul.Grodzka 26
tel./fax: (13) 43 651 19, kom. 0-602 572 735
NIP 684-22-34-517 REGON 370507904

mgr inż. PIOTR LIWOSZ
geodeta uprawniony
świadectwo upr. nr 17349 zakres 1,2
wyd. przez Głównego Geodetę Kraju

Data i podpis Wykonawcy

Oświadczam, że operat techniczny zawierający rezultaty prac geodezyjnych, w wyniku których powstał niniejszy dokument uzyskał pozytywny wynik weryfikacji. Jestem świadomy odpowiedzialności karnej za złożenie fałszywego oświadczenia

Organ służby geodezyjnej, który otrzymał zgłoszenie prac geodezyjnych	PREZYDENT M.KROSNA
Identyfikator zgłoszenia prac geodezyjnych	G.6640.360.2023
Wykonawca prac geodezyjnych	GEOPLAN s.c. Piotr Liwosz i wspólnicy 38-458 Chorkówka 164
Imię i nazwisko oraz numer uprawnień zawodowych kierownika prac geodezyjnych	Piotr Liwosz Nr uprawnień 17349
Nr i data sporządzenia dokumentu zawierającego wynik pozytywnej weryfikacji	G.6640.360.2023_5571 z 25.05.2023r.

mgr inż. PIOTR LIWOSZ
geodeta uprawniony
świadectwo upr. nr 17349 zakres 1,2
wyd. przez Głównego Geodetę Kraju

Legenda:

Branża elektryczna:

- proj. sieci kablowe oświetlenia drogowego
- proj. sieci kablowe elektroenergetyczne
- o.../K proj. latarnie sieci oświetlenia drogowego (obwód zas. ul. Korczyńska)
- o.../Z proj. latarnie sieci oświetlenia drogowego (obwód zas. ul. Zielona)
- proj. rury ochronne: d110 na kablach oświetleniowych i nN oraz d160 na kablach SN (długość wg skali)
- proj. rury ochr. dwudzielne: d110 na kablach nN oraz d160 na kablach SN (długość wg skali)
- M... proj. mufy na kablach elektroenergetycznych
- istniejące odcinki linii kablowej niskiego i średniego napięcia do likwidacji
- rozbiórka linii kablowych oświetleniowych i elektroenergetycznych
- rozbiórka latarni oświetleniowych
- M1–M2 e1 projektowany odcinek linii kablowej średniego napięcia po nowej trasie
- M3–M4 e2 projektowany odcinek linii kablowej średniego napięcia po nowej trasie
- M2–M2' e1' projektowany odcinek linii kablowej średniego napięcia po tej samej trasie istn.kabla średniego napięcia
- M4–M4' e2' projektowany odcinek linii kablowej średniego napięcia po tej samej trasie istn.kabla średniego napięcia
- M11–M12 e5 projektowany odcinek linii kablowej średniego napięcia relacji "Szpital Wojewódzki a złącze kablowe ZK-SN nr 44 Krosno Ziona" (właś. PGE Dystrybucja RE Krosno) po nowej trasie
- M...–M... e... projektowane odcinki linii kablowej niskiego napięcia

Branża telekomunkacyjna:

Przebudowa kolizji:

- Likwidacja istniejącej infrastruktury telekomunikacyjnej
- Proj. rury ochronne dwudzielne na istn. rurach kan. kablowej (typ rury i długość wg opisu)
- Proj. kanalizacja kablowa / rurociąg kablowy - wg. opisu
- Proj. studnia kablowa (typ wg opisu)

Kanał technologiczny

- KT Proj. kanał technologiczny
- Proj. studnia kablowa typu SK-2
- Proj. rura ochronna

Legenda:

Branża drogowa:

- Linie rozgraniczające teren inwestycji
- Projektowana oś jezdni
- Projektowany krawężnik
- Projektowany krawężnik obniżony
- Projektowane obrzeże betonowe
- Projektowany krawężnik leżący
- Projektowana opaska ziemna chodnika
- Projektowana krawędź zjazdu w ciągu chodnika lub ścieżki pieszo-rowerowej
- Projektowana jezdnia
- Projektowane chodniki z kostki betonowej
- Projektowana ścieżka pieszo-rowerowa z kostki betonowej
- Projektowane utwardzenia - opaska z kostki betonowej
- Projektowane zjazdy bitumiczne
- Projektowane zjazdy z kostki betonowej
- Projektowane zjazdy w ciągu ścieżki pieszo-rowerowej
- Projektowane miejsca postojowe z kostki betonowej
- Projektowane zieleńce
- Projektowana zatoka autobusowa
- Proj. nawierzchnia zabruku - kostka kamienna drobnowymiarowa

Branża sanitarna:

Kanalizacja deszczowa:

- kd Projektowana kanalizacja deszczowa
- D... Projektowana studnia betonowa
- K... Projektowana studnia wpustowa DN500
- kd1500 Istniejąca kanalizacja deszczowa kd1500

Sieć wodociągowa:

- W... proj. przebudowa sieci wodociągowej
- proj. rura ochronna
- X rozbiórka sieci wodociągowej
- Zw proj. zasuwa wodociągowa

Sieć gazowa:

- X rozbiórka istniejącej sieci gazowej
- g1 proj. przebudowa gazociągu średniego ciśnienia dn40 z rur PE na gazociąg dn63 z rur PE100 SDR11 na długości 37,0m wraz z montażem rury osłonowej (R.O.1) dn125/7,1 PE100 SDR17,6 L=9,0 m
- g2–g3 proj. przebudowa gazociągu średniego ciśnienia dn40 z rur PE na gazociąg dn40 z rur PE100 SDR11 na długości 16,5m
- g2–g4 proj. przebudowa gazociągu średniego ciśnienia DN20 z rur stalowych na gazociąg DN20 z rur stalowych na długości 2,0m
- PG proj. punkt gazowy
- g5 proj. połączenie z istniejącą instalacją gazową wg odrębnego opracowania

Prezydent Miasta Krosna
Dokumentacja projektowa nr G.6630.90.2023.L
była przedmiotem narady koordynacyjnej przeprowadzonej za pomocą środków komunikacji elektronicznej zakończonej w dniu: 21-09-2023
Z up. Prezydenta
Marek Książko
PRZEWODNICZĄCY NARADY KOORDYNACYJNEJ

Dokument podpisany przez MAREK KSIĄŻKO
Data: 2023.09.26 14:52:11 CEST

Jednostka projektowa:
PROJEKT — CONSULTING —
ul. Okulickiego 18 lok. 9
35-222 Rzeszów
biuro@projekt-consulting.pl
695 648 280

Inwestor:	Prezydent Miasta Krosna ul. Lwowska 28a, 38-400 Krosno
Nazwa obiektu budowlanego:	Rozbudowa publicznej drogi gminnej Nr 119652R wraz z budową odcinka drogi gminnej łączącej drogę gminną Nr 119652R z ul. Zieloną w Krośnie
Adres obiektu budowlanego:	woj. podkarpackie, m. Krosno ul. Zielona, Korczyńska
Tytuł rysunku:	Projekt zagospodarowania terenu
Etap:	PROJEKT WYKONAWCZY

Funkcja	Imię i nazwisko	Numer uprawnień	Podpis
	Branża sanitarna:		
Projektant	mgr inż. Szymon Dyląg	PDK/0181/POOS/11	
Sprawdzający	mgr inż. Kinga Strigl-Ambicka	PDK/0094/POOS/17	
Opracowujący	mgr inż. Damian Zajchowski		
Branża: sanitarna			Numer rysunku
Data: wrzesień 2023	skala: 1:500	Numer projektu: 033	1.3

W obszarze oznaczonym linią ....
niniejsza mapa może służyć do celów projektowych

Mapa została wykonana ~~z ustaleniem~~/bez ustalenia obciążeń służebnościami gruntowymi. Mapa nie zawiera użytków /~~zawiera użytki~~ ...., które nie są ujawnione w ewidencji gruntów. Projektowane sieci i budowle wyróżniono jednym kolorem (fioletowym). Mapa aktualna na dzień: 28.04.2023 r.
Uwaga! Nie wyklucza sie istnienia w terenie innych nie wykazanych na niniejszej mapie urządzeń podziemnych, które nie zostały zgłoszone do inwentaryzacji lub o których brak jest informacji w instytucjach branżowych.

Układ współrzędnych XY: 2000, wysok. (H): "EVRF2007-NH"
skala 1:500

Godło 7.117.28.11.1.1; 11.1.2; 11.1.3; 11.1.4
Obręb Krościenko Niżne [0006]
Miasto m.Krosno [186101_1]
L.ks.rob 17340-0345/2023
Nr zgłoszenia G.6640.360.2023

"GEOPLAN" s.c.
Piotr Liwosz i wspólnicy
38-458 CHORKÓWKA nr 164
BIURO: 38-400 Krosno, ul.Grodzka 26
tel./fax: (13) 43 651 19, kom. 0-602 572 735
NIP 684-22-34-517 REGON 370507904

mgr inż. PIOTR LIWOSZ
geodeta uprawniony
świadectwo upr. Nr 17349 zakres 1,2
wyd. przez Głównego Geodetę Kraju

....
Data i podpis Wykonawcy

Oświadczam, że operat techniczny zawierający rezultaty prac geodezyjnych, w wyniku których powstał niniejszy dokument uzyskał pozytywny wynik weryfikacji. Jestem świadomy odpowiedzialności karnej za złożenie fałszywego oświadczenia

Organ służby geodezyjnej, który orzymał zgłoszenie prac geodezyjnych	PREZYDENT M.KROSNA
Identyfikator zgłoszenia prac geodezyjnych	G.6640.360.2023
Wykonawca prac geodezyjnych	GEOPLAN s.c. Piotr Liwosz i wspólnicy 38-458 Chorkówka 164
Imię i nazwisko oraz numer uprawnień zawodowych kierownika prac geodezyjnych	Piotr Liwosz Nr uprawnień 17349
Nr i data sporządzenia dokumentu zawierającego wynik pozytywnej weryfikacji	G.6640.360.2023_5571 z 25.05.2023r.

mgr inż. PIOTR LIWOSZ
geodeta uprawniony
świadectwo upr. Nr 17349 zakres 1,2
wyd. przez Głównego Geodetę Kraju

Legenda:

Branża elektryczna:

- proj. sieci kablowe oświetlenia drogowego
- proj. sieci kablowe elektroenergetyczne
- o.../K proj. latarnie sieci oświetlenia drogowego (obwód zas. ul. Korczyńska)
- o.../Z proj. latarnie sieci oświetlenia drogowego (obwód zas. ul. Zielona)
- proj. rury ochronne: d110 na kablach oświetleniowych i nN oraz d160 na kablach SN (długość wg skali)
- proj. rury ochr. dwudzielne: d110 na kablach nN oraz d160 na kablach SN (długość wg skali)
- M... proj. mufy na kablach elektroenergetycznych
- istniejące odcinki linii kablowej niskiego i średniego napięcia do likwidacji
- rozbiórka linii kablowych oświetleniowych i elektroenergetycznych
- rozbiórka latarni oświetleniowych
- M1 e1 M2 projektowany odcinek linii kablowej średniego napięcia po nowej trasie
- M3 e2 M4 projektowany odcinek linii kablowej średniego napięcia po nowej trasie
- M2 e1' M2' projektowany odcinek linii kablowej średniego napięcia po tej samej trasie istn.kabla średniego napięcia
- M4 e2' M4' projektowany odcinek linii kablowej średniego napięcia po tej samej trasie istn.kabla średniego napięcia
- M11 e6 M12 projektowany odcinek linii kablowej średniego napięcia relacji "Szpital Wojewódzki a złącze kablowe ZK-SN nr 44 Krosno Zieona" (włas. PGE Dystrybucja RE Krosno) po nowej trasie
- M... e... M... projektowane odcinki linii kablowej niskiego napięcia

Branża telekomunkacyjna:

Przebudowa kolizji:

- Likwidacja istniejącej infrastruktury telekomuniakcyjnej
- Proj. rury ochronne dwudzielne na istn. rurach kan. kablowej (typ rury i długość wg opisu)
- Proj. kanalizacja kablowa / rurociąg kablowy - wg. opisu
- Proj. studnia kablowa (typ wg opisu)

Kanał technologiczny

- KT Proj. kanał technologiczny
- Proj. studnia kablowa typu SK-2
- Proj. rura ochronna

Legenda:

Branża drogowa:

- Linie rozgraniczające teren inwestycji
- Projektowana oś jezdni
- Projektowany krawężnik
- Projektowany krawężnik obniżony
- Projektowane obrzeże betonowe
- Projektowany krawężnik leżący
- Projektowana opaska ziemna chodnika
- Projektowana krawędź zjazdu w ciągu chodnika lub ścieżki pieszo-rowerowej
- Projektowana jezdnia
- Projektowane chodniki z kostki betonowej
- Projektowana ścieżka pieszo-rowerowa z kostki betonowej
- Projektowane utwardzenia - opaska z kostki betonowej
- Projektowane zjazdy bitumiczne
- Projektowane zjazdy z kostki betonowej
- Projektowane zjazdy w ciągu ścieżki pieszo-rowerowej
- Projektowane miejsca postojowe z kostki betonowej
- Projektowane zieleńce
- Projektowana zatoka autobusowa
- Proj. nawierzchnia zabruku - kostka kamienna drobnowymiarowa

Branża sanitarna:

Kanalizacja deszczowa:

- kd Projektowana kanalizacja deszczowa
- D... Projektowana studia betonowa
- K... Projektowana studnia wpustowa DN500
- kd1500 Istniejąca kanalizacja deszczowa kd1500

Sieć wodociągowa:

- w... w... proj. przebudowa sieci wodociągowej
- w... w... proj. rura ochronna
- X — rozbiórka sieci wodociągowej
- Zw proj. zasuwa wodociągowa

Sieć gazowa:

- X rozbiórka istniejącej sieci gazowej
- g1 g2 proj. przebudowa gazociągu średniego ciśnienia dn40 z rur PE na gazociąg dn63 z rur PE100 SDR11 na długości 37,0m wraz z montażem rury osłonowej (R.O.1) dn125/7,1 PE100 SDR17,6 L=9,0 m
- g2 g3 proj. przebudowa gazociągu średniego ciśnienia dn40 z rur PE na gazociąg dn40 z rur PE100 SDR11 na długości 16,5m
- g2 g4 proj. przebudowa gazociągu średniego ciśnienia DN20 z rur stalowych na gazociąg DN20 z rur stalowych na długości 2,0m
- PG proj. punkt gazowy
- g5 proj. połączenie z istniejącą instalacją gazową, wg odrębnego opracowania

Prezydent Miasta Krosna
Dokumentacja projektowa nr G.6630.90.2023.L
była przedmiotem narady koordynacyjnej przeprowadzonej za pomocą środków komunikacji elektronicznej zakończonej w dniu: 21-09-2023
Z up. Prezydenta
Marek Książko
PRZEWODNICZĄCY NARADY KOORDYNACYJNEJ

Dokument podpisany przez MAREK KSIĄŻKO
Data: 2023.09.26 14:52:11 CEST

Jednostka projektowa:
PROJEKT CONSULTING
ul. Okulickiego 18 lok. 9
35-222 Rzeszów
biuro@projekt-consulting.pl
695 648 280

Inwestor: Prezydent Miasta Krosna
ul. Lwowska 28a, 38-400 Krosno

Nazwa obiektu budowlanego:
Rozbudowa publicznej drogi gminnej Nr 119652R wraz z budową odcinka drogi gminnej łączącej drogę gminną Nr 119652R z ul. Zieloną w Krośnie

Adres obiektu budowlanego:
woj. podkarpackie, m. Krosno
ul. Zielona, Korczyńska

Tytuł rysunku: Projekt zagospodarowania terenu

Etap:
PROJEKT WYKONAWCZY

Funkcja	Imię i nazwisko	Numer uprawnień	Podpis
Branża sanitarna:			
Projektant	mgr inż. Szymon Dyląg	PDK/0181/POOS/11	
Sprawdzający	mgr inż. Kinga Strigl-Ambicka	PDK/0094/POOS/17	
Opracowujący	mgr inż. Damian Zajchowski		

Branża: sanitarna

Data: wrzesień 2023 | skala: 1:500 | Numer projektu: 033 | Numer rysunku: 1.4

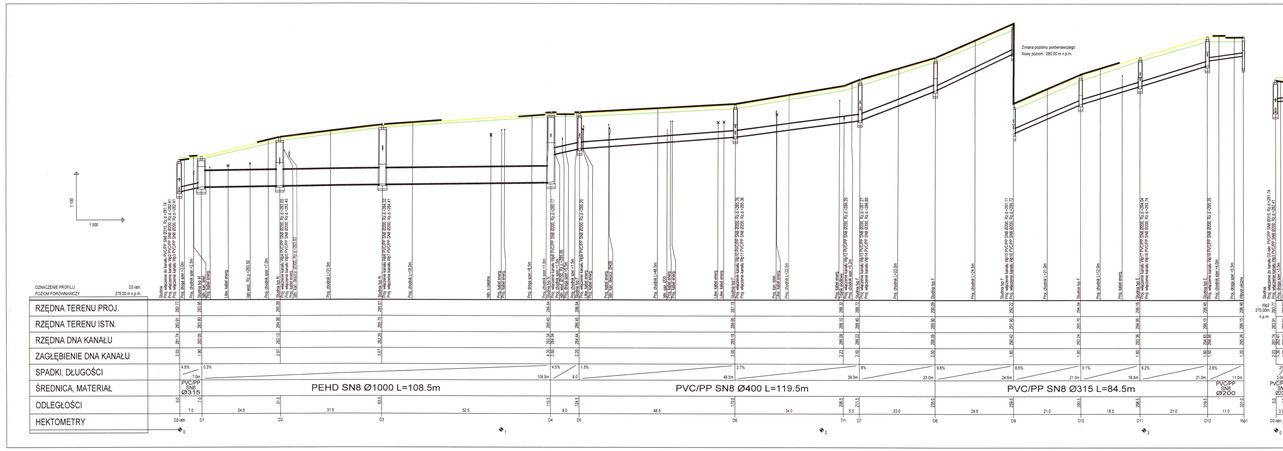

typ A	Ø25 mm z wałkami A15
typ B	Ø25 mm z wałkami B125
typ C	Ø25 mm z wałkami D400
typ D	1000 mm z wałkami A15
typ E	1000 mm z wałkami B125
typ F	1000 mm z wałkami D400
typ G	1200 mm z wałkami A15
typ H	1200 mm z wałkami B125
typ I	1200 mm z wałkami D400
typ J	1500 mm z wałkami A15
typ K	1500 mm z wałkami B125
typ L	1500 mm z wałkami D400
typ M	2000 mm z wałkami B125
typ N	2000 mm z wałkami D400
typ O	2500 mm z wałkami B125
typ P	2500 mm z wałkami D400
typ R	1200 mm skiaterna/rzyca z wałkami D400

UWAGA:
1. Rzędne wysokościowe taśmy zweryfikować w terenie.
2. Z uwagi na rozbieżność, jaka mogą powstać na etapie wykonawstwa w zdrojeniu pomiędzy planem sytuacyjno-wysokościowym oraz profilem z naczyniem posadowieniem sieci, Wykonawca powinien dostosować projektowane zagłębienie sieci do istniejącego posadowienia sieci.
3. Rzędne istniejącego uzbrojenia podano w przybliżeniu.
4. Rzędne do istniejącego sieci dostosować do stanu istniejącego na etapie realizacji.

Jednostka projektowa:
PROJEKT
ul. Okulickiego 18 lok. 9
35-222 Rzeszów
biuro@projekt-consulting.pl
695 648 280

Inwestor:
Prezydent Miasta Krosna
ul. Lwowska 28a, 38-400 Krosno

Nazwa obiektu budowlanego:
Rozbudowa publicznej drogi gminnej Nr 119652R wraz z budową odcinka drogi gminnej łączącej drogę gminną Nr 119652R z ul. Zielonią w Krośnie

Adres obiektu budowlanego:
woj. podkarpackie, m. Krosno
ul. Zielona, Korczyńska

Tytuł rysunku: profil kanalizacji deszczowej

Etap: PROJEKT WYKONAWCZY

Funkcja	Imię i nazwisko	Numer uprawnień	Podpis
Branża sanitarna			
Projektant:	mgr inż. Szymon Dyrda	PDK/0381/POOS/11	
Sprawdzający:	mgr inż. Kinga Sing-Ambicka	PDK/0084/POOS/17	
Opracowujący:	mgr inż. Damian Zajdlewski		

Branża: sanitarna

Data: wrzesień 2023 skala: 1:100/500 Nr rys. 2.1

typ A	425 mm z włazem A15
typ B	425 mm z włazem B125
typ C	425 mm z włazem D400
typ D	1000 mm z włazem A15
typ E	1000 mm z włazem B125
typ F	1000 mm z włazem D400
typ G	1200 mm z włazem A15
typ H	1200 mm z włazem B125
typ I	1200 mm z włazem D400
typ J	1500 mm z włazem A15
typ K	1500 mm z włazem B125
typ L	1500 mm z włazem D400
typ M	2000 mm z włazem B125
typ N	2000 mm z włazem D400
typ O	2500 mm z włazem B125
typ P	2500 mm z włazem D400
typ R	1200 mm ekscentryczne z włazem D400

UWAGA:

1. Rzędne wysokościowe należy zweryfikować w terenie.
2. Z uwagi na rozbieżności, jakie mogą powstać na etapie wykonawstwa w uzbrojeniu pomiędzy planem sytuacyjno-wysokościowym oraz profilem a rzeczywistym posadowieniem sieci, Wykonawca powinien dostosować projektowane zagłębienie sieci do istniejącego posadowienia sieci.
3. Rzędne istniejącego uzbrojenia podano w przybliżeniu.
4. Wpięcie do istniejącej sieci dostosować do stanu istniejącego na etapie realizacji.

Jednostka projektowa:
PROJEKT CONSULTING
ul. Okulickiego 18 lok. 9
35-222 Rzeszów
biuro@projekt-consulting.pl
695 648 280

Inwestor: Prezydent Miasta Krosna
ul. Lwowska 28a, 38-400 Krosno

Nazwa obiektu budowlanego:
Rozbudowa publicznej drogi gminnej Nr 119652R wraz z budową odcinka drogi gminnej łączącej drogę gminną Nr 119652R z ul. Zieloną w Krośnie

Adres obiektu budowlanego:
woj. podkarpackie, m. Krosno
ul. Zielona, Korczyńska

Tytuł rysunku: Profil kanalizacji deszczowej

Etap:
PROJEKT WYKONAWCZY

Funkcja	Imię i nazwisko	Numer uprawnień	Podpis
Branża sanitarna:			
Projektant	mgr inż. Szymon Dyląg	PDK/0181/POOS/11	
Sprawdzający	mgr inż. Kinga Strigl-Ambicka	PDK/0094/POOS/17	
Opracowujący	mgr inż. Damian Zajchowski		

Branża: sanitarna

Numer rysunku: 2.2

Data: wrzesień 2023 | skala: 1:100/500 | Numer projektu: 033

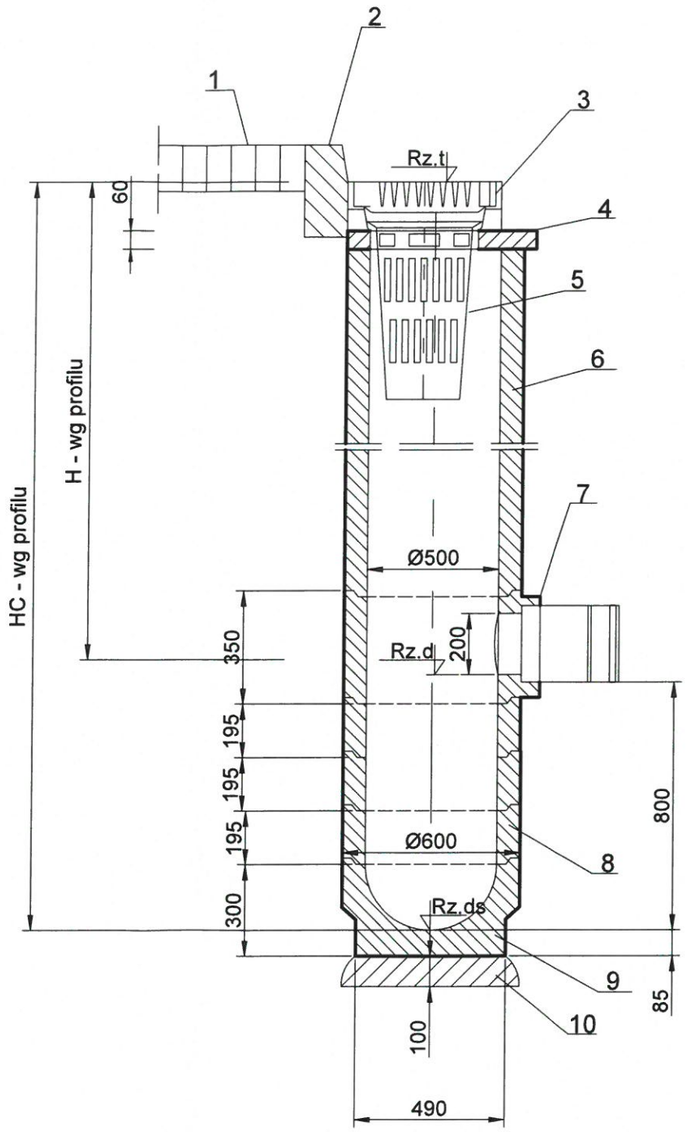

LEGENDA:
1. Pas chodnikowy
2. Krawężnik
3. Wpust uliczny boczny C250 PN EN 124:2000 uchylny
4. Krąg podporowy pośredni przykrawężnikowy
5. Osadnik zanieczyszczeń (kosz) DN 385/270 mm wys. 0,590 m
6. Kręgi pośrednie DN 500/600 mm wys. 0,570 m; 0,295 m; 0,195 m
7. Element ze złączką dla przykanalika DN 200 mm
8. Krąg DN 500/600 mm wys. 0,195 m
8. Spód osadnika studzienki DN 500 mm
10. Podłoże grub. 10 cm z betonu C12/15

UWAGA:
1) Studnię betonową wykonana z betonu klasy C35/45
2) Wymiary podano w mm
3) Wpusty z zamknięcie wodnym częściowym

Jednostka projektowa:
PROJEKT CONSULTING
ul. Okulickiego 18 lok. 9
35-222 Rzeszów
biuro@projekt-consulting.pl
695 648 280

Inwestor: Prezydent Miasta Krosna
ul. Lwowska 28a, 38-400 Krosno

Nazwa obiektu budowlanego:
Rozbudowa publicznej drogi gminnej Nr 119652R
wraz z budową odcinka drogi gminnej łączącej drogę gminną
Nr 119652R z ul. Zieloną w Krośnie

Adres obiektu budowlanego:
woj. podkarpackie, m. Krosno
ul. Zielona, Korczyńska

Tytuł rysunku: Studzienka wpustowa betonowa DN500

Etap: PROJEKT WYKONAWCZY

Funkcja	Imię i nazwisko	Numer uprawnień	Podpis
Branża sanitarna:			
Projektant	mgr inż. Szymon Dyląg	PDK/0181/POOS/11	
Sprawdzający	mgr inż. Kinga Strigl-Ambicka	PDK/0094/POOS/17	
Opracowujący	mgr inż. Damian Zajchowski		

Branża: sanitarna

Data: wrzesień 2023 | skala: --- | Numer projektu: 033 | Numer rysunku: 3

PRZEKRÓJ A - A

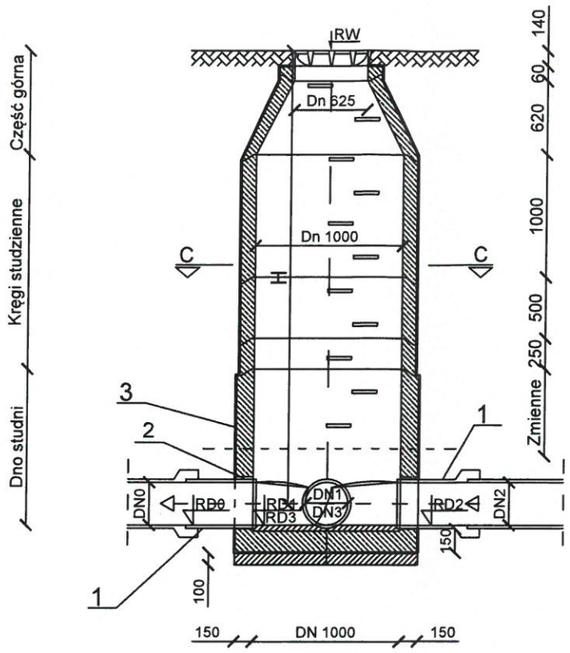

PRZEKRÓJ B - B

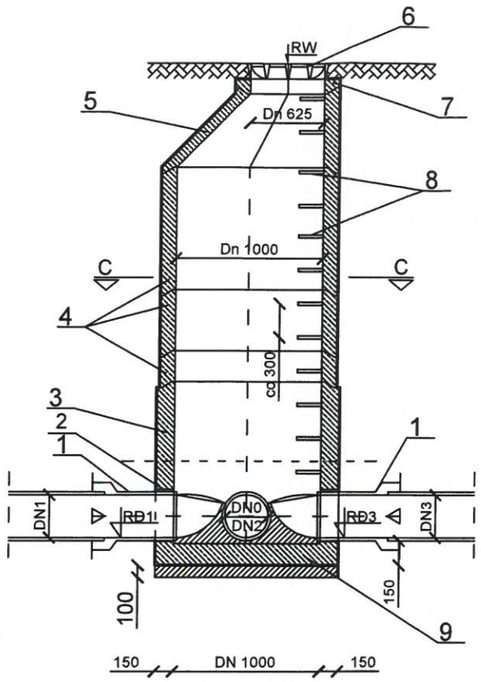

PRZEKRÓJ C - C

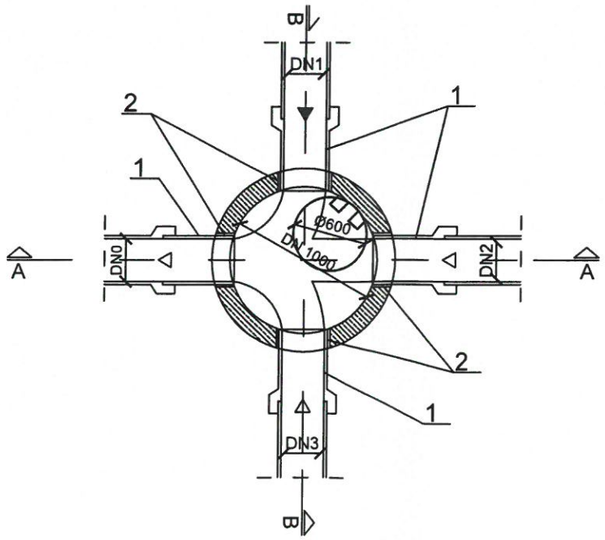

LEGENDA:
1. Króciec przegubowy dostudzienny.
2. Przejście szczelne (zgodne z systemem producenta rur).
3. Dno studzienki - zamówiony prefabrykat z kinetą i przejściami szczelnymi - kształtkami dostudziennymi wg dostawcy rur.
4. Kręgi betonowe Ø1000 mm wys. 250, 500, 1000.
5. Kręg stożkowy (konus).
6. Właz żeliwny klasa wg profilu (D400, z wypełnieniem betonowym wg PN - EN 124:2000 - pas jezdny; B125 - teren zielony, chocnik.)
7. Pierścienie dystansowe polimerowe.
8. Stopnie żeliwne złazowe osadzone fabrycznie mijankowo.
9. Podłoże z betonu C12/15, gr. 10 cm.

UWAGA:
1) Studnię betonową wykonana z betonu klasy C35/45
2) Wymiary podano w mm
3) Rzędne należy odczytywać z profilu

Jednostka projektowa:
PROJEKT CONSULTING
ul. Okulickiego 18 lok. 9
35-222 Rzeszów
biuro@projekt-consulting.pl
695 648 280

Inwestor: Prezydent Miasta Krosna
ul. Lwowska 28a, 38-400 Krosno

Nazwa obiektu budowlanego:
Rozbudowa publicznej drogi gminnej Nr 119652R wraz z budową odcinka drogi gminnej łączącej drogę gminną Nr 119652R z ul. Zieloną w Krośnie

Adres obiektu budowlanego:
woj. podkarpackie, m. Krosno
ul. Zielona, Korczyńska

Tytuł rysunku: Studnia betonowa DN1000

Etap: PROJEKT WYKONAWCZY

Funkcja	Imię i nazwisko	Numer uprawnień	Podpis
Branża sanitarna:			
Projektant	mgr inż. Szymon Dyląg	PDK/0181/POOS/11	
Sprawdzający	mgr inż. Kinga Strigl-Ambicka	PDK/0094/POOS/17	
Opracowujący	mgr inż. Damian Zajchowski		

Branża: sanitarna

Data: wrzesień 2023 | skala: --- | Numer projektu: 033 | Numer rysunku: 4

PRZEKRÓJ A - A

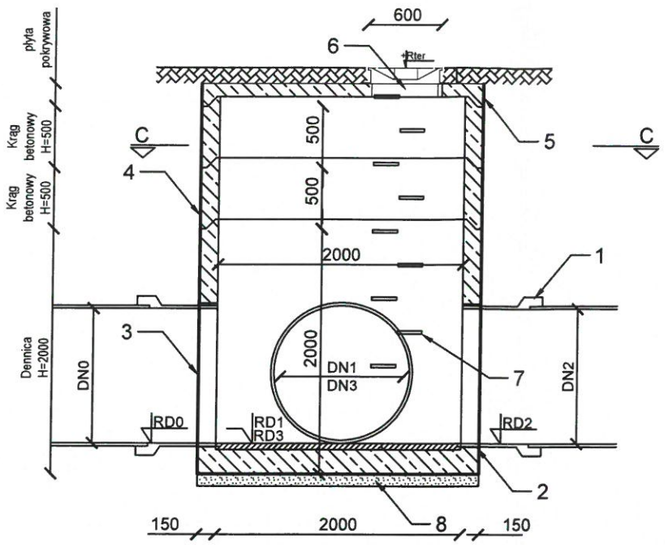

PRZEKRÓJ B - B

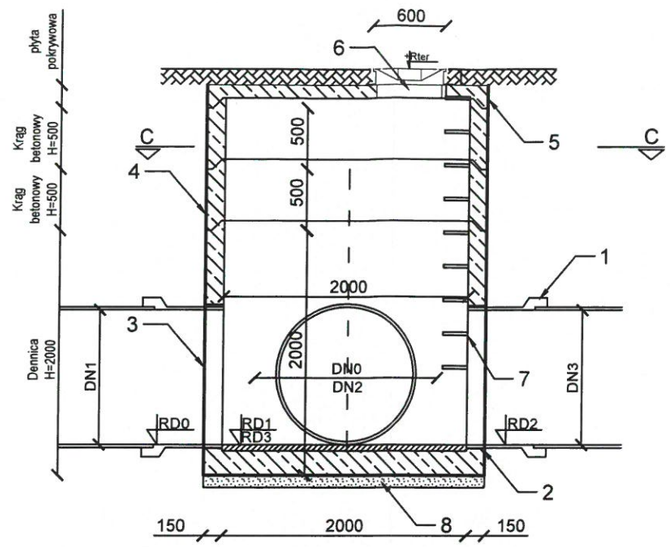

LEGENDA:
1. Króciec przegubowy dostudzienny Lmin=0,60m,
2. Przejście szczelne (zgodne z systemem producenta rur),
3. Dennica studzienki - zamówiony prefabrykat z kinetą i przejściami szczelnymi - kształtkami dostudziennymi wg dostawcy rur,
4. Kręgi żelbetowe Ø2000 mm,
5. Płyta żelbetowa pokrywowa,
6. Właz żeliwny klasa wg profilu (D400, z wypełnieniem betonowym wg PN - EN 124:2000 - pas jezdny; B125 - teren zielony)
7. Stopnie żeliwne złazowe osadzone fabrycznie mijankowo,
8. Podłoże z betonu C12/15, gr. 10 cm.

UWAGA:
1) Studnię betonową wykonana z betonu klasy C45/55
2) Wymiary podano w mm
3) Rzędne należy odczytywać z profilu

PRZEKRÓJ C - C

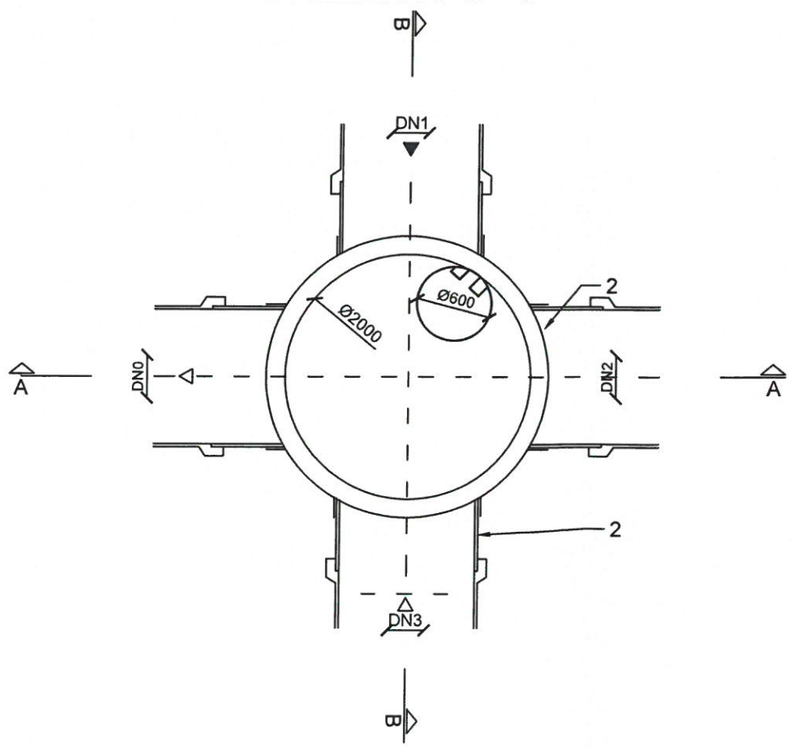

Jednostka projektowa: PROJEKT CONSULTING — ul. Okulickiego 18 lok. 9, 35-222 Rzeszów; biuro@projekt-consulting.pl; 695 648 280			
Inwestor:	Prezydent Miasta Krosna ul. Lwowska 28a, 38-400 Krosno		
Nazwa obiektu budowlanego:	Rozbudowa publicznej drogi gminnej Nr 119652R wraz z budową odcinka drogi gminnej łączącej drogę gminną Nr 119652R z ul. Zieloną w Krośnie		
Adres obiektu budowlanego:	woj. podkarpackie, m. Krosno ul. Zielona, Korczyńska		
Tytuł rysunku:	Studnia betonowa DN2000		
Etap:	PROJEKT WYKONAWCZY		
Funkcja	Imię i nazwisko	Numer uprawnień	Podpis
Branża sanitarna:			
Projektant	mgr inż. Szymon Dyląg	PDK/0181/POOS/11	
Sprawdzający	mgr inż. Kinga Strigl-Ambicka	PDK/0094/POOS/17	
Opracowujący	mgr inż. Damian Zajchowski		
Branża: sanitarna			Numer rysunku
Data: wrzesień 2023	skala: ---	Numer projektu: 033	5

PRZEKRÓJ A - A

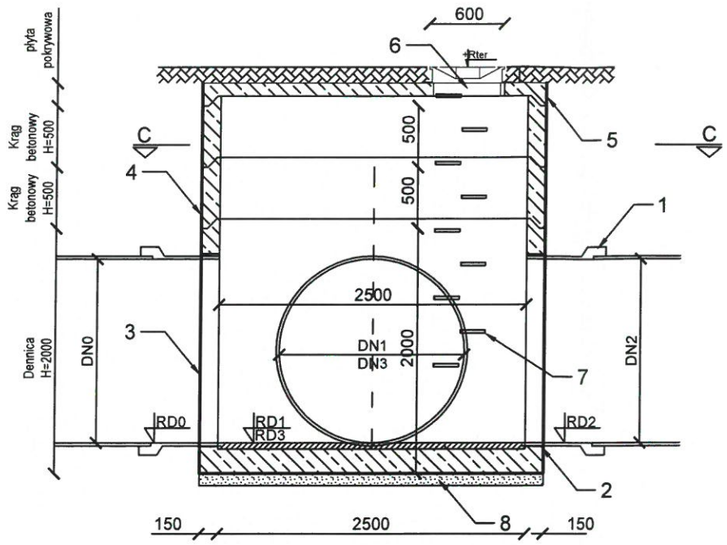

PRZEKRÓJ B - B

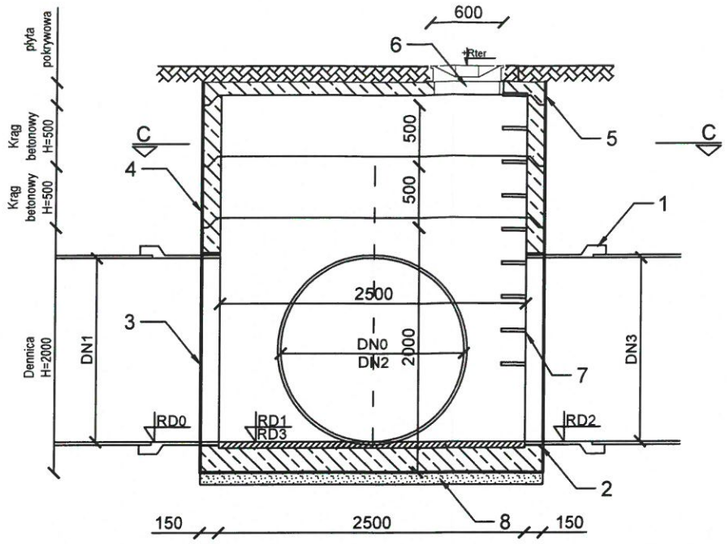

LEGENDA:
1. Króciec przegubowy dostudzienny Lmin=0,60m,
2. Przejście szczelne (zgodne z systemem producenta rur),
3. Dennica studzienki - zamówiony prefabrykat z kinetą i przejściami szczelnymi - kształtkami dostudziennymi wg dostawcy rur,
4. Kręgi żelbetowe Ø2500 mm,
5. Płyta żelbetowa pokrywowa,
6. Właz żeliwny klasa wg profilu (D400, z wypełnieniem betonowym wg PN - EN 124:2000 - pas jezdny; B125 - teren zielony)
7. Stopnie żeliwne złazowe osadzone fabrycznie mijankowo,
8. Podłoże z betonu C12/15, gr. 10 cm.

UWAGA:
1) Studnię betonową wykonana z betonu klasy C45/55
2) Wymiary podano w mm
3) Rzędne należy odczytywać z profilu

PRZEKRÓJ C - C

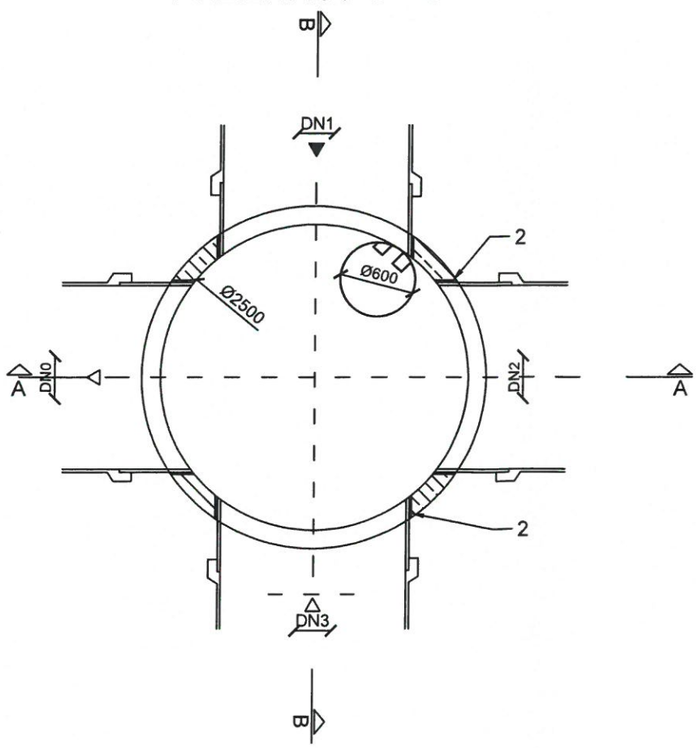

Jednostka projektowa: PROJEKT CONSULTING — ul. Okulickiego 18 lok. 9, 35-222 Rzeszów; biuro@projekt-consulting.pl; 695 648 280			
Inwestor:	Prezydent Miasta Krosna ul. Lwowska 28a, 38-400 Krosno		
Nazwa obiektu budowlanego:	Rozbudowa publicznej drogi gminnej Nr 119652R wraz z budową odcinka drogi gminnej łączącej drogę gminną Nr 119652R z ul. Zieloną w Krośnie		
Adres obiektu budowlanego:	woj. podkarpackie, m. Krosno ul. Zielona, Korczyńska		
Tytuł rysunku:	Studnia betonowa DN2500		
Etap:	PROJEKT WYKONAWCZY		
Funkcja	Imię i nazwisko	Numer uprawnień	Podpis
Branża sanitarna:			
Projektant	mgr inż. Szymon Dyląg	PDK/0181/POOS/11	
Sprawdzający	mgr inż. Kinga Strigl-Ambicka	PDK/0094/POOS/17	
Opracowujący	mgr inż. Damian Zajchowski		
Branża: sanitarna			Numer rysunku
Data: wrzesień 2023	skala: ---	Numer projektu: 033	6

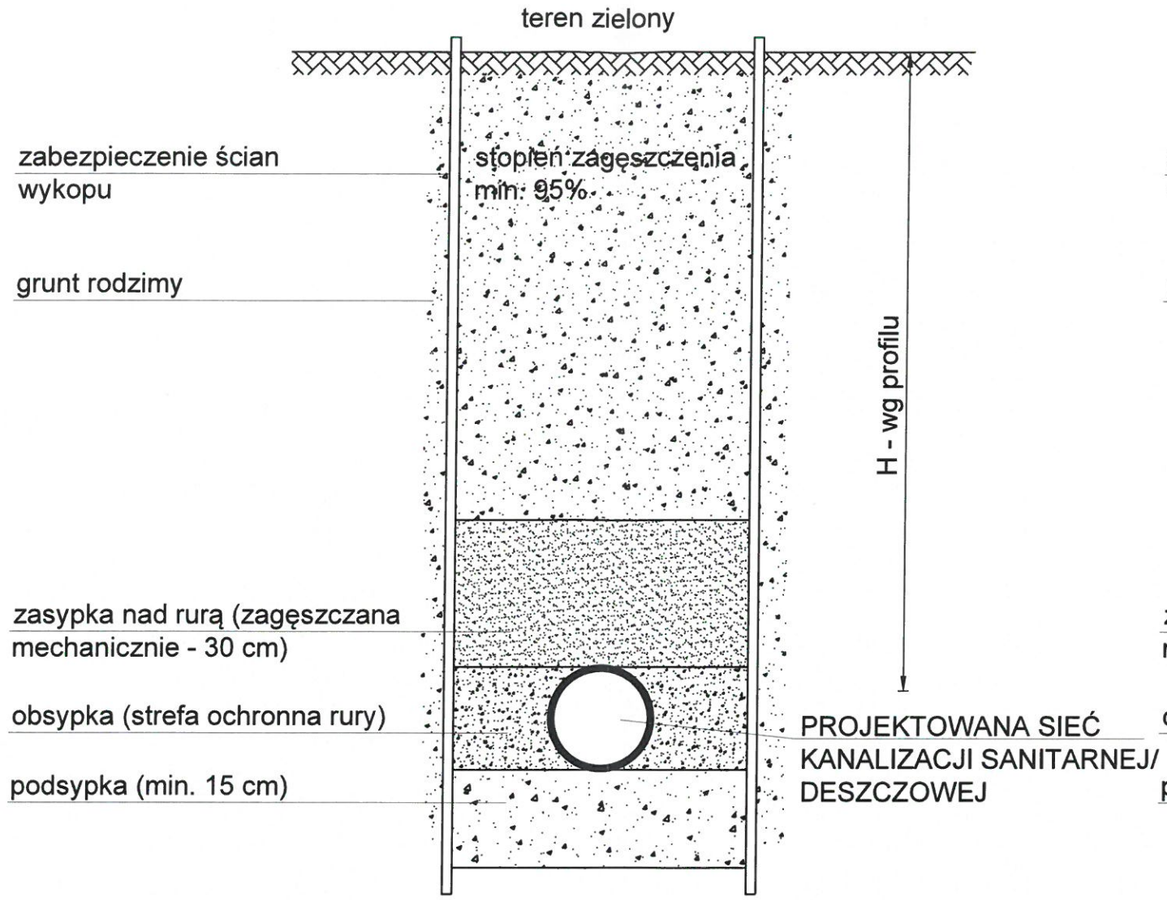

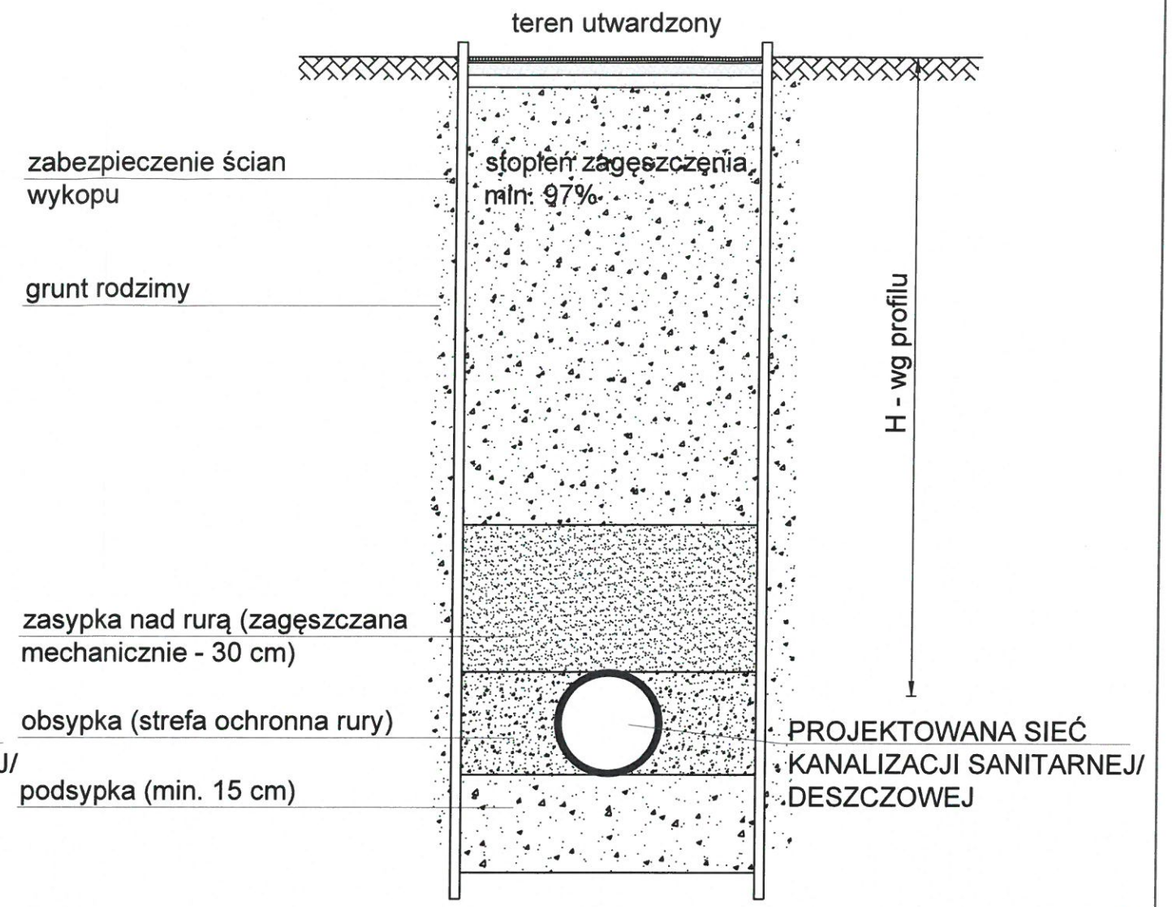

UWAGA:
1. Przykrycie sieci kanalizacji sanitarnej/deszczowej powinno wynosić min. 1,2 m. W przypadku zagłębienia poniżej strefy przemarzania gruntu należy stosować ocieplenie płytami styrodur gr 10 cm zabezpieczonych folią termokurczliwą;
2. Rury powinny byc ułożone wg projektowanej niwelety i ściśle przylegać do podłoża na całej swej długości;
3. Rury należy zabzpieczyć przed przesunięciem przez podbicie podsypką z piasku.

Jednostka projektowa:
PROJEKT CONSULTING
ul. Okulickiego 18 lok. 9
35-222 Rzeszów
biuro@projekt-consulting.pl
695 648 280

Inwestor: Prezydent Miasta Krosna
ul. Lwowska 28a, 38-400 Krosno

Nazwa obiektu budowlanego:
Rozbudowa publicznej drogi gminnej Nr 119652R wraz z budową odcinka drogi gminnej łączącej drogę gminną Nr 119652R z ul. Zieloną w Krośnie

Adres obiektu budowlanego:
woj. podkarpackie, m. Krosno
ul. Zielona, Korczyńska

Tytuł rysunku: Schemat ułożenia rur kanalizacyjnych w wykopie

Etap: PROJEKT WYKONAWCZY

Funkcja	Imię i nazwisko	Numer uprawnień	Podpis
Branża sanitarna:			
Projektant	mgr inż. Szymon Dyląg	PDK/0181/POOS/11	
Sprawdzający	mgr inż. Kinga Strigl-Ambicka	PDK/0094/POOS/17	
Opracowujący	mgr inż. Damian Zajchowski		

Branża: sanitarna			Numer rysunku
Data: wrzesień 2023	skala: ---	Numer projektu: 033	7

SCHEMAT MONTAŻOWY RURY OSŁONOWEJ

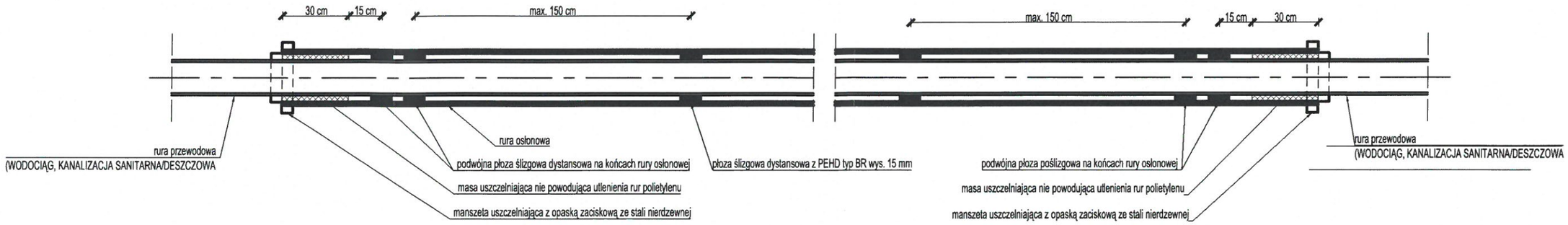

UWAGA:

Zgrzeina rury PE nie może być wykonana na końcu rury osłonowej w strefie uszczelnienia.

Jednostka projektowa: PROJEKT CONSULTING — ul. Okulickiego 18 lok. 9, 35-222 Rzeszów; biuro@projekt-consulting.pl; 695 648 280			
Inwestor:	Prezydent Miasta Krosna ul. Lwowska 28a, 38-400 Krosno		
Nazwa obiektu budowlanego:	Rozbudowa publicznej drogi gminnej Nr 119652R wraz z budową odcinka drogi gminnej łączącej drogę gminną Nr 119652R z ul. Zieloną w Krośnie		
Adres obiektu budowlanego:	woj. podkarpackie, m. Krosno ul. Zielona, Korczyńska		
Tytuł rysunku:	Schemat montażowy rury osłonowej		
Etap:	PROJEKT WYKONAWCZY		
Funkcja	Imię i nazwisko	Numer uprawnień	Podpis
Branża sanitarna:			
Projektant	mgr inż. Szymon Dyląg	PDK/0181/POOS/11	
Sprawdzający	mgr inż. Kinga Strigl-Ambicka	PDK/0094/POOS/17	
Opracowujący	mgr inż. Damian Zajchowski		
Branża: sanitarna			Numer rysunku
Data: wrzesień 2023	skala: ---	Numer projektu: 033	8

ZABEZPIECZENIE WYKOPÓW

PŁYTY WYKOPOWE (PW)

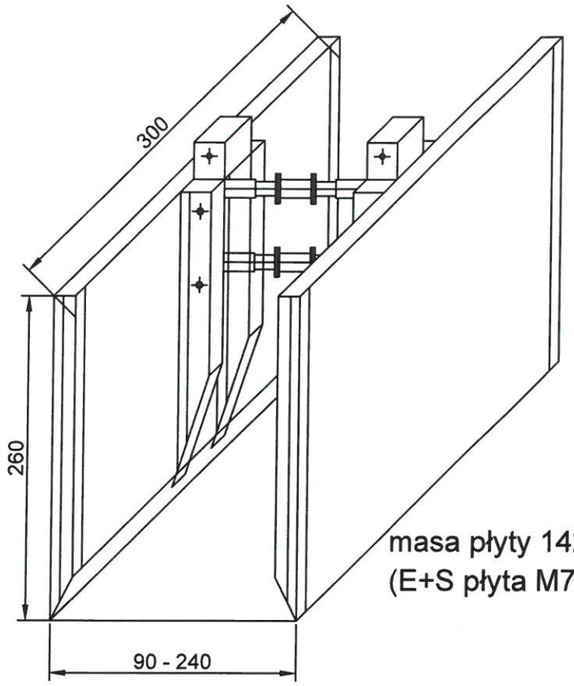

masa płyty 1428 kg
(E+S płyta M78 1380 kg)

SCHEMAT ZESTAWIENIA PŁYT WYKOPOWYCH PW W ZALEŻNOŚCI OD GŁĘBOKOŚCI WYKOPU

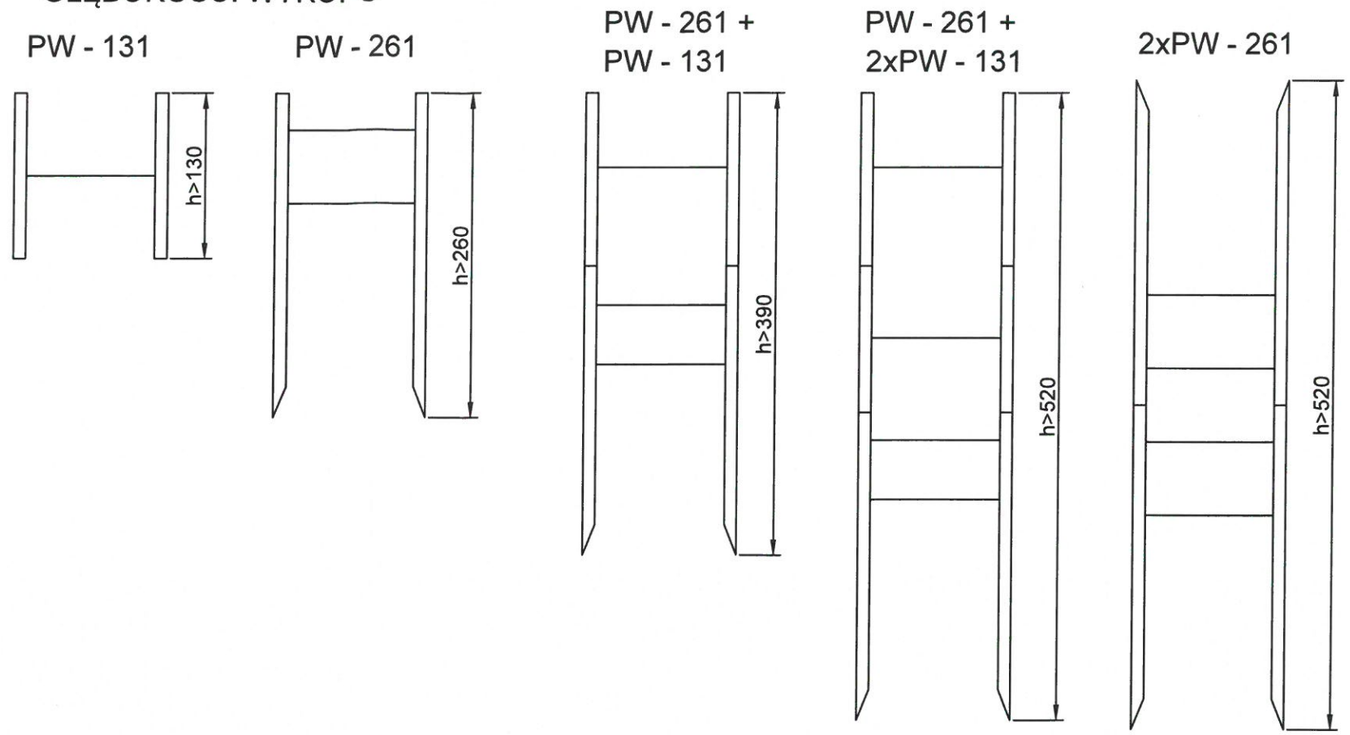

PŁYTA WYKOPOWA NADSTAWNA PW

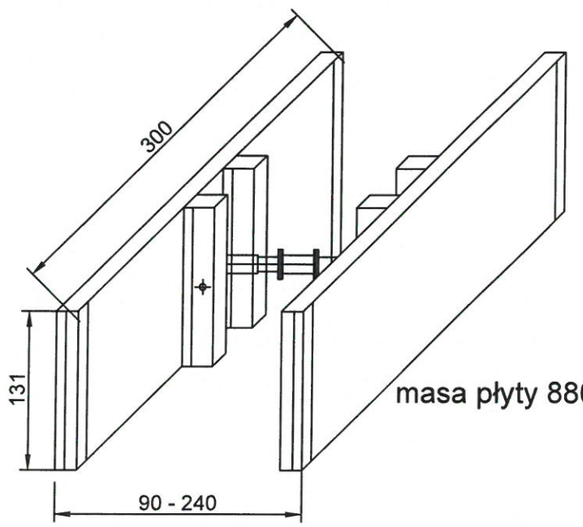

masa płyty 880 kg

KOLEJNOŚĆ ROBÓT W ZALEŻNOŚCI OD GRUNTÓW

Wariant A
(w gruntach nie utrzymujących chwilowej stateczności po wykonaniu wykopu)

1. Ustawienie płyty wykopowej PW w linii wykopu
2. Głębienie wykopu i równoczesne opuszczenie płyty wykopowej PW

Wariant B
(w gruntach nie utrzymujących chwilową stateczność)

1. Głębienie wykopu do wymaganej głębokości
2. Wstawianie płyt wykopowych PW

3. Wstawienie płyt nadstawnych i połączenie ich łącznikami pionowymi (w przypadku głębokości wykopu H>2,3 m)
4. Rozkręcenie rozpór - dociśnięcie tarcz płyty wykopowej od ścian wykopu
5. Montaż rurociągu
6. Wydobycie płyt wykopowych PW z wykopu, stopniowe zasypywanie wykopu i warstwowe zagęszczenie zasypki
7. Całkowite zasypywanie wykopu i zagęszczenie zasypki.

Jednostka projektowa: PROJEKT CONSULTING — ul. Okulickiego 18 lok. 9, 35-222 Rzeszów, biuro@projekt-consulting.pl, 695 648 280			
Inwestor:	Prezydent Miasta Krosna ul. Lwowska 28a, 38-400 Krosno		
Nazwa obiektu budowlanego:	Rozbudowa publicznej drogi gminnej Nr 119652R wraz z budową odcinka drogi gminnej łączącej drogę gminną Nr 119652R z ul. Zieloną w Krośnie		
Adres obiektu budowlanego:	woj. podkarpackie, m. Krosno ul. Zielona, Korczyńska		
Tytuł rysunku:	Schemat montażowy szalunków systemowych		
Etap:	PROJEKT WYKONAWCZY		
Funkcja	Imię i nazwisko	Numer uprawnień	Podpis
Branża sanitarna:			
Projektant	mgr inż. Szymon Dyląg	PDK/0181/POOS/11	
Sprawdzający	mgr inż. Kinga Strigl-Ambicka	PDK/0094/POOS/17	
Opracowujący	mgr inż. Damian Zajchowski		
Branża: sanitarna			Numer rysunku
Data: wrzesień 2023	skala: ---	Numer projektu: 033	9

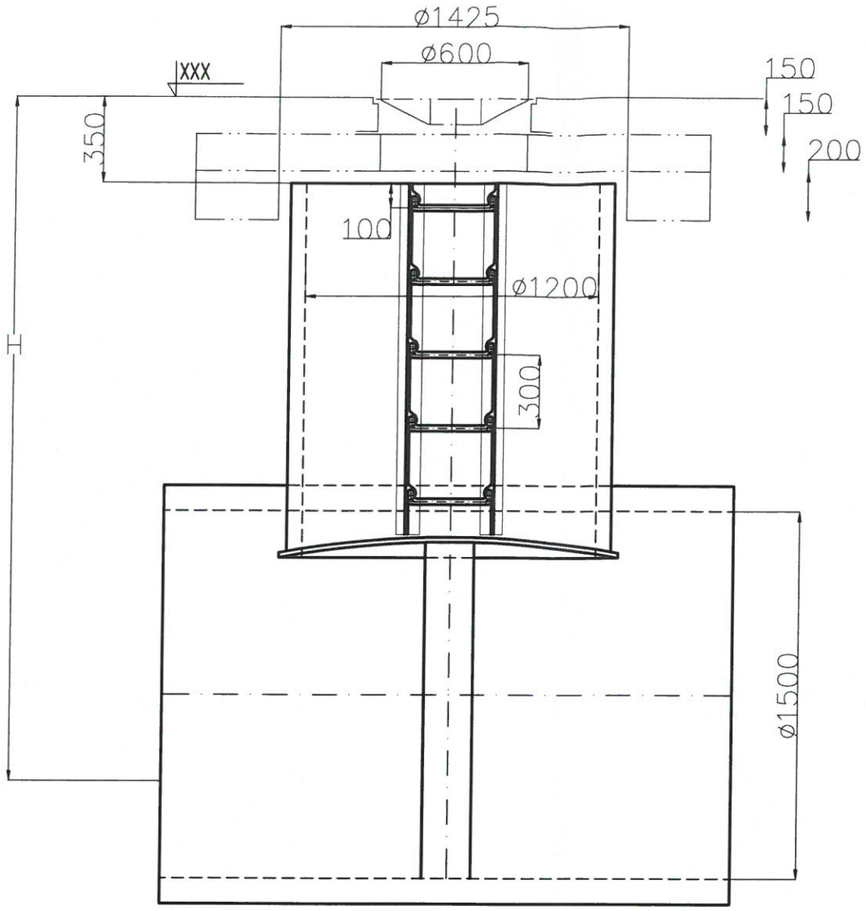

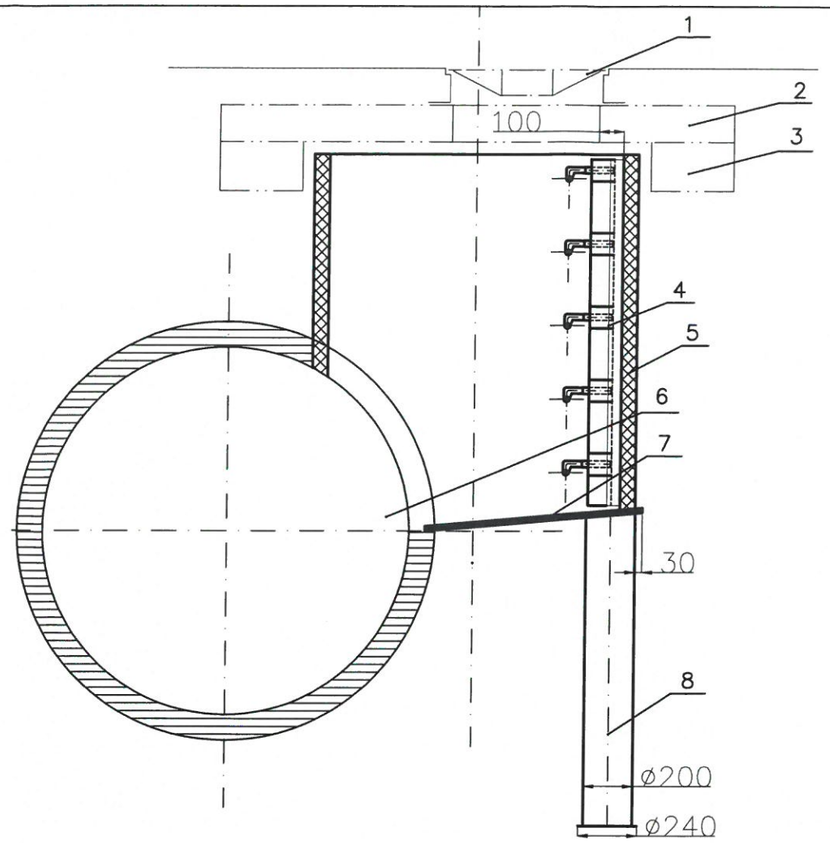

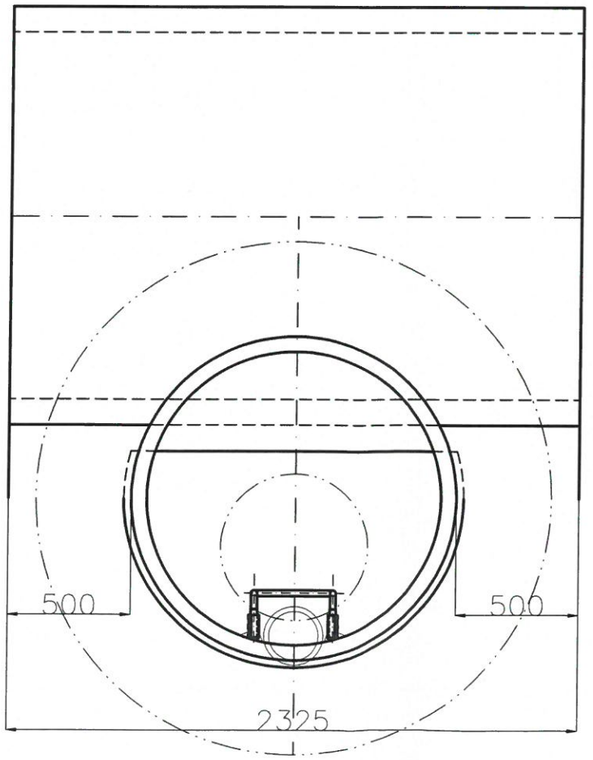

Poz.	Ilość	Tytuł/Nazwa, materiał, wymiary itp.
8	1	stopka DN200x11.9
7	1	płyta spocznikowa 20
6	1	kolektor DN2000
5	1	komin wznoszący DN1200
4	1	drabinka złazowa aluminiowa
3	1	pierścień żelbetowy odciążający 200
2	1	płyta żelbetowa pokrywająca 150
1	1	Właz kanałowy żeliwny

Jednostka projektowa:
PROJEKT CONSULTING
ul. Okulickiego 18 lok. 9
35-222 Rzeszów
biuro@projekt-consulting.pl
695 648 280

Inwestor: Prezydent Miasta Krosna
ul. Lwowska 28a, 38-400 Krosno

Nazwa obiektu budowlanego:
Rozbudowa publicznej drogi gminnej Nr 119652R
wraz z budową odcinka drogi gminnej łączącej drogę gminną
Nr 119652R z ul. Zieloną w Krośnie

Adres obiektu budowlanego:
woj. podkarpackie, m. Krosno
ul. Zielona, Korczyńska

Tytuł rysunku: Studzienka ekscentryczna dn1200 mm (typ R)

Etap:
PROJEKT WYKONAWCZY

Funkcja	Imię i nazwisko	Numer uprawnień	Podpis
Branża sanitarna:			
Projektant	mgr inż. Szymon Dyląg	PDK/0181/POOS/11	
Sprawdzający	mgr inż. Kinga Strigl-Ambicka	PDK/0094/POOS/17	
Opracowujący	mgr inż. Damian Zajchowski		

Branża: sanitarna

Data: wrzesień 2023 | skala: - | Numer projektu: 033 | Numer rysunku 10