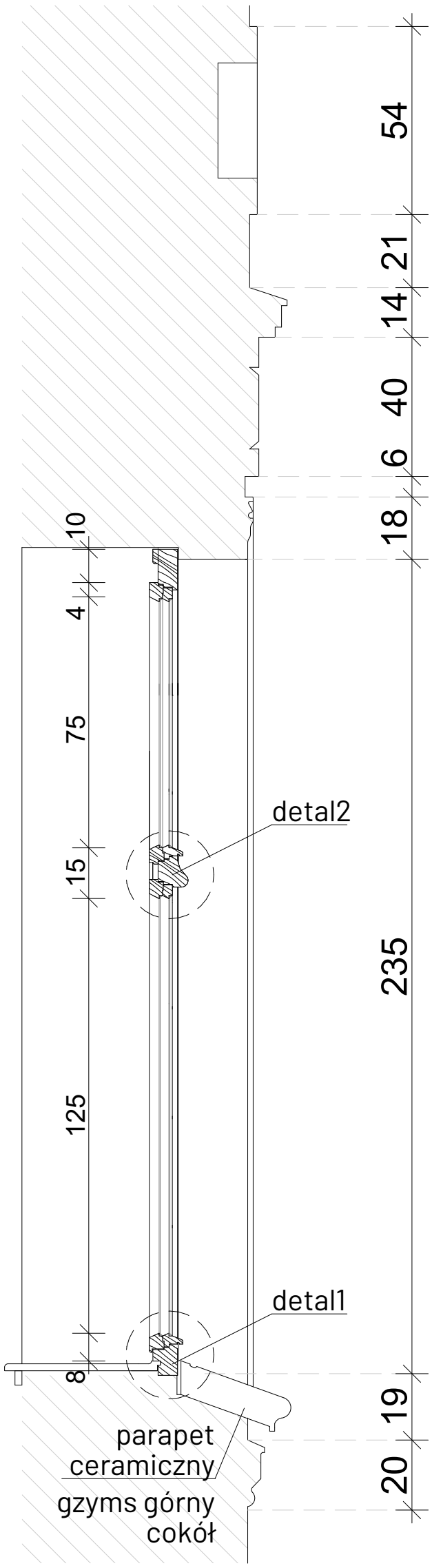

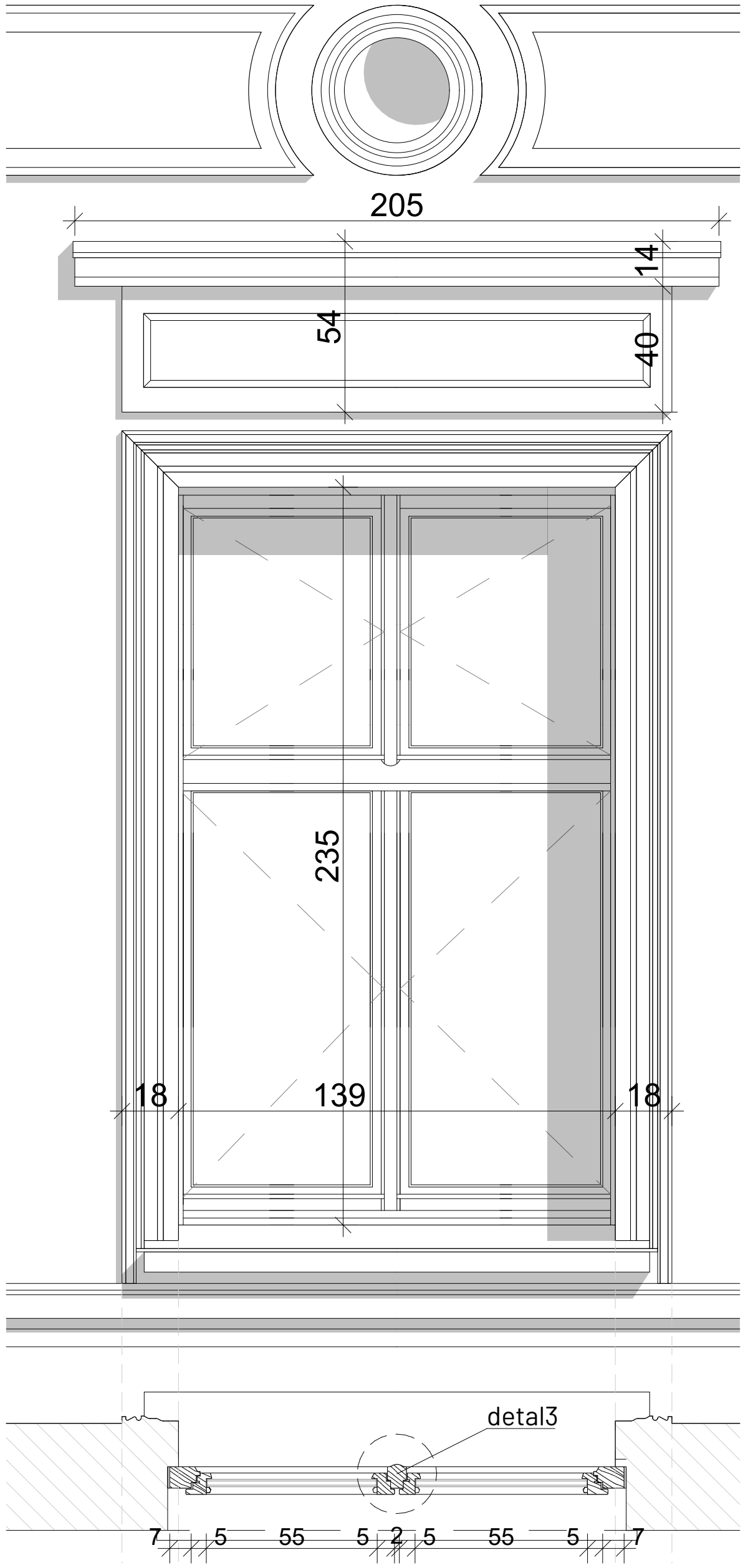

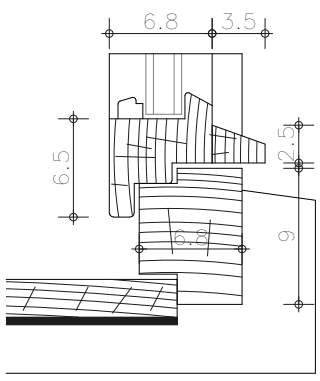

detal 1 skala 1:5

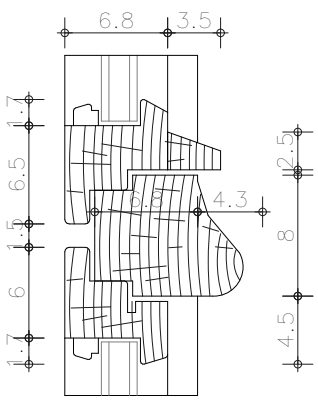

detal 2 skala 1:5

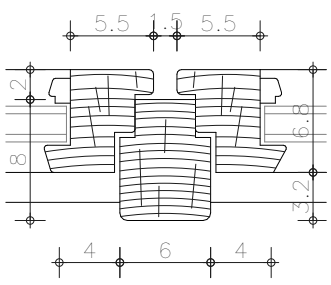

detal 3 skala 1:5

firma: PPSTANISŁAWSKI
ul. Ciepła 15a/27 50-524 Wrocław tel./fax.: +48 71 78 28 794
NIP: 6211556341 REGON: 386496393

projekt:	**Przebudowa i rozbudowa istniejącego budynku Oddziału Leczniczo-Rehabilitacyjnego w Grębaninie Samodzielnego Publicznego Zakładu Opieki Zdrowotnej w Kępnie**		
adres:	dz. nr 666; identyfikator: 300801_2.0003.666; obręb ewidencyjny: 0003 Baranów; Skwer Potworowskiego, 63-604 Grębanin, woj.: wielkopolskie; gmina: Baranów - obszar wiejski,		
projektant: specjalność architektoniczna	mgr inż. arch. Sebastian Stanisławski upr. nr 04/03/DOIA	podpis:	
sprawdzający: specjalność architektoniczna	mgr inż. arch. Piotr Molenda upr. nr 22/03/DOIA	podpis:	
asystent projektanta: specjalność architektoniczna	mgr inż. arch. Artur Klimczak	podpis: Klimczak	
temat rysunku:	detal - projektowana stolarka okienna		

branża:	data:	stadium:	rewizja:	skala:	nr rys.:
architektura	04.2024	PB	-	1:15	D-04