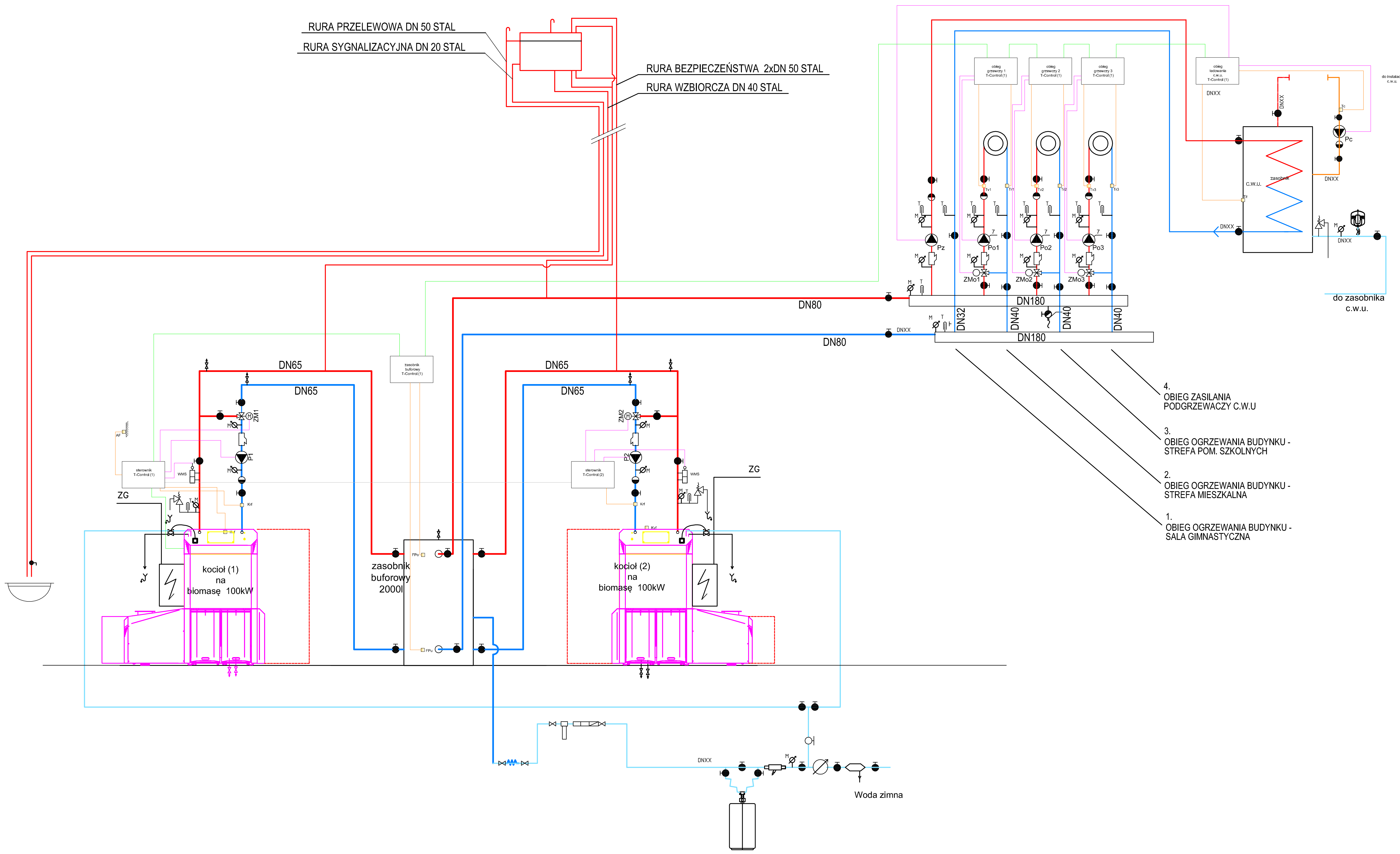

połączenie CAN - wewnetrzne kocioł
połączenie CAN - BUS kabel CAT5
czujniki PT 1000 2 x0,5 ekranowany
Sygnał zasilania max 250VA

oznaczenie na rysunku	opis podzespołu	sygnał / czujnik	podłączenie	Uwagi	podłączenie
Kvf	czujnik zasilanie kocioł	PT 1000	2 x 0,5mm	-	aut. kotła
Krf	czujnik powrót kocioł	PT 1000	2 x 0,5mm	-	aut. kotła
Fpo	czujnik bufor góra	PT 1000	2 x 0,5mm	-	aut. kotła
Fpu	czujnik bufor dół	PT 1000	2 x 0,5mm	-	aut. kotła
AF	czujnik temp. zewnętrznej	PT 1000	2 x 0,5mm	-	aut. kotła
Tz	czujnik zasobnika	PT 1000	2 x 0,5mm	-	aut. kotła
Tc	czujnik cyrkulacji c.w.u	PT 1000	2 x 0,5mm	-	aut. kotła
Tv1-Tv3	czujniki zasilania obiegu 1-3	PT 1000	2 x 0,5mm	-	aut. kotła
Tr1-Tr3	czujniki powrotu obiegu 1-3	PT 1000	2 x 0,5mm	-	aut. kotła
P1 P2	pompy powrotne kotłów	400V	5x1,5 linka	z szafy kotła	aut. kotła
Pz	pompa ładowania c.w.u.	230V	3x1,5 linka	max. 250VA	aut. kotła ew. konieczny stycznik
Po1-3	pompa obiegowa obiegu 1-3	230V	3x1,5 linka	max. 250VA	aut. kotła ew. konieczny stycznik
Pc	pompa cyrkulacji c.w.u.	230V	3x1,5 linka	max. 250VA	aut. kotła ew. konieczny stycznik
ZM1 ZM2	zawory mieszające powrotu kotłów	230V	3x0,5 linka	-	aut. kotła
ZMo1-3	zawór mieszajacy obiegu 1-3	230V	3x0,5 linka	-	aut. kotła
ZG	zasialnie główne kotłów	400V 25A 12,5kW	5x10 linka	-	aut. kotła

OBIEKT BUDOWLANY:
SZKOŁA PODSTAWOWA W PODCZERWONEM

INWESTOR:
URZĄD GMINY CZARNY DUNAJEC
UL. JÓZEFA PIŁSUDSKIEGO 2, 34-470 CZARNY DUNAJEC

LOKALIZACJA:
PODCZEROWE 246 , GM. CZARNY DUNAJEC, DZIAŁKA NR 7637/62

TEMAT:
INSTALACJE GRZEWCZE

RYSUNEK: SCHEMAT TECHNOLOGICZNY KOTŁOWNI
SKALA: 1:50
NR RYSUNKU: G-7

PROJEKTANT:
inż. STANISŁAW ŻMUDA
UPR. NR. MAP/0158/POOS/04

PODPIS:

DATA: 03-2020

S-INSTAL
PROJEKTOWANIE I NADZORY BUDOWLANE
STANISŁAW ŻMUDA
tel. 693 468 703 sinstal@wp.pl