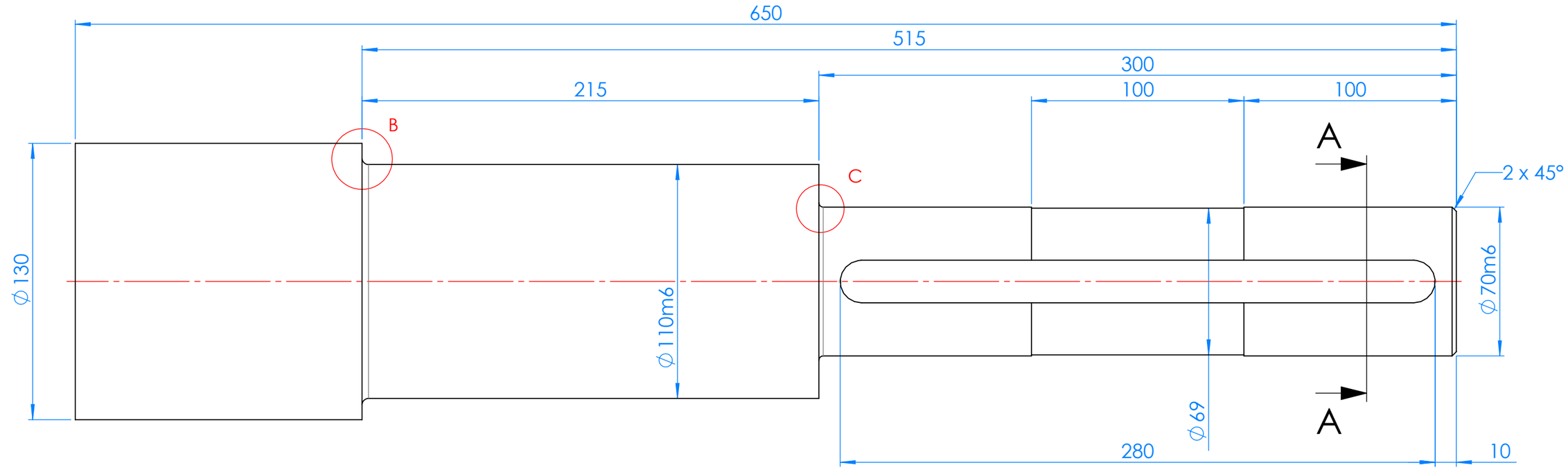

PRZEKRÓJ A-A

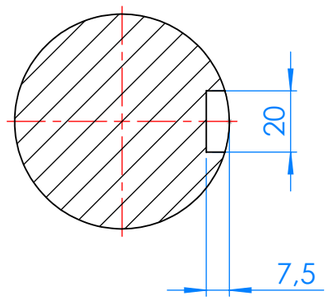

SZCZEGÓŁ B
SKALA 2 : 1

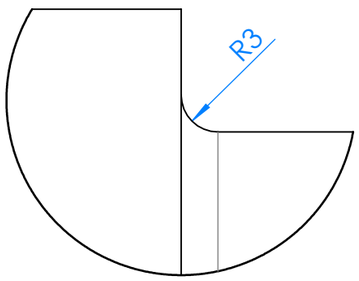

SZCZEGÓŁ C
SKALA 2 : 1

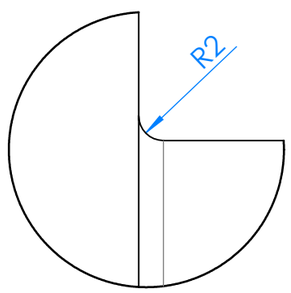

Tolerancje ogólne: PN-EN ISO 13920 klasa B/F ; PN-EN ISO 22768-1/2 klasa m/K | Wymagania ogólne dla złączy spawanych: PN-EN 25817 klasa D

Odpowiedzialny wydział	Konstruował	Sprawdził	Zatwierdził		Masa
KBKC	Mariusz Małysz	Ireneusz Pękała			39kg

Rodzaj rysunku	Podziałka	Materiał
	1:2	1.0045 (S355JR)

Tytuł	Numer rysunku
Czop 2	Czop 2

Zmiana	Data wydania	Format	Arkusz
	22 marca 2021	A3	1/1

KAROL KANIA I SYNOWIE

Niniejsza dokumentacja stanowi własność firmy **Karol Kania i Synowie sp. z o.o.** i jest utworem w rozumieniu ustawy z dnia 4 lutego 1994r. o prawie autorskim i prawach pokrewnych (Dz.U.Nr 90, poz. 631)
Żadna jej część nie może być rozpowszechniana lub kopiowana w jakikolwiek sposób (elektroniczny, mechaniczny lub inny) bez pisemnej zgody **Karol Kania i Synowie sp. z o.o.**