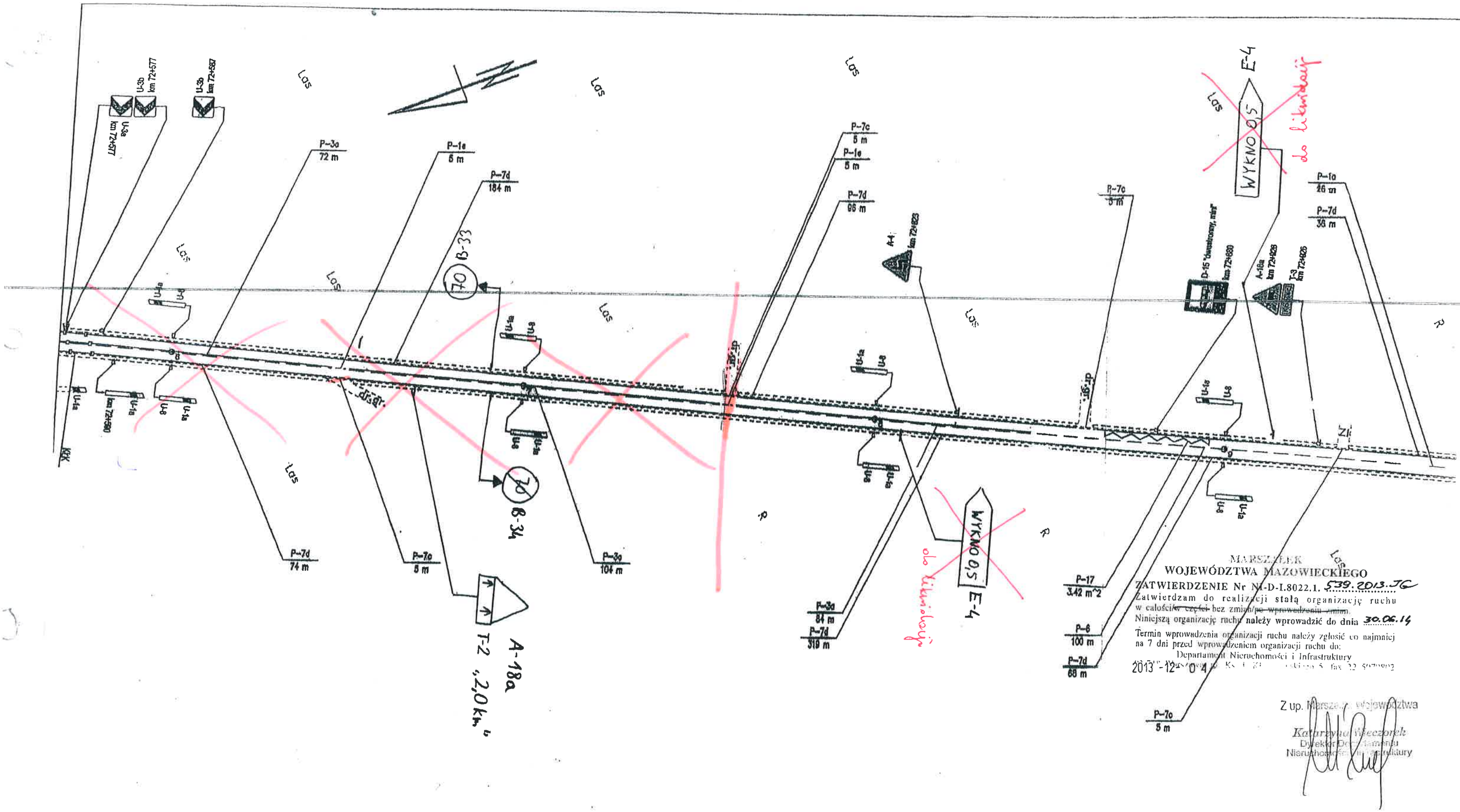

MARSZAŁEK
WOJEWÓDZTWA MAZOWIECKIEGO

ZATWIERDZENIE Nr N-D-I.8022.1. 539.2013.JG

Zatwierdzam do realizacji stałą organizację ruchu w całości/~~w części~~ bez zmian/~~po wprowadzeniu zmian~~.

Niniejszą organizację ruchu należy wprowadzić do dnia 30.06.14

Termin wprowadzenia organizacji ruchu należy zgłosić co najmniej na 7 dni przed wprowadzeniem organizacji ruchu do:
Departament Nieruchomości i Infrastruktury
[illegible] Ks. [illegible] [illegible] 5 fax 22 5070902

2013-12-04

Z up. Marszałka Województwa
Katarzyna Świeczonek
Dyrektor Departamentu
Nieruchomości i Infrastruktury

Wykonawca:	Zleceniodawca:	Nr drogi:	Numer arkusza:
Artur Andrusiak	Mazowiecki Zarząd Dróg Wojewódzkich w Warszawie REJON DROGOWY w CIECHANOWIE ul. Mazowiecka 7 06-400 Ciechanów tel. 23 673 63 32 tel./fax 23 672 35 40	DW Nr 541	109
		Biegnąca arkusza: od km 72+580 do km 72+971	Skala: 1:1000
			10. 2013 r.

od km 72+971 do km 73+373

LEGENDA

- stopka znaków istniejących
- oznakowanie poziome istniejące
- oznakowanie poziome projektowane (kolor biały)
- granica działki nr ewid. 65

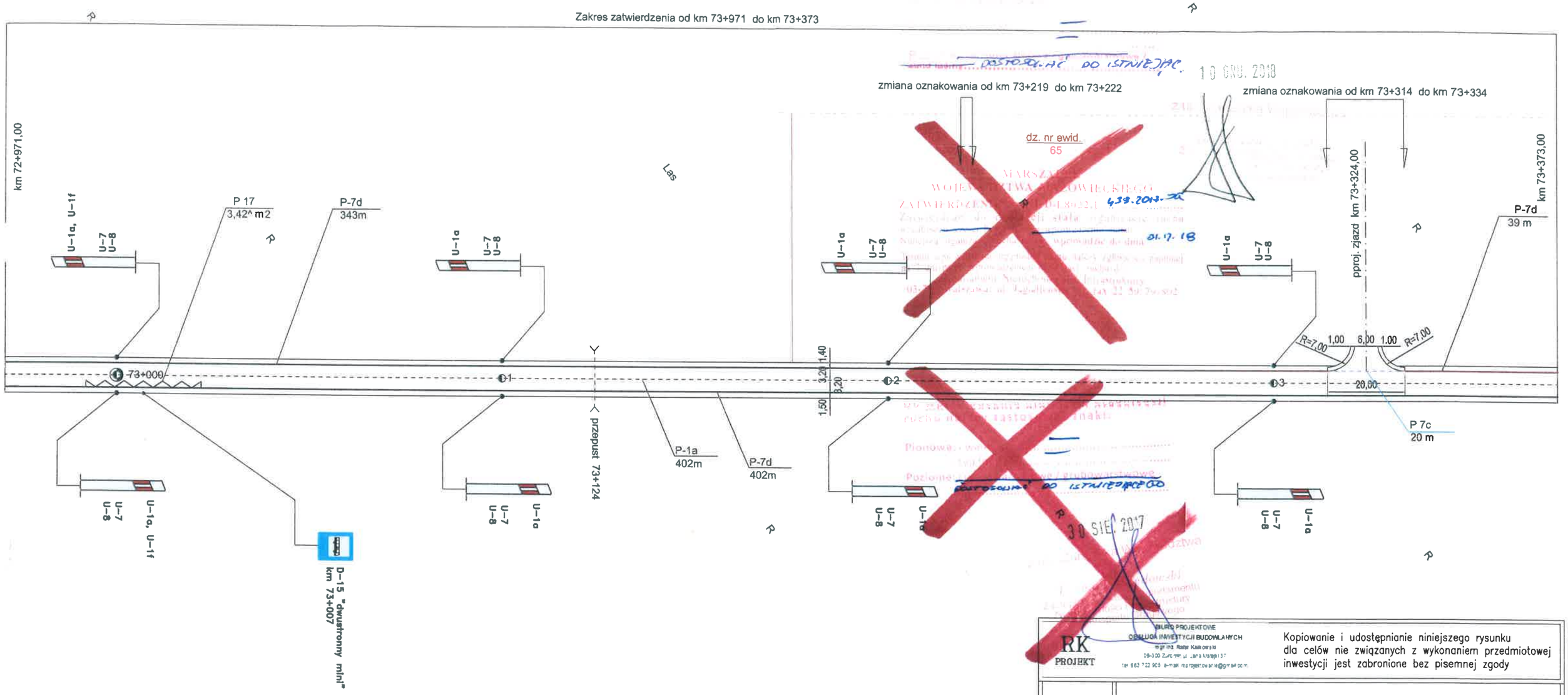

RK PROJEKT	BIURO PROJEKTOWE OBSŁUGA INWESTYCJI BUDOWLANYCH mgr inż. Rafał Kalkowski 09-320 Żuromin ul. Jana Matejki 37 tel. 663 722 905 e-mail: rkprojektowanie@gmail.com	Kopiowanie i udostępnianie niniejszego rysunku dla celów nie związanych z wykonaniem przedmiotowej inwestycji jest zabronione bez pisemnej zgody	
Obiekt	1. BUDOWA ZJAZDU PUBLICZNEGO Z DROGI WOJEWÓDZKIEJ NR 541 STANOWIĄCEJ DIAŁKĘ DROGOWĄ O NR EWID. W M. LIPNIKI W KM 73+324 STRONA LEWA NA TEREN DZIAŁKI O NR EWID. 65.		
Adres obiektu	Powiat: SIERPECKI Gmina:ROŚCISZEWO Miejscowość: LIPNIKI		Nr działki: 60
Inwestor	ZDZISŁAW I BEATA MAŁGORZATA BUDKA , ZAM. KOBYLA ŁĄKA 32, 09-320 BIEŻUŃ		Skala 1:1000
Nazwa rysunku	PROJEKT STAŁEJ ORGANIZAJI RUCHU - stan projektowany		Branża Drogowa
Zespół projektowy	Imię i nazwisko	Podpis	Data opracowania
Opracował	mgr inż. Rafał Kalkowski		05/2017
			Rys. nr 01

od km 73+373 do km 73+777

LEGENDA

- stopka znaków istniejących
- oznakowanie poziome istniejące
- oznakowanie poziome projektowane (kolor biały)
- granica działki nr ewid. 65

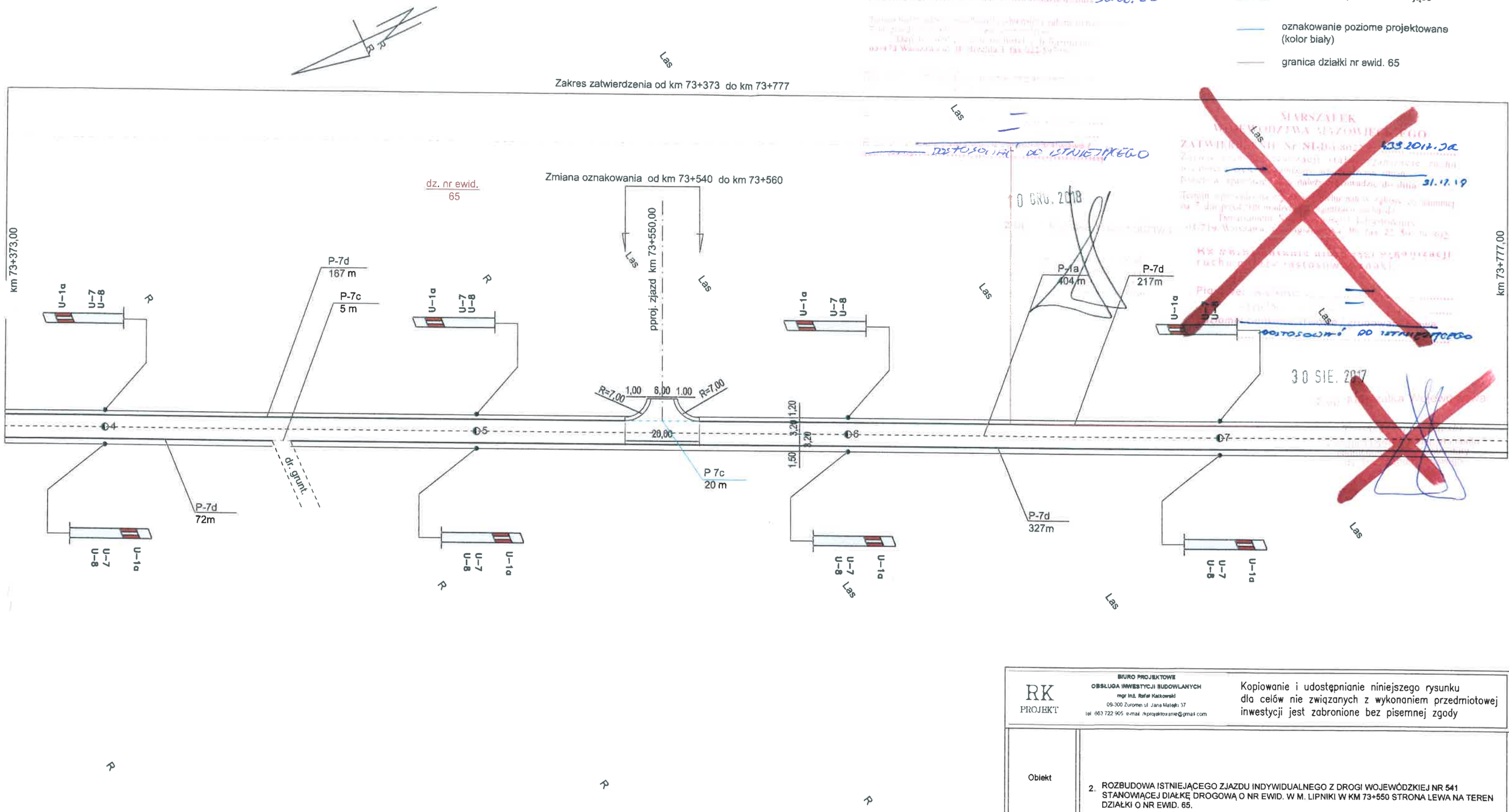

RK PROJEKT	BIURO PROJEKTOWE OBSŁUGA INWESTYCJI BUDOWLANYCH mgr inż. Rafał Kalkowski 09-300 Żuromin ul. Jana Matejki 37 tel. 663 722 905 e-mail: rkprojektowanie@gmail.com	Kopiowanie i udostępnianie niniejszego rysunku dla celów nie związanych z wykonaniem przedmiotowej inwestycji jest zabronione bez pisemnej zgody	
Obiekt	2. ROZBUDOWA ISTNIEJĄCEGO ZJAZDU INDYWIDUALNEGO Z DROGI WOJEWÓDZKIEJ NR 541 STANOWIĄCEJ DIAŁKĘ DROGOWĄ O NR EWID. W M. LIPNIKI W KM 73+550 STRONA LEWA NA TEREN DZIAŁKI O NR EWID. 65.		
Adres obiektu	Powiat: SIERPECKI Gmina:ROŚCISZREWO Miejscowość: LIPNIKI		Nr działki: 60
Inwestor	ZDZISŁAW I BEATA MAŁGORZATA BUDKA , ZAM. KOBYLA ŁĄKA 32, 09-320 BIEŻUŃ		Skala 1:1000
Nazwa rysunku	PROJEKT STAŁEJ ORGANIZAJI RUCHU - stan projektowany		Branża Drogowa
Zespół projektowy	Imię i nazwisko	Podpis	Data opracowania
Opracował	mgr inż. Rafał Kalkowski		05/2017
			Rys. nr 02

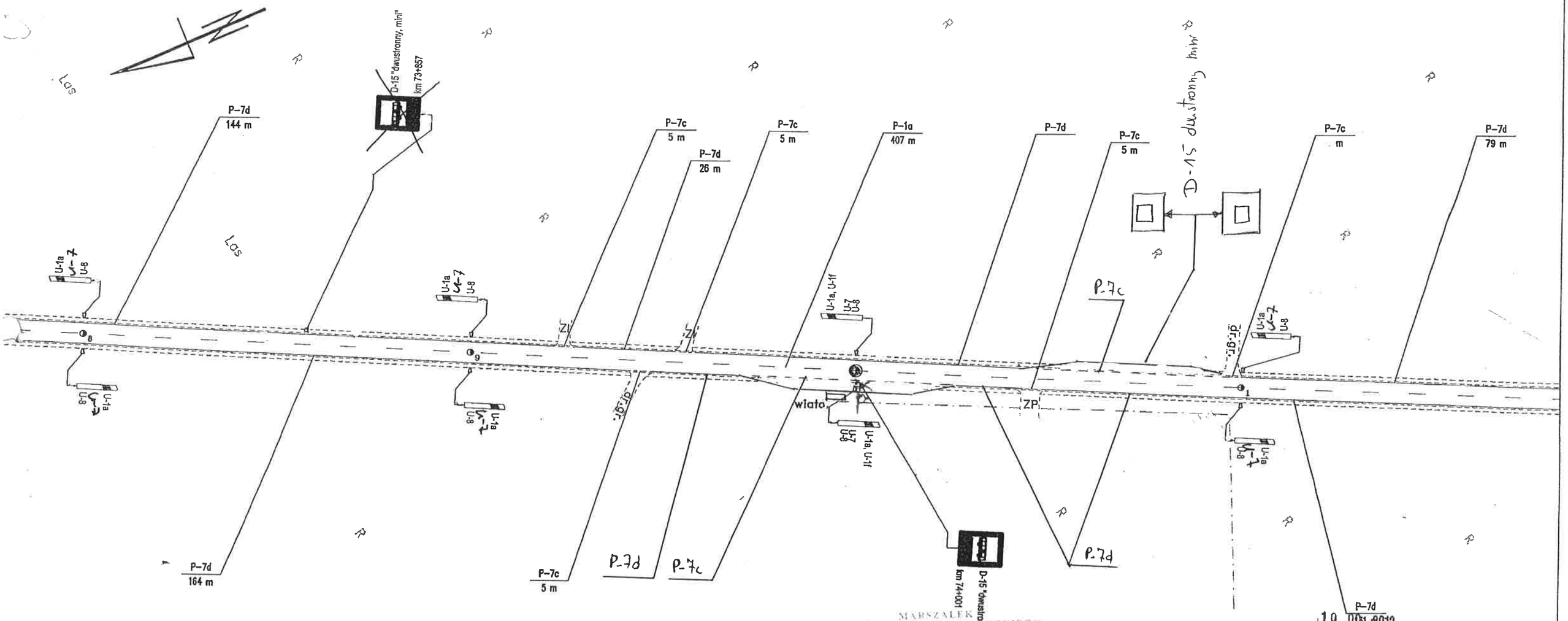

MARSZAŁEK
WOJEWÓDZTWA MAZOWIECKIEGO
ZATWIERDZENIE Nr NI-D-L802 . 1.433.2012.JG

Zatwierdzam do realizacji stałą organizację ruchu w całości / ~~w części bez zmian~~ / po wprowadzeniu zmian.

Niniejszą organizację ruchu należy wprowadzić do dnia 31.12.2012

Termin wprowadzenia organizacji ruchu należy zgłosić co najmniej na 7 dni przed wprowadzeniem organizacji ruchu do Departamentu Nieruchomości i Infrastruktury
03-718 Warszawa, ul. Ks. I. Kłopotowskiego 5, tel. 22 5979802

2012 -10- 08

z up. Marszałka Województwa
Zastępca Dyrektora Departamentu
Nieruchomości i Infrastruktury

19 09 2012

Z UPOWAŻNIENIA
MAZOWIECKIEGO KOMENDANTA
WOJEWÓDZKIEGO POLICJI
PROJEKT - SZKIC
organizacji ruchu opiniuje
pozytywnie - ~~negatywnie~~
~~z uwagami~~

EKSPERT
Wydziału Ruchu Drogowego
KWP z siedzibą w Radomiu
nadkom. Arkadiusz Wetowski

Znaki pionowe	szt.	Znaki poziome	dł. [m]	pow. [m2]	Urządzenia bezpieczeństwa ruchu	szt.
A	0	Linie krawędziowe	801	95	U-1a U-1f U-7 U-8	2
B	0	Linie segregacyjne przerywane	407	16	U-1a U-7 U-8	5
C	0	Linie segregacyjne ciągłe	0	0	U-1a	0
D	2	Przejścia dla pieszych	0	0	U-1b	0
E	0	Pow. wyłączone z ruchu	0	0	U-2	0
F	0	Strzałki	0	0	U-3	0
G	0	Linie zatrzymań	0	0	U-9	0
T	0	Inne	7	7	Bariery ochronne betonowe do wymiany na stalowe	0
(nistypowe)	0	Łącznie znaki poziome	1208	118	Stalowe bariery ochronne U-14	0

Wykonawca: Andrusiak Artur

Zleceniodawca:

Nr drogi: DW Nr 541

Numer arkusza: 112

Piketaż arkusza: od km 73+777 do km 74+179

Skala: 1:1000

Sierpień 2012

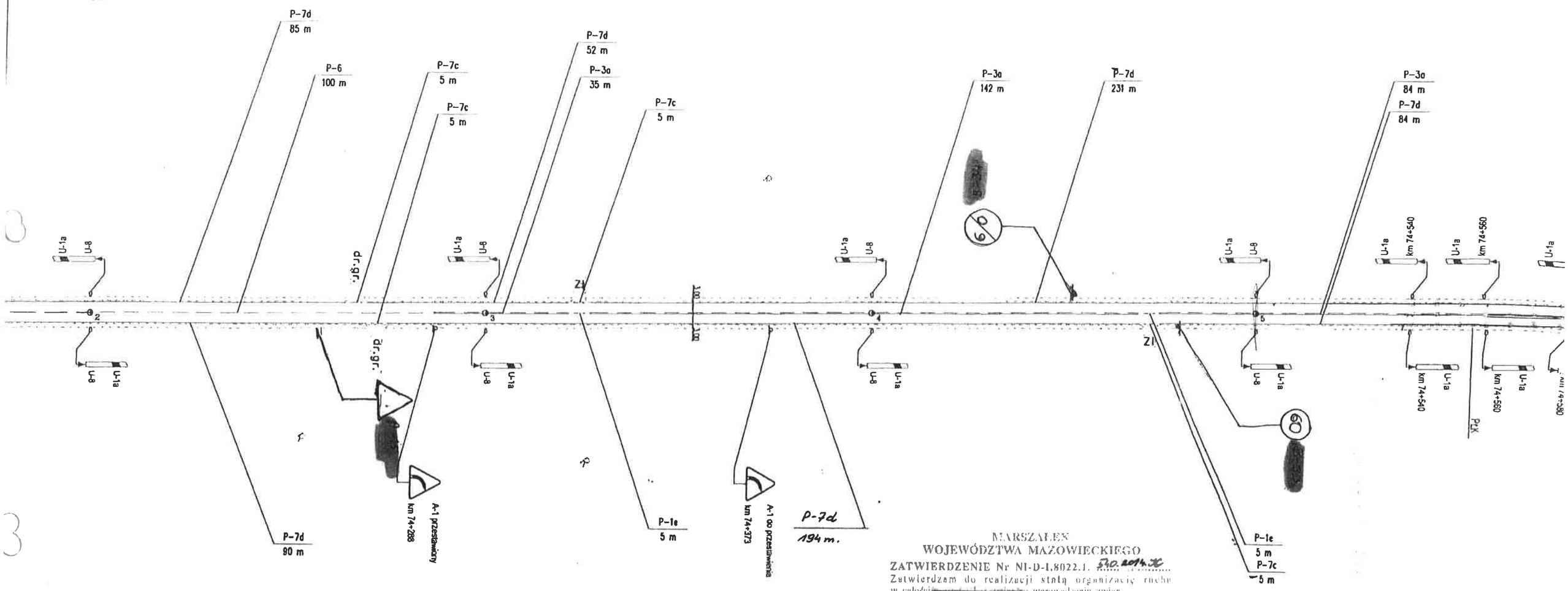

MARSZAŁEK
WOJEWÓDZTWA MAZOWIECKIEGO
ZATWIERDZENIE Nr NI-D-I.8022.1. 530.2014.JC
Zatwierdzam do realizacji stałą organizację ruchu w całości ~~wraz z kosztorysem~~ na wprowadzeniu zmian
Niniejszą organizację ruchu należy wprowadzić do dnia 30.06.15
Termin wprowadzenia organizacji ruchu należy zgłosić co najmniej na 7 dni przed wprowadzeniem organizacji ruchu do:
Departament Nieruchomości i Infrastruktury
02-718 Warszawa, ul. ks. J. Popiełuszkowskiego 5, faxy
2014-12-19
WELKOŚĆ ZNAKÓW ŚREDNIA
FOLIA I-SZEJ GENERACJI

z up. Marszałka Województwa

Nr drogi:	Numer arkusza:
DW Nr 541	113
Pikietaż arkusza: od km 74+179 do km 74+560	Skala: 1:1000

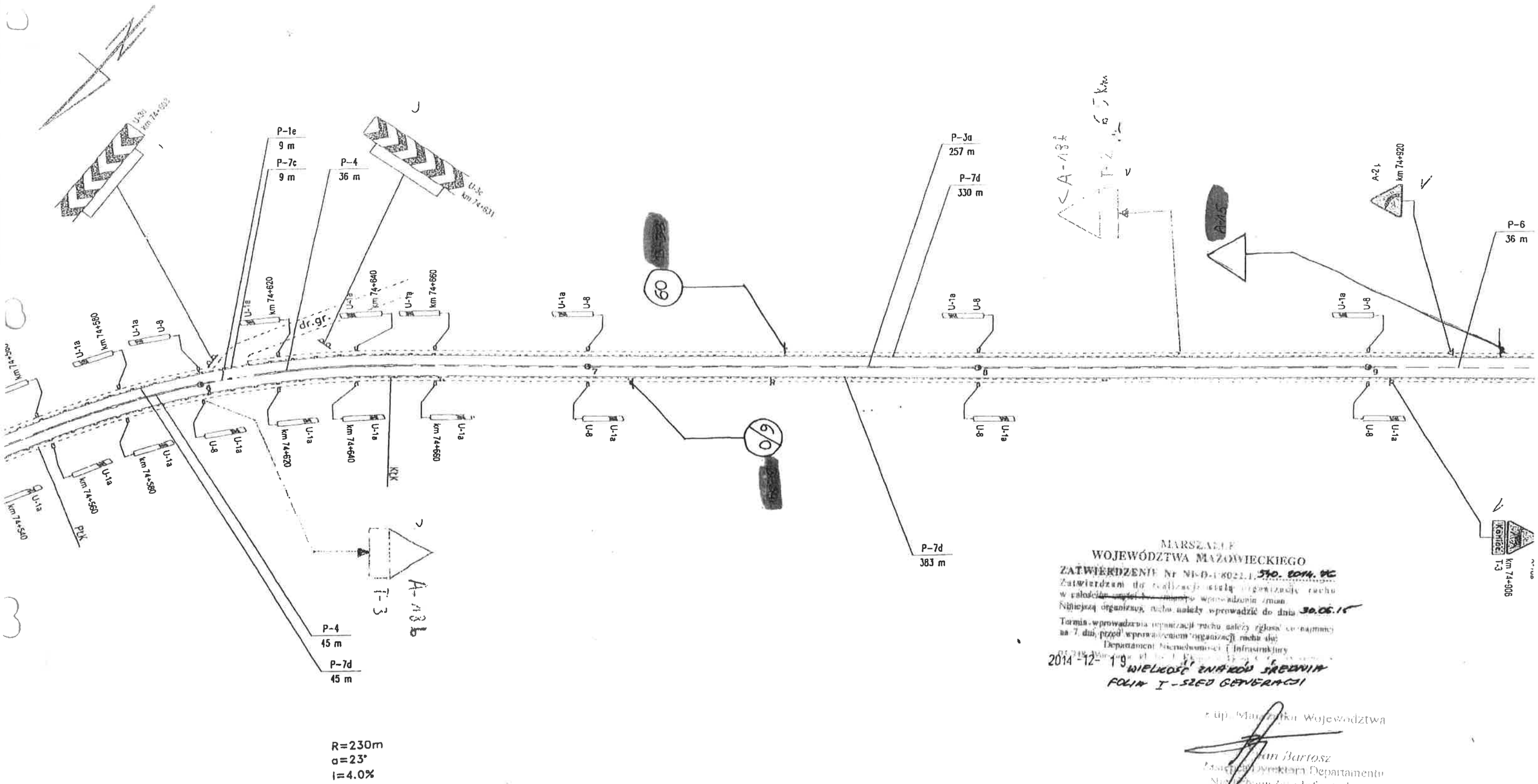

MARSZAŁEK
WOJEWÓDZTWA MAZOWIECKIEGO
ZATWIERDZENIE Nr NI-D-I.8022.1.540.2014.MC
Zatwierdzam do realizacji stałą organizację ruchu
w całości ~~lub części bez zmian~~ po wprowadzeniu zmian
Niniejszą organizację ruchu należy wprowadzić do dnia 30.06.15
Termin wprowadzenia organizacji ruchu należy zgłosić co najmniej
na 7 dni przed wprowadzeniem organizacji ruchu do:
Departament Nieruchomości i Infrastruktury
2014-12-19
WIELKOŚĆ ZNAKÓW ŚREDNIA
FOLIA I-SZEJ GENERACJI

z up. Marszałka Województwa
Jan Bartosz
Zastępca Dyrektora Departamentu
Nieruchomości i Infrastruktury

Nr drogi:	Numer arkusza:
DW Nr 541	114
Pikietaż arkusza: od km 74+560 do km 74+944	Skala: 1:1000

Mazowiecki Zarząd
Dróg Wojewódzkich w Warszawie
REJON DROGOWY w CIECHANOWIE
ul. Mazowiecka 7
06-400 Ciechanów
tel. (023) 673 63 32 tel./fax (023) 672 35 40

DROGA NR 541
km 74+950 - 75+340
74+944 - 75+340

MARSZAŁEK
WOJEWÓDZTWA MAZOWIECKIEGO
ZATWIERDZENIE
NI.D.I. 5418-788/07 ważne do 30.06.08
Zatwierdzam do realizacji stałą organizację ruchu w całości - ~~ze zmianami~~. Termin wprowadzenia niniejszej organizacji ruchu należy zgłosić do:
Departamentu Nieruchomości i Infrastruktury
03-718 Warszawa, ul. Ks. I.Kłopotowskiego 5 fax: 022 5979802

2007 -11- 29

Z up. Marszałka Województwa
mgr inż. Michał Leśniński
Kierownik Biura Inżyniera Ruchu

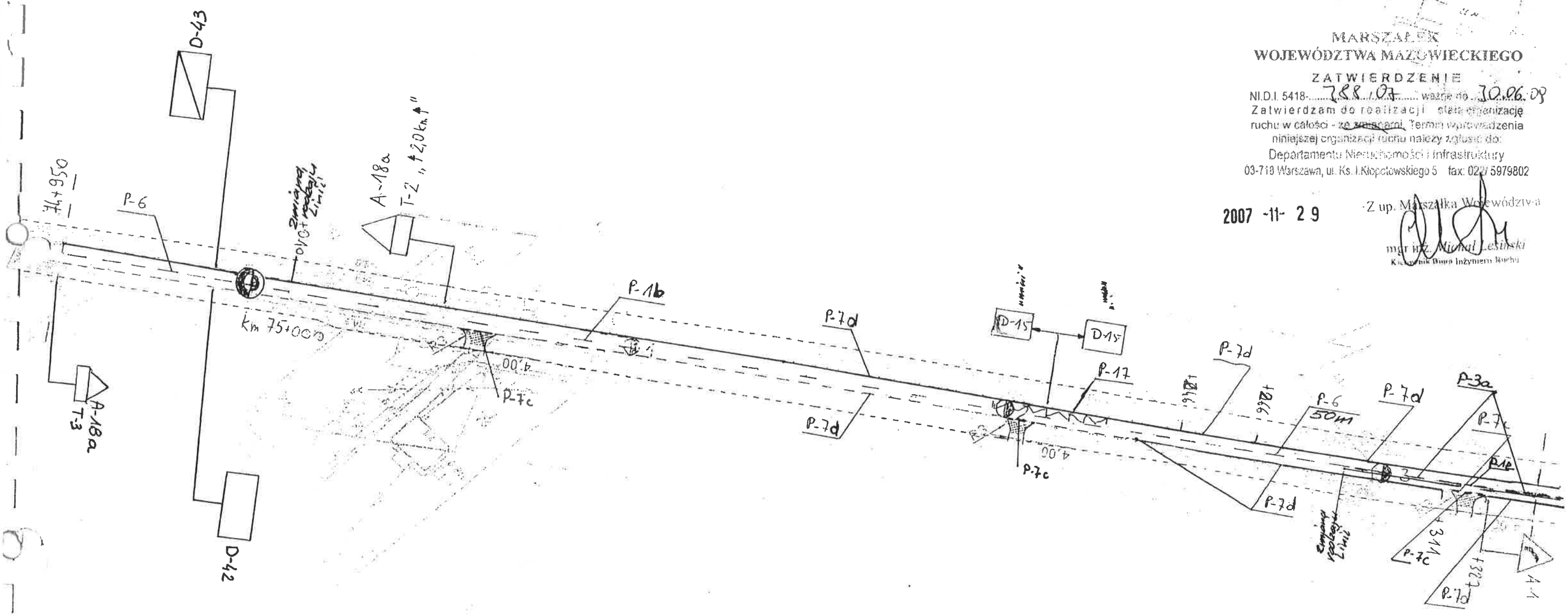

skala 1 : 1000

Sporządził : A. Andrusiak