# TYPOWY PRZEKRÓJ POPRZECZNY - DESZCZOWY WPUST ULICZNY KLASYCZNY

SKALA:1:50

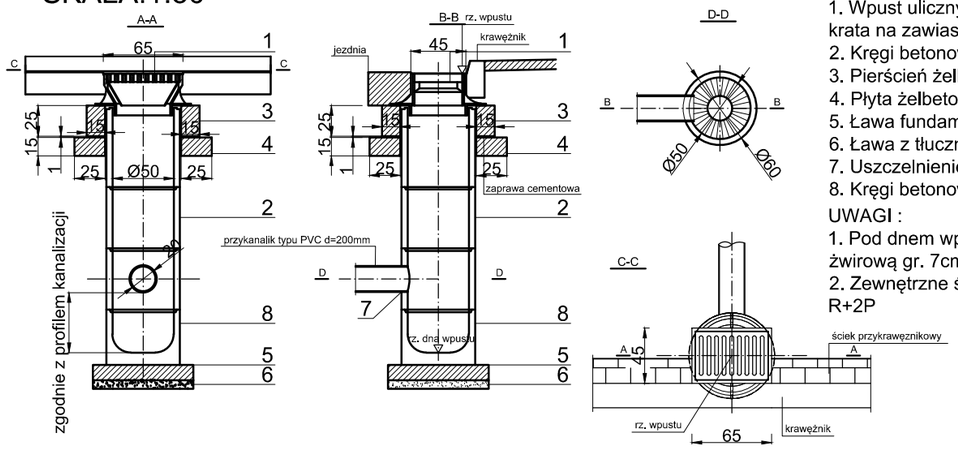


Legenda:
1. Wpust uliczny żeliwny przejazdowy typ ciężki krata na zawiasie z rusztem uchylnym wg PN-EN 124_2000
2. Kręgi betonowe o średnicy 50cm z betonu klasy C35/45
3. Pierścień żelbetowy Ø65cm z betonu wibrowanego klasy C35/45 stal zbrojeniowa St0S
4. Płyta żelbetowa Ø65cm/11cm z betonu wibr. klasy C35/45 stal zbrojeniowa St0S
5. Ława fundamentowa grubości 12,5cm wykonana z betonu klasy C12/15
6. Ława z tłucznia lub żwiru grubości 7cm
7. Uszczelnienie elastyczne
8. Kręgi betonowe denne o średnicy 50cm

UWAGI :
1. Pod dnem wpustu należy ułożyć podsypkę tłuczniową lub żwirową gr. 7cm
2. Zewnętrzne ściany studz. należy zaizolować np. Bitizolem R+2P

# TYPOWY PRZEKRÓJ POPRZECZNY - DESZCZOWY WPUST ULICZNY KRAWĘŻNIKOWO - JEZDNIOWY

SKALA:1:50

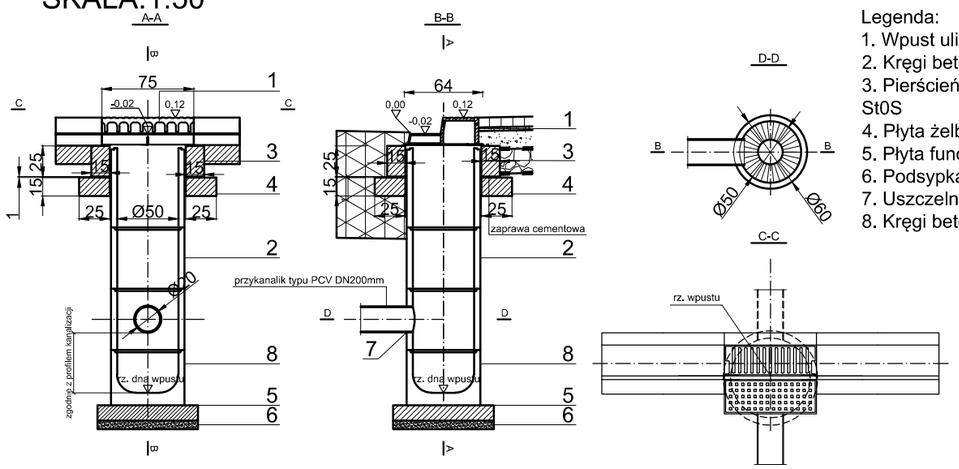


Legenda:
1. Wpust uliczny krawężnikowo-jezdniowy żeliwny klasy C250 wg PN-EN 124_2000
2. Kręgi betonowe o średnicy 50cm z betonu klasy C35/45
3. Pierścień żelbetowy Ø65cm z betonu wibrowanego klasy C35/45 stal zbrojeniowa St0S
4. Płyta żelbetowa Ø65cm/11cm z betonu wibr. klasy C35/45 stal zbrojeniowa St0S
5. Płyta fundamentowa grubości 12,5cm wykonana z betonu klasy C12/15
6. Podsypka z tłucznia lub żwiru grubości 7cm
7. Uszczelnienie elastyczne
8. Kręgi betonowe denne o średnicy 50cm

UWAGI :
1. Pod dnem wpustu należy ułożyć podsypkę tłuczniową lub żwirową gr. 7cm
2. Zewnętrzne ściany studz. należy zaizolować np. Bitizolem R+2P

SOFTWARE DESIGNED WITH LICENSED AUTODESK AUTOCAD CIVIL 3D

UWAGA! Wszystkie wymiary należy sprawdzić na budowie!

| | | | |
|---|---|---|---|
| Tytuł: | "Rozbudowa drogi gminnej nr 560906K w Pawlikowicach." | | |
| Inwestor: | Burmistrz Miasta i Gminy Wieliczka<br>ul. Powstania Warszawskiego 1, 32-020 Wieliczka | | |
| Obiekt: | Odcinek drogi gminnej nr 560906K w Pawlikowicach | | |
| Etap: | Program Funkcjonalno - Użytkowy | | |
| | | Nr uprawnień: | Podpis: |
| Projektant: | mgr inż. Grzegorz Piecha | SLK/1096/POOD/05<br>Specjalność drogowa | |
| Asystent: | mgr inż. Maciej Stasik | --- | |
| Tytuł: | Przekroje typowe | | |
| Nr rys.: 3.7 | Skala rys.: 1:50 | Data: 11 kwietnia 2023 r. | Nr proj.: PFU-D6151122 |

GPDT SP. Z O.O., 30-710 KRAKÓW, UL. KRZYWDA 12A

DZIAŁ PROJEKTÓW I telefon: +48 606-300-113
DZIAŁ PROJEKTÓW II telefon: +48 694-433-643
ADMINISTRACJA telefon: +48 530-764-233