Prime TC™

REF 1460/1460

Transport Chair

stryker®

Operations/Maintenance Manual

International - EN | FR | DE | ES | PT | IT | NL | DA | SV | FI | EL | PL | ET | ZH-CN | JA | KO | AR |

Signature Not Verified
Dokument podpisany przez Marianna Dubacka
Data: 2024.09.02 13:42:33 CEST

2014/07 F.3 1460-009-005 REV F www.stryker.com

Symbols

	Operating instructions
	General warning
	Caution
	Warning; crushing of hands
	No pushing
REF	Model
SN	Serial number
CE	CE mark
	Manufacturer
	Date of manufacture
	Safe working load
	Lubricate
	Fragile, handle with care
	Keep dry
	This way up
	Do not stack

International Addresses

EUROPE HEADQUARTERS

Stryker SA
Cite-Centre, Grand-Rue 90
P.O. Box 1568
1820 Montreux, Switzerland
Phone: 41-21-966-12-01
Fax: 41-21-966-12-00

EASTERN EUROPE
Stryker SA - Export Business
Grand-Rue 90
P.O. Box 1567
1820 Montreux, Switzerland
Phone: 41-21-966-14-00
Fax: 41-21-966-14-01

AUSTRALIA
Stryker Australia
8 Herbert Street
St Leonards NSW 2065
Australia
Phone: 61-2-9467-1000
Fax: 61-2-9467-1010

AUSTRIA
Stryker GmbH
Euro Plaza, Gebäude G
Am Euro Platz 2
1120 Wien
Austria
Phone: 43-1-8132000
Fax: 43-1-8131616

BELGIUM
NV Stryker SA
Ikaros Business Park- Fase III
Ikaroslaan 12
1930 Zaventem, Brussels
Belgium
Phone: 32-2-717-9210
Fax: 32-2-717-9249

DENMARK
Stryker Denmark
Filial of Stryker AB
Postbox 772
1532 Copenhagen
Denmark
Phone: 45-33-93-6099
Fax: 45-33-93-2069

UK/IRELAND
Stryker UK Limited
Stryker House
Hambridge Road
Newbury, Berkshire
RG14 5EG, England
Phone: 44-1635-556-500
Phone: 44-1635-262-400
Fax: 44-1635-580-300

FINLAND
Stryker AB, Finland
PO 80 Makelankatu 2
00501 Helsinki
Finland
Phone: 35-89-774-4680
Fax: 35-89-774-46820

FRANCE
Stryker France S.A.S.
ZAC - Avenue de Satolas Green
69330 Pusignan
France
Phone: 33-472-45-36-00
Fax: 33-472-45-36-99

GERMANY
Stryker Howmedica GmbH
Dr. Homer Stryker Platz 1
47228 Duisburg
Germany
Phone: 49-2065-837-0
Fax: 49-2065-837-837

GREECE
Stryker Hellas EPE
455 Messogion Ave
153 43 Agia Paraskevi
Athens, Greece
Phone: 30-2-10-600-32-22
Fax: 30-2-10-600-48-12

ITALY
Stryker Italia SrL
Via Ghisalba 15B
00188 Roma
Italy
Phone: 39-06-33-05-41
Fax: 39-06-33-614-067

MIDDLE EAST / NORTH AFRICA
Stryker Osteonics SA
Twin Towers
11th Floor, Suite 1101 & 1102
P.O. Box 41446
Baniyas Road
Dubai, Deira, UAE
Phone: 97-14-222-2842
Fax: 97-14-224-7381

NEDERLANDS
Stryker Nederlands BV
(P.O. Box 13, 4180 BA Waardenburg)
4181 CD Waardenburg
The Nederlands
Phone: 31-418-569-700
Fax: 31-418-569-777

NORWAY
Stryker Norway
Norsk Fillial
Nedre Vollgate 3
0158 Oslo
Norway
Phone: 47-22-42-22-44
Fax: 47-22-42-22-54

POLAND
Stryker Polska Sp. ZO.O
Kolejowa 5/7
01-217 Warsaw
Poland
Phone: 48-22-434-88-50
Fax: 48-22-434-88-60

PORTUGAL
Stryker Portugal Produtos Medicos, LTDA.
Avenida Marechal Gomes da Costa, 35
1800-255 Lisboa
Portugal
Phone: 35-1-21-839-49-10
Fax: 35-1-21-839-49-19

ROMANIA
Stryker Osteonics Romania S.R.L.
19, Leonida Str.
District 2
7000 Bucharest
Romania
Phone: 40-2-12-12-11-22
Fax: 40-2-12-12-11-33

SOUTH AFRICA
Stryker Osteonis PTY. LTD.
3 Susan Street
Strydom Park
Johannesburg, 2194 - South Africa
Mailing Address:
P.O. Box 48039
2129 Roosevelt Park
Johannesburg, South Africa
Phone: 27-11-791-4644
Fax: 27-11-791-4696

SPAIN
Stryker Iberia SL
c/Sepulveda n17
28108 Alcobendas
Madrid
Spain
Phone: 34-91-728-35-00
Phone: 34-91-358-20-44
Fax: 34-91-358-07-48

SWEDEN
Stryker AB/Scandinavia
Box 50425
SE-204 14 Malmo
Sweden
Phone: 46-40-691-81-00
Fax: 46-40-691-81-91

Prime TC™

REF 1450/1460

Transport Chair

stryker®

Operations/Maintenance Manual

Symbols

English
EN

	Operating instructions
	General warning
	Caution
	Warning; crushing of hands
	No pushing
REF	Model
SN	Serial number
CE	CE mark
	Manufacturer
	Date of manufacture
	Safe working load
	Lubricate
	Fragile, handle with care
	Keep dry
	This way up
	Do not stack

Table of Contents

English
EN

Warning/Caution/Note Definition 1-3
Introduction 1-4
- Product description 1-4
- Intended use 1-4
- Expected service life 1-4
- Contraindications 1-4
- Specifications 1-5
- Product illustration - fixed footrest (model 1450) 1-7
- Product illustration - swing-away footrest (model 1460) 1-8
- Contact information 1-9
- Serial number location 1-9

Summary of safety precautions 1-10
- Pinch points 1-12

Setup 1-13
Operation 1-14
- Applying or releasing the brake 1-14
- Transferring an occupant 1-15
- Removing an occupant 1-16
- Positioning the flip-up footrest 1-17
- Stowing the flip-up footrest 1-18
- Positioning the swing-away footrest (model 1460) 1-19
- Stowing the swing-away footrest (model 1460) 1-20
- Raising or lowering the flip-up armrests 1-21
- Storing records in the chart holder 1-22
- Transporting an occupant 1-23
- Securing an oxygen bottle in the oxygen bottle holder 1-24

Accessories 1-25
- Securing a foley bag to the foley bag hook 1-26
- Securing an IV bag to the IV pole 1-27
- Fastening the lap belt 1-28
- Positioning the leg rest 1-30
- Stowing the leg rest 1-31

Labels 1-32
Cleaning 1-33
Preventive maintenance 1-34
Quick reference replacement parts 1-35
Service 1-36
- Seat back removal 1-36
- Seat back replacement 1-37
- Chart holder replacement 1-38
- Seat replacement 1-39
- Flip-up armrest replacement 1-40
- Front caster wheel replacement 1-41

English
EN

Front caster assembly replacement 1-42
Swing-away footrest replacement (model 1460) 1-43
Rear wheel replacement 1-44
Pedal replacement 1-45
Brake finger assembly replacement 1-47
IV pole removal 1-48
IV pole installation 1-48
IV pole topper replacement 1-50
Lap belt assembly installation 1-51
Lap belt removal 1-53
Lap belt installation 1-53
Leg rest installation 1-54
Leg rest leg replacement 1-56
Leg rest adjustment 1-57
Warranty 1-58
Warranty exclusion and damage limitations 1-58
To obtain parts and service 1-58
Return authorization 1-58
Damaged product 1-58
International warranty clause 1-59

Warning/Caution/Note Definition

The words **WARNING**, **CAUTION**, and **NOTE** carry special meanings and should be carefully reviewed.

WARNING

Alerts the reader about a situation which, if not avoided, could result in death or serious injury. It may also describe potential serious adverse reactions and safety hazards.

CAUTION

Alerts the reader of a potentially hazardous situation which, if not avoided, may result in minor or moderate injury to the user or patient or damage to the product or other property. This includes special care necessary for the safe and effective use of the device and the care necessary to avoid damage to a device that may occur as a result of use or misuse.

Note: Provides special information to make maintenance easier or important instructions clearer.

English
EN

This manual is designed to assist you with the operation or maintenance of the Stryker Model 1450 and Model 1460 **Prime TC™** (Transport Chair). Read this manual thoroughly before operating or maintaining this product. Establish methods and procedures for educating and training staff on the safe operation or maintenance of this product.

WARNING

- Improper usage of the product can cause injury to the occupant or operator. Operate the product only as described in this manual.
- Do not modify the product or any components of the product. Modifying the product can cause unpredictable operation resulting in injury to occupant or operator. Modifying the product also voids its warranty.

Notes

- This manual should be considered a permanent part of the product and should remain with the product even if the product is subsequently sold.
- Stryker continually seeks advancements in product design and quality. Therefore, while this manual contains the most current product information available at the time of printing, there may be minor discrepancies between your product and this manual. If you have any questions, please contact Stryker Customer Service or Technical Support at 1-800-327- 0770.

Product description

Prime TC is a manual, operator-propelled chair that is designed to transport occupants in the seated position with their associated medical equipment (such as an oxygen bottle, IV fluid bags, or a foley catheter bag). The product is equipped with a brake mechanism that immobilizes the rear wheels for increased stability and assists with occupant entry and exit.

Intended use

Prime TC is a transport chair that is intended for medical purposes to assist a person in performing an activity that the person would find difficult to do or be unable to do. **Prime TC** is intended for occupants who have the ability to hold themselves in an upright, seated position, unassisted, and in compliance with facility guidelines for transporting.

Expected use of **Prime TC** is to support the occupant in an upright, seated position with their back against the seat back and their feet and arms on the provided resting surfaces. For transport, the operator pushes the chair from behind by gripping the provided handles. The users should not sit on the arms, stand upright on any surface, or lean on the arms or seat back from a standing position. Intended operators include healthcare transporters (escorts), nurses, other healthcare professionals, family members, and individuals who accompany the occupant.

Prime TC is intended for use inside healthcare facilities and outside healthcare facilities, and in adjacent locations, including parking lots. Transport activity includes curbside admissions and discharge, interdepartmental and intradepartmental transport, and transport in elevators. **Prime TC** has a safe working load of 500 lb (226.8 kg), including occupant and accessories. The typical duration of use can vary from several minutes to up to an hour. However, occupant wait time for certain events (for example, awaiting CT scan, MRI scan, or an X-ray) may exceed an hour.

Expected service life

Prime TC has a five year expected service life under normal use, conditions, and with appropriate periodic maintenance.

Contraindications

None known.

Specifications

	Fixed Footrests (Model 1450)		Swing-Away Footrests (Model 1460)	
Safe Working Load **Note:** Safe working load indicates the sum of the occupant and accessory weight.	500 lb	226.8 kg	500 lb	226.8 kg
Base Model Weight (without options) **Note:** Weight may vary by 1 lb.	89.6 lb	40.64 kg	90.7 lb	41.14 kg
Width				
Overall Width	28.3 in.	71.8 cm	28.3 in.	71.8 cm
Seat Width	21.5 in.	54.6 cm	21.5 in.	54.6 cm
Seat Height				
From Footrests	15 in.	38.1 cm	15 in.	38.1 cm
From Floor	21 in.	53.3 cm	21 in.	53.3 cm
Height				
With IV Pole	73 in.	185.4 cm	73 in.	185.4 cm
Without IV Pole	45 in.	114.3 cm	45 in.	114.3 cm
Push Handle Grip Range				
Width	16 in. - 20.5 in.	40.6 cm - 52.1 cm	16 in. - 20.5 in.	40.6 cm - 52.1 cm
Height from Floor	35 in. - 45 in.	88.9 cm - 114.3 cm	35 in. - 45 in.	88.9 cm - 114.3 cm
Nesting				
First Chair Length	39.8 in.	101.0 cm	39.8 in.	101.0 cm
First Chair Length with Footrest Stowed	N/A	N/A	33.4 in.	84.8 cm
Length added by each additional nested chair	19.5 in.	49.5 cm	20.5 in.	52.1 cm

English
EN

Specifications (Continued)

Environmental Conditions	Operation	Storage and Transporta tion
Temperature	104 ˚F (40 ˚C) 50 ˚F (10 ˚C)	140 ˚F (60 ˚C) -20 ˚F (-29 ˚C)
Relative Humidity	75 % 30 %	85 % 30 %
Atmospheric Pressure	1060 *hPa* 700 *hPa*	1060 *hPa* 500 *hPa*

Specifications listed are approximate and may vary slightly from product to product.

Stryker reserves the right to change specifications without notice.

Product illustration - fixed footrest (model 1450)

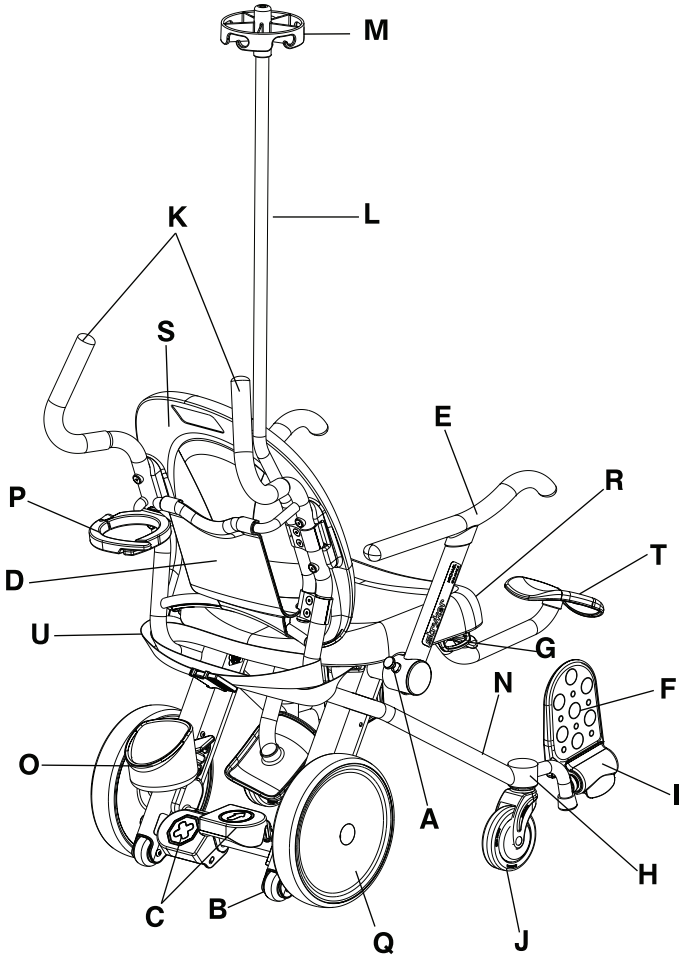

Figure 1-1: Fixed footrest (model 1450)

	Item Description		Item Description
A	Armrest release	L	IV pole, optional
B	Anti-tip wheels	M	IV pole topper, optional
C	Brake/go pedals	N	Main frame tubes
D	Chart holder	O	Oxygen bottle holder bottom, optional
E	Flip-up armrest	P	Oxygen bottle holder top, optional
F	Flip-up footrest	Q	Rear wheel
G	Foley bag hook, optional	R	Seat
H	Footrest assembly, fixed	S	Seat back
I	Footrest lever	T	Leg rest, optional
J	Front caster	U	Lap belt, optional
K	Handles		

English
EN

Product illustration - swing-away footrest (model 1460)

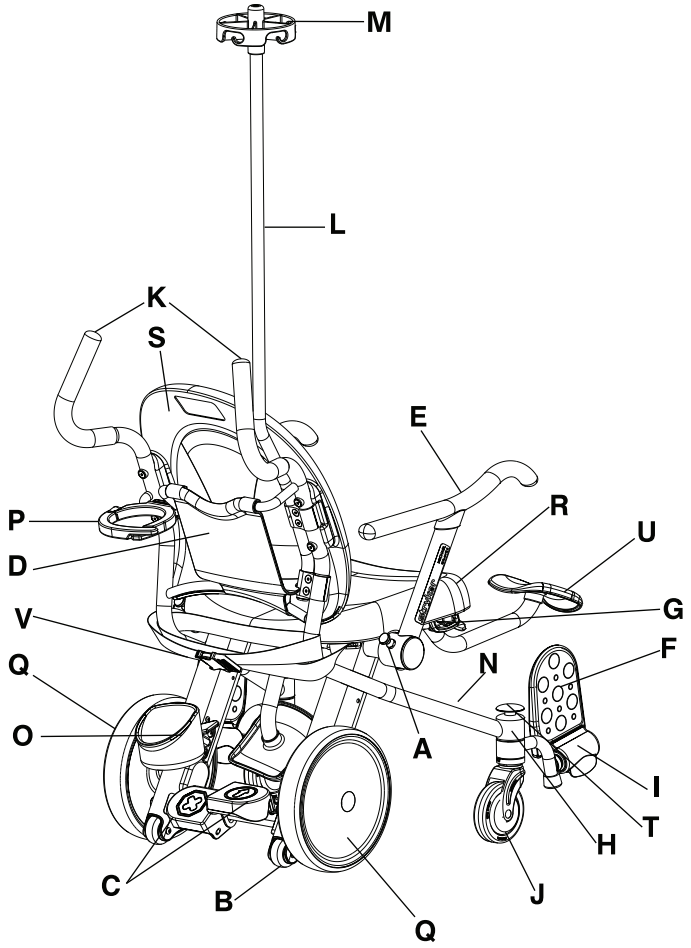

Figure 1-2: Swing-away footrest (model 1460)

	Item Description		Item Description
A	Armrest release	L	IV pole, optional
B	Anti-tip wheels	M	IV pole topper, optional
C	Brake/go pedals	N	Main frame tubes
D	Chart holder	O	Oxygen bottle holder bottom, optional
E	Flip-up armrest	P	Oxygen bottle holder top, optional
F	Flip-up footrest	Q	Rear wheel
G	Foley bag hook, optional	R	Seat
H	Footrest assembly, swing-away	S	Seat back
I	Footrest lever	T	Swing-away footrest release
J	Front caster	U	Leg rest, optional
K	Handles	V	Lap belt, optional

Contact information

Contact Stryker Customer Service or Technical Support at: 1-800-327-0770.

Stryker Medical
3800 E. Centre Avenue
Portage, MI 49002
USA

Have the serial number (A) of your Stryker product available when calling Stryker Customer Service or Technical Support. Include the serial number in all written communication.

Serial number location

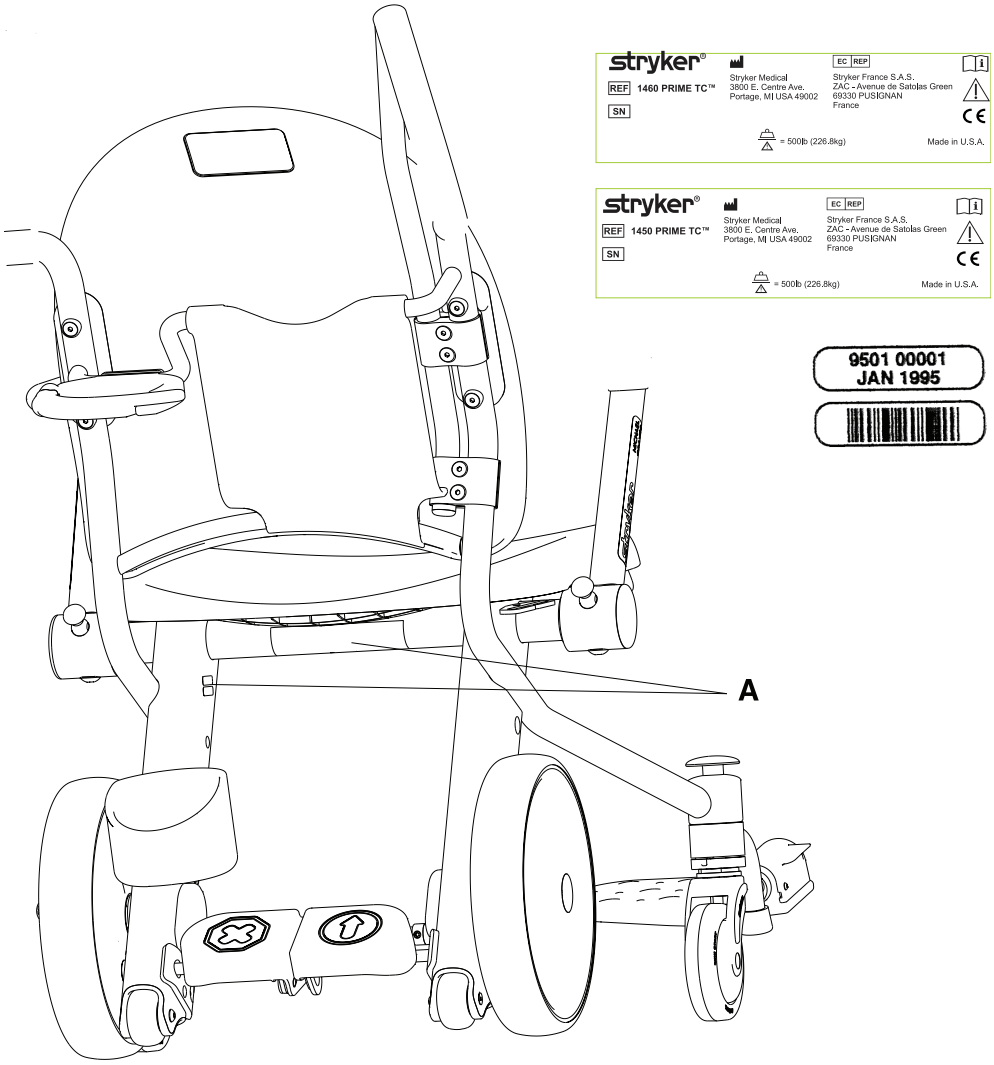

Figure 1-3: Serial number label

Summary of safety precautions

English
EN

Carefully read and strictly follow the warnings and cautions listed on this page. Service only by qualified personnel.

WARNING

- Improper usage of the product can cause injury to the occupant or operator. Operate the product only as described in this manual.
- Do not modify the product or any components of the product. Modifying the product can cause unpredictable operation resulting in injury to occupant or operator. Modifying the product also voids its warranty.
- Always apply the brake when an occupant is getting in the product or out of the product to avoid instability.
- Do not overload the product above the safe working load of 500 lb (226.8 kg).
- Do not allow the occupant to lean outside of the perimeter of the product to avoid tipping.
- Do not use the product on ramps or slopes that are greater than 5.7 degrees to avoid instability.
- Do not lift the product or lower the product while occupied.
- Always properly secure the oxygen bottle to the oxygen bottle holder before moving the product.
- Do not activate the leg rest release latch with an occupant’s leg on the leg rest.

CAUTION

- Always apply the brake to prevent unintended movement.
- Do not apply the brake pedal to stop a moving product.
- Do not place car seats, infant carriers, or other objects on the product seat or on the occupant's lap.
- Always keep occupant extremities and operator extremities away from the flip-up armrest when raising or lowering the armrest to avoid the risk of pinching.
- Do not hang items on the push handles, chart holder, optional oxygen bottle holder, or flip-up armrests to avoid instability.
- Always clear the path of the swing-away footrests before activation to avoid entrapment.
- Do not sit, stand, or lean on the flip-up armrests, footrest, leg rest, or seat back to avoid instability.
- Do not use the flip-up armrests, chart holder, optional oxygen bottle holder, or the optional IV pole as a push/pull device.
- Always clear fingers from the armrest release latch before releasing the latch to avoid the risk of pinching.
- Avoid the pinch point between the flip-up armrest, seat back, and seat when repositioning the flip-up armrest. The flip-up armrest should remain down (in the forward position) when the chair is occupied and should only be stowed to assist with getting in the product or getting out of the product.
- Do not put items weighing more than 6 lb (2.72 kg) in the chart holder.
- Do not roll the product on the anti-tip wheels.
- Do not transport with more than one occupant in the product to avoid instability.
- Always transport the occupant with their feet on the footrests.
- Always carefully transport the product over thresholds and small ledges to make sure that the wheels roll smoothly and the product is stable.
- Do not operate the product on soft or unstable surfaces, such as sand, grass, or gravel, to avoid instability or difficult mobility.
- Always use safe lifting techniques with two operators when lifting the empty product over a barrier. Lift the product by the main frame tubes only. Do not lift the product by the armrests, footrests, accessories, or seating surfaces.
- Only attach foley bags to the optional foley bag hook.
- Always properly secure the IV bags to the hooks on the optional IV pole or the foley bags to the optional foley bag hook before moving the product.

⚠ CAUTION (CONTINUED)

- Do not hang a foley bag over the safe working load of 10 lb (4.53 kg) on the optional foley bag hook.
- Only attach standard IV bags to the optional IV pole.
- The safe working load of the optional IV pole is 3 lb (1.36 kg) per hook with a total safe working load of 6 lb (2.72 kg).
- The safe working load of the leg rest is 40 lb (18.14 kg).
- Do not steam clean the product.
- Before returning the product to service after cleaning, verify that all labels are intact, brake pedal and go pedal lock properly in both positions, and check all components for proper lubrication.
- Always make sure that you wipe each product with clean water and thoroughly dry each product after cleaning. Some cleaning products are corrosive in nature and may cause damage to the product if you use them improperly. If you do not properly rinse and dry the product, a corrosive residue may be left on the surface of the product that could cause premature corrosion of critical components. Failure to follow these cleaning instructions may void your warranty.

English
EN

Pinch points

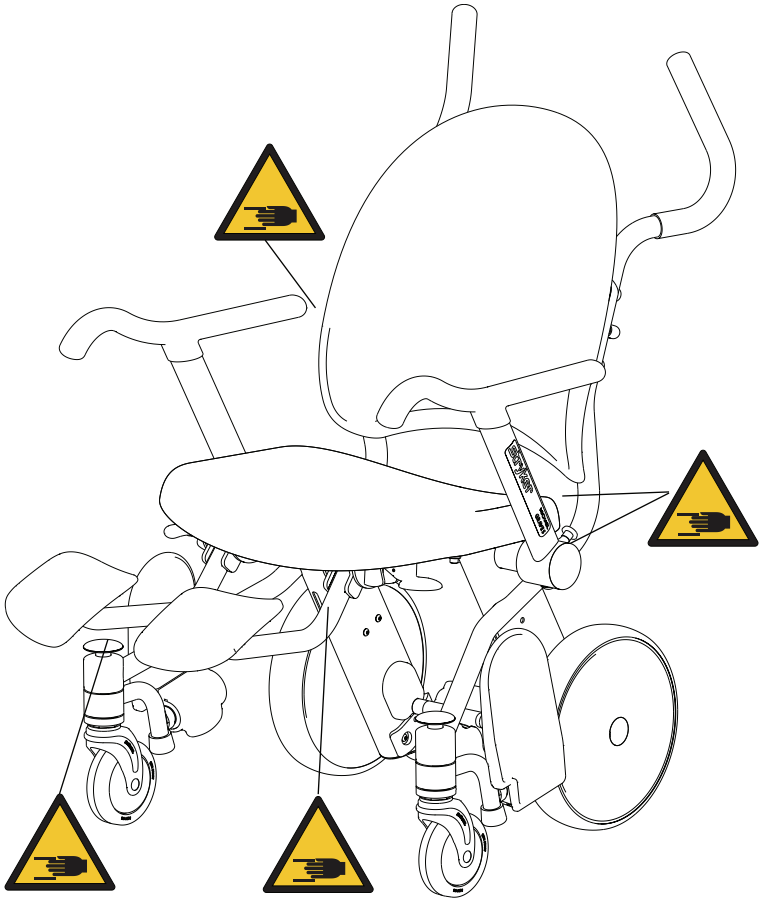

Figure 1-4: Pinch points

Before placing the product into service, make sure that these components are working properly:

1. Visually inspect the product for any signs of shipping damage.
2. Push down on the brake pedal and push on the chair to make sure that the rear wheels are locked.
3. Raise and lower the flip-up armrests to make sure that they move smoothly and lock securely in the forward position.
4. Make sure that the flip-up footrests automatically raise when feet are removed from the footrests and flip down when the footrest lever is pushed up.
5. Press the yellow swing-away footrest release button and make sure that the footrests rotate into the stowed position (Model 1460).
6. Return the swing-away footrest to the use position and make sure that the footrest locks in place (Model 1460).
7. Make sure that any optional accessories are installed and operate as described in the operation instructions.

English
EN

Applying or releasing the brake

WARNING

Always apply the brake when an occupant is getting in the product or out of the product to avoid instability.

CAUTION

- Always apply the brake to prevent unintended movement.
- Do not apply the brake pedal to stop a moving product.

The brake pedal and go pedal are located on the back of the chair between the rear wheels (Figure 1-5 on page 1-14). When you apply the brake, the rear wheels are locked, but you can still move the front casters.

To apply the brake, push down on the brake pedal (A).

To release the brake, push down on the go pedal (B).

Note: The rear wheel locking brake mechanism prevents rear wheel rotation only. The brake mechanism does not prevent the chair from sliding on the floor surface.

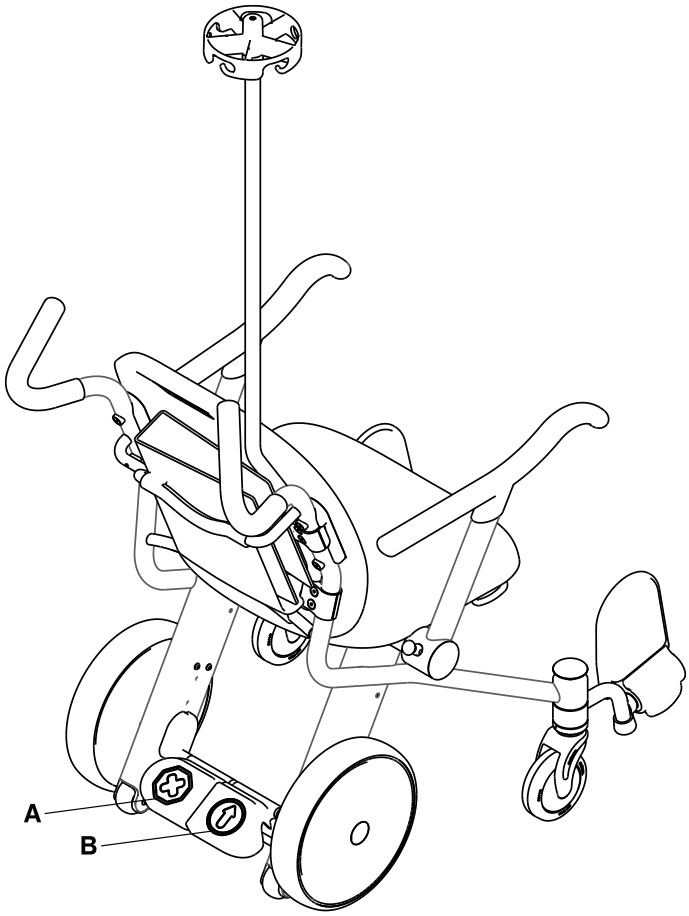

Figure 1-5: Brake pedal and go pedal

Transferring an occupant

WARNING

- Always apply the brake when an occupant is getting in the product or out of the product to avoid instability.
- Do not overload the product above the safe working load of 500 lb (226.8 kg).
- Do not allow the occupant to lean outside of the perimeter of the product to avoid tipping.

CAUTION

- Always apply the brake to prevent unintended movement.
- Do not place car seats, infant carriers, or other objects on the product seat or on the occupant's lap.
- Always keep occupant extremities and operator extremities away from the flip-up armrest when raising or lowering the armrest to avoid the risk of pinching.
- Do not hang items on the push handles, chart holder, optional oxygen bottle holder, or flip-up armrests to avoid instability.
- Always clear the path of the swing-away footrests before activation to avoid entrapment.
- Do not sit, stand, or lean on the flip-up armrests, footrest, leg rest, or seat back to avoid instability.
- Do not use the flip-up armrests, chart holder, optional oxygen bottle holder, or the optional IV pole as a push/pull device.

Only use **Prime TC** for single occupants who have the ability to hold themselves in an upright, seated position, unassisted, and in compliance with facility guidelines for transporting occupants.

To transfer an occupant:

Note: The footrest is in the **stowed** position when there is no occupant in **Prime TC** (see Stowing the flip-up footrest on page 1-18).

1. Position the chair near the occupant.
2. Push down on the brake pedal to apply the brake. Push on the product to make sure that the brake is working.
3. Assist the occupant in getting into **Prime TC**. Make sure that the occupant is seated in an upright position against the seat back.
4. Using your foot, lower the flip-up footrest to the transport position by lifting up on the footrest lever (A) (Figure 1-6 on page 1-15).
5. Position the occupant’s feet fully on the footrests.
6. Put the flip-up armrests **down** and make sure that the occupant’s arms are fully positioned on the armrests.

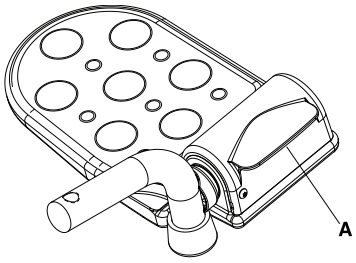

Figure 1-6: Flip-up footrest lever

English
EN

Removing an occupant

WARNING

- Always apply the brake when an occupant is getting in the product or out of the product to avoid instability.
- Do not allow the occupant to lean outside of the perimeter of the product to avoid tipping.

CAUTION

- Always apply the brake to prevent unintended movement.
- Always clear the path of the swing-away footrests before activation to avoid entrapment.
- Always keep occupant extremities and operator extremities away from the flip-up armrest when raising the armrest or lowering the armrest to avoid the risk of pinching.
- Always clear fingers from the armrest release latch before releasing the latch to avoid the risk of pinching.
- Do not sit, stand, or lean on the flip-up armrests, footrest, leg rest, or seat back to avoid instability.

To remove an occupant:

1. Push down on the brake pedal to apply the brake. Push on the product to make sure that the brake is working.
2. Make sure that the occupant's feet are clear of the flip-up footrests and that the flip-up footrests have moved to the stowed position.
3. Remove the occupant from the product following facility protocol.

Positioning the flip-up footrest

⚠ CAUTION

- Always apply the brake to prevent unintended movement.
- Always transport the occupant with their feet on the footrests.

To position the flip-up footrest in place for use (Figure 1-7 on page 1-17):

1. Push down on the brake pedal to apply the brake. Push on the product to make sure that the brake is working.
2. Make sure that the occupant's feet are clear of the flip-up footrests (A).
3. Using your foot, lower the flip-up footrest to the transport position by lifting up on the footrest lever (B).
4. Position the occupant's feet fully on the flip-up footrests (C).

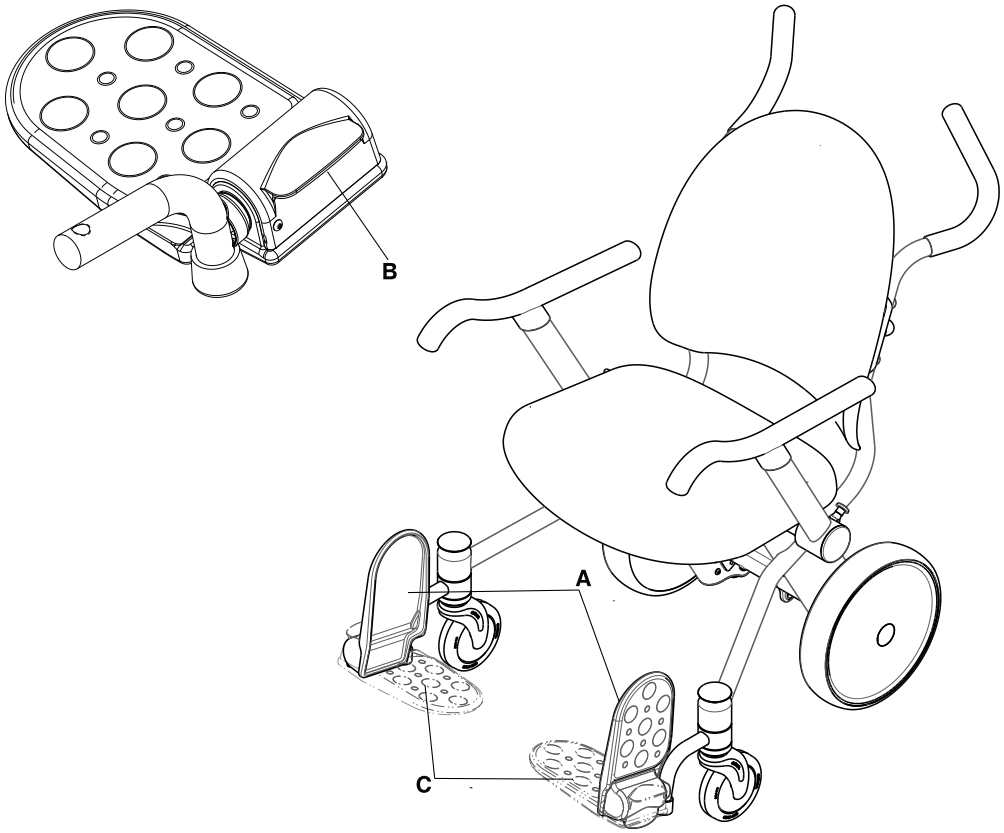

Figure 1-7: Flip-up footrest transport position

English
EN

Stowing the flip-up footrest

CAUTION

- Always apply the brake to prevent unintended movement.
- Always transport the occupant with their feet on the footrests.

To stow the flip-up footrest:

1. Make sure that the occupant's feet are clear of the flip-up footrests.
2. Make sure that the flip-up footrests raise to the stowed position (A) (Figure 1-8 on page 1-18).

Figure 1-8: Flip-up footrests stowed position

Positioning the swing-away footrest (model 1460)

⚠ CAUTION

- Always apply the brake to prevent unintended movement.
- Always clear the path of the swing-away footrests before activation to avoid entrapment.

To position the swing-away footrest for use (Figure 1-9 on page 1-19):

1. Push down on the brake pedal to apply the brake. Push on the product to make sure that the brake is working.
2. Make sure that the occupant's feet are clear of the swing-away footrest.
3. Swing each swing-away footrest into the use position and make sure that the footrest is locked in place.
4. Make sure that the occupant's feet are clear of the flip-up footrest (A).
5. Using your foot, lower the flip-up footrest to the transport position by lifting up on the footrest lever (C).
6. Position the occupant's feet fully on the flip-up footrests (A).

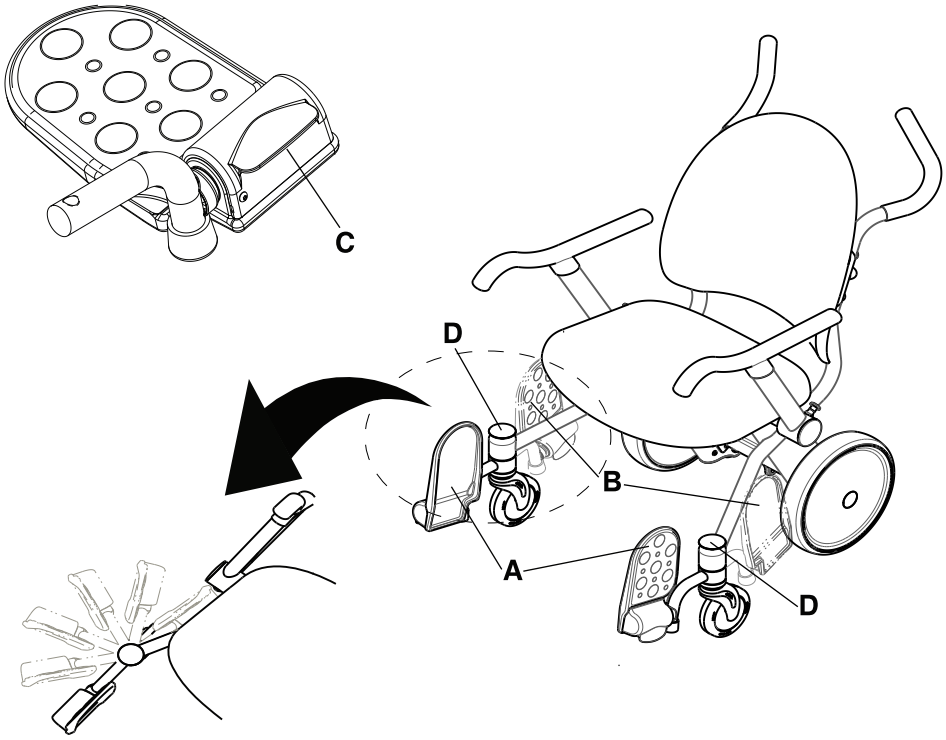

Figure 1-9: Swing-away footrest use position

English
EN

Stowing the swing-away footrest (model 1460)

⚠ CAUTION

- Always apply the brake to prevent unintended movement.
- Always clear the path of the swing-away footrests before activation to avoid entrapment.

To stow the swing-away footrests (Figure 1-10 on page 1-20):

1. Make sure that the occupant's feet are clear of the flip-up footrests.
2. Make sure that the flip-up footrests raise to the stowed position (A).
3. Clear the path of the swing-away footrests.
4. Using your foot, press the yellow swing-away footrest release button (D) on the top of the swing-away footrest and put the swing-away footrest in the stowed position (B).

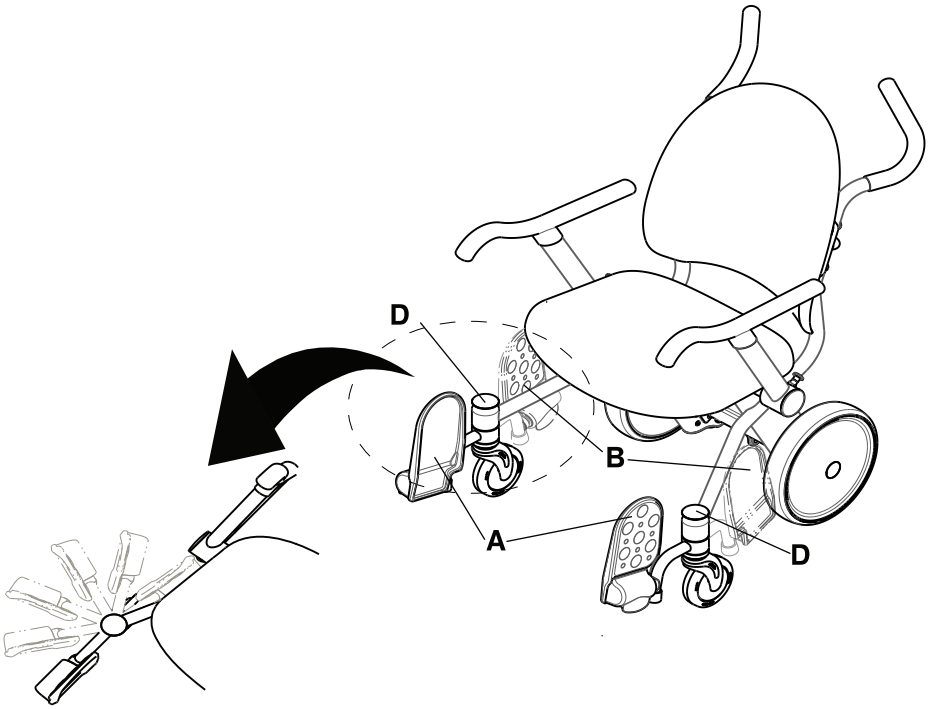

Figure 1-10: Swing-away footrest stowed position

Raising or lowering the flip-up armrests

CAUTION

- Always keep occupant extremities and operator extremities away from the flip-up armrest when raising the armrest or lowering the armrest to avoid the risk of pinching.
- Always clear fingers from the armrest release latch before releasing the latch to avoid the risk of pinching.
- Avoid the pinch point between the flip-up armrest, seat back, and seat when repositioning the flip-up armrest. The flip-up armrest should remain down (in the forward position) when the chair is occupied and should only be stowed to assist with getting in the product or getting out of the product.
- Do not sit, stand, or lean on the flip-up armrests, footrest, leg rest, or seat back to avoid instability.
- Do not hang items on the push handles, chart holder, optional oxygen bottle holder, or flip-up armrests to avoid instability.
- Do not use the flip-up armrests, chart holder, optional oxygen bottle holder, or the optional IV pole as a push/pull device.

Use both hands when raising the armrests or lowering the armrests. Use one hand to operate the armrest release button and the other hand to position the flip-up armrests.

To raise the flip-up armrests (rear position), pull outward on the yellow armrest release button (A) and raise the flip-up armrest until the armrest reaches the hard stop (Figure 1-11 on page 1-21).

To lower the flip-up armrests (forward position), make sure that the occupant is clear of the flip-up armrest. Lower the flip-up armrest into the forward position until the armrest latches securely (Figure 1-11 on page 1-21).

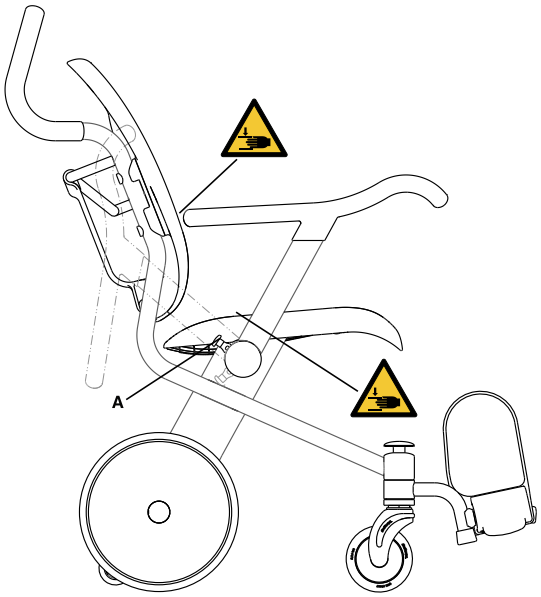

Figure 1-11: Pinch points when raising armrests and lowering armrests

English
EN

Storing records in the chart holder

CAUTION

- Do not hang items on the push handles, chart holder, optional oxygen bottle holder, or flip-up armrests to avoid instability.
- Do not put items weighing more than 6 lb (2.72 kg) in the chart holder.
- Do not use the flip-up armrests, chart holder, optional oxygen bottle holder, or the optional IV pole as a push/pull device.

Use the chart holder to store and transport occupant records (A) (Figure 1-12 on page 1-22). The chart holder holds a 3-inch, three-ring binder.

Note: The sides of the chart holder are open for ease of cleaning. Do not put loose paperwork in the chart holder.

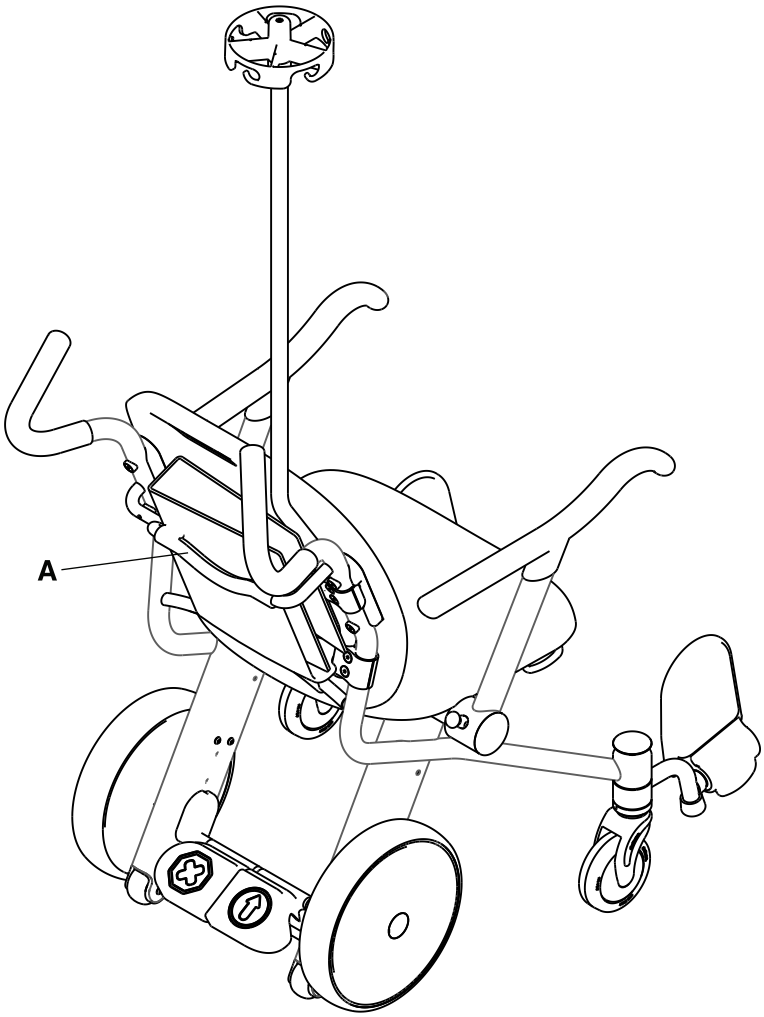

Figure 1-12: Storing records in the chart holder

Transporting an occupant

WARNING

- Do not use the product on ramps or slopes that are greater than 5.7 degrees to avoid instability.
- Do not overload the product above the safe working load of 500 lb (226.8 kg).
- Do not allow the occupant to lean outside of the perimeter of the product to avoid tipping.
- Do not lift the product or lower the product while occupied.

CAUTION

- Always apply the brake to prevent unintended movement.
- Do not apply the brake pedal to stop a moving product.
- Do not roll the product on the anti-tip wheels.
- Do not transport with more than one occupant in the product to avoid instability.
- Do not place car seats, infant carriers, or other objects on the product seat or on the occupant's lap.
- Always transport the occupant with their feet on the footrests.
- Always carefully transport the product over thresholds and small ledges to make sure that the wheels roll smoothly and the product is stable.
- Always keep occupant extremities and operator extremities away from the flip-up armrest when raising the armrest or lowering the armrest to avoid the risk of pinching.
- Do not operate the product on soft or unstable surfaces, such as sand, grass, or gravel, to avoid instability or difficult mobility.
- Do not hang items on the push handles, chart holder, optional oxygen bottle holder, or flip-up armrests to avoid instability.
- Always use safe lifting techniques with two operators when lifting the empty product over a barrier. Lift the product by the main frame tubes only. Do not lift the product by the armrests, footrests, accessories, or seating surfaces.
- Do not use the flip-up armrests, chart holder, optional oxygen bottle holder, or the optional IV pole as a push/pull device.

Only use **Prime TC** for single occupants who have the ability to hold themselves in an upright, seated position, unassisted, and in compliance with facility guidelines for transporting occupants.

Note: When attempting to operate a heavily loaded product, the startup movement and mobility may be difficult.

To transport an occupant:

1. Face the back of the chair.
2. Grip the push handles with two hands.
3. Apply the go pedal.

English
EN

Securing an oxygen bottle in the oxygen bottle holder

WARNING

Always properly secure the oxygen bottle to the oxygen bottle holder before moving the product.

CAUTION

- Do not use the flip-up armrests, chart holder, optional oxygen bottle holder, or the optional IV pole as a push/pull device.
- Do not hang items on the push handles, chart holder, optional oxygen bottle holder, or flip-up armrests to avoid instability.
- The optional oxygen bottle holder is designed for type E class oxygen bottles only.

To secure an oxygen bottle (Figure 1-13 on page 1-24):

1. Make sure that the optional oxygen bottle holder bottom (B) is empty.
2. Raise the yellow arm (A) on the optional oxygen bottle holder top.
3. Position the oxygen bottle in the optional oxygen bottle holder bottom (B). Make sure that the oxygen bottle is fully seated in the optional oxygen bottle holder.
4. Lower the yellow arm (A) on the optional oxygen bottle holder top (C) to secure the oxygen bottle.
5. Verify that the top latch is closed properly before moving the chair.

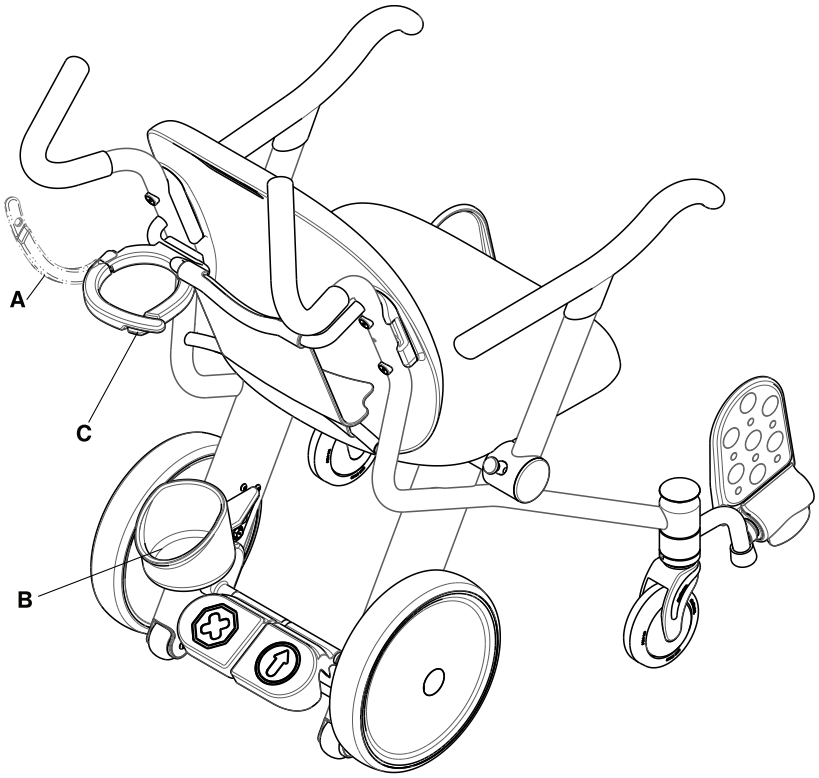

Figure 1-13: Optional oxygen bottle holder top positions

Accessories

These accessories may be available for use with your product.Confirm availability for your configuration or region.Call Stryker Customer Service: 1-800-327-0770.

Name	Number
Securing a foley bag to the foley bag hook on page 1-26	1460-101-150
Securing an IV bag to the IV pole on page 1-27	1460-035-000
Fastening the lap belt on page 1-28	1460-013-100
Positioning the leg rest on page 1-30	1460-166-030
Padded Seat	1460-013-050

English
EN

Securing a foley bag to the foley bag hook

CAUTION

- Only attach foley bags to the optional foley bag hook.
- Always properly secure the IV bags to the hooks on the optional IV pole or the foley bags to the optional foley bag hook before moving the product.
- Do not hang a foley bag over the safe working load of 10 lb (4.53 kg) on the optional foley bag hook.

To secure a foley bag to the optional foley bag hook, place the hook of the foley bag on the optional foley bag hook (A) (Figure 1-14 on page 1-26). Make sure that you have securely attached the foley bag.

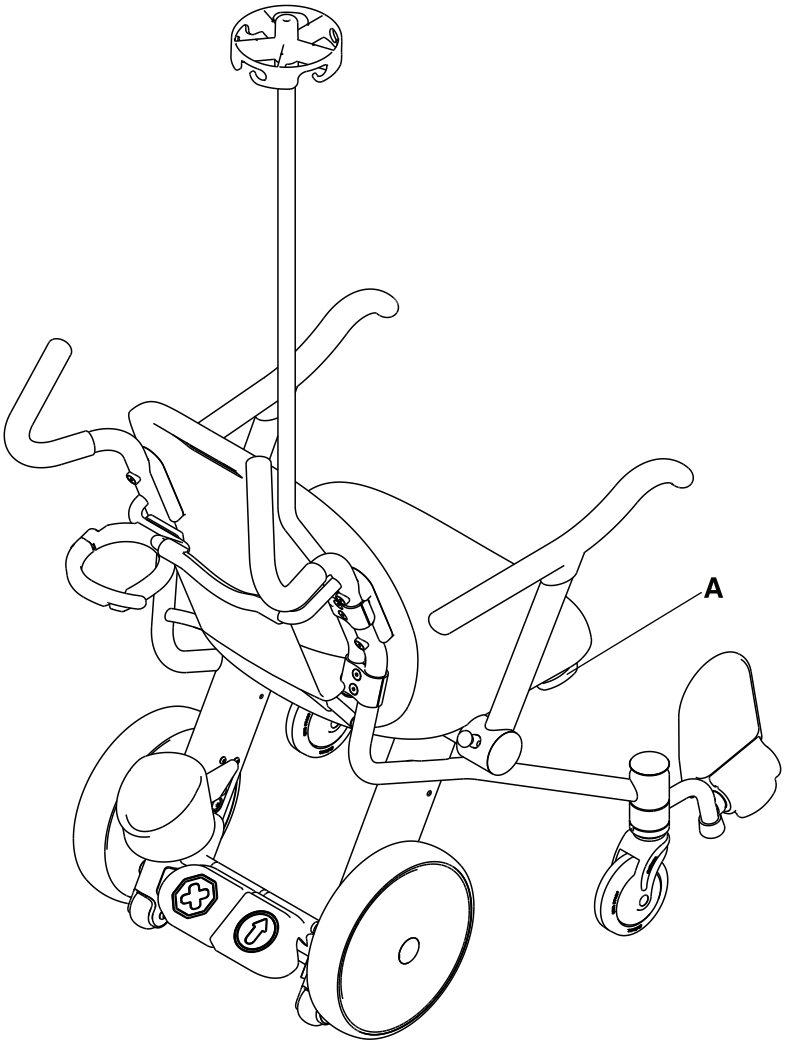

Figure 1-14: Foley bag hook location

Securing an IV bag to the IV pole

CAUTION

- Only attach standard IV bags to the optional IV pole.
- The safe working load of the optional IV pole is 3 lb (1.36 kg) per hook with a total safe working load of 6 lb (2.72 kg).
- Always properly secure the IV bags to the hooks on the optional IV pole or the foley bags to the optional foley bag hook before moving the product.
- Do not use the flip-up armrests, chart holder, optional oxygen bottle holder, or the optional IV pole as a push/pull device.

To secure IV bags to optional IV pole:

1. Pull on the optional IV pole (A) to make sure that it is secure (Figure 1-15 on page 1-27).
2. Place the IV bags onto the hooks and make sure that the bags are secure.

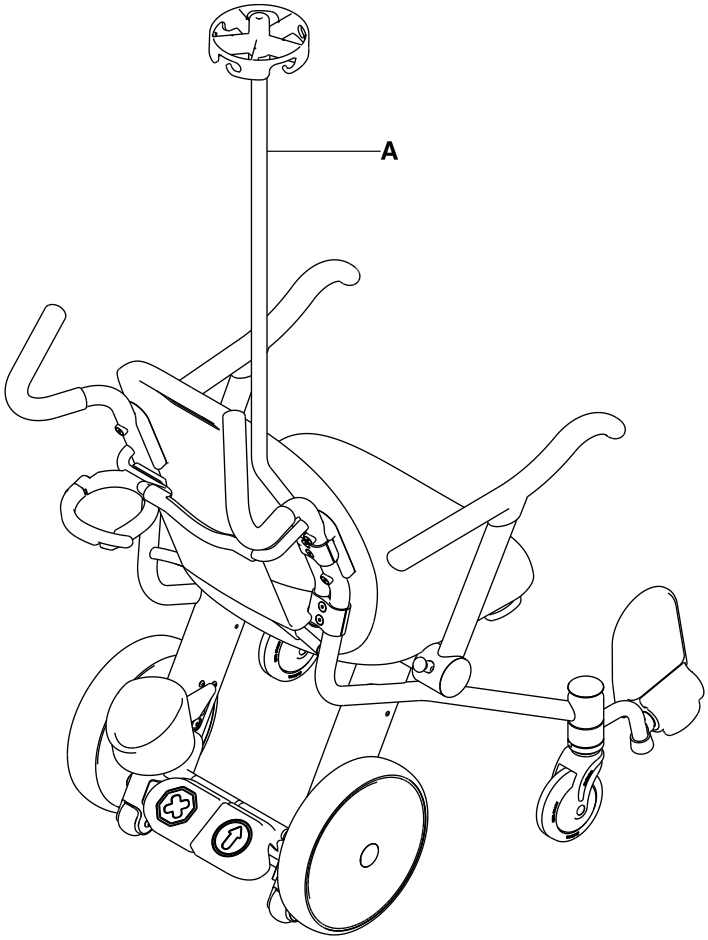

Figure 1-15: IV pole

English
EN

Fastening the lap belt

Open the lap belt straps and place them at either side of the chair while you position the occupant on the chair. Lengthen the lap belt straps, buckle them around the occupant, and shorten to desired length.

1. **To open the lap belt (Figure 1-16 on page 1-28):**
   a. Grasp and squeeze the tabs (A) on the buckle latch.
   b. Pull on the buckle receiver (B) and the buckle latch (C) to separate them.
2. **To close the lap belt (Figure 1-17 on page 1-29):**
   a. Push the buckle latch (C) into the buckle receiver (B) until you hear a click.
3. **To lengthen the lap belt:**
   a. With one hand, grasp the buckle latch (C) (Figure 1-16 on page 1-28).
   b. With the other hand, grasp the strap (D (Figure 1-17 on page 1-29) .
   c. Pull the strap out through the buckle latch (C) until you achieve the desired length.
4. **To shorten the lap belt:**
   a. With one hand, grasp the buckle receiver (B) (Figure 1-16 on page 1-28).
   b. With the other hand, grasp the hemmed end of the strap (E) (Figure 1-17 on page 1-29).
   c. Pull the strap through the buckle receiver (B) until you achieve the desired length.
5. Make sure that the buckle latch (C) is secure. Do not allow any extra strap to hang loose or tangle in the wheels.
6. Inspect the lap belt at least once a month (more frequently if used more often). Check for a bent or broken receiver or buckle latch, or torn or frayed straps. Immediately replace any worn or inoperable lap belt strap.

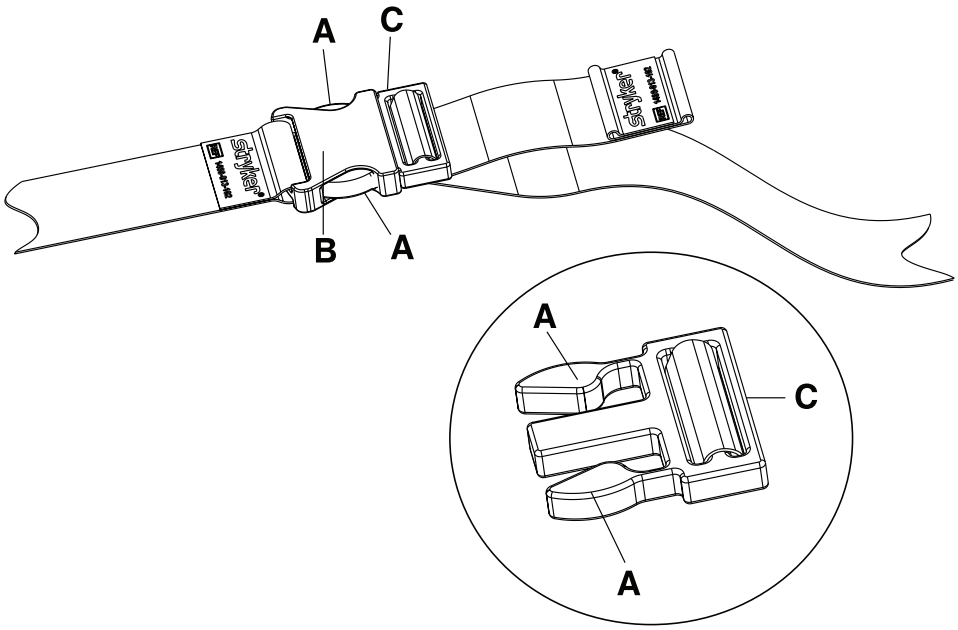

Figure 1-16: Open the lap belt

Fastening the lap belt (Continued)

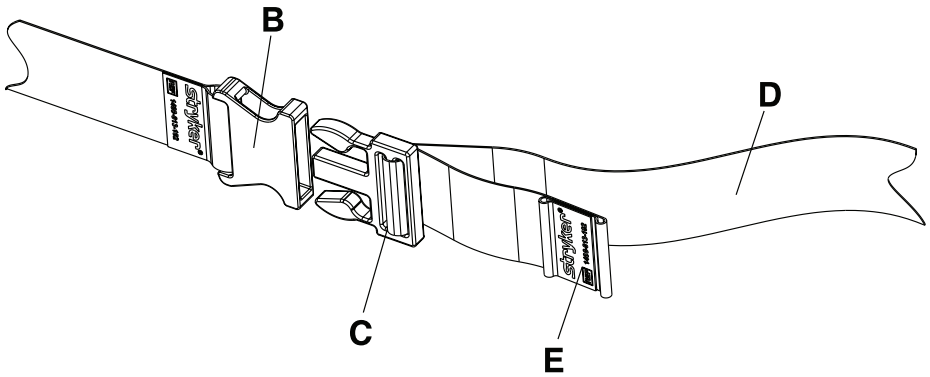

Figure 1-17: Close the lap belt

English
EN

Positioning the leg rest

WARNING

Do not activate the leg rest release latch with an occupant's leg on the leg rest.

CAUTION

- Always apply the brake to prevent unintended movement.
- Do not sit, stand, or lean on the flip-up armrests, footrest, leg rest, or seat back to avoid instability.
- The safe working load of the leg rest is 40 lb (18.14 kg).

To position the leg rest for use (Figure 1-18 on page 1-30):

1. Push down on the brake pedal to apply the brake. Push on the product to make sure that the brake is working.
2. Make sure that the occupant's legs are clear of the leg rest.
3. Pull up on the yellow release handle (A) below the seat on the appropriate side.
4. Pull up on the leg rest (B) until it clicks and locks in the use position. Push down on the leg rest to make sure that it is secure.
5. Position the occupant's leg on the leg rest (B).

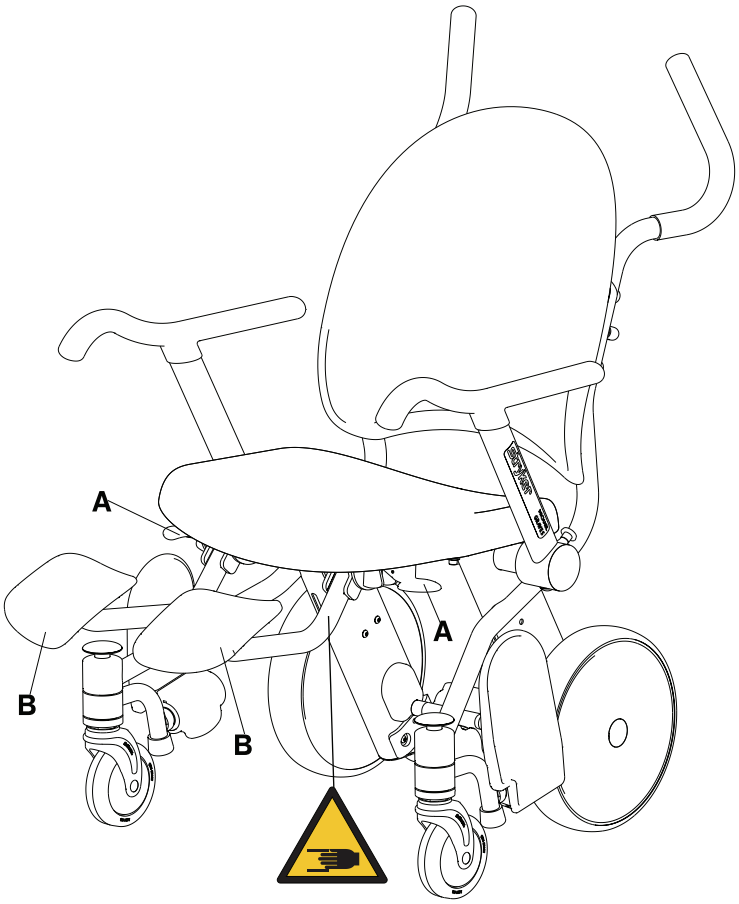

Figure 1-18: Leg rest use position

Stowing the leg rest

WARNING

Do not activate the leg rest release latch with an occupant's leg on the leg rest.

CAUTION

- Always apply the brake to prevent unintended movement.
- Do not sit, stand, or lean on the flip-up armrests, footrest, leg rest, or seat back to avoid instability.
- The safe working load of the optional leg rest is 40 lb (18.14 kg).

To stow the leg rest (Figure 1-19 on page 1-31):

1. Make sure that the occupant's legs are clear of the leg rest.
2. Pull up on the yellow release handle (A) under the seat on the appropriate side.
3. Push the leg rest (B) toward the back of the chair until it clicks. Push the leg rest (B) toward the back of the chair to make sure that it is secure.

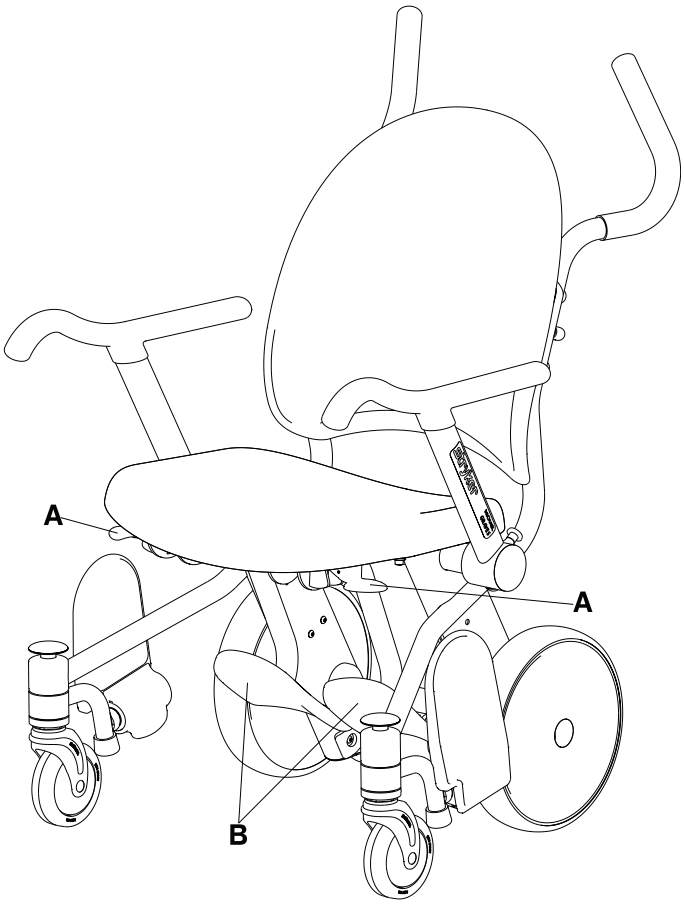

Figure 1-19: Leg rest stowed position

English
EN

The labels shown below are attached to the Prime TC padded seat. The end user can remove these labels. These labels are specific to the USA (left) and Canada (right). They are not applicable to other countries.

ATTACHMENT TO BE ABOVE THIS LINE

UNDER PENALTY OF LAW
THIS TAG NOT TO BE REMOVED
EXCEPT BY THE CONSUMER

ALL NEW MATERIAL
Consisting of

POLYURETHANE FOAM....100 %

REG. NO. PA-27157

Certification is made by the manufacturer that the materials in this article are described in accordance with law.

Manufactured For
STRYKER MEDICAL
3800 E. Centre Avenue
Portage, MI 49002-5826 USA

Date of Delivery.....

Finished Size : 22 in x 18 in x 3.75 in
(55.8 cm x 45.7 cm x 9.5 cm)
Net Weight of Filling Material : 2 lbs., 0 oz.

MADE IN U.S.A.

Manufactured By:
Grand Rapids Foam Technologies
2788 Remico St. SW
Wyoming, MI 49519 USA

Date of Manufacture:

Model: 1460-013-070

Prototype ID: N/A

THIS ARTICLE MEETS THE FLAMMABILITY REQUIREMENTS OF CALIFORNIA BUREAU OF HOME FURNISHINGS TECHNICAL BULLETIN NO.117. CARE SHOULD BE EXERCISED NEAR OPEN FLAME OR WITH BURNING CIGARETTES.

ATTACHMENT TO BE ABOVE THIS LINE

Not to be removed until
delivered to the consumer

Ne pas enlever avant la
livraison au consommateur

This article contains
NEW MATERIAL ONLY

Cet article contient des
MATERIAUX NEUFS SEULEMENT

This label is affixed in
compliance with Provincial Law

Cette étiquette est apposée
conformément à la loi de la province

Made by **Fabriqué par**
Reg. No. **No. de permis:**

4607

Content
Polyurethane Foam

Contenu
Mousse de polyuréthane

Made in U.S.A. / Fabriqué aux Etats-Unis

Cleaning

CAUTION

Do not steam clean the product.

Note: Do not powerwash the optional padded seat. If the product is equipped with the optional padded seat, remove the padded seat before powerwashing.

These instructions are intended to provide recommended cleaning methods for Model 1450 and Model 1460 **Prime TC**.

Prime TC is designed to be power-washable. The product may show some signs of oxidation or discoloration from continuous washing. However, no degradation of the product's performance characteristics or functionality will occur due to power-washing as long as the proper procedures are followed.

Recommended cleaning method

To wipe down the product with disinfectant between uses, follow these steps:

1. Follow the cleaning solution manufacturer's dilution recommendations exactly.
2. Hand-wash all surfaces of the product with a recommended disinfectant between uses.
3. Apply the recommended disinfectant solution by spray or pre-soaked wipes.
4. Make sure that you disinfect all surfaces. Pay attention to high contact areas, such as the flip-up armrest, seat, seat back, push handles, and optional oxygen bottle holder.
5. Follow the cleaning solution manufacturer's instructions for appropriate contact time and rinsing requirements.
6. Dry the product thoroughly before returning the product to service.

CAUTION

Before returning the product to service after cleaning, verify that all labels are intact, brake pedal and go pedal lock properly in both positions, and check all components for proper lubrication.

Recommended cleaners

Suggested cleaners:

- Quaternary Cleaners (active ingredient - ammonium chloride)
- Phenolic cleaners (active ingredient - o-phenylphenol)
- Chlorinated Bleach Solution (use a solution that is 1 part bleach solution (5.25% sodium hypochlorite) to 100 parts of water which equals 520 ppm available chlorine (40 ml of a 5.25% bleach solution per 4000 ml water))

Avoid over saturation and make sure that the product does not stay wet longer than recommended by the cleaning solution manufacturer's guidelines for proper disinfecting.

CAUTION

Always make sure that you wipe each product with clean water and thoroughly dry each product after cleaning. Some cleaning products are corrosive in nature and may cause damage to the product if you use them improperly. If you do not properly rinse and dry the product, a corrosive residue may be left on the surface of the product that could cause premature corrosion of critical components. Failure to follow these cleaning instructions may void your warranty.

English
EN

At a minimum, check all items listed during annual preventive maintenance for all Stryker Medical products. You may need to perform preventive maintenance checks more frequently based on your level of product usage. Service only by qualified personnel.

Note: Clean and disinfect the exterior of the support surface before inspection, if applicable.

Inspect the following items:

_____ All welds
_____ All fasteners are secure
_____ Seat and seat back for cracking or damage
_____ Chart holder for cracking or damage
_____ Flip-up armrests move and latch properly
_____ Casters are secure and swivel properly
_____ Casters are free of wax and debris
_____ Wheels operate smoothly
_____ Wheels rotate freely
_____ Brake mechanism operates properly
_____ Both rear wheels lock securely when the brake is applied
_____ Rear wheels are not loose or wobbly
_____ Anti-tip wheels are intact
_____ Footrest pivots up when not in use
_____ Swing-away footrest locks in the use position (Model 1460)
_____ Swing-away footrest pivots to the stowed position when you depress the swing-away footrest (Model 1460)
_____ IV pole is intact and operates properly (Optional equipment)
_____ Oxygen bottle holder is intact and operates properly (Optional equipment)
_____ Lap belt is free of damage (Optional equipment)
_____ Padded seat is not torn or damaged (Optional equipment)
_____ Leg rest locks in the use position (Optional equipment)
_____ Leg rest locks in the stowed position (Optional equipment)
_____ Leg rest pivots and locks in the use position (Leg rest adjustment on page 1-57) (Optional equipment)
_____ Lubricate leg rest release latch (Figure 1-37 on page 1-55) (Optional equipment)

Product serial number:		
Completed by:		Date:

Quick reference replacement parts

English
EN

These parts are currently available for purchase. Call Stryker Customer Service: 1-800-327-0770 for availability and pricing.

Name	Number
Flip-up armrest assembly, patient left	1460-700-001
Flip-up armrest assembly, patient right	1460-700-002
Foley bag hook	1460-101-150
Front caster assembly	1460-003-080
Kit, IV pole, yellow	1460-700-003 (D) / 1460-700 023 (I)
Kit, IV pole, gray	1460-700-004 (D) / 1460-700-024 (I)
Kit, IV pole, blue	1460-700-005 (D) / 1460-700-025 (I)
Kit, IV pole, red	1460-700-006 (D) / 1460-700-026 (I)
Kit, IV pole, navy	1460-700-007 (D) / 1460-700- 027 (I)
Kit, IV pole, lilac	1460-700-008 (D) / 1460-700-028 (I)
Kit, non-padded seat	1460-700-011
Kit, padded seat	1460-700-012 (I) / 1460-700-032 (D)
Kit, lap belt	1460-700-013 (I) / 1460-700-033 (D)
Kit, leg rest	1460-700-014 (I) / 1460-700-034 (D)
Kit, rear wheel (for one side)	1460-700-009
Kit, seat back	1460-700-010
Lap belt	1460-013-100
Leg rest	1460-166-030
Leg rest latch assembly, patient left	1460-166-040
Leg rest latch assembly, patient right	1460-166-080
Oxygen bottle holder assembly	1460-045-000

English
EN

Seat back removal

Tools Required:

- 3/16” Hex Wrench
- 3/8” Drive Torque Wrench (in-lb)

1. Push down on the brake pedal to apply the brake.
2. Using a 3/16” hex wrench, remove the four flat head cap screws (A) and adaptors (B) to remove the seat back (C) from the chair frame. Save the screws, adaptors, and seat back (Figure 1-20 on page 1-36).
3. When reinstalling the seat back, use a 3/16” hex wrench to reinstall the four flat head cap screws (A) and adaptors (B) (removed in step 2) to secure the seat back (C) to the chair frame (Figure 1-20 on page 1-36). Using a 3/8” drive torque wrench, torque the screws to 70 ± 10 in-lb.
4. Verify proper operation before returning the product to service.

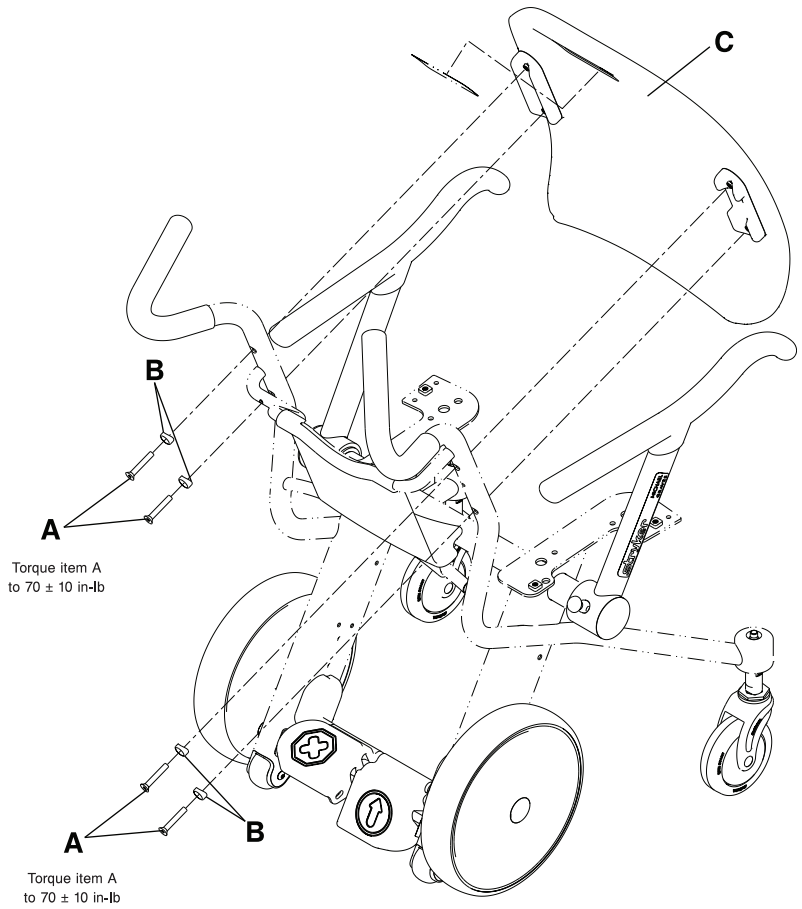

Figure 1-20: Seat back removal

Seat back replacement

Tools Required:

- 3/16” Hex Wrench
- 3/8” Drive Torque Wrench (in-lb)

1. Push down on the brake pedal to apply the brake.
2. Using a 3/16” hex wrench, remove the four flat head cap screws (A) and adaptors (B) to remove the seat back (C) from the chair frame. Discard the screws, adaptors, and seat back (Figure 1-21 on page 1-37).
3. Using a 3/16” hex wrench, install the four supplied flat head cap screws (A) and adaptors (B) to secure the supplied seat back (C) to the chair frame (Figure 1-21 on page 1-37). Using a 3/8” drive torque wrench, torque the screws to 70 ± 10 in-lb.
4. Apply the supplied Stryker label (D) in the appropriate color.
5. Verify proper operation before returning the product to service.

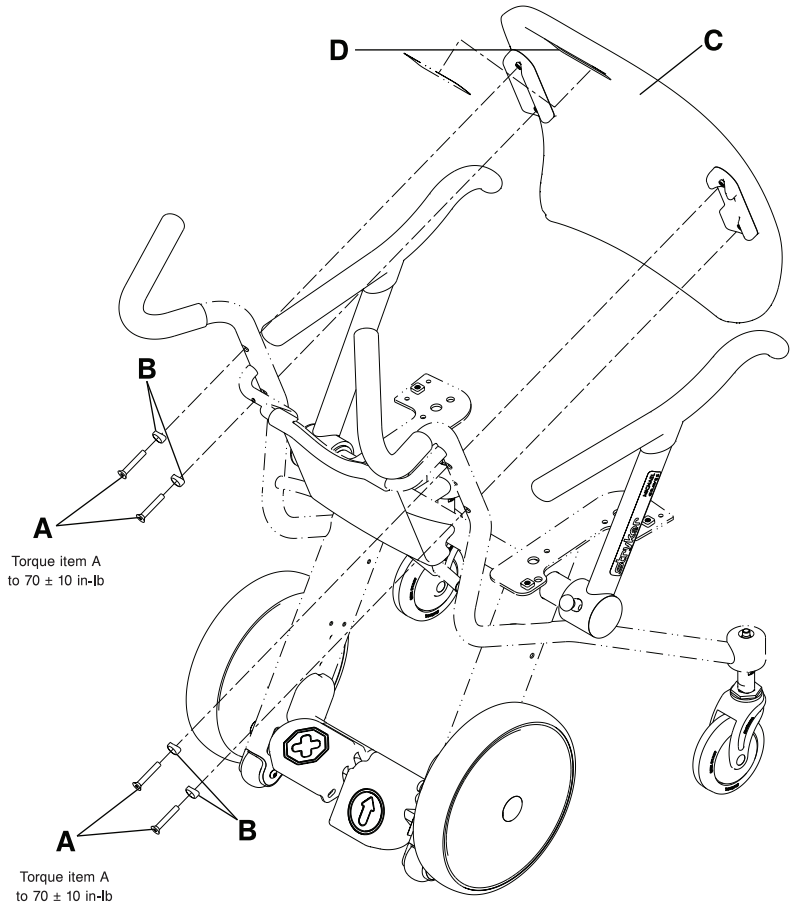

Figure 1-21: Seat back replacement

English
EN

Chart holder replacement

Tools Required:

- 5/32” Hex Wrench
- 3/8” Drive Torque Wrench (in-lb)

1. Push down on the brake pedal to apply the brake.
2. Remove the seat back (see Seat back replacement on page 1-37).
3. Using a 5/32” hex wrench, remove the two button head cap screws (A) that secure the bottom of the chart holder to the chair frame (Figure 1-22 on page 1-38). Save the screws. When reinstalling the screws, use a 3/8” drive torque wrench to torque the screws to 25 ± 5 in-lb.
4. Push back on the chart holder from the bottom to remove the chart holder from the lower chair frame, and then push up to remove the chart holder from the upper chair frame.
5. Reverse steps 2-4 to install the supplied chart holder.
6. Verify proper operation before returning the product to service.

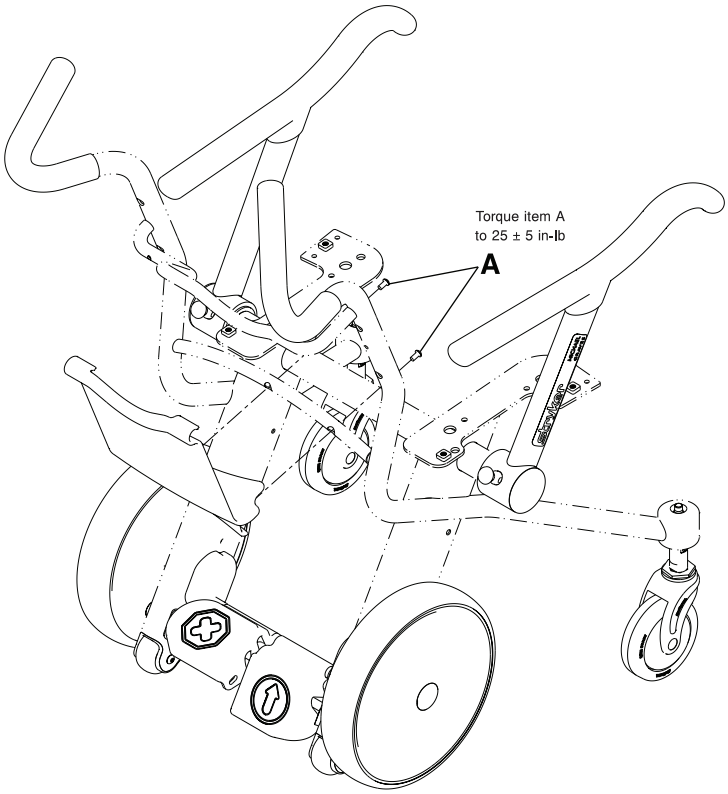

Figure 1-22: Chart holder replacement

Seat replacement

Tools Required:

- 3/16” Hex Wrench
- 3/8” Drive Torque Wrench (in-lb)

1. Using a 3/16” hex wrench, remove the four button head cap screws (A) that secure the seat (B) to the chair frame (Figure 1-23 on page 1-39). Discard the seat and screws.
2. Using a 3/16” hex wrench, install the four supplied button head cap screws (A) to secure the supplied seat (B) to the chair frame. Using a 3/8” drive torque wrench, torque the screws to 70 ± 10 in-lb.

   Note: Start all four button head cap screws by hand before tightening them completely.
3. Verify proper operation before returning the product to service.

   Note:
   If the unit is equipped with a padded seat, do not power wash the padded seat. Remove the padded seat before power washing.

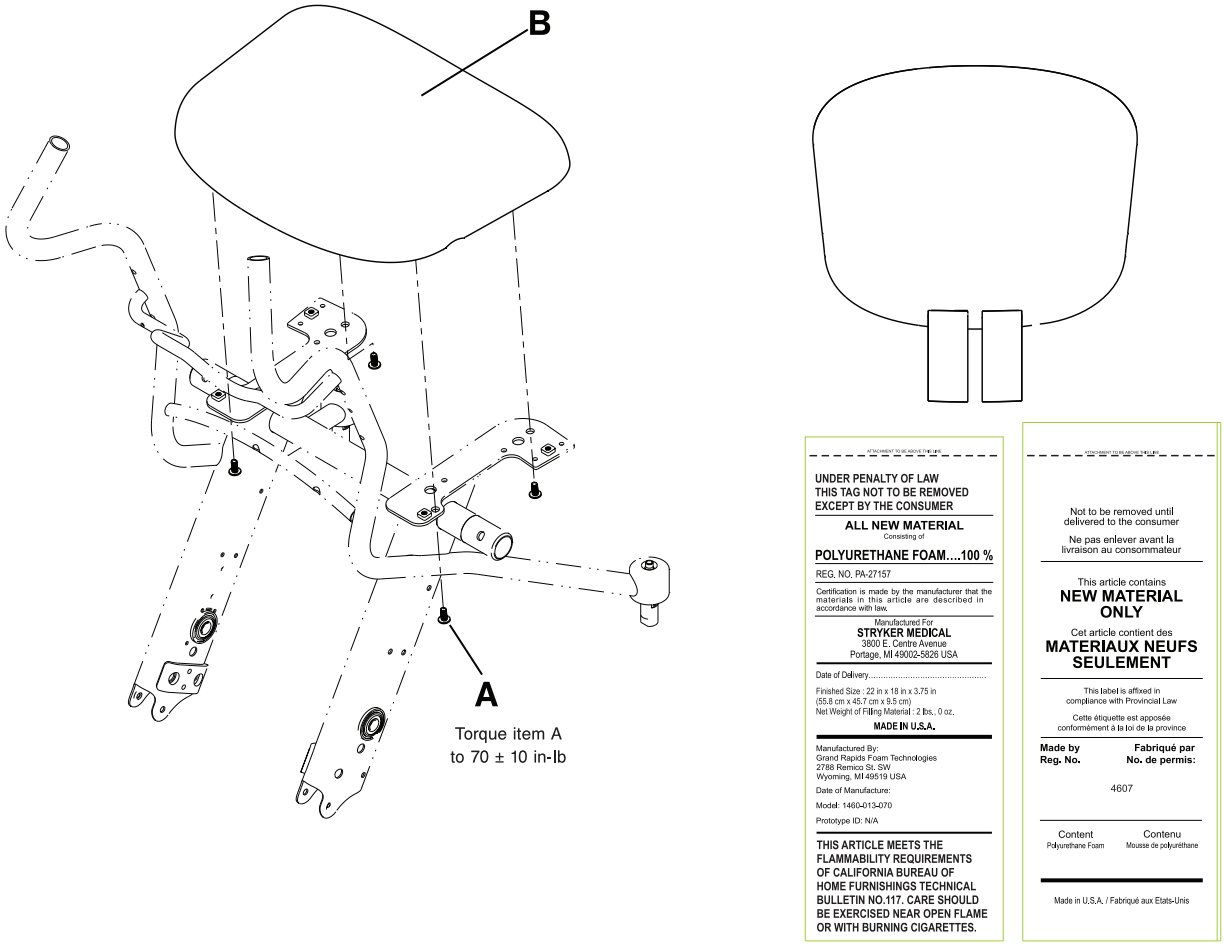

Figure 1-23: Seat replacement

English
EN

Flip-up armrest replacement

Tools Required:

- 5/16” Hex Wrench
- Syntec Grease (3000-200-719)
- 3/8” Drive Torque Wrench (ft-lb)

1. Put the flip-up armrest in the forward and locked position.
2. Using a 5/16” hex wrench, remove the hard stop pin (A) from the bottom of the flip-up armrest (Figure 1-24 on page 1-40). Discard the pin.
3. Using one hand, pull up on the armrest release pin (B) and use your other hand to pull outward on the flip-up armrest (C) to remove the armrest (Figure 1-24 on page 1-40).

   Note: There is grease in the pivot area of the arm.
4. Grease the supplied armrest pivot with Syntec grease (3000-200-719) (Figure 1-24 on page 1-40).
5. Pulling upward on the armrest release pin, install the supplied flip-up armrest onto the chair frame.
6. Using a 5/16” hex wrench, install the supplied hard stop pin (removed in step 2). Using a 3/8” drive torque wrench, torque the hard stop pin to 33 ± 7 ft-lb.
7. Verify proper operation before returning the product to service.

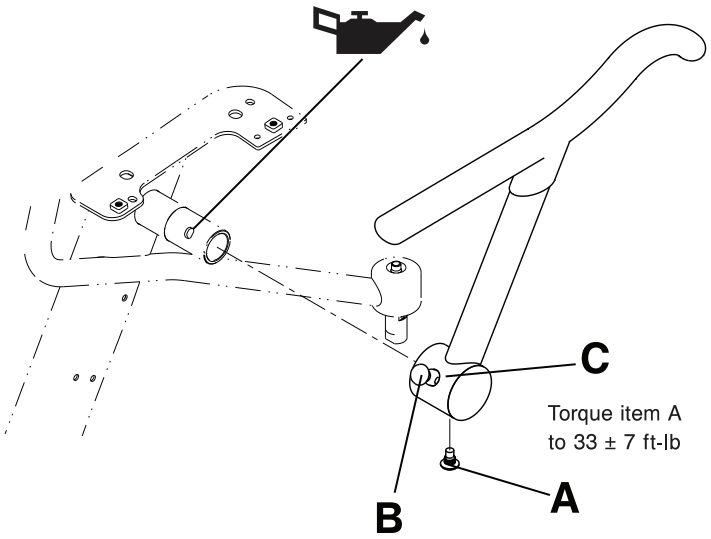

Figure 1-24: Flip-up armrest replacement

Front caster wheel replacement

Tools Required:

- Pick
- (2) 5/32” Hex Wrench
- 3/8” Drive Torque Wrench (in-lb)

1. Carefully position the chair on its back.
2. Using a pick, remove and save the caster wheel axle barrel nut covers (C) (Figure 1-25 on page 1-41).
3. Using two 5/32” hex wrenches, remove the axle barrel nut (B) and axle screw (D). Save the axle barrel nut and axle screw. When reinstalling the axle screw, use a 3/8” drive torque wrench to torque the axle screw (D) to 70 ± 10 in-lb.
4. Grasp the caster wheel (A) and pull outward to remove the wheel from the fork (E). Discard the wheel.
5. Reverse steps 2-4 to install the supplied caster.

   Note: The axle barrel nut (B) head is keyed (Figure 1-25 on page 1-41). Properly align the nut in the caster fork (E) during reinstallation.
6. Verify proper operation before returning the product to service.

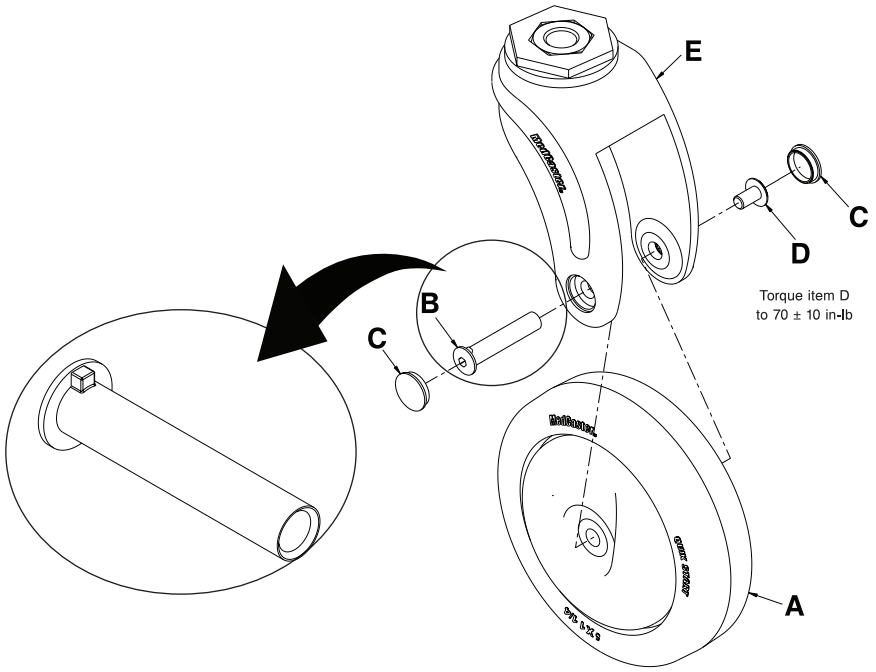

Figure 1-25: Front caster wheel replacement

English
EN

Front caster assembly replacement

Tools Required:

- Pick
- (2) 5/32” Hex Wrench
- 3/4” Socket
- 3/8” Drive Ratchet
- 3/8” Drive Torque Wrench (ft-lb)
- 3/8” Drive Torque Wrench (in-lb)

1. Carefully position the chair on its back.
2. Using a pick, remove and discard the caster wheel axle barrel nut covers (C) (Figure 1-26 on page 1-42).
3. Using two 5/32” hex wrenches, remove the axle barrel nut (B) and axle screw (D). Discard the axle barrel nut and axle screw.
4. Grasp the front caster wheel (A) and pull outward to remove the wheel from the fork (E). Discard the front caster wheel.
5. Using a 3/4” socket and a 3/8” drive ratchet, remove the bolt (F) to remove the fork (E) from the chair frame. Discard the fork.
6. Reverse steps 2-5 to install the supplied front caster wheel assembly. Using a 3/8” drive torque wrench (ft-lb), torque the bolt (F) to 75 ± 5 ft-lb before installing the caster to the fork. Using a 3/8” drive torque wrench (in-lb), torque the axle screw (D) to 70 ± 10 in-lb.

   Note: The axle barrel nut (B) head is keyed (Figure 1-26 on page 1-42). Properly align the nut in the caster fork (E).
7. Verify proper operation before returning the product to service.

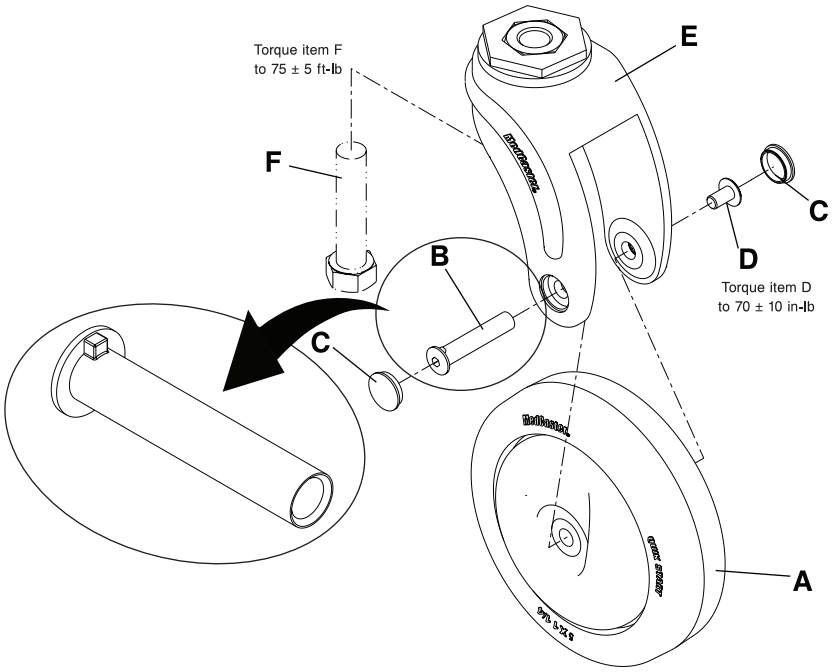

Figure 1-26: Front caster assembly replacement

Swing-away footrest replacement (model 1460)

Tools Required:

- 3/8” Drive Torque Wrench (ft-lb)
- Syntec Grease (3000-200-719)

1. Put the swing-away footrest into the stowed position (see Stowing the swing-away footrest (model 1460) on page 1-20).
2. Carefully position the chair on its back.
3. Remove the front caster assembly (see Front caster assembly replacement on page 1-42). Save all parts.
4. Grasp and pull down to remove the lower footrest spring holder (A). Discard the lower footrest spring holder.
5. Remove and discard the footrest torsion spring (B).
6. Using your hand, press on the footrest release pedal to relieve pressure on the locking bracket.
7. Rotate and pull downward to remove the swing-away footrest assembly (C). Discard the assembly.
8. Apply Syntec grease (3000-200-719) to the applicable areas (Figure 1-27 on page 1-43).
9. Reverse steps 3-8 to install the supplied swing-away footrest assembly. Using a 3/8” drive torque wrench, torque the caster fork bolt (D) to 75 ± 5 ft-lb before installing the caster to the fork.
10. Verify proper operation before returning the product to service.

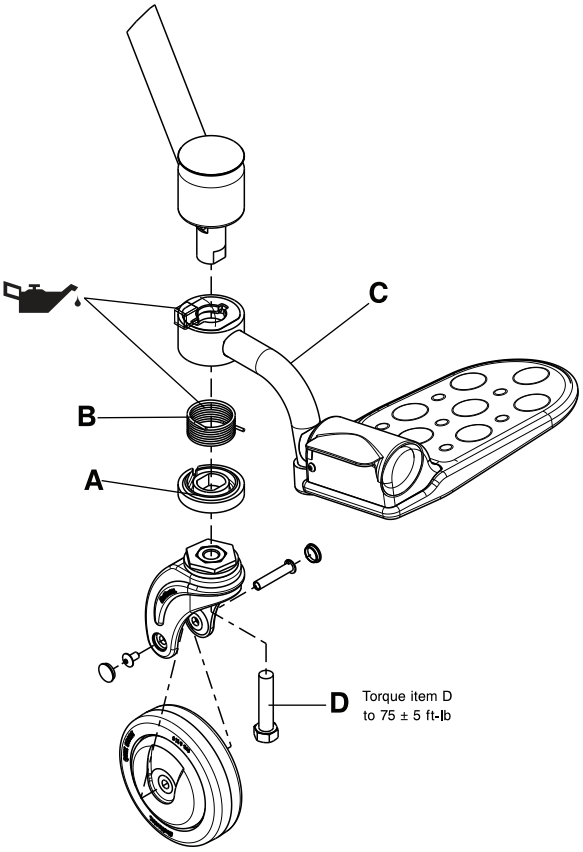

Figure 1-27: Swing-away footrest replacement

English
EN

Rear wheel replacement

Tools Required:

- Pick
- 3/4” Socket
- 3/8” Drive Ratchet
- 3/8” Drive Torque Wrench (ft-lb)

1. Carefully position the chair on its front.
2. Using a pick, remove and discard the rear wheel center nut cover (A) (Figure 1-28 on page 1-44).
3. Using a 3/4” socket and a 3/8” drive ratchet, remove and discard the rear wheel center nut (B) (Figure 1-28 on page 1-44).
4. Remove and discard the center washer (C) (Figure 1-28 on page 1-44).
5. Grasp the rear wheel with both hands and pull outward to remove the rear wheel (D). Discard the rear wheel.
6. Reverse steps 2-5 to install the supplied rear wheel. Using a 3/8” drive torque wrench, torque the rear wheel center nut (B) to 25 ± 2 ft-lb.
7. Verify proper operation before returning the product to service.

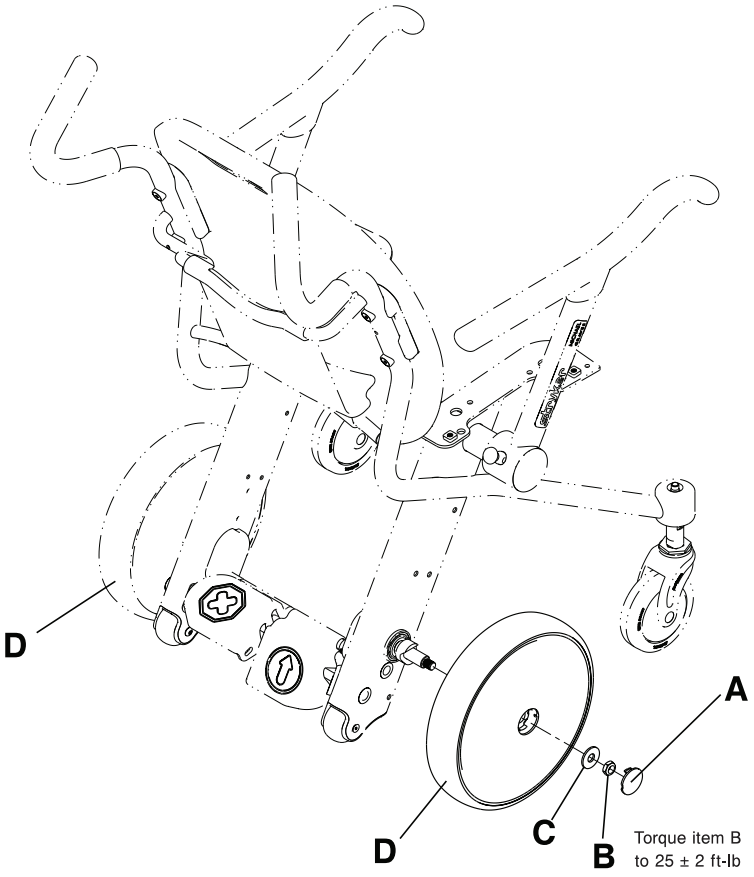

Figure 1-28: Rear wheel replacement

Pedal replacement

Tools Required:

- 5/32” Hex Wrench
- 3/16 Hex Wrench
- Needle Nose Pliers
- 3/8” Drive Torque Wrench (in-lb)

1. Carefully position the chair on its front.
2. Remove both rear wheels (see Rear wheel replacement on page 1-44). Save all parts.
3. Using a 5/32” hex wrench and a 3/16” hex wrench, remove the anti-tip wheel spacer nut (A) and flange head cap screw (B) that secure the anti-tip wheel (C) and lower frame cover (D) to the chair frame (Figure 1-29 on page 1-46). Save all parts.

   Note: The length of the anti-tip wheel spacer nut is shorter than all of the other spacer nuts on the chair. Do not misplace the nut during repair.
4. Repeat step 3 on the other side.
5. Using a 5/32” hex wrench, remove the two button head cap screws (E) on the bottom of the go pedal. Save the screws (Figure 1-29 on page 1-46).
6. Using needle nose pliers, remove the rue ring cotter (F) on both ends of the toggle link rod (G). Save the rue ring cotters (Figure 1-29 on page 1-46). When reinstalling the screws, use a 3/8” drive torque wrench to torque the screws to 70 ± 10 in-lb.
7. Remove the toggle link rod (G) (Figure 1-29 on page 1-46).
8. Using a 5/32” hex wrench and a 3/16” hex wrench, loosen the button head cap screw (H) that secures the brake cam spring pad (K) to the chair frame (Figure 1-29 on page 1-46).

   Note: Do not remove the brake finger spacer nut (J).
9. Use your hand to push on the brake cam spring pad (K) (Figure 1-29 on page 1-46) to relieve pressure from the brake finger spacer nut (J). Remove and save the brake finger spacer nut and screw.
10. Carefully remove the brake cam spring pad (K) and brake cam spring (L) (Figure 1-29 on page 1-46). Save the pad and spring.
11. Repeat steps 8-10 for the other side.
12. Using a 5/32” hex wrench, remove the collar set screw (M) (Figure 1-29 on page 1-46). Save the set screw. When reinstalling the set screw, use a 3/8” drive torque wrench to torque the screw to 70 ± 10 in-lb.
13. Push the brake cross bar (N) toward the occupant left side until the bar no longer touches the occupant right side brake cam assembly (P) (Figure 1-29 on page 1-46). Remove the occupant right side brake cam assembly (P) (Figure 1-29 on page 1-46). Save the assembly.
14. Push the brake cross bar (N) toward the occupant right side and remove the brake cross bar (N) (Figure 1-29 on page 1-46). Save the bar.
    a. As the brake cross bar (N) is being removed, carefully remove the following parts in the order shown (Figure 1-29 on page 1-46):
       i. Left brake shaft cover (R)
       ii. Brake pedal assembly (T)
       iii. Collar (U)
       iv. Right brake shaft cover (V)
    b. Discard the pedal that you are replacing. Save all remaining components.
15. Reverse steps 2-14 to install the supplied pedal.

    Note: Note the orientation of the brake cam assembly (P). Make sure that the tab faces the front of the chair (Figure 1-29 on page 1-46).
16. Verify proper operation before returning the product to service.

English
EN

Pedal replacement (Continued)

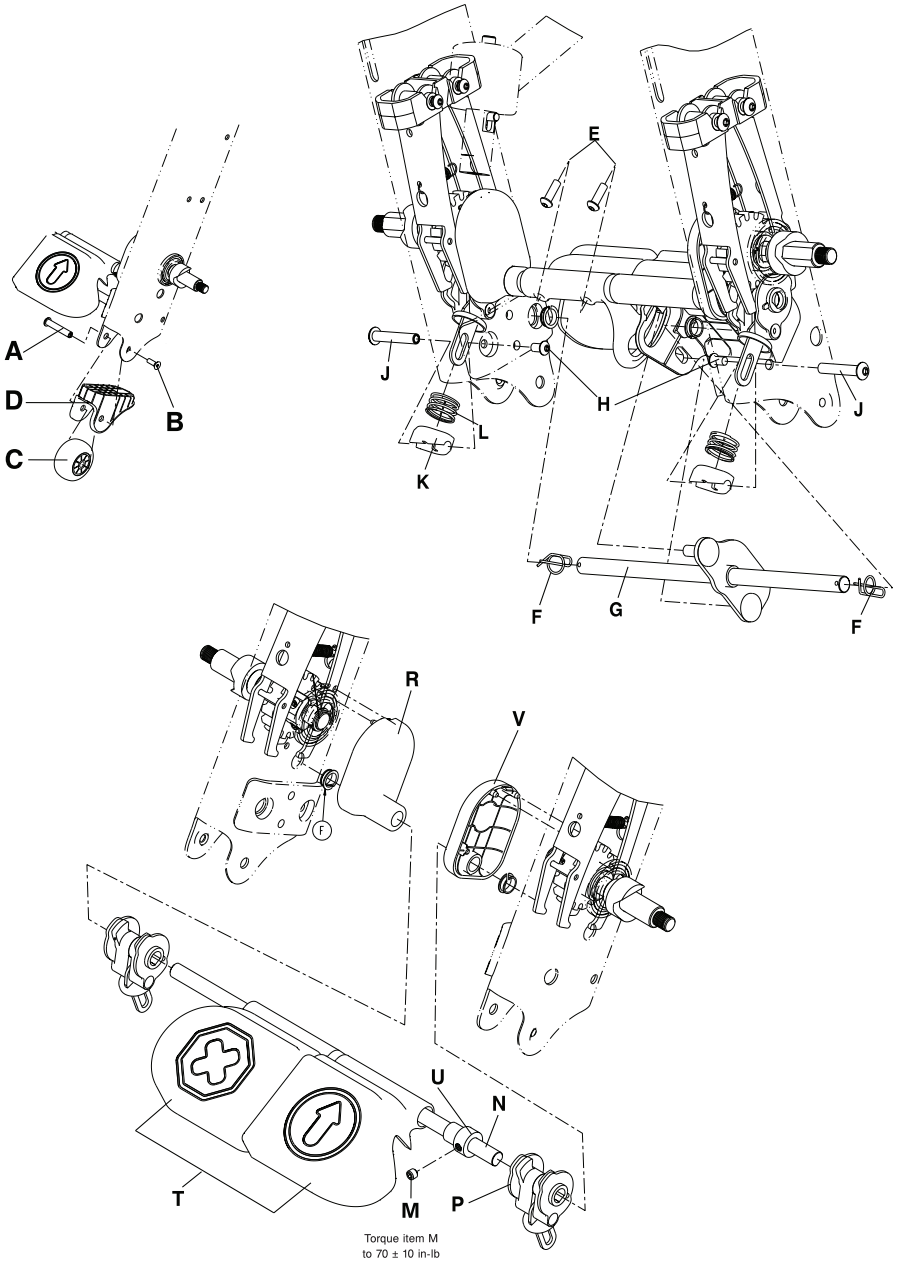

Figure 1-29: Pedal replacement

Brake finger assembly replacement

Tools Required:

- 5/32” Hex Wrench
- 3/16” Hex Wrench
- 9/64” Hex Wrench
- Snap Ring Pliers
- 3/8” Drive Torque Wrench (in-lb)

1. Remove the brake/go pedal assembly (Pedal replacement on page 1-45). Save all parts.
2. Using your hand, manually open the brake fingers (A). Using your other hand, manually rotate the rear wheel shaft assembly (B) so the socket head cap screws (C) face the bottom of the chair (Figure 1-30 on page 1-47).
3. Using a 9/64” hex wrench, loosen the two socket head cap screws (C) on the rear wheel shaft assembly (B) (Figure 1-30 on page 1-47).
4. Using snap ring pliers, remove the retaining ring (D) (Figure 1-30 on page 1-47) that secures the rear wheel shaft assembly (E) (Figure 1-30 on page 1-47) on the chair frame. Save the retaining ring.

   Note: Do not open the retaining ring larger than necessary for removal.
5. Remove the rear wheel shaft assembly (E) (Figure 1-30 on page 1-47).
6. Using a 5/32” hex wrench and a 3/16” hex wrench, remove the screws (F) and brake finger spacer nuts (G) that secure the brake finger assembly (H) (Figure 1-30 on page 1-47). When reinstalling the screws (F), use a 3/8” drive torque wrench to torque the screws to 70 ± 10 in-lb.
7. Remove and discard the brake finger assembly (H) (Figure 1-30 on page 1-47).
8. Reverse steps 2-7 to install the supplied brake finger assembly.
9. Replace the brake/go pedal assembly (see Pedal replacement on page 1-45).

   Note: When reinstalling the brake cam assembly (P) (Figure 1-29 on page 1-46), make sure that the tab faces the front of the chair.
10. Verify proper operation before returning the product to service.

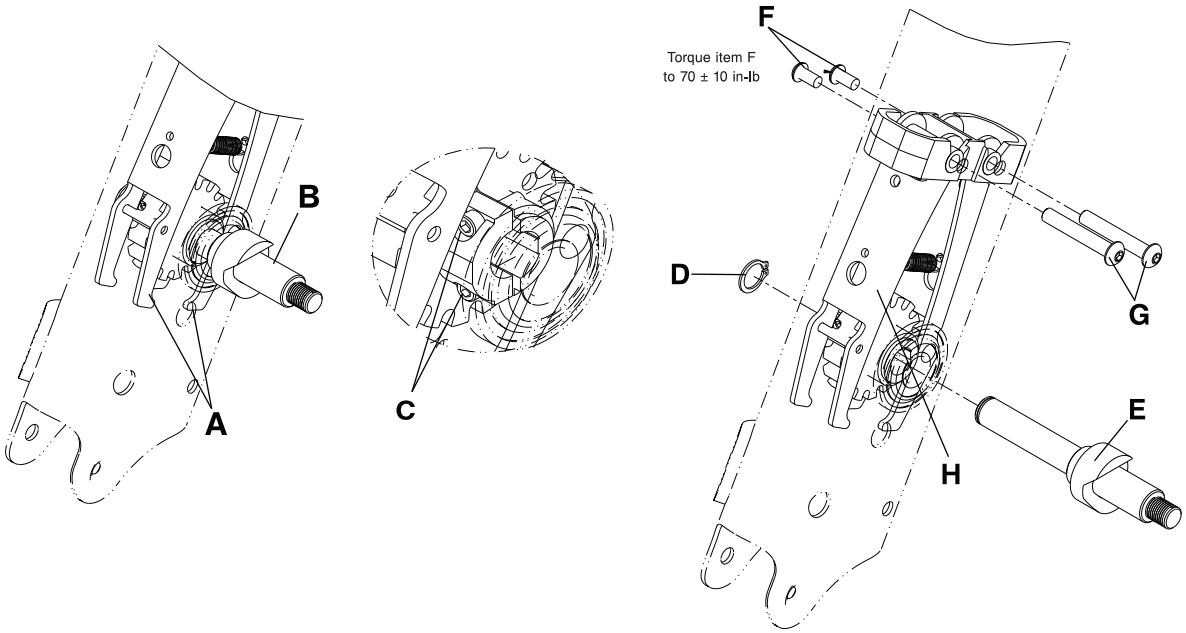

Figure 1-30: Brake finger assembly replacement

English
EN

IV pole removal

Tools Required:

- 3/16” Hex Wrench
- Small Slotted Screwdriver

1. Remove the seat back (Figure 1-20 on page 1-36).
2. Using a 3/16” hex wrench, remove the socket head cap screw (G) from the center of the IV pole topper (F) (Figure 1-31 on page 1-49). Save the screw.
3. Tap and push up on the IV pole topper (F) (Figure 1-31 on page 1-49) to remove the topper. Save the IV pole topper.
4. Using a small slotted screwdriver, remove the tube plug (H) from the bottom of the IV pole (E) (Figure 1-31 on page 1-49). Save the tube plug.
5. Using a 3/16” hex wrench, remove the two flat head cap screws (A) to remove the lower IV pole clamps (B) from the chair frame (Figure 1-31 on page 1-49). Save the screws and clamps.
6. Using a 3/16” hex wrench, remove the two flat head cap screws (A) that secure the upper IV pole clamps (C) to the chair frame. Remove the clevis pins (D) and clamps (C). Save the screws, clevis pins, and clamps. Discard the IV pole (E) (Figure 1-31 on page 1-49).

   Note: Hold the IV pole assembly while removing the flat head cap screws to keep the IV pole from falling.

IV pole installation

Tools Required:

- 3/16” Hex Wrench
- Small Slotted Screwdriver
- 3/8” Drive Torque Wrench (ft-lb)
- 3/8” Drive Torque Wrench (in-lb)

Note: An umbrella nut (0018-045-000) is also required when replacing the IV pole.

1. Remove the seat back (Seat back removal on page 1-36).
2. Insert the supplied umbrella nut (0018-045-000) (J) into the top of the IV pole (E) (Figure 1-31 on page 1-49). The top of the umbrella nut should be about 1/2” from the top of the IV pole.

   Note:
   The umbrella nut may be installed before shipment. Make sure that the IV pole has the umbrella nut in place before installing the IV pole topper.
3. Insert the supplied tube plug (0037-225-000) (H) into the bottom of the IV pole (E) (Figure 1-31 on page 1-49).
4. Position the IV pole topper (F) on the IV pole (E) and use the palm of your hand to tap the topper until the topper is seated on the IV pole (E) (Figure 1-31 on page 1-49).
5. Using a 3/16” hex wrench, install the supplied socket head cap screw (0004-672-000 (G) to secure the IV pole topper to the pole. Using a 3/8” drive torque wrench (in-lb), torque the screw to 25 ± 5 in-lb.
6. Using a 3/16” hex wrench, remove the two flat head cap screws (A) that secure the upper IV pole clamps (C) to the chair frame. Remove the clevis pins (D) and clamps (C). Save the screws, clevis pins, and clamps. Discard the IV pole (E) (Figure 1-31 on page 1-49).
7. Insert the supplied clevis pins (0026-349-000) (D) into the front of the supplied upper IV clamp (removed in step 6).
8. Install the front of the upper IV clamp and clevis pins on the chair frame.
9. Install the supplied IV pole into the front of the upper IV clamp and clevis pin.

   Note: Hold the IV pole in position while installing the back of the upper IV clamp to keep the pole in place.
10. Using a 3/16” hex wrench and the supplied flat head cap screws (0001-210-000) (A), install the back of the upper IV clamp onto the IV pole and front of the upper IV clamp. Using a 3/8” drive torque wrench (ft-lb), torque the screws to 13 ± 3 ft-lb.
11. Using a 3/16” hex wrench and the supplied flat head cap screws (0001-210-000) (A), install the supplied lower IV clamp front and back onto the IV pole. Using a 3/8” drive torque wrench (ft-lb), torque the screws to 13 ± 3 ft-lb.

IV pole installation (Continued)

Note: Align the lower IV clamp, so the clamp is flush with the bottom of the IV pole.

12. Reinstall the seat back (Seat back removal on page 1-36).
13. Verify proper operation before returning the product to service.

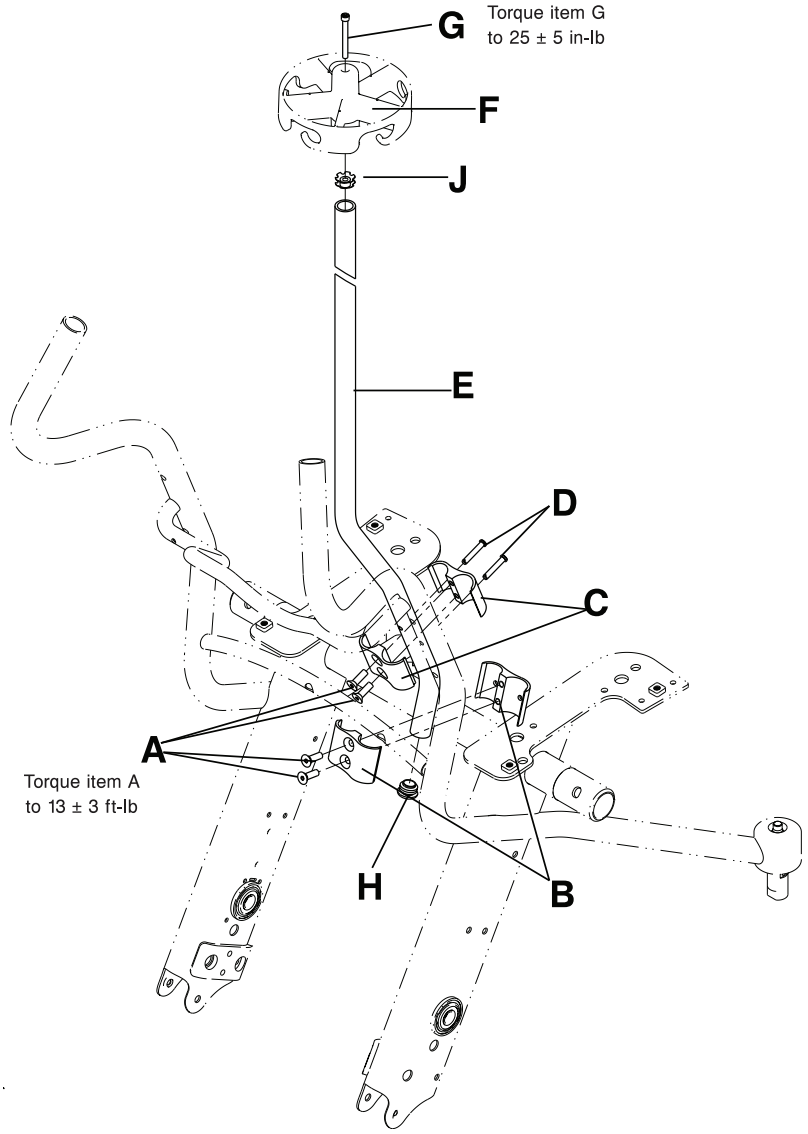

Figure 1-31: IV pole replacement

English
EN

IV pole topper replacement

Tools Required:

- 3/16” Hex Wrench
- 3/8” Drive Torque Wrench (in-lb)

1. Using a 3/16” hex wrench, remove the socket head cap screw (A) from the center of the IV pole topper (B). Save the screw (Figure 1-32 on page 1-50).
2. Tap and push upward on the IV pole topper to remove the topper. Discard the IV pole topper.
3. Position the supplied IV pole topper on the top of the IV pole and use the palm of your hand to tap the topper until the topper is seated on the IV pole.
4. Using a 3/16” hex wrench, install the socket head cap screw (A) (removed in step 1) to secure the IV pole topper to the IV pole. Using a 3/8” drive torque wrench, torque the screw to 25 ± 5 in-lb.
5. Verify proper operation before returning the product to service.

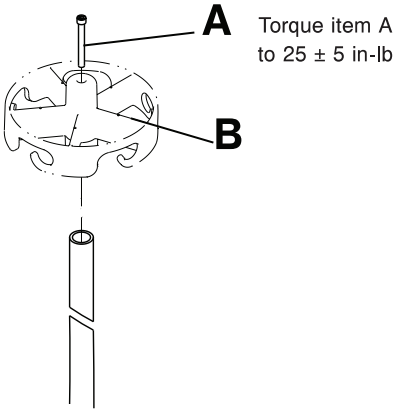

Figure 1-32: IV pole topper replacement

Lap belt assembly installation

Note: This assembly is available for all units manufactured after August 2013 (Serial number location on page 1-9).

Tools Required:

- 3/16” Hex Wrench
- 3/16” Hex Bit
- 3/8” Drive Torque Wrench (in-lb)

Note:
The long strap is attached to the right side of the chair. The short strap is attached to the left side of the chair.

1. Push down on the brake pedal to apply the brake. Push on the product to make sure that the brake is working.
2. Attach the long strap to the right side of the chair. Attach the short strap to the left side of the chair.
   a. Fit the two tabs (A) on the bracket (Figure 1-33 on page 1-51) into the square holes on the main frame weldment (B) (Figure 1-34 on page 1-52).
   b. Install the supplied socket head cap screw (0004-671-000) (C) into the round hole on the bracket to secure the lap belt bracket to the main frame weldment (B) (Figure 1-34 on page 1-52). Using a 3/8” drive torque wrench and a 3/16” hex bit, torque the screw to 70 ± 10 in-lbs.
3. Verify proper operation before returning the product to service.

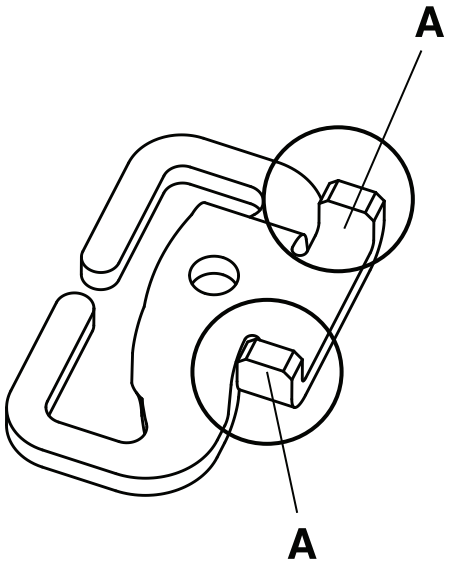

Figure 1-33: Lap belt bracket tabs

Lap belt assembly installation (Continued)

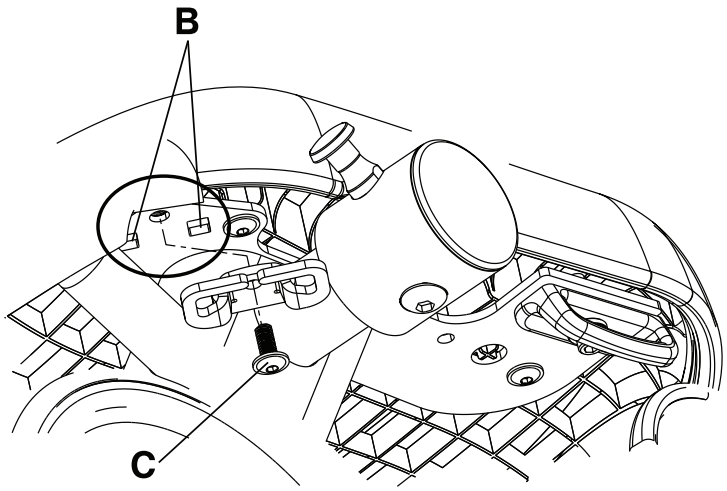

Figure 1-34: Lap belt bracket installation

Lap belt removal

Tools Required:

- None

1. With one hand, grasp the end of the belt attached to the bracket (A). With the other hand, grasp the bracket (B) (Figure 1-35 on page 1-53).
2. Squeeze the belt loop at the bracket and manipulate it through the slot (C) on the bracket to remove the belt (Figure 1-35 on page 1-53). Discard the belt.

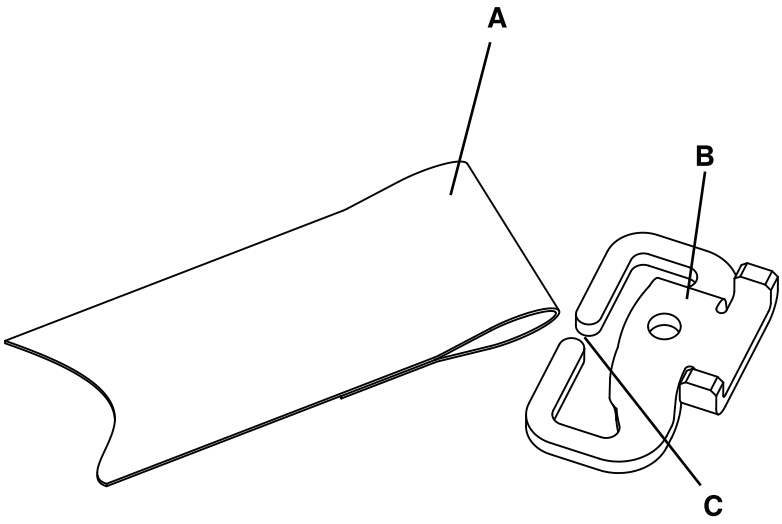

Figure 1-35: Lap belt removal

Lap belt installation

Tools Required:

- None

1. Push down on the brake pedal to apply the brake. Push on the product to make sure that the brake is working.
2. With one hand, grasp the looped end of the supplied belt and with the other hand, grasp the bracket.
3. Squeeze the looped end of the belt and manipulate the belt through the slot in the bracket.
4. Verify proper operation before returning the product to service.

English
EN

Leg rest installation

Tools Required:

- 1/4” Hex Wrench
- 3/16” Hex Wrench
- 3/8” Drive Torque Wrench (in-lb)

1. Push down on the brake pedal to apply the brake. Push on the product to make sure that the brake is working.
2. Position the chair on its back.
3. If the unit is equipped with the foley bag hook, use a 3/16” hex wrench to remove the flange button head cap screws (A) that secure the foley bag hook on both sides of the chair frame. Discard the foley bag hooks (C) and screws (A) (Figure 1-36 on page 1-54).
4. Position the supplied leg rest mounting plate weldment (1460-166-0 05) (D) on the bottom of the chair frame (Figure 1-36 on page 1-54).
5. Align the positioning tabs on the bottom of the supplied foley bag hooks (1460-001-0 51) (C) with the pilot holes on the leg rest mounting plate weldment (Figure 1-36 on page 1-54).
6. Insert the supplied foley hook spacer (1460-116-025) (B) into the hole on the foley bag hook (Figure 1-36 on page 1-54).
7. Using a 1/4” hex wrench and the supplied socket head cap screws (0004-575-000) (A), secure the foley bag hook and the leg rest mounting plate weldment to the bottom of the chair frame on both sides. Using a 3/8” drive torque wrench, torque the screws to 70 ± 10 in-lb.
8. Verify proper operation before returning the product to service.

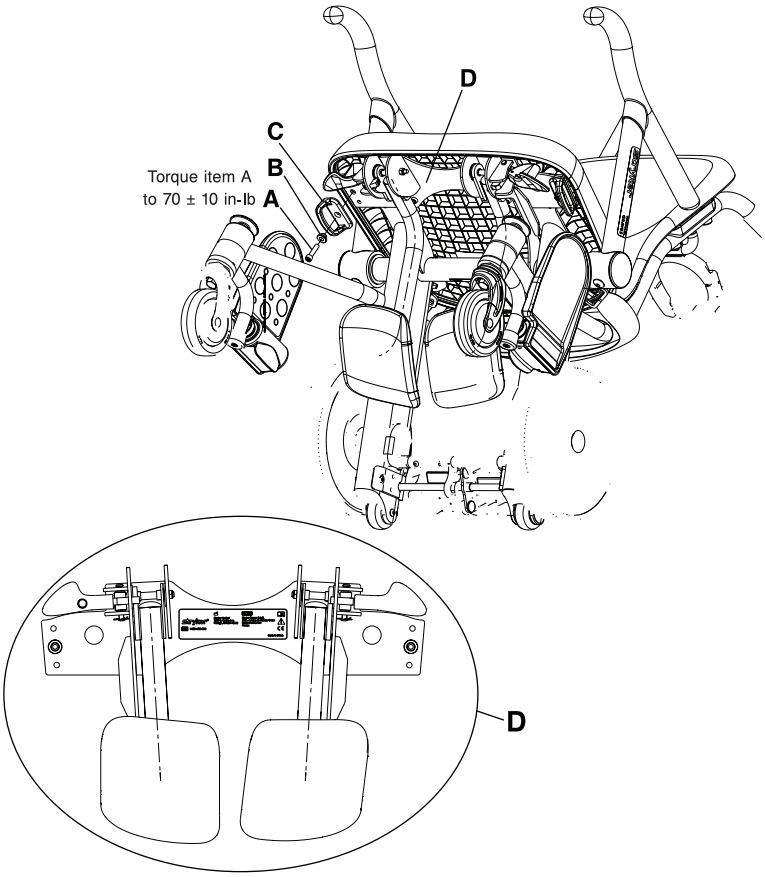

Figure 1-36: Leg rest weldment

Leg rest installation (Continued)

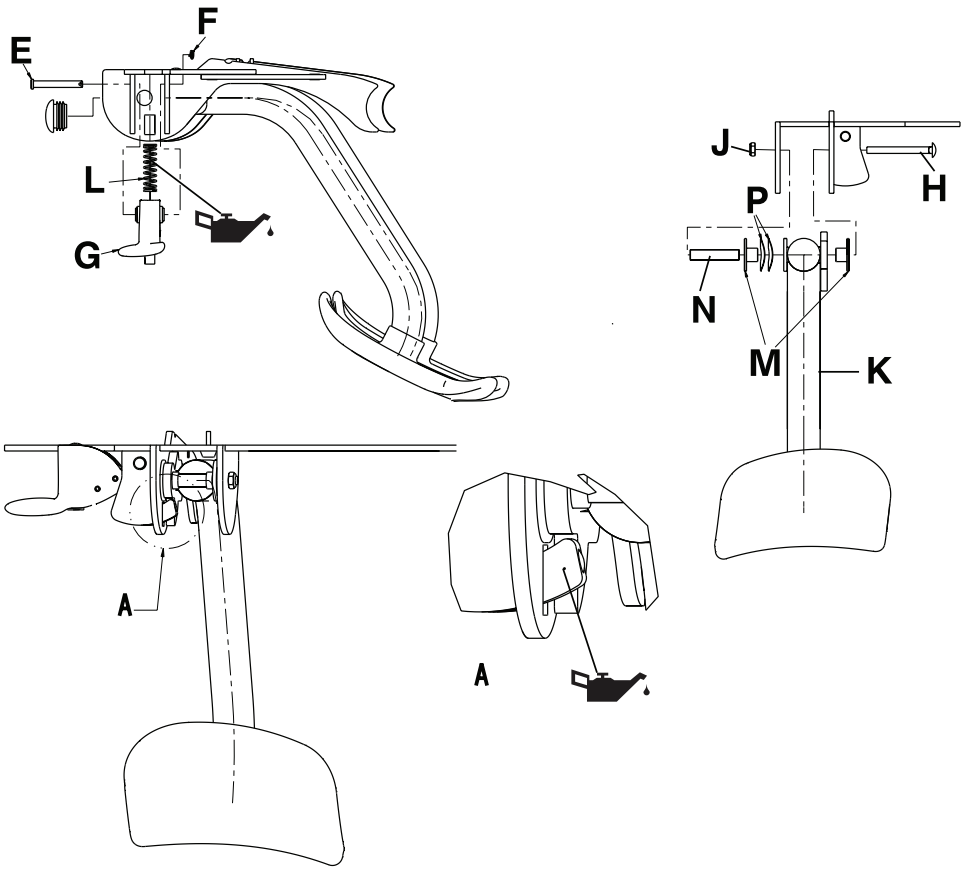

Figure 1-37: Leg rest components

English
EN

Leg rest leg replacement

Tools Required:

- 1/4” Hex Wrench
- Needle Nose Pliers
- 7/16” Open End Wrench
- 3/8” Drive Torque Wrench (in-lb)
- Syntech Grease

1. Push down on the brake pedal to apply the brake. Push on the product to make sure that the brake is working.
2. Put the leg rest in the stowed position.
3. Position the chair on its back.
4. Using a 1/4” hex wrench, remove the socket head cap screws (A) that secure the foley bag hook and the leg rest mounting plate weldment to both sides of the chair frame. Remove the leg rest mounting plate weldment (D), the foley hook spacer (B), and the foley bag hook (C) (Figure 1-36 on page 1-54). Save the leg rest mounting plate weldment, screws, spacers, and foley bag hooks.
5. Place the leg rest mounting plate weldment on a workbench.
6. Using needle nose pliers, remove rue ring cotter (F) and the clevis pin (E) that secure the leg rest latch assemblies (G) to both sides of the leg rest mounting plate weldment (D). Remove the leg rest latch assemblies (G) and compression springs (L) on both sides of the leg rest mounting plate weldment (D) (Figure 1-37 on page 1-55). Save the leg rest latch assemblies, springs, rue ring cotters, and clevis pins.
7. Using a 7/16” open end wrench, remove the nylock hex nut (J) and the bolt (H) that secure the leg rest assembly (K) to the leg rest mounting plate weldment (Figure 1-37 on page 1-55).
8. Remove the two washers (P), two bushings (M), and the leg rest pivot spacer (N) as you remove the leg rest assembly (Figure 1-37 on page 1-55). Save all parts.
9. Reverse steps 1-8 to reinstall. During reinstallation:
   a. Using Syntech grease, lubricate the compression spring (L) and the latch tip (Figure 1-37 on page 1-55), if necessary.
   b. Install the washers (P) on the bushing (M) before putting them on the leg rest assembly.
   c. Use a 3/8” drive torque wrench to torque the screws to 70± 10 in-lb.
10. Verify proper operation before returning the product to service.

Leg rest adjustment

If the leg rest pivots too fast, tighten the nylock hex nut. If the let rest does not pivot, loosen the nylock hex nut.

Tools Required:

- 7/16” Combination Wrench

1. Push down on the brake pedal to apply the brake. Push on the product to make sure that the brake is working.
2. Using a 7/16" combination wrench, tighten or loosen the nylock hex nut (J) in quarter turn increments. (Figure 1-37 on page 1-55).
3. Verify proper operation before returning the product to service.

English
EN

Stryker Medical Division, a division of Stryker Corporation, warrants to the original purchaser the Stryker Model 1450 and Model 1460 **Prime TC**, to be free from defects in material and workmanship for a period of three years after date of delivery.

For the first year, Stryker's obligation under this warranty will supply replacement parts, labor, and travel for, or replacing, at its option, any product which is, in the sole discretion of Stryker, found to be defective. For the second and third years, Stryker's obligation under this warranty will supply replacement parts only.

If requested by Stryker, products or parts for which a warranty claim is made shall be returned prepaid to the factory. Any improper use or any alteration or repair by others in such manner as in Stryker's judgment affects the product materially and adversely shall void this warranty. Any repair of Stryker products using parts not provided or authorized by Stryker shall void this warranty. No employee or representative of Stryker is authorized to change this warranty in any way.

The **Prime TC** is designed for a five year expected service life under normal use, conditions, and with appropriate periodic maintenance as described in this manual. Stryker warrants to the original purchaser that the welds on the **Prime TC** will be free from structural defects for the five year expected service life of the **Prime TC** as long as the original purchaser owns the product.

This statement constitutes Stryker's entire warranty with respect to the aforesaid equipment. Stryker makes no other warranty or representation, either expressed or implied, except as set forth herein. There is no warranty of merchantability and there are no warranties of fitness for any particular purpose. In no event shall Stryker be liable here under for incidental or consequential damages arising from or in any manner related to sales or use of any such equipment.

Warranty does not include any disposable items, optional IV poles, or damage resulting from abuse.

Warranty exclusion and damage limitations

The express warranty set forth herein is the only warranty applicable to the product. **Any and all other warranties, whether express or implied, including any implied warranty of merchantability or fitness for a particular purpose are expressly excluded by Stryker.** In no event shall Stryker be liable for incidental or consequential damages.

To obtain parts and service

Stryker products are supported by a nationwide network of dedicated Stryker Field Service Representatives. These representatives are factory trained, available locally, and carry a substantial spare parts inventory to minimize repair time. Simply call your local representative or call Stryker Customer Service at 1-800-327-0770.

Return authorization

Product cannot be returned without prior approval from the Stryker Customer Service Department. An authorization number will be provided which must be printed on the returned product. Stryker reserves the right to charge shipping and restocking fees on returned product. Special, modified, or discontinued products are not subject to return.

Damaged product

ICC Regulations require that claims for damaged product must be made with within fifteen (15) days of receipt of the product. Do not accept damaged shipments unless such damage is noted on the delivery receipt at the time of receipt. Upon prompt notification, Stryker will file a freight claim with the appropriate carrier for damages incurred. Claims will be limited in amount to the actual replacement cost. In the event that this information is not received by Stryker within the fifteen (15) day period following the delivery of the product, or the damage was not noted on the delivery receipt at the time of receipt, the customer will be responsible for payment of the original invoice in full within thirty (30) days of receipt. Claims for any incomplete shipments must be made within thirty (30) days of invoice.

International warranty clause

This warranty reflects U.S. domestic policy. Warranty outside the U.S. may vary by country. Contact your local Stryker Medical representative for additional information.

Prime TC™

REF 1450/1460

Fauteuil de transfert

stryker®

Manuel d'utilisation et d'entretien

2014/07 F.3 1460-009-005 REV F www.stryker.com

Symboles

	Instructions d'utilisation
	Avertissement général
	Mise en garde
	Avertissement ; écrasement des mains
	Ne pas pousser
REF	Modèle
SN	Numéro de série
CE	Marquage CE
	Fabricant
	Date de fabrication
	Charge maximale admissible
	Lubrifier
	Fragile, manipuler avec précaution
	Maintenir au sec
	Haut
	Ne pas empiler

Français
FR

Table of Contents

Définition de « Avertissement », « Mise en garde » et « Remarque » 2-3
Introduction 2-4
- Description du produit 2-4
- Utilisation prévue 2-4
- Durée de vie utile prévue 2-5
- Contre-indications 2-5
- Caractéristiques techniques 2-5
- Illustration du produit - Repose-pied fixe (modèle 1450) 2-7
- Illustration du produit - Repose-pied escamotable (modèle 1460) 2-8
- Informations de contact 2-9
- Emplacement du numéro de série 2-9

Résumé des mesures de sécurité 2-10
- Points de pincement possibles 2-12

Préparation 2-13
Fonctionnement 2-14
- Application ou déblocage du frein 2-14
- Transfert d'un occupant 2-15
- Transfert d'un occupant hors du fauteuil 2-16
- Positionnement des repose-pieds relevables 2-17
- Repliage des repose-pieds relevables 2-18
- Positionnement des repose-pieds escamotables (modèle 1460) 2-19
- Repliage des repose-pieds escamotables (modèle 1460) 2-20
- Relevage ou abaissement des accoudoirs relevables 2-21
- Rangement de dossiers dans le porte-dossiers 2-22
- Transport d'un occupant 2-23
- Fixation d'une bouteille d'oxygène sur le support pour bouteille d'oxygène optionnel 2-24

Accessoires 2-25
- Fixation d'une poche urinaire au crochet pour poche urinaire optionnel 2-26
- Fixation d'une poche de perfusion au support de perfusion optionnel 2-27
- Fermeture de la ceinture ventrale 2-28
- Positionnement du repose-jambes 2-30
- Repliage du repose-jambes 2-31

Étiquettes 2-32
Nettoyage 2-33
Maintenance préventive 2-34
Référence rapide des pièces de rechange 2-35
Service 2-36
- Démontage du dossier 2-36
- Remplacement du dossier 2-37
- Remplacement du porte-dossiers 2-38
- Remplacement du siège 2-39
- Remplacement d'un accoudoir relevable 2-40
- Remplacement d'une roulette avant 2-41

Français
FR

Remplacement d'un ensemble de roulette avant 2-42
Remplacement d'un repose-pied escamotable (modèle 1460) 2-43
Remplacement d'une roue arrière 2-44
Remplacement des pédales 2-45
Remplacement de l'ensemble de branches de frein 2-47
Retrait du support de perfusion 2-48
Installation du support de perfusion 2-48
Remplacement de l'élément supérieur du support de perfusion 2-51
Installation de l'ensemble de ceinture ventrale 2-52
Retrait de la ceinture ventrale 2-54
Installation de la ceinture ventrale 2-54
Installation du repose-jambes 2-55
Remplacement du repose-jambes 2-58
Ajustement du repose-jambes 2-59
Garantie 2-60
Exclusion de garantie et limitations des dommages 2-60
Pièces de rechange et service technique 2-60
Autorisation de retour 2-60
Produit endommagé 2-61
Clause de garantie internationale 2-61

Définition de « Avertissement », « Mise en garde » et « Remarque »

Les termes **AVERTISSEMENT**, **MISE EN GARDE** et **REMARQUE** ont une signification particulière et doivent faire l'objet d'une lecture attentive.

Français
FR

AVERTISSEMENT

Avertit le lecteur d'une situation qui, si elle n'est pas évitée, pourrait entraîner la mort ou des blessures graves. Peut également attirer l'attention sur l'existence potentielle d'effets indésirables graves ou de risques d'accident.

MISE EN GARDE

Avertit le lecteur d'une situation potentiellement dangereuse qui, si elle n'est pas évitée, peut causer des blessures mineures ou modérées à l'utilisateur ou au patient ou endommager le matériel en question ou d'autres biens. Couvre notamment les précautions à prendre afin d'assurer l'utilisation sûre et efficace du dispositif et d'éviter les dommages qui pourraient découler de l'usage ou du mésusage du matériel.

Remarque : Fournit des informations spécifiques destinées à faciliter l'entretien ou à clarifier des instructions importantes.

Ce manuel est destiné à aider l'opérateur à utiliser ou entretenir le fauteuil **Prime TC™** modèle 1450 et modèle 1460 de Stryker (fauteuil de transfert). Lire attentivement ce manuel avant d'utiliser ou d'entretenir ce produit. Mettre en place des méthodes et des procédures pour la préparation et la formation du personnel à l'utilisation ou à l'entretien en toute sécurité de ce produit.

AVERTISSEMENT

- L'utilisation incorrecte du produit peut causer des blessures à l'occupant ou à l'opérateur. Utiliser le produit uniquement de la manière décrite dans ce manuel.
- Ne pas modifier le produit ni aucun de ses composants. Toute modification du produit peut entraîner un fonctionnement imprévisible, susceptible de causer des blessures à l'occupant ou à l'opérateur. La garantie du produit serait en outre invalidée par toute modification du produit.

Remarques :

- Ce manuel doit être considéré comme faisant partie du produit et doit l'accompagner à tout moment, même en cas de vente ultérieure du produit.
- Stryker cherche continuellement à améliorer le design et la qualité de ses produits. Par conséquent, même si ce manuel contient les informations produit les plus récentes disponibles au moment de l'impression, il peut y avoir de légères divergences entre le produit et ce manuel. Pour toute question, contacter le service clientèle ou le support technique de Stryker au +1-800-327- 0770.

Description du produit

Le fauteuil **Prime TC** est un fauteuil manuel, propulsé par l'accompagnateur, qui est conçu pour transporter des occupants en position assise avec leur équipement médical associé (tel que bouteille d'oxygène, poches de liquide IV ou poche urinaire). Le produit est équipé d'un mécanisme de frein qui immobilise les roues arrière pour une stabilité accrue et qui facilite l'installation et la sortie de l'occupant.

Utilisation prévue

Le fauteuil **Prime TC** est un fauteuil de transfert destiné à des fins médicales pour aider une personne à effectuer une activité qu'elle trouverait difficile à faire ou serait incapable de faire sans aide. Le fauteuil **Prime TC** est destiné à des occupants capables de se tenir dans une position assise verticale, sans assistance, et doit être utilisé conformément aux directives de l'établissement en matière de transport.

L'utilisation prévue du fauteuil **Prime TC** est de soutenir l'occupant dans une position assise verticale, avec le dos contre le dossier et les pieds et les bras reposant sur les surfaces d'appui fournies. Pour le transport, l'opérateur pousse le fauteuil depuis l'arrière en tenant les poignées fournies. Les utilisateurs ne doivent pas s'asseoir sur les accoudoirs, se tenir debout sur toute surface du fauteuil, ni s'appuyer sur les accoudoirs ou sur le dossier depuis une position debout. Les opérateurs concernés incluent les brancardiers (personnel d'établissement de santé affecté à la manutention et au transport des patients), les infirmiers, les autres professionnels de santé, les membres de la famille et les individus qui accompagnent l'occupant.

Le fauteuil **Prime TC** est destiné à être utilisé à l'intérieur et à l'extérieur des établissements de santé, et dans les lieux voisins, comme les aires de stationnement. L'activité de transport inclut les admissions à l'entrée de l'établissement de santé ainsi que les sorties, le transport entre les services et au sein d'un service, et le transport dans les ascenseurs. Le fauteuil **Prime TC** a une charge maximale admissible de 226,8 kg (500 lb), occupant et accessoires compris. La durée typique d'utilisation peut varier de quelques minutes à une heure. Cependant, le temps d'attente de l'occupant pour certains examens (par exemple, attente pour une tomodensitométrie, une IRM ou une radiographie) peut dépasser une heure.

Durée de vie utile prévue

Le fauteuil **Prime TC** a une durée de vie utile prévue de cinq ans dans des conditions d'utilisation normales et en respectant la maintenance périodique appropriée.

Contre-indications

Aucune connue.

Caractéristiques techniques

	Repose-pieds fixes (modèle 1450)		Repose-pieds escamotables (modèle 1460)	
⚠ Charge maximale admissible **Remarque :** La charge maximale admissible indique la somme des poids de l'occupant et des accessoires.	500 lb	226,8 kg	500 lb	226,8 kg
Poids du modèle de base (sans options) **Remarque :** Le poids peut varier de 0,5 kg (1 lb).	89,6 lb	40,64 kg	90,7 lb	41,14 kg
Largeur				
Largeur globale	28,3 in.	71,8 cm	28,3 in.	71,8 cm
Largeur du siège	21,5 in.	54,6 cm	21,5 in.	54,6 cm
Hauteur du siège				
Depuis les repose-pieds	15 in.	38,1 cm	15 in.	38,1 cm
Depuis le sol	21 in.	53,3 cm	21 in.	53,3 cm
Hauteur				
Avec le support de perfusion	73 in.	185,4 cm	73 in.	185,4 cm
Sans le support de perfusion	45 in.	114,3 cm	45 in.	114,3 cm
Dimensions concernant les poignées de poussée				
Largeur	16 in. - 20,5 in.	40,6 cm - 52,1 cm	16 in. - 20,5 in.	40,6 cm - 52,1 cm
Hauteur depuis le sol	35 in. - 45 in.	88,9 cm - 114,3 cm	35 in. - 45 in.	88,9 cm - 114,3 cm
Emboîtement				

Français
FR

Caractéristiques techniques (Suite)

	Repose-pieds fixes (modèle 1450)		Repose-pieds escamotables (modèle 1460)	
Longueur du premier fauteuil	39,8 in.	101,0 cm	39,8 in.	101,0 cm
Longueur du premier fauteuil avec repose-pieds repliés	S.O.	S.O.	33,4 in.	84,8 cm
Longueur ajoutée par chaque fauteuil supplémentaire emboîté	19,5 in.	49,5 cm	20,5 in.	52,1 cm

Conditions ambiantes	Fonctionnement	Stockage et transport
Température	104 ˚F (40 ˚C) 50 ˚F (10 ˚C)	140 ˚F (60 ˚C) -20 ˚F (-29 ˚C)
Humidité relative	75 % 30 %	85 % 30 %
Pression atmosphérique	1060 *hPa* 700 *hPa*	1060 *hPa* 500 *hPa*

Les caractéristiques techniques mentionnées sont approximatives et peuvent varier légèrement d'un produit à l'autre.

Stryker se réserve le droit de modifier ces caractéristiques sans préavis.

Illustration du produit - Repose-pied fixe (modèle 1450)

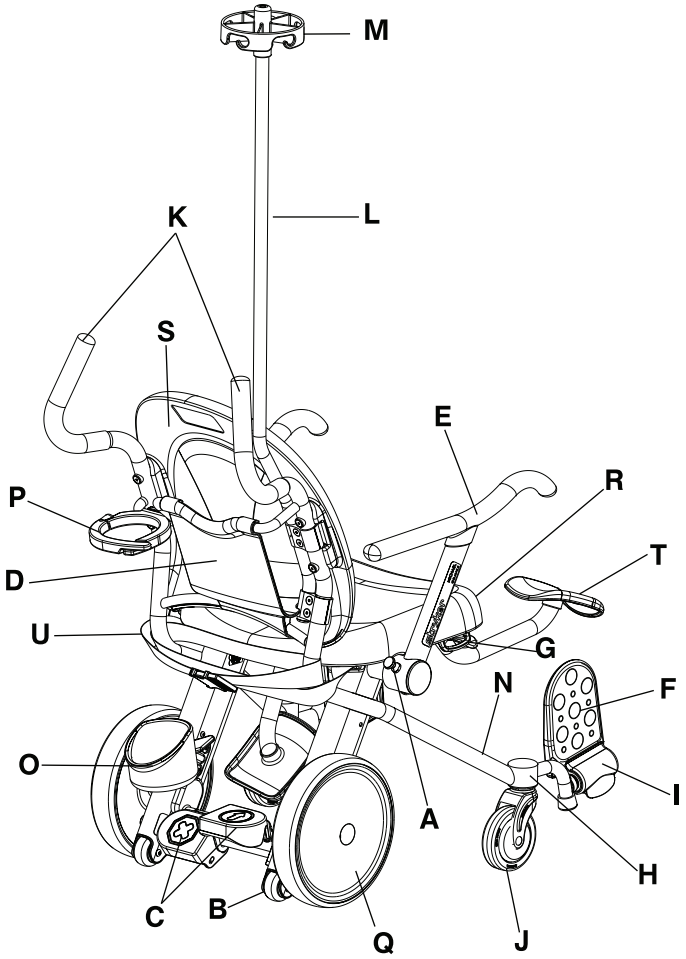

Figure 2-1 : Repose-pied fixe (modèle 1450)

	Description de l'élément		Description de l'élément
A	Déblocage de l'accoudoir	L	Support de perfusion, optionnel
B	Roues antibascule	M	Élément supérieur du support de perfusion, optionnel
C	Pédales d'enclenchement/déblocage du frein	N	Tubes principaux du châssis
D	Porte-dossiers	O	Support inférieur pour bouteille d'oxygène, optionnel
E	Accoudoir relevable	P	Support supérieur pour bouteille d'oxygène, optionnel
F	Repose-pied relevable	Q	Roue arrière
G	Crochet pour poche urinaire, optionnel	R	Siège
H	Ensemble de repose-pied, fixe	S	Dossier
I	Levier de repose-pied	T	Repose-jambes, optionnel
J	Roulette avant	U	Ceinture ventrale, optionnelle
K	Poignées		

Français
FR

Illustration du produit - Repose-pied escamotable (modèle 1460)

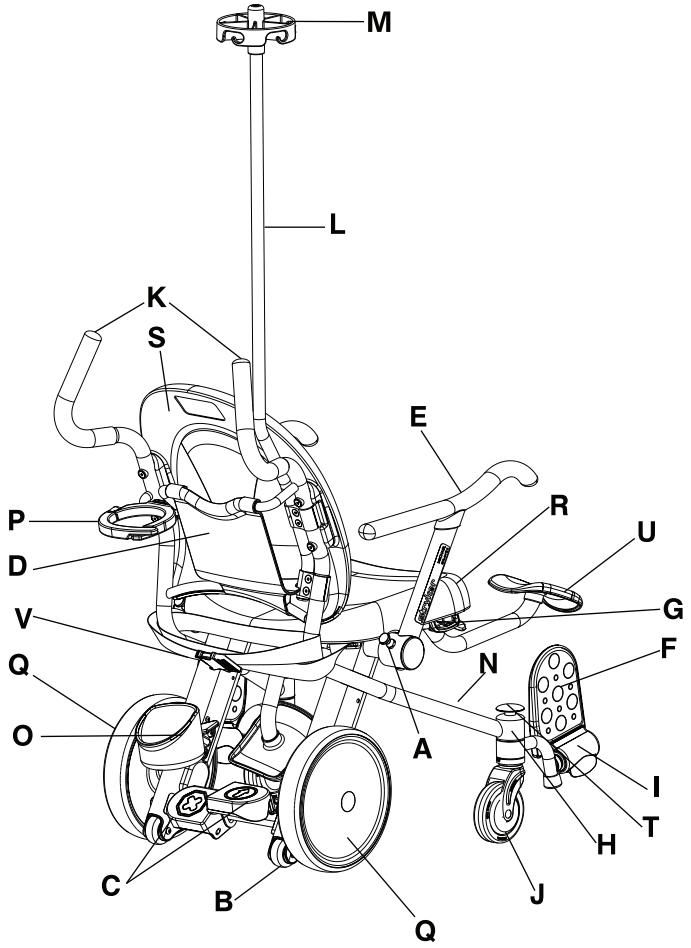

Figure 2-2 : Repose-pied escamotable (modèle 1460)

	Description de l'élément		Description de l'élément
A	Déblocage de l'accoudoir	L	Support de perfusion, optionnel
B	Roues antibascule	M	Élément supérieur du support de perfusion, optionnel
C	Pédales d'enclenchement/déblocage du frein	N	Tubes principaux du châssis
D	Porte-dossiers	O	Support inférieur pour bouteille d'oxygène, optionnel
E	Accoudoir relevable	P	Support supérieur pour bouteille d'oxygène, optionnel
F	Repose-pied relevable	Q	Roue arrière
G	Crochet pour poche urinaire, optionnel	R	Siège
H	Ensemble de repose-pied, escamotable	S	Dossier
I	Levier de repose-pied	T	Déblocage du repose-pied escamotable
J	Roulette avant	U	Repose-jambes, optionnel
K	Poignées	V	Ceinture ventrale, optionnelle

Informations de contact

Contacter le service clientèle ou le support technique de Stryker au +1-800-327- 0770.

Stryker Medical
3800 E. Centre Avenue
Portage, MI 49002
États-Unis

Avoir le numéro de série (A) du produit Stryker à disposition avant d'appeler le service clientèle ou le support technique de Stryker. Inclure le numéro de série dans toutes les communications écrites.

Emplacement du numéro de série

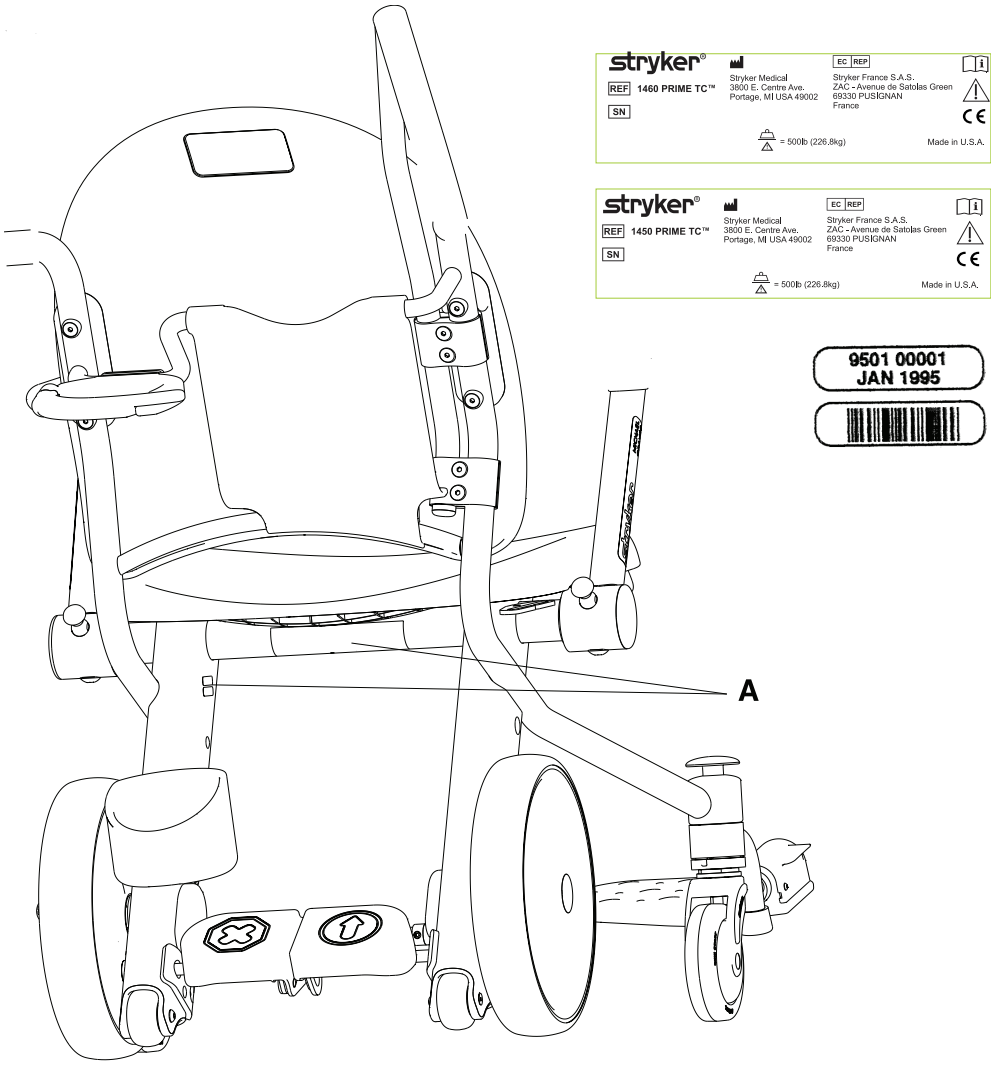

Figure 2-3 : Étiquette du numéro de série

Résumé des mesures de sécurité

Français
FR

Lire attentivement et respecter strictement les avertissements et les mises en garde indiqués sur cette page. Toute réparation doit être effectuée exclusivement par du personnel qualifié.

AVERTISSEMENT

- L'utilisation incorrecte du produit peut causer des blessures à l'occupant ou à l'opérateur. Utiliser le produit uniquement de la manière décrite dans ce manuel.
- Ne pas modifier le produit ni aucun de ses composants. Toute modification du produit peut entraîner un fonctionnement imprévisible, susceptible de causer des blessures à l'occupant ou à l'opérateur. La garantie du produit serait en outre invalidée par toute modification du produit.
- Toujours appliquer le frein lorsqu'un occupant s'installe dans le produit ou en sort pour éviter toute instabilité.
- Ne pas surcharger le produit au-delà de la charge maximale admissible de 226,8 kg (500 lb).
- Ne pas laisser l'occupant se pencher hors du périmètre du produit pour éviter tout basculement du fauteuil.
- Ne pas utiliser le produit sur des rampes ou des pentes supérieures à 5,7 degrés pour éviter toute instabilité.
- Ne pas soulever ou abaisser le produit lorsqu'il est occupé.
- Toujours fixer correctement la bouteille d'oxygène à son support avant de déplacer le produit.
- Ne pas actionner le verrou de déblocage du repose-jambes lorsque l'occupant a une jambe sur le repose-jambes.

MISE EN GARDE

- Toujours appliquer le frein pour éviter tout mouvement imprévu.
- Ne pas utiliser la pédale d'enclenchement du frein pour arrêter le produit lorsqu'il est en mouvement.
- Ne pas placer de siège-auto, de porte-bébé ou d'autres objets sur le siège du produit ou sur les genoux de l'occupant.
- Toujours veiller à éloigner les extrémités de l'occupant et les extrémités de l'opérateur des accoudoirs relevables lors de leur relevage ou abaissement pour éviter tout risque de pincement.
- Ne pas suspendre d'objets aux poignées de poussée, au porte-dossiers, au support pour bouteille d'oxygène optionnel ou aux accoudoirs relevables pour éviter toute instabilité.
- Toujours dégager la trajectoire des repose-pieds escamotables avant l'activation pour éviter tout coincement.
- Ne pas s'asseoir, se tenir debout ou s'appuyer sur les accoudoirs relevables, les repose-pieds, le repose-jambes ou le dossier pour éviter toute instabilité.
- Ne pas utiliser les accoudoirs relevables, le porte-dossiers, le support pour bouteille d'oxygène optionnel ou le support de perfusion optionnel comme dispositif de poussée ou de traction.
- Toujours éloigner les doigts du verrou de déblocage des accoudoirs avant de débloquer le verrou pour éviter tout risque de pincement.
- Éviter le point de pincement situé entre l'accoudoir relevable, le dossier et le siège lors du repositionnement de l'accoudoir relevable. L'accoudoir relevable doit rester en bas (en position avant) lorsque le fauteuil est occupé et doit être replié uniquement pour faciliter l'installation dans le produit ou la sortie du produit.
- Ne pas placer d'objets pesant plus de 2,72 kg (6 lb) dans le porte-dossiers.
- Ne pas faire rouler le produit sur les roues antibascule.
- Ne pas transporter plus d'un occupant dans le produit pour éviter toute instabilité.
- Toujours transporter l'occupant en veillant à ce que ses pieds soient sur les repose-pieds.
- Toujours manœuvrer avec précaution le produit sur les seuils et les petits dénivelés pour s'assurer que les roues tournent de manière fluide et que le produit est stable.
- Ne pas utiliser le produit sur des surfaces souples ou non stables, comme le sable, l'herbe et les graviers, pour éviter une instabilité ou un déplacement difficile.

⚠ MISE EN GARDE (SUITE)

- Toujours utiliser des techniques de levage sûres avec deux opérateurs pour soulever le produit vide au-dessus d'un obstacle. Soulever le produit par les tubes principaux du châssis uniquement. Ne pas soulever le produit par les accoudoirs, les repose-pieds, les accessoires ou les surfaces d'assise.
- Attacher uniquement des poches urinaires au crochet pour poche urinaire optionnel.
- Toujours fixer correctement les poches de perfusion aux crochets sur le support de perfusion optionnel ou les poches urinaires au crochet pour poche urinaire optionnel avant de déplacer le produit.
- Ne pas suspendre une poche urinaire dépassant la charge maximale admissible de 4,53 kg (10 lb) au crochet pour poche urinaire optionnel.
- Attacher uniquement des poches de perfusion standard au support de perfusion optionnel.
- La charge maximale admissible du support de perfusion optionnel est de 1,36 kg (3 lb) par crochet pour une charge maximale admissible totale de 2,72 kg (6 lb).
- La charge maximale admissible pour le repose-jambes est de 18,14 kg (40 lb).
- Ne pas nettoyer le produit à la vapeur.
- Avant de remettre le produit en service après le nettoyage, vérifier que toutes les étiquettes sont intactes, que les pédales d'enclenchement et de déblocage du frein se verrouillent correctement dans les deux positions, et inspecter tous les composants pour s'assurer de leur bonne lubrification.
- Toujours veiller à rincer chaque produit à l'eau claire et à sécher soigneusement chaque produit après le nettoyage. Certains produits de nettoyage sont de nature corrosive et peuvent endommager le produit s'ils ne sont pas utilisés convenablement. Si le produit n'est pas rincé et séché correctement, un résidu corrosif peut rester sur la surface du produit et peut entraîner une corrosion prématurée des composants essentiels. Le non-respect de ces instructions de nettoyage peut annuler la garantie.

Français
FR

Points de pincement possibles

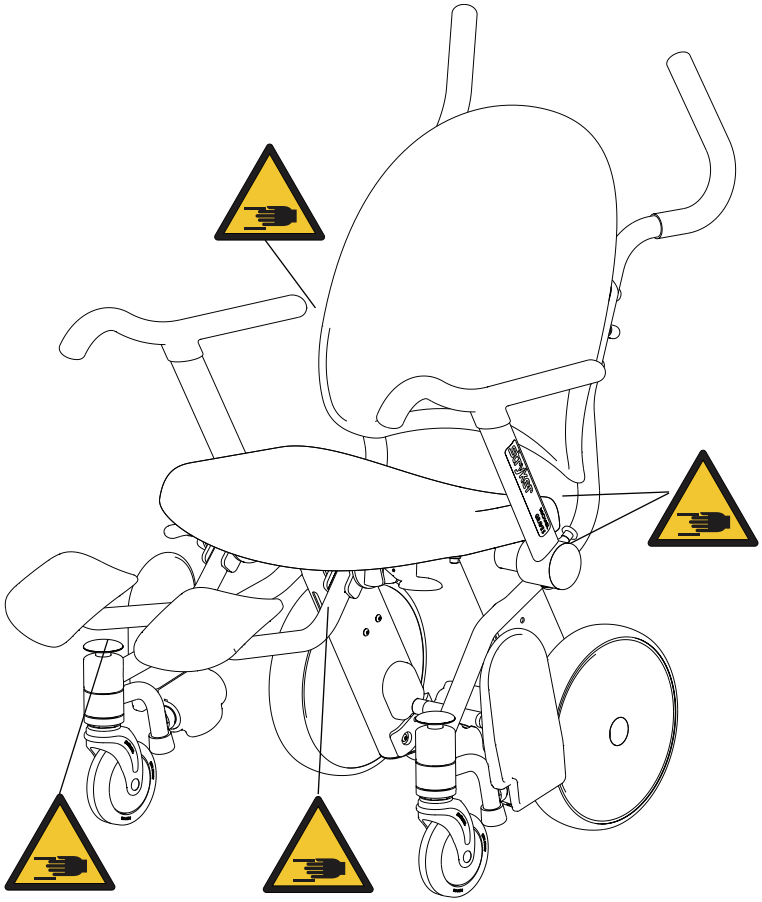

Figure 2-4 : Points de pincement possibles

Avant de mettre le produit en service, veiller à ce que tous ces composants fonctionnent correctement :

1. Inspecter visuellement le produit pour déceler tout signe de dommages dus à l'expédition.
2. Appuyer sur la pédale d'enclenchement du frein et pousser le fauteuil pour vérifier que les roues arrière sont bloquées.
3. Relever et abaisser les accoudoirs relevables pour vérifier qu'ils bougent de manière fluide et se bloquent de manière sûre en position avant.
4. S'assurer que les repose-pieds relevables se relèvent automatiquement lorsque l'on retire les pieds des repose-pieds et s'abaissent lorsque le levier des repose-pieds est soulevé.
5. Appuyer sur le bouton de déblocage jaune des repose-pieds escamotables et confirmer que les repose-pieds pivotent en position repliée (modèle 1460).
6. Ramener chaque repose-pied escamotable dans la position d'utilisation et vérifier que chaque repose-pied se verrouille en place (modèle 1460).
7. S'assurer que tous les accessoires optionnels sont installés et fonctionnent comme décrit dans les instructions d'utilisation.

Français
FR

Application ou déblocage du frein

AVERTISSEMENT

Toujours appliquer le frein lorsqu'un occupant s'installe dans le produit ou en sort pour éviter toute instabilité.

MISE EN GARDE

- Toujours appliquer le frein pour éviter tout mouvement imprévu.
- Ne pas utiliser la pédale d'enclenchement du frein pour arrêter le produit lorsqu'il est en mouvement.

La pédale d'enclenchement du frein et la pédale de déblocage du frein sont situées à l'arrière du fauteuil entre les roues arrière (Figure 2-5 à la page 2-14). Lorsque l'on applique le frein, les roues arrière sont bloquées, mais il est toujours possible de faire bouger les roulettes avant.

Pour appliquer le frein, appuyer sur la pédale d'enclenchement du frein (A).

Pour débloquer le frein, appuyer sur la pédale de déblocage du frein (B).

Remarque : Le mécanisme de frein bloquant les roues arrière empêche uniquement la rotation des roues arrière. Le mécanisme de frein n'empêche pas le fauteuil de glisser sur la surface du sol.

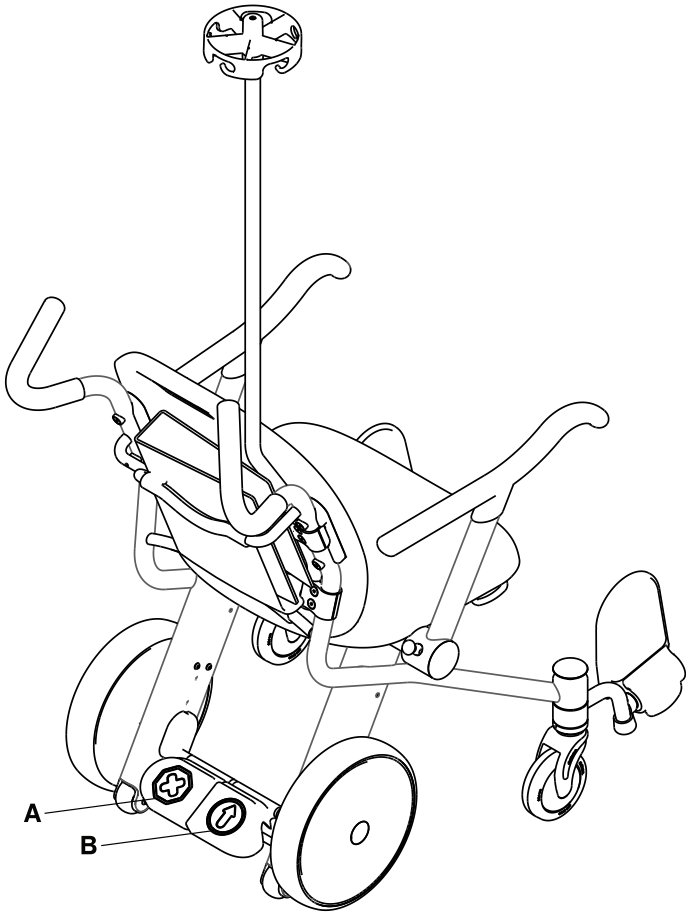

Figure 2-5 : Pédale d'enclenchement du frein et pédale de déblocage du frein

Transfert d'un occupant

AVERTISSEMENT

- Toujours appliquer le frein lorsqu'un occupant s'installe dans le produit ou en sort pour éviter toute instabilité.
- Ne pas surcharger le produit au-delà de la charge maximale admissible de 226,8 kg (500 lb).
- Ne pas laisser l'occupant se pencher hors du périmètre du produit pour éviter tout basculement du fauteuil.

MISE EN GARDE

- Toujours appliquer le frein pour éviter tout mouvement imprévu.
- Ne pas placer de siège-auto, de porte-bébé ou d'autres objets sur le siège du produit ou sur les genoux de l'occupant.
- Toujours veiller à éloigner les extrémités de l'occupant et les extrémités de l'opérateur des accoudoirs relevables lors de leur relevage ou abaissement pour éviter tout risque de pincement.
- Ne pas suspendre d'objets aux poignées de poussée, au porte-dossiers, au support pour bouteille d'oxygène optionnel ou aux accoudoirs relevables pour éviter toute instabilité.
- Toujours dégager la trajectoire des repose-pieds escamotables avant l'activation pour éviter tout coincement.
- Ne pas s'asseoir, se tenir debout ou s'appuyer sur les accoudoirs relevables, les repose-pieds, le repose-jambes ou le dossier pour éviter toute instabilité.
- Ne pas utiliser les accoudoirs relevables, le porte-dossiers, le support pour bouteille d'oxygène optionnel ou le support de perfusion optionnel comme dispositif de poussée ou de traction.

Utiliser le fauteuil **Prime TC** uniquement pour un seul occupant ayant la capacité de se tenir dans une position assise verticale, sans aide, et conformément aux directives de l'établissement en matière de transport de patients.

Pour transférer un occupant :

Remarque : Les repose-pieds sont en position **repliée** lorsqu'aucun occupant n'est assis dans le fauteuil **Prime TC** (voir Repliage des repose-pieds relevables à la page 2-18).

1. Placer le fauteuil près de l'occupant.
2. Appuyer sur la pédale d'enclenchement du frein pour appliquer le frein. Pousser le produit pour vérifier que le frein fonctionne bien.
3. Aider l'occupant à s'installer dans le fauteuil **Prime TC**. S'assurer que l'occupant est assis dans une position verticale bien appuyé contre le dossier.
4. À l'aide du pied, abaisser les repose-pieds relevables en position de transport en soulevant le levier des repose-pieds (A) (Figure 2-6 à la page 2-15).
5. Placer les pieds de l'occupant entièrement sur les repose-pieds.
6. **Abaisser** les accoudoirs relevables et s'assurer que les bras de l'occupant reposent entièrement sur les accoudoirs.

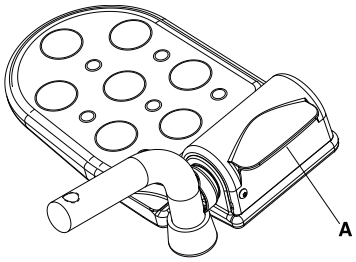

Figure 2-6 : Levier de repose-pied relevable

Transfert d'un occupant hors du fauteuil

AVERTISSEMENT

- Toujours appliquer le frein lorsqu'un occupant s'installe dans le produit ou en sort pour éviter toute instabilité.
- Ne pas laisser l'occupant se pencher hors du périmètre du produit pour éviter tout basculement du fauteuil.

MISE EN GARDE

- Toujours appliquer le frein pour éviter tout mouvement imprévu.
- Toujours dégager la trajectoire des repose-pieds escamotables avant l'activation pour éviter tout coincement.
- Toujours veiller à éloigner les extrémités de l'occupant et les extrémités de l'opérateur des accoudoirs relevables lors de leur relevage ou abaissement pour éviter tout risque de pincement.
- Toujours éloigner les doigts du verrou de déblocage des accoudoirs avant de débloquer le verrou pour éviter tout risque de pincement.
- Ne pas s'asseoir, se tenir debout ou s'appuyer sur les accoudoirs relevables, les repose-pieds, le repose-jambes ou le dossier pour éviter toute instabilité.

Pour extraire un occupant du fauteuil :

1. Appuyer sur la pédale d'enclenchement du frein pour appliquer le frein. Pousser le produit pour vérifier que le frein fonctionne bien.
2. S'assurer que les pieds de l'occupant sont éloignés des repose-pieds relevables et que les repose-pieds relevables ont été placés en position repliée.
3. Extraire l'occupant du produit en suivant le protocole de l'établissement.

Positionnement des repose-pieds relevables

⚠ MISE EN GARDE

- Toujours appliquer le frein pour éviter tout mouvement imprévu.
- Toujours transporter l'occupant en veillant à ce que ses pieds soient sur les repose-pieds.

Pour positionner les repose-pieds relevables en place pour l'utilisation (Figure 2-7 à la page 2-17) :

1. Appuyer sur la pédale d'enclenchement du frein pour appliquer le frein. Pousser le produit pour vérifier que le frein fonctionne bien.
2. S'assurer que les pieds de l'occupant sont éloignés des repose-pieds relevables (A).
3. À l'aide du pied, abaisser chaque repose-pied relevable en position de transport en soulevant le levier du repose-pied (B).
4. Placer les pieds de l'occupant entièrement sur les repose-pieds relevables (C).

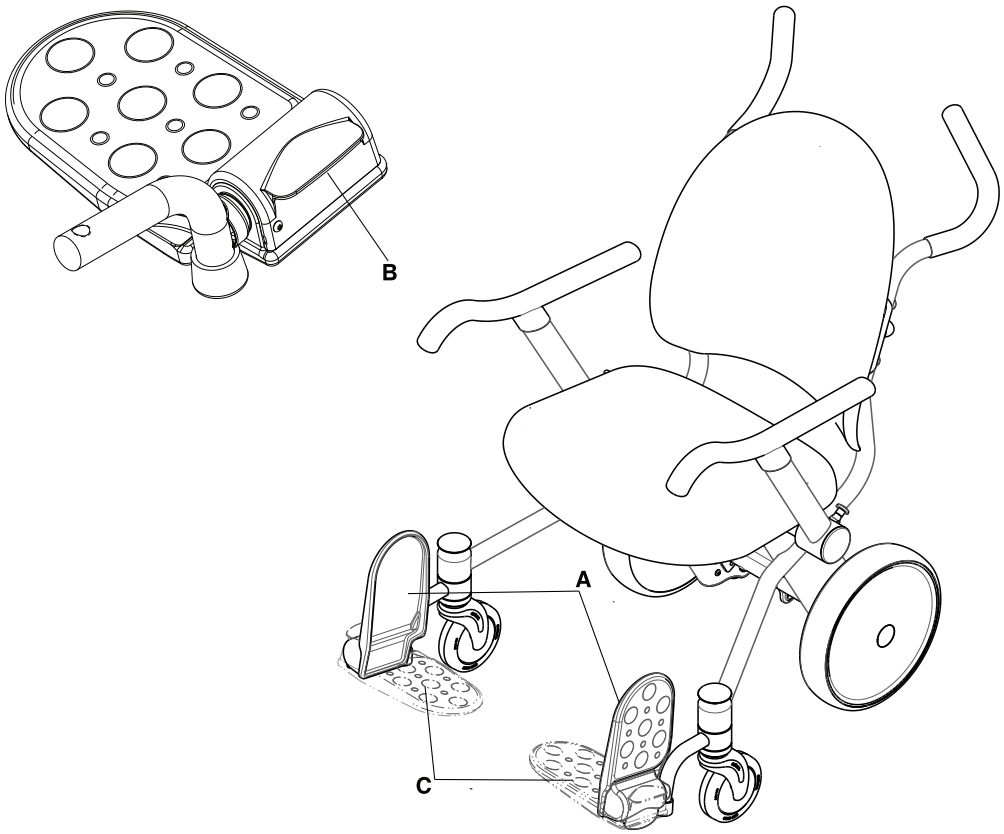

Figure 2-7 : Position de transport des repose-pieds relevables

Français
FR

Repliage des repose-pieds relevables

⚠ MISE EN GARDE

- Toujours appliquer le frein pour éviter tout mouvement imprévu.
- Toujours transporter l'occupant en veillant à ce que ses pieds soient sur les repose-pieds.

Pour replier les repose-pieds relevables :

1. S'assurer que les pieds de l'occupant sont éloignés des repose-pieds relevables.
2. S'assurer que les repose-pieds relevables remontent en position repliée (A) (Figure 2-8 à la page 2-18).

Figure 2-8 : Position repliée des repose-pieds relevables

Positionnement des repose-pieds escamotables (modèle 1460)

⚠ MISE EN GARDE

- Toujours appliquer le frein pour éviter tout mouvement imprévu.
- Toujours dégager la trajectoire des repose-pieds escamotables avant l'activation pour éviter tout coincement.

Pour positionner les repose-pieds escamotables pour l'utilisation (Figure 2-9 à la page 2-19) :

1. Appuyer sur la pédale d'enclenchement du frein pour appliquer le frein. Pousser le produit pour vérifier que le frein fonctionne bien.
2. S'assurer que les pieds de l'occupant sont éloignés des repose-pieds escamotables.
3. Faire tourner chaque repose-pied escamotable dans la position d'utilisation et vérifier que chaque repose-pied est verrouillé en place.
4. S'assurer que les pieds de l'occupant sont éloignés des repose-pieds relevables (A).
5. À l'aide du pied, abaisser chaque repose-pied relevable en position de transport en soulevant le levier du repose-pied (C).
6. Placer les pieds de l'occupant entièrement sur les repose-pieds relevables (A).

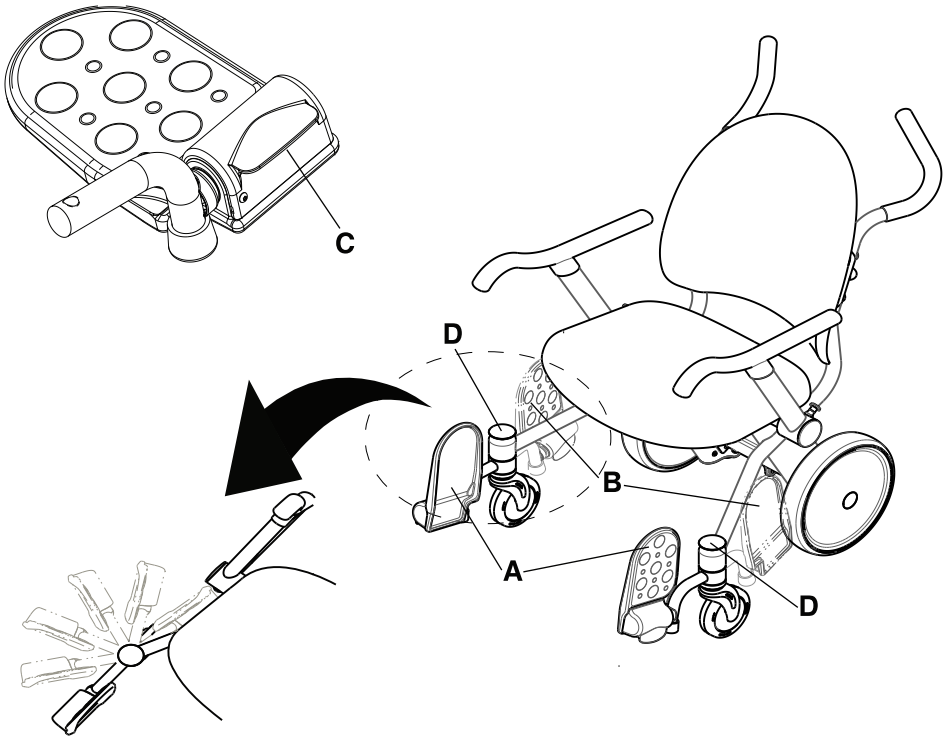

Figure 2-9 : Position d'utilisation des repose-pieds escamotables

Français
FR

Repliage des repose-pieds escamotables (modèle 1460)

⚠ MISE EN GARDE

- Toujours appliquer le frein pour éviter tout mouvement imprévu.
- Toujours dégager la trajectoire des repose-pieds escamotables avant l'activation pour éviter tout coincement.

Pour replier les repose-pieds escamotables (Figure 2-10 à la page 2-20) :

1. S'assurer que les pieds de l'occupant sont éloignés des repose-pieds relevables.
2. S'assurer que les repose-pieds relevables remontent en position repliée (A).
3. Dégager la trajectoire des repose-pieds escamotables.
4. Avec le pied, appuyer sur le bouton de déblocage jaune du repose-pied escamotable (D) situé en haut du repose-pied et placer le repose-pied en position repliée (B).

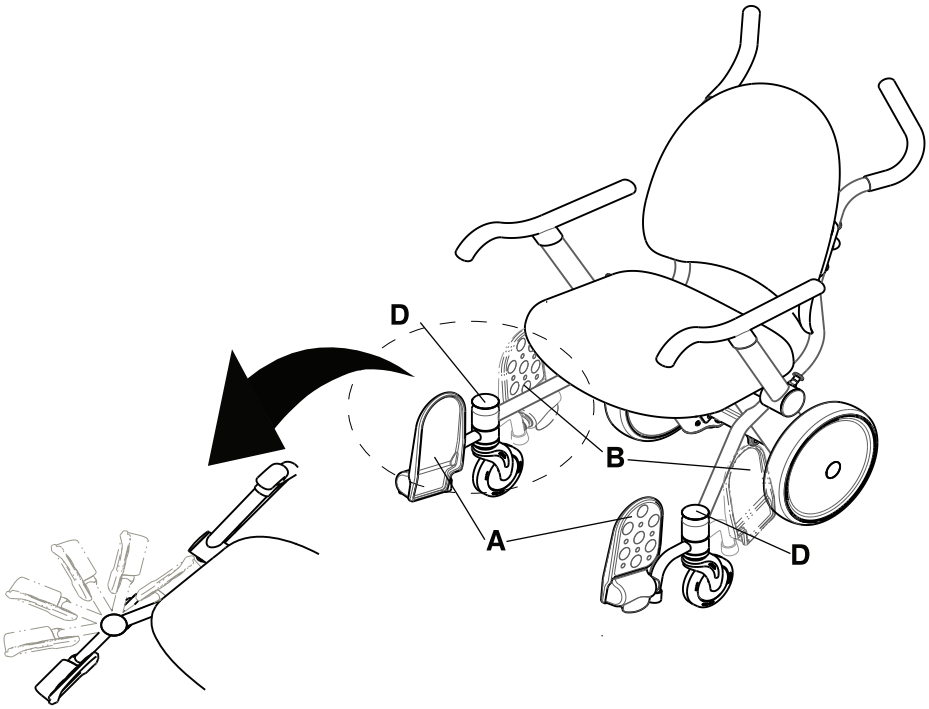

Figure 2-10 : Position repliée des repose-pieds escamotables

Relevage ou abaissement des accoudoirs relevables

⚠ MISE EN GARDE

- Toujours veiller à éloigner les extrémités de l'occupant et les extrémités de l'opérateur des accoudoirs relevables lors de leur relevage ou abaissement pour éviter tout risque de pincement.
- Toujours éloigner les doigts du verrou de déblocage des accoudoirs avant de débloquer le verrou pour éviter tout risque de pincement.
- Éviter le point de pincement situé entre l'accoudoir relevable, le dossier et le siège lors du repositionnement de l'accoudoir relevable. L'accoudoir relevable doit rester en bas (en position avant) lorsque le fauteuil est occupé et doit être replié uniquement pour faciliter l'installation dans le produit ou la sortie du produit.
- Ne pas s'asseoir, se tenir debout ou s'appuyer sur les accoudoirs relevables, les repose-pieds, le repose-jambes ou le dossier pour éviter toute instabilité.
- Ne pas suspendre d'objets aux poignées de poussée, au porte-dossiers, au support pour bouteille d'oxygène optionnel ou aux accoudoirs relevables pour éviter toute instabilité.
- Ne pas utiliser les accoudoirs relevables, le porte-dossiers, le support pour bouteille d'oxygène optionnel ou le support de perfusion optionnel comme dispositif de poussée ou de traction.

Utiliser les deux mains pour relever ou abaisser les accoudoirs. Utiliser une main pour actionner le bouton de déblocage des accoudoirs et l'autre main pour positionner les accoudoirs relevables.

Pour relever les accoudoirs relevables (en position arrière), tirer le bouton de déblocage des accoudoirs jaune (A) vers l'extérieur et relever les accoudoirs jusqu'à ce qu'ils atteignent la butée (Figure 2-11 à la page 2-21).

Pour abaisser les accoudoirs relevables (en position avant), s'assurer que l'occupant ne se trouve pas dans la trajectoire des accoudoirs. Abaisser les accoudoirs relevables dans la position avant jusqu'à ce qu'ils se verrouillent solidement (Figure 2-11 à la page 2-21).

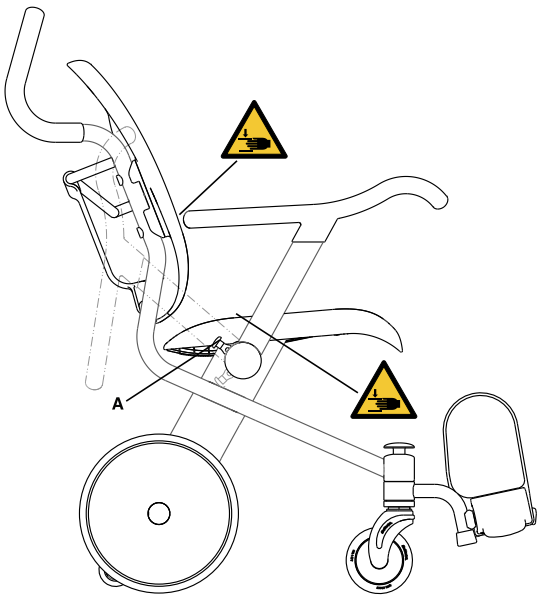

Figure 2-11 : Points de pincement lors du relevage ou de l'abaissement des accoudoirs

Français
FR

Rangement de dossiers dans le porte-dossiers

⚠ MISE EN GARDE

- Ne pas suspendre d'objets aux poignées de poussée, au porte-dossiers, au support pour bouteille d'oxygène optionnel ou aux accoudoirs relevables pour éviter toute instabilité.
- Ne pas placer d'objets pesant plus de 2,72 kg (6 lb) dans le porte-dossiers.
- Ne pas utiliser les accoudoirs relevables, le porte-dossiers, le support pour bouteille d'oxygène optionnel ou le support de perfusion optionnel comme dispositif de poussée ou de traction.

Utiliser le porte-dossiers pour ranger et transporter les dossiers de l'occupant (A) (Figure 2-12 à la page 2-22). Le porte-dossiers peut contenir un classeur à trois anneaux, de 3 in. de large.

Remarque : Les côtés du porte-dossiers sont ouverts pour faciliter le nettoyage. Ne pas placer de feuilles volantes dans le porte-dossiers.

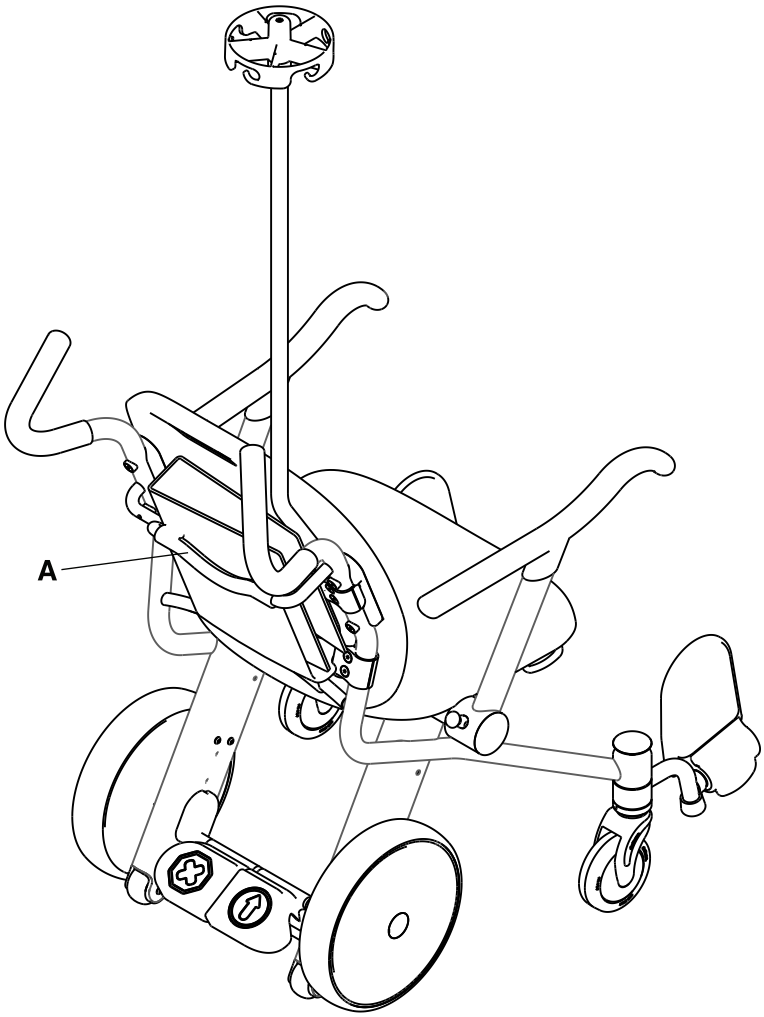

Figure 2-12 : Rangement de dossiers dans le porte-dossiers

Transport d'un occupant

AVERTISSEMENT

- Ne pas utiliser le produit sur des rampes ou des pentes supérieures à 5,7 degrés pour éviter toute instabilité.
- Ne pas surcharger le produit au-delà de la charge maximale admissible de 226,8 kg (500 lb).
- Ne pas laisser l'occupant se pencher hors du périmètre du produit pour éviter tout basculement du fauteuil.
- Ne pas soulever ou abaisser le produit lorsqu'il est occupé.

MISE EN GARDE

- Toujours appliquer le frein pour éviter tout mouvement imprévu.
- Ne pas utiliser la pédale d'enclenchement du frein pour arrêter le produit lorsqu'il est en mouvement.
- Ne pas faire rouler le produit sur les roues antibascule.
- Ne pas transporter plus d'un occupant dans le produit pour éviter toute instabilité.
- Ne pas placer de siège-auto, de porte-bébé ou d'autres objets sur le siège du produit ou sur les genoux de l'occupant.
- Toujours transporter l'occupant en veillant à ce que ses pieds soient sur les repose-pieds.
- Toujours manœuvrer avec précaution le produit sur les seuils et les petits dénivelés pour s'assurer que les roues tournent de manière fluide et que le produit est stable.
- Toujours veiller à éloigner les extrémités de l'occupant et les extrémités de l'opérateur des accoudoirs relevables lors de leur relevage ou abaissement pour éviter tout risque de pincement.
- Ne pas utiliser le produit sur des surfaces souples ou non stables, comme le sable, l'herbe et les graviers, pour éviter une instabilité ou un déplacement difficile.
- Ne pas suspendre d'objets aux poignées de poussée, au porte-dossiers, au support pour bouteille d'oxygène optionnel ou aux accoudoirs relevables pour éviter toute instabilité.
- Toujours utiliser des techniques de levage sûres avec deux opérateurs pour soulever le produit vide au-dessus d'un obstacle. Soulever le produit par les tubes principaux du châssis uniquement. Ne pas soulever le produit par les accoudoirs, les repose-pieds, les accessoires ou les surfaces d'assise.
- Ne pas utiliser les accoudoirs relevables, le porte-dossiers, le support pour bouteille d'oxygène optionnel ou le support de perfusion optionnel comme dispositif de poussée ou de traction.

Utiliser le fauteuil **Prime TC** uniquement pour un seul occupant ayant la capacité de se tenir dans une position assise verticale, sans aide, et conformément aux directives de l'établissement en matière de transport de patients.

Remarque : En cas de tentative de manier un produit lourdement chargé, le mouvement de démarrage et la mobilité peuvent être difficiles.

Pour transporter un occupant :

1. Se tenir face à l'arrière du fauteuil.
2. Saisir les poignées de poussée avec les deux mains.
3. Appuyer sur la pédale de déblocage du frein.

Fixation d'une bouteille d'oxygène sur le support pour bouteille d'oxygène optionnel

Français
FR

AVERTISSEMENT

Toujours fixer correctement la bouteille d'oxygène à son support avant de déplacer le produit.

MISE EN GARDE

- Ne pas utiliser les accoudoirs relevables, le porte-dossiers, le support pour bouteille d'oxygène optionnel ou le support de perfusion optionnel comme dispositif de poussée ou de traction.
- Ne pas suspendre d'objets aux poignées de poussée, au porte-dossiers, au support pour bouteille d'oxygène optionnel ou aux accoudoirs relevables pour éviter toute instabilité.
- Le support pour bouteille d'oxygène optionnel est conçu pour les bouteilles d'oxygène de type E uniquement.

Pour fixer une bouteille d'oxygène (Figure 2-13 à la page 2-24) :

1. S'assurer que le support inférieur pour bouteille d'oxygène optionnel (B) est vide.
2. Relever le bras jaune (A) sur le support supérieur optionnel.
3. Positionner la bouteille d'oxygène dans le support inférieur optionnel (B). Vérifier que la bouteille d'oxygène est bien installée dans le support pour bouteille d'oxygène optionnel.
4. Abaisser le bras jaune (A) sur le support supérieur optionnel (C) pour fixer la bouteille d'oxygène.
5. Vérifier que le verrou supérieur est fermé correctement avant de déplacer le fauteuil.

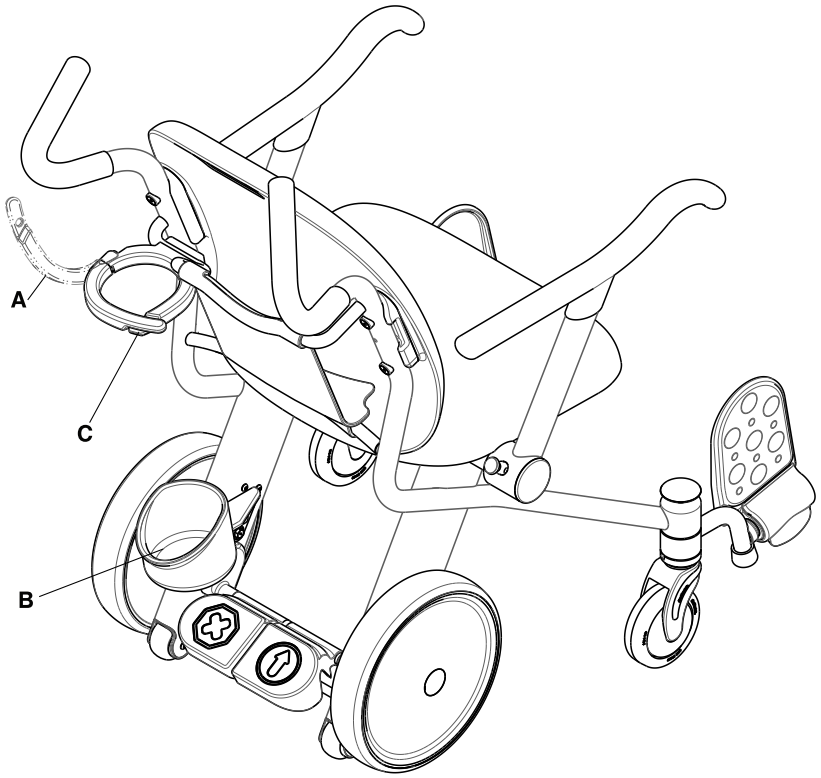

Figure 2-13 : Positions du support supérieur pour bouteille d'oxygène optionnel

Accessoires

Ces accessoires peuvent être disponibles pour une utilisation avec le produit. Vérifier la disponibilité pour la configuration ou la région voulue. Contacter le service clientèle au +1-800-327-0770.

Nom	Numéro
Fixation d'une poche urinaire au crochet pour poche urinaire optionnel à la page 2-26	1460-001-150
Fixation d'une poche de perfusion au support de perfusion optionnel à la page 2-27	1460-035-000
Fermeture de la ceinture ventrale à la page 2-28	1460-013-100
Positionnement du repose-jambes à la page 2-30	1460-166-030
Siège rembourré	1460-013-050

Français
FR

Fixation d'une poche urinaire au crochet pour poche urinaire optionnel

⚠ MISE EN GARDE

- Attacher uniquement des poches urinaires au crochet pour poche urinaire optionnel.
- Toujours fixer correctement les poches de perfusion aux crochets sur le support de perfusion optionnel ou les poches urinaires au crochet pour poche urinaire optionnel avant de déplacer le produit.
- Ne pas suspendre une poche urinaire dépassant la charge maximale admissible de 4,53 kg (10 lb) au crochet pour poche urinaire optionnel.

Pour fixer une poche urinaire au crochet optionnel, placer le crochet de la poche urinaire sur le crochet pour poche urinaire optionnel (A) (Figure 2-14 à la page 2-26). S'assurer d'avoir fixé correctement la poche urinaire.

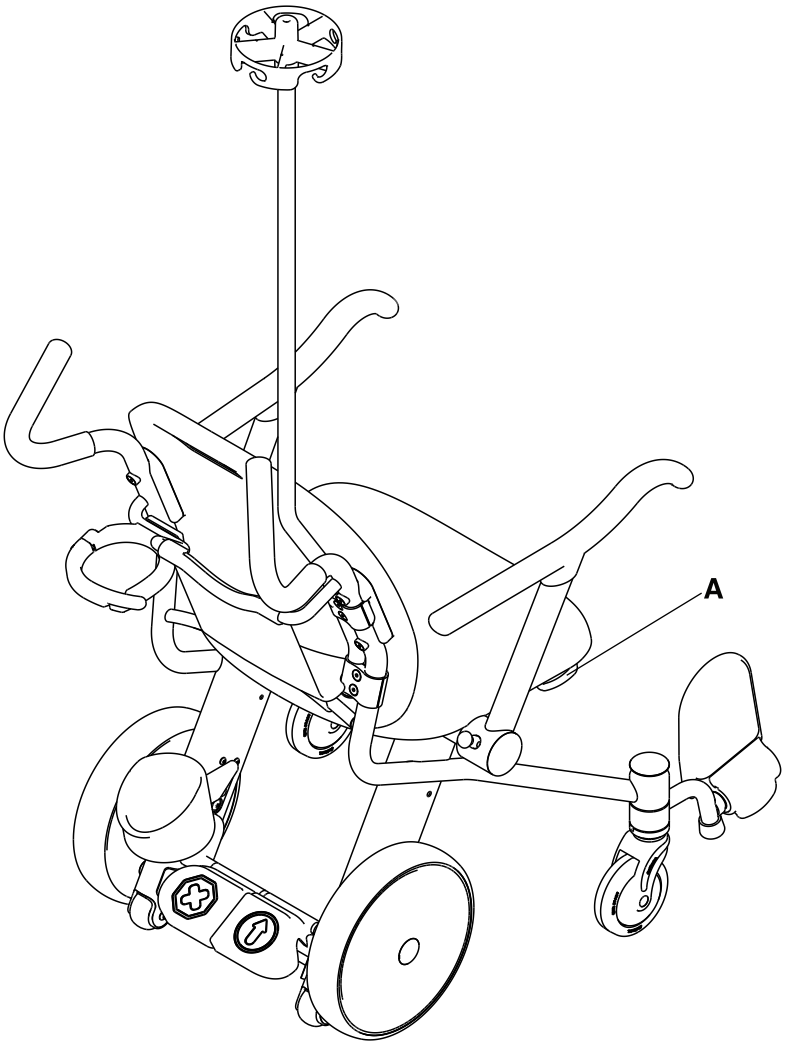

Figure 2-14 : Emplacement du crochet pour poche urinaire

Fixation d'une poche de perfusion au support de perfusion optionnel

⚠ MISE EN GARDE

- Attacher uniquement des poches de perfusion standard au support de perfusion optionnel.
- La charge maximale admissible du support de perfusion optionnel est de 1,36 kg (3 lb) par crochet pour une charge maximale admissible totale de 2,72 kg (6 lb).
- Toujours fixer correctement les poches de perfusion aux crochets sur le support de perfusion optionnel ou les poches urinaires au crochet pour poche urinaire optionnel avant de déplacer le produit.
- Ne pas utiliser les accoudoirs relevables, le porte-dossiers, le support pour bouteille d'oxygène optionnel ou le support de perfusion optionnel comme dispositif de poussée ou de traction.

Pour fixer des poches de perfusion au support de perfusion optionnel :

1. Tirer sur le support de perfusion optionnel (A) pour s'assurer qu'il est bien fixé (Figure 2-15 à la page 2-27).
2. Placer les poches de perfusion sur les crochets et vérifier que les poches sont bien fixées.

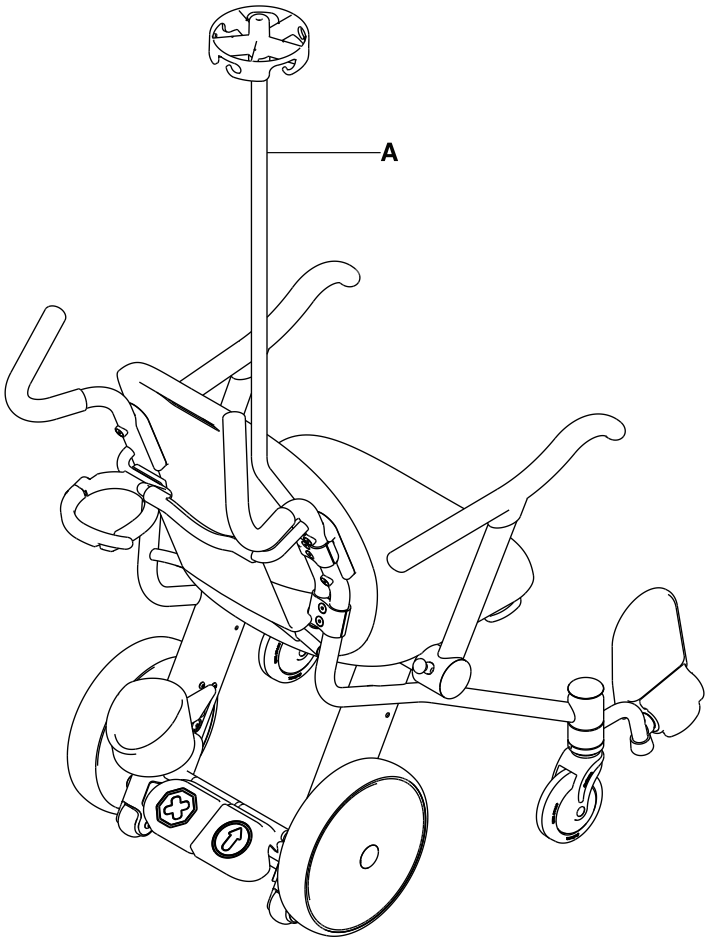

Figure 2-15 : Support de perfusion

Français
FR

Fermeture de la ceinture ventrale

Ouvrir les sangles de la ceinture ventrale et les placer de chaque côté du fauteuil pendant que l'on installe l'occupant dans le fauteuil. Rallonger les sangles de la ceinture ventrale, les attacher autour de l'occupant et les raccourcir à la longueur voulue.

1. **Pour ouvrir la ceinture ventrale (Figure 2-16 à la page 2-28) :**
   a. Saisir et enfoncer les pattes (A) sur la partie mâle de la boucle.
   b. Tirer sur la partie femelle (B) et la partie mâle (C) de la boucle pour les séparer.
2. **Pour fermer la ceinture ventrale (Figure 2-17 à la page 2-29) :**
   a. Enfoncer la partie mâle de la boucle (C) dans la partie femelle de la boucle (B) jusqu'à entendre un clic.
3. **Pour rallonger la ceinture ventrale :**
   a. Avec une main, saisir la partie mâle de boucle (C) (Figure 2-16 à la page 2-28).
   b. Avec l'autre main, saisir la sangle (D) (Figure 2-17 à la page 2-29).
   c. Tirer la sangle à travers la partie mâle de la boucle (C) jusqu'à obtention de la longueur voulue.
4. **Pour raccourcir la ceinture ventrale :**
   a. Avec une main, saisir la partie femelle de la boucle (B) (Figure 2-16 à la page 2-28).
   b. Avec l'autre main, saisir l'extrémité ourlée de la sangle (E) (Figure 2-17 à la page 2-29).
   c. Tirer la sangle à travers la partie mâle de la boucle (C) jusqu'à obtention de la longueur désirée.
5. S'assurer que la partie mâle de la boucle (C) est bien fixée. Ne pas laisser la longueur excédentaire de sangle pendre ou s'enchevêtrer dans les roues.
6. Inspecter la ceinture ventrale au moins une fois par mois (plus souvent en cas d'utilisation plus fréquente). Vérifier que les parties mâle et femelle de la boucle ne sont pas tordues ni cassées ou que les sangles ne sont pas déchirées ni effilochées. Remplacer immédiatement toute sangle de ceinture ventrale usée ou inutilisable.

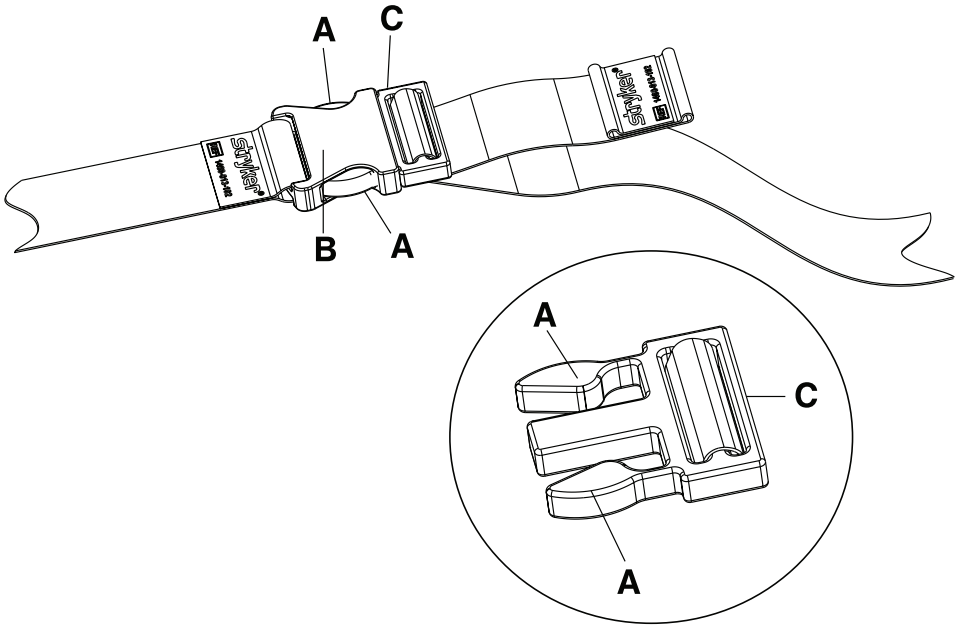

Figure 2-16 : Ouvrir la ceinture ventrale

Fermeture de la ceinture ventrale (Suite)

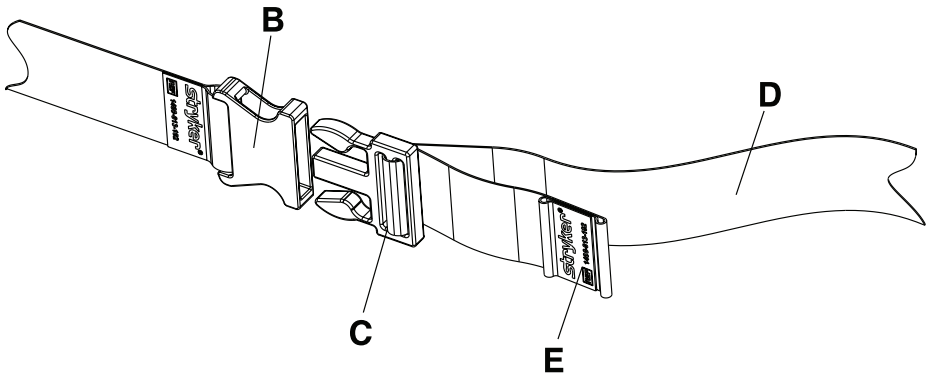

Figure 2-17 : Fermer la ceinture ventrale

Français
FR

Positionnement du repose-jambes

AVERTISSEMENT

Ne pas actionner le verrou de déblocage du repose-jambes lorsque l'occupant a une jambe sur le repose-jambes.

MISE EN GARDE

- Toujours appliquer le frein pour éviter tout mouvement imprévu.
- Ne pas s'asseoir, se tenir debout ou s'appuyer sur les accoudoirs relevables, les repose-pieds, le repose-jambes ou le dossier pour éviter toute instabilité.
- La charge maximale admissible pour le repose-jambes est de 18,14 kg (40 lb).

Pour positionner le repose-jambes pour l'utilisation (Figure 2-18 à la page 2-30) :

1. Appuyer sur la pédale d'enclenchement du frein pour appliquer le frein. Pousser le produit pour vérifier que le frein fonctionne bien.
2. S'assurer que les jambes de l'occupant sont éloignées du repose-jambes.
3. Tirer sur la poignée de déblocage jaune (A) sous le siège sur le côté approprié.
4. Tirer sur le repose-jambes (B) jusqu'à ce qu'il s'encliquette et se verrouille dans la position d'utilisation. Appuyer sur le repose-jambes pour s'assurer qu'il est bien fixe.
5. Positionner la jambe de l'occupant sur le repose-jambes (B).

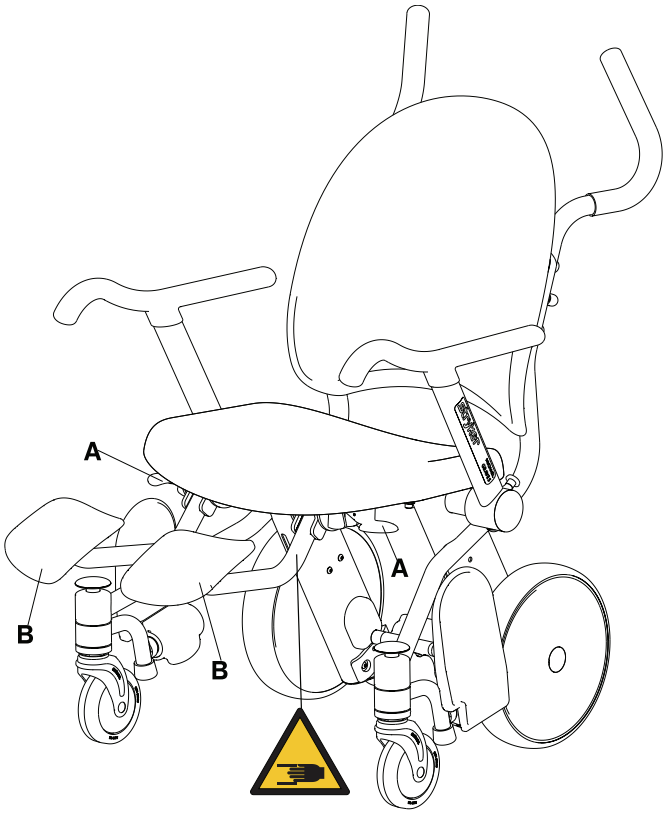

Figure 2-18 : Position d'utilisation du repose-jambes

Repliage du repose-jambes

AVERTISSEMENT

Ne pas actionner le verrou de déblocage du repose-jambes lorsque l'occupant a une jambe sur le repose-jambes.

MISE EN GARDE

- Toujours appliquer le frein pour éviter tout mouvement imprévu.
- Ne pas s'asseoir, se tenir debout ou s'appuyer sur les accoudoirs relevables, les repose-pieds, le repose-jambes ou le dossier pour éviter toute instabilité.
- La charge maximale admissible pour le repose-jambes est de 18,14 kg (40 lb).

Pour replier le repose-jambes (Figure 2-19 à la page 2-31) :

1. S'assurer que les jambes de l'occupant sont éloignées du repose-jambes.
2. Tirer sur la poignée de déblocage jaune (A) sous le siège sur le côté approprié.
3. Pousser le repose-jambes (B) vers l'arrière du fauteuil jusqu'à ce qu'il s'encliquette. Pousser le repose-jambes (B) vers l'arrière du fauteuil pour s'assurer qu'il est bien fixe.

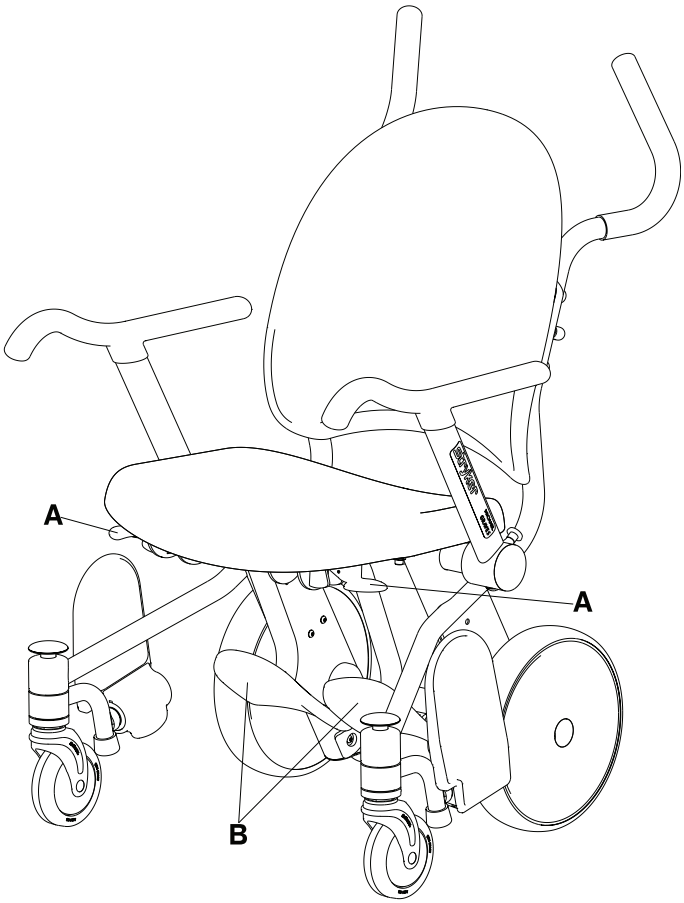

Figure 2-19 : Position repliée du repose-jambes

Les étiquettes représentées ci-dessous sont apposées sur le siège rembourré du Prime TC. L'utilisateur final peut retirer ces étiquettes. Ces étiquettes sont spécifiques aux États-Unis (gauche) et au Canada (droite). Elles ne s'appliquent pas dans d'autres pays.

ATTACHMENT TO BE ABOVE THIS LINE

UNDER PENALTY OF LAW
THIS TAG NOT TO BE REMOVED
EXCEPT BY THE CONSUMER

ALL NEW MATERIAL
Consisting of

POLYURETHANE FOAM....100 %

REG. NO. PA-27157

Certification is made by the manufacturer that the materials in this article are described in accordance with law.

Manufactured For
STRYKER MEDICAL
3800 E. Centre Avenue
Portage, MI 49002-5826 USA

Date of Delivery.....

Finished Size : 22 in x 18 in x 3.75 in
(55.8 cm x 45.7 cm x 9.5 cm)
Net Weight of Filling Material : 2 lbs., 0 oz.

MADE IN U.S.A.

Manufactured By:
Grand Rapids Foam Technologies
2788 Remico St. SW
Wyoming, MI 49519 USA

Date of Manufacture:

Model: 1460-013-070

Prototype ID: N/A

THIS ARTICLE MEETS THE FLAMMABILITY REQUIREMENTS OF CALIFORNIA BUREAU OF HOME FURNISHINGS TECHNICAL BULLETIN NO.117. CARE SHOULD BE EXERCISED NEAR OPEN FLAME OR WITH BURNING CIGARETTES.

ATTACHMENT TO BE ABOVE THIS LINE

Not to be removed until
delivered to the consumer

Ne pas enlever avant la
livraison au consommateur

This article contains
NEW MATERIAL ONLY

Cet article contient des
MATERIAUX NEUFS SEULEMENT

This label is affixed in
compliance with Provincial Law

Cette étiquette est apposée
conformément à la loi de la province

Made by Reg. No. | **Fabriqué par No. de permis:**

4607

Content
Polyurethane Foam

Contenu
Mousse de polyuréthane

Made in U.S.A. / Fabriqué aux Etats-Unis

MISE EN GARDE

Ne pas nettoyer le produit à la vapeur.

Remarque : Ne pas laver sous pression le siège rembourré optionnel. Si le produit est équipé du siège rembourré optionnel, retirer ce dernier avant le lavage sous pression.

Ces instructions sont destinées à fournir des méthodes de nettoyage recommandées pour le fauteuil **Prime TC** modèle 1450 et modèle 1460.

Le fauteuil **Prime TC** est conçu pour être lavé sous pression. Le produit peut présenter certains signes d'oxydation ou de décoloration dus aux lavages répétés. Toutefois, le lavage sous pression n'entraînera aucune dégradation des caractéristiques de performance ou de la fonctionnalité du produit à condition de respecter les procédures appropriées.

Méthode de nettoyage recommandée

Pour essuyer le produit avec un désinfectant entre les utilisations, suivre les étapes ci-dessous :

1. Respecter rigoureusement les recommandations de dilution du fabricant de la solution de nettoyage.
2. Laver à la main toutes les surfaces du produit à l'aide d'un désinfectant recommandé entre les utilisations.
3. Appliquer la solution désinfectante recommandée par vaporisation ou à l'aide de chiffons préalablement imbibés.
4. Veiller à désinfecter toutes les surfaces. Prêter une attention particulière aux zones de contact important, comme les accoudoirs relevables, le siège, le dossier, les poignées de poussée et le support pour bouteille d'oxygène optionnel.
5. Respecter les instructions fournies par le fabricant de la solution de nettoyage pour les temps de contact et les exigences de rinçage appropriés.
6. Sécher soigneusement le produit avant de le remettre en service.

MISE EN GARDE

Avant de remettre le produit en service après le nettoyage, vérifier que toutes les étiquettes sont intactes, que les pédales d'enclenchement et de déblocage du frein se verrouillent correctement dans les deux positions, et inspecter tous les composants pour s'assurer de leur bonne lubrification.

Nettoyants recommandés

Nettoyants conseillés :

- Nettoyants quaternaires (substance active : chlorure d'ammonium)
- Nettoyants phénoliques (substance active : o-phénylphénol)
- Solution d'eau de Javel (utiliser une solution qui contient 1 part de solution d'eau de Javel (5,25 % d'hypochlorite de sodium) pour 100 parts d'eau, ce qui équivaut à 520 ppm de chlore actif (40 ml d'une solution d'eau de Javel à 5,25 % pour 4000 ml d'eau))

Éviter la sursaturation et s'assurer que le produit ne reste pas mouillé plus longtemps que recommandé par les directives du fabricant de la solution de nettoyage pour une désinfection adéquate.

MISE EN GARDE

Toujours veiller à rincer chaque produit à l'eau claire et à sécher soigneusement chaque produit après le nettoyage. Certains produits de nettoyage sont de nature corrosive et peuvent endommager le produit s'ils ne sont pas utilisés convenablement. Si le produit n'est pas rincé et séché correctement, un résidu corrosif peut rester sur la surface du produit et peut entraîner une corrosion prématurée des composants essentiels. Le non-respect de ces instructions de nettoyage peut annuler la garantie.

Au minimum, vérifier tous les éléments mentionnés pendant la maintenance préventive annuelle pour tous les produits Stryker Medical. Il peut être nécessaire d'effectuer les vérifications de maintenance préventive plus fréquemment en fonction du degré d'utilisation du produit. Toute réparation doit être effectuée exclusivement par du personnel qualifié.

Remarque : Nettoyer et désinfecter l'extérieur de la surface d'appui avant inspection, le cas échéant.

Inspecter les éléments suivants :

_____ Toutes les soudures
_____ Fixation correcte de toutes les attaches
_____ Présence de fissures ou de dommages sur le siège et le dossier
_____ Présence de fissures ou de dommages sur le porte-dossiers
_____ Mouvement et verrouillage corrects des accoudoirs relevables
_____ Fixation et pivotement corrects des roulettes
_____ Absence de cire et de débris sur les roulettes
_____ Fonctionnement fluide des roues
_____ Rotation libre des roues
_____ Fonctionnement correct du mécanisme de frein
_____ Blocage sûr des deux roues arrière lorsque le frein est appliqué
_____ Roues arrière non desserrées ni voilées
_____ Roues antibascule intactes
_____ Pivotement correct des repose-pieds vers le haut lorsqu'ils ne sont pas utilisés
_____ Verrouillage correct des repose-pieds escamotables en position d'utilisation (modèle 1460)
_____ Pivotement correct des repose-pieds escamotables jusqu'à la position repliée lorsque le bouton de déblocage des repose-pieds est enfoncé (modèle 1460)
_____ Support de perfusion intact et fonctionnant correctement (équipement en option)
_____ Support pour bouteille d'oxygène intact et fonctionnant correctement (équipement en option)
_____ Absence de dommages sur la ceinture ventrale (équipement optionnel)
_____ Absence de déchirures ou de dommages sur le siège rembourré (équipement optionnel)
_____ Verrouillage correct du repose-jambes en position d'utilisation (équipement optionnel)
_____ Verrouillage correct du repose-jambes en position repliée (équipement optionnel)
_____ Pivotement et verrouillage corrects du repose-jambes en position d'utilisation (Ajustement du repose-jambes à la page 2-59) (équipement optionnel)
_____ Lubrifier le verrou de déblocage du repose-jambes (Figure 2-37 à la page 2-57) (équipement optionnel)

Numéro de série du produit :		
Effectué par :		Date :

Référence rapide des pièces de rechange

Ces pièces sont actuellement disponibles à la vente. Appeler le service clientèle de Stryker au +1-800-327- 0770 pour connaître la disponibilité et les prix.

Nom	Numéro
Ensemble d'accoudoir relevable, gauche	1460-700-001
Ensemble d'accoudoir relevable, droit	1460-700-002
Crochet pour poche urinaire	1460-001-150
Ensemble de roulette avant	1460-003-080
Kit, support de perfusion, jaune	1460-700-003 (D) / 1460-700 023 (I)
Kit, support de perfusion, gris	1460-700-004 (D) / 1460-700-024 (I)
Kit, support de perfusion, bleu	1460-700-005 (D) / 1460-700-025 (I)
Kit, support de perfusion, rouge	1460-700-006 (D) / 1460-700-026 (I)
Kit, support de perfusion, bleu marine	1460-700-007 (D) / 1460-700- 027 (I)
Kit, support de perfusion, lilas	1460-700-008 (D) / 1460-700-028 (I)
Kit, siège non rembourré	1460-700-011
Kit, siège rembourré	1460-700-012 (I) / 1460-700-032 (D)
Kit, ceinture ventrale	1460-700-013 (I) / 1460-700-033 (D)
Kit, repose-jambes	1460-700-014 (I) / 1460-700-034 (D)
Kit, roue arrière (pour un côté)	1460-700-009
Kit, dossier	1460-700-010
Ceinture ventrale	1460-013-100
Repose-jambes	1460-166-030
Ensemble de verrou du repose-jambes, gauche	1460-166-040
Ensemble de verrou du repose-jambes, droit	1460-166-080
Ensemble de support pour bouteille d'oxygène	1460-045-000

Démontage du dossier

Outils requis :

- Clé à 6 pans de 3/16"
- Clé dynamométrique de 3/8" (in-lb)

Français
FR

1. Appuyer sur la pédale d'enclenchement du frein pour appliquer le frein.
2. À l'aide d'une clé à 6 pans de 3/16", retirer les quatre vis d'assemblage à tête fraisée plate (A) et les adaptateurs (B) pour retirer le dossier (C) du châssis du fauteuil. Conserver les vis, les adaptateurs et le dossier (Figure 2-20 à la page 2-36).
3. Lors de la réinstallation du dossier, utiliser une clé à 6 pans de 3/16" pour réinstaller les quatre vis d'assemblage à tête fraisée plate (A) et les adaptateurs (B) (retirés à l'étape 2) pour fixer le dossier (C) au châssis du fauteuil (Figure 2-20 à la page 2-36). À l'aide d'une clé dynamométrique de 3/8", serrer les vis à un couple de 70 ± 10 in-lb (8 ± 1,1 Nm).
4. Vérifier le fonctionnement correct avant de remettre le produit en service.

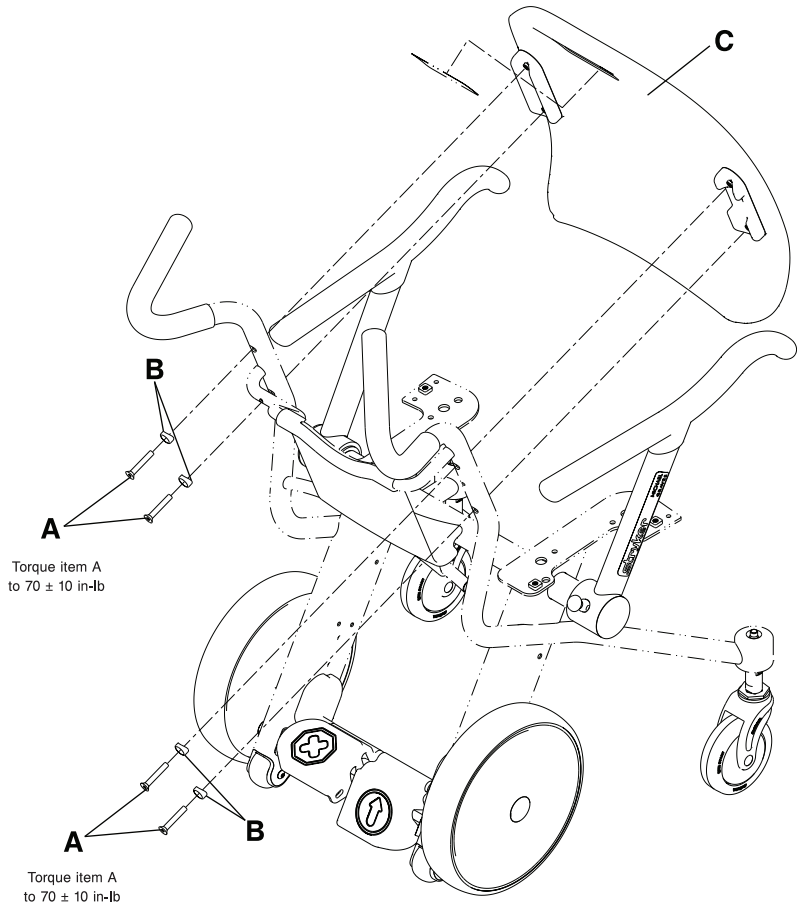

Figure 2-20 : Démontage du dossier

Remplacement du dossier

Outils requis :

- Clé à 6 pans de 3/16"
- Clé dynamométrique de 3/8" (in-lb)

1. Appuyer sur la pédale d'enclenchement du frein pour appliquer le frein.
2. À l'aide d'une clé à 6 pans de 3/16", retirer les quatre vis d'assemblage à tête fraisée plate (A) et les adaptateurs (B) pour retirer le dossier (C) du châssis du fauteuil. Jeter les vis, les adaptateurs et le dossier (Figure 2-21 à la page 2-37).
3. À l'aide d'une clé à 6 pans de 3/16", installer les quatre vis d'assemblage à tête fraisée plate (A) et les adaptateurs (B) fournis pour fixer le dossier (C) fourni au châssis du fauteuil (Figure 2-21 à la page 2-37). À l'aide d'une clé dynamométrique de 3/8", serrer les vis à un couple de 70 ± 10 in-lb (8 ± 1,1 Nm).
4. Apposer l'étiquette Stryker (D) fournie de la couleur appropriée.
5. Vérifier le fonctionnement correct avant de remettre le produit en service.

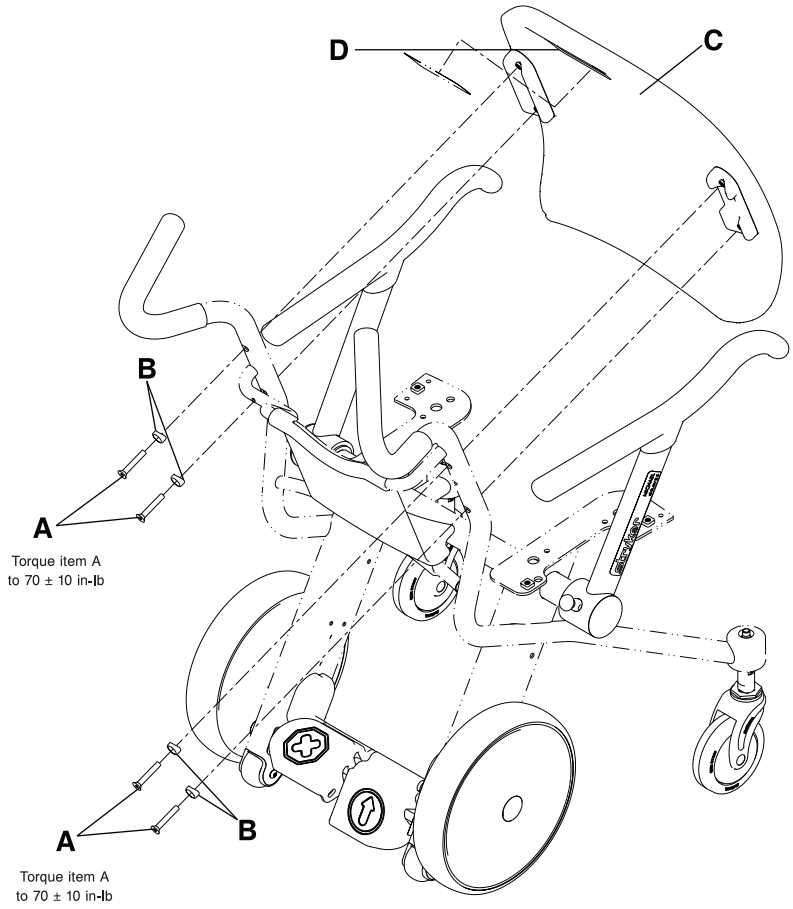

Figure 2-21 : Remplacement du dossier

Remplacement du porte-dossiers

Outils requis :

- Clé à 6 pans de 5/32"
- Clé dynamométrique de 3/8" (in-lb)

Français
FR

1. Appuyer sur la pédale d'enclenchement du frein pour appliquer le frein.
2. Retirer le dossier du fauteuil (voir Remplacement du dossier à la page 2-37).
3. À l'aide d'une clé à 6 pans de 5/32", retirer les deux vis d'assemblage à tête ronde (A) qui maintiennent le bas du porte-dossiers au châssis du fauteuil (Figure 2-22 à la page 2-38). Conserver les vis. Lors de la réinstallation des vis, utiliser une clé dynamométrique de 3/8" pour serrer les vis à un couple de 25 ± 5 in-lb (2,8 ± 0,6 Nm).
4. Tirer le porte-dossiers vers l'arrière depuis le bas pour le retirer du châssis inférieur du fauteuil, puis pousser vers le haut pour retirer le porte-dossiers du châssis supérieur du fauteuil.
5. Inverser les étapes 2 à 4 pour installer le porte-dossiers fourni.
6. Vérifier le fonctionnement correct avant de remettre le produit en service.

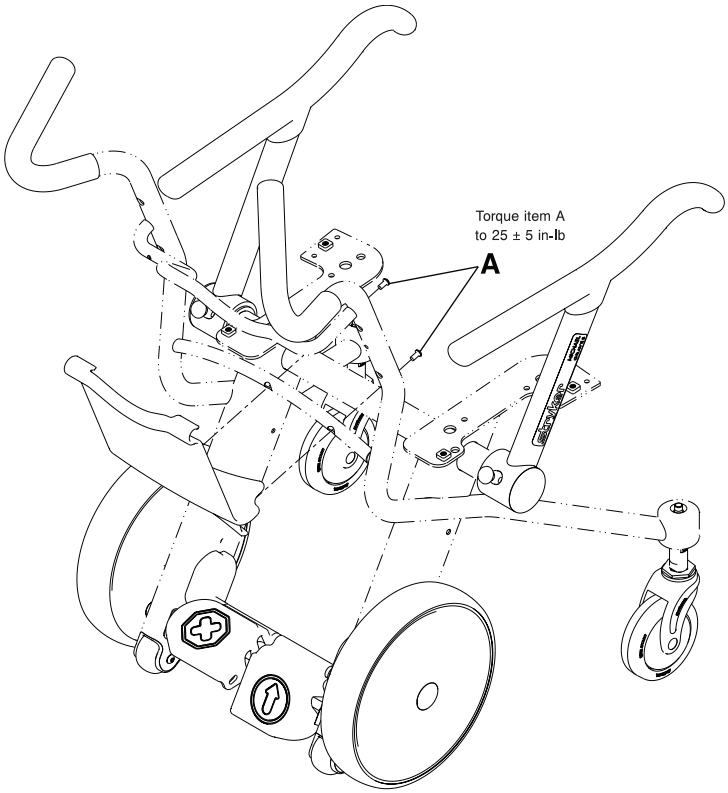

Figure 2-22 : Remplacement du porte-dossiers

Remplacement du siège

Outils requis :

- Clé à 6 pans de 3/16"
- Clé dynamométrique de 3/8" (in-lb)

1. À l'aide d'une clé à 6 pans de 3/16", retirer les quatre vis d'assemblage à tête ronde (A) qui maintiennent le siège (B) au châssis du fauteuil (Figure 2-23 à la page 2-39). Jeter le siège et les vis.
2. À l'aide d'une clé à 6 pans de 3/16", installer les quatre vis d'assemblage à tête ronde (A) fournies pour fixer le siège (B) fourni au châssis du fauteuil. À l'aide d'une clé dynamométrique de 3/8", serrer les vis à un couple de 70 ± 10 in-lb (8 ± 1,1 Nm).

   Remarque : Commencer par serrer les quatre vis d'assemblage à tête ronde à la main avant de les serrer complètement.
3. Vérifier le fonctionnement correct avant de remettre le produit en service.
   Ne pas laver sous pression le siège rembourré optionnel. Si le produit est équipé du siège rembourré optionnel, retirer ce dernier avant le lavage sous pression.

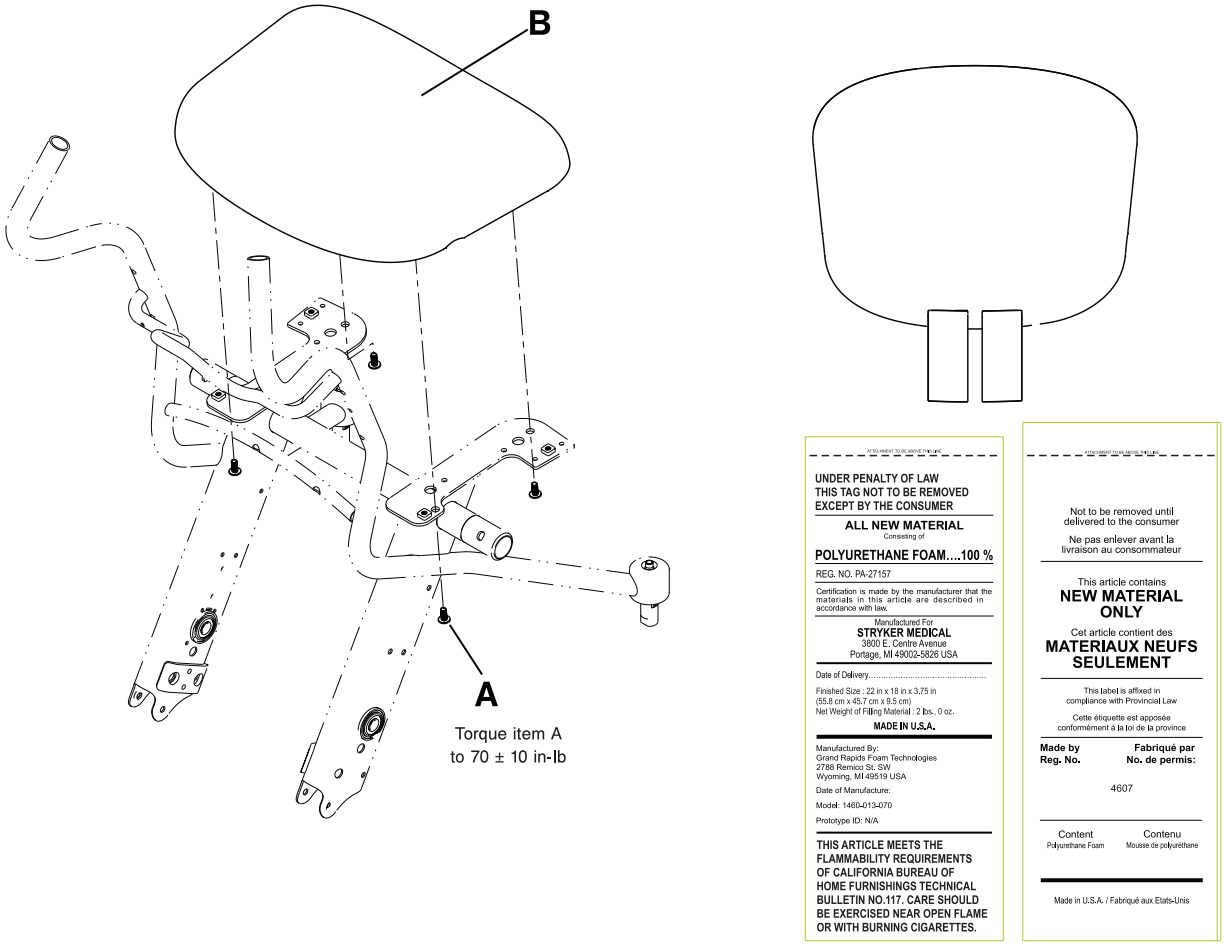

Figure 2-23 : Remplacement du siège

Remplacement d’un accoudoir relevable

- ***1460-700-001 (gauche)***
- ***1460-700-002 (droite)***

Français
FR

Outils requis :

- Clé à 6 pans de 5/16"
- Graisse Syntec (3000-200-719)
- Clé dynamométrique de 3/8" (ft-lb)

1. Placer l’accoudoir relevable en position avant verrouillée.
2. À l’aide d’une clé à 6 pans de 5/16", retirer la goupille de butée (A) de la partie inférieure de l’accoudoir relevable (Figure 2-24 à la page 2-40). Jeter la goupille.
3. Avec une main, tirer la goupille de déblocage de l’accoudoir (B) vers le haut et, avec l’autre main, tirer l’accoudoir relevable (C) vers l’extérieur pour le démonter (Figure 2-24 à la page 2-40).

   Remarque : Il y a de la graisse dans la zone du pivot de l’accoudoir.
4. Lubrifier le pivot de l’accoudoir fourni avec de la graisse Syntec (3000-200-719) (Figure 2-24 à la page 2-40).
5. En tirant vers le haut la goupille de déblocage de l’accoudoir, installer l’accoudoir relevable fourni sur le châssis du fauteuil.
6. À l’aide d’une clé à 6 pans de 5/16", installer la goupille de butée fournie (retirée à l’étape 2). À l’aide d’une clé dynamométrique de 3/8", serrer la goupille de butée à un couple de 33 ± 7 ft-lb (45 ± 9 Nm).
7. Vérifier le fonctionnement correct avant de remettre le produit en service.

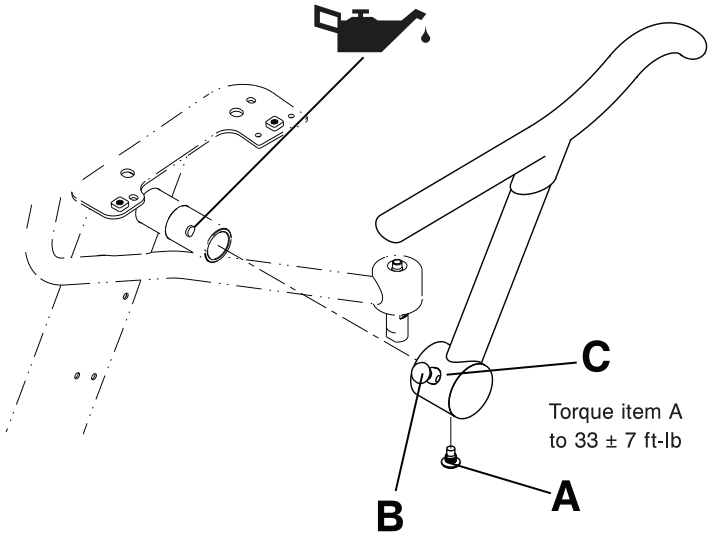

Figure 2-24 : Remplacement d’un accoudoir relevable

Remplacement d’une roulette avant

Outils requis :

- Outil à pointe
- 2 clés à 6 pans de 5/32"
- Clé dynamométrique de 3/8" (in-lb)

1. Positionner avec précaution le fauteuil sur son dossier.
2. À l’aide d’un outil à pointe, retirer et mettre de côté les caches de l’écrou à portée cylindrique de l’essieu de la roulette (C) (Figure 2-25 à la page 2-41).
3. À l’aide de deux clés à 6 pans de 5/32", retirer l’écrou à portée cylindrique de l’essieu (B) et la vis de l’essieu (D). Conserver l’écrou à portée cylindrique de l’essieu et la vis de l’essieu. Lors de la réinstallation de la vis de l’essieu, utiliser une clé dynamométrique de 3/8" pour serrer la vis de l’essieu (D) à un couple de 70 ± 10 in-lb (8 ± 1,1 Nm).
4. Saisir la roulette (A) et la tirer vers l’extérieur pour retirer la roulette de la fourche (E). Jeter la roulette.
5. Inverser les étapes 2 à 4 pour installer la roulette fournie.

   Remarque : La tête de l’écrou à portée cylindrique de l’essieu (B) est clavetée (Figure 2-25 à la page 2-41). Aligner correctement l’écrou dans la fourche de la roulette (E) pendant la réinstallation.
6. Vérifier le fonctionnement correct avant de remettre le produit en service.

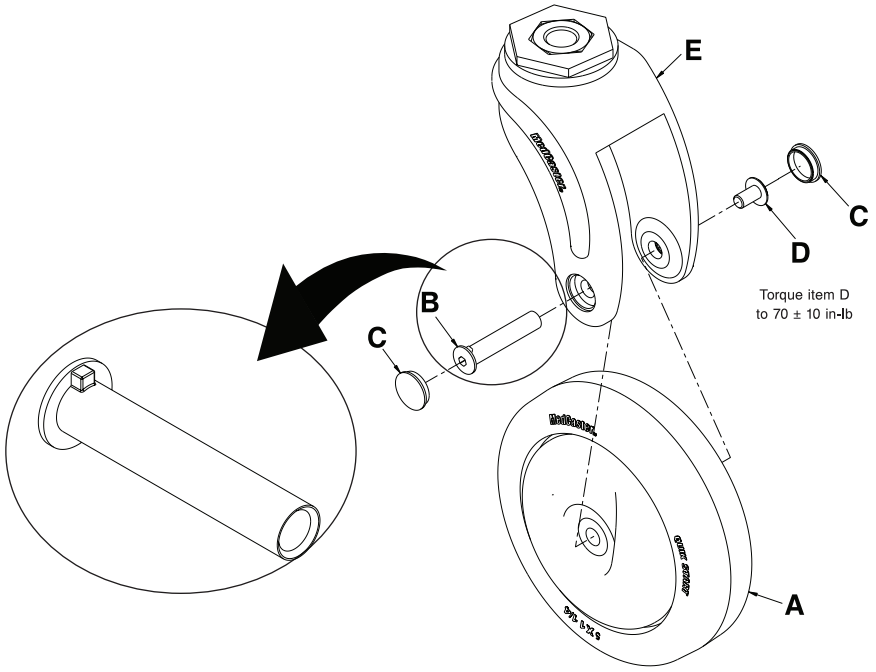

Figure 2-25 : Remplacement d’une roulette avant

Français
FR

Remplacement d’un ensemble de roulette avant

Outils requis :

- Outil à pointe
- 2 clés à 6 pans de 5/32"
- Douille de 3/4"
- Clé à cliquet de 3/8"
- Clé dynamométrique de 3/8" (ft-lb)
- Clé dynamométrique de 3/8" (in-lb)

1. Positionner avec précaution le fauteuil sur son dossier.
2. À l’aide d’un outil à pointe, retirer et jeter les caches de l’écrou à portée cylindrique de l’essieu de la roulette (C) (Figure 2-26 à la page 2-42).
3. À l’aide de deux clés à 6 pans de 5/32", retirer l’écrou à portée cylindrique de l’essieu (B) et la vis de l’essieu (D). Jeter l’écrou à portée cylindrique de l’essieu et la vis de l’essieu.
4. Saisir la roulette avant (A) et la tirer vers l’extérieur pour retirer la roulette de la fourche (E). Jeter la roulette avant.
5. À l’aide d’une douille de 3/4" et d’une clé à cliquet de 3/8", enlever le boulon (F) pour retirer la fourche (E) du châssis du fauteuil. Jeter la fourche.
6. Inverser les étapes 2 à 5 pour installer l’ensemble de roulette avant fourni. À l’aide d’une clé dynamométrique de 3/8" (ft-lb), serrer le boulon (F) à un couple de 75 ± 5 ft-lb (102 ± 7 Nm) avant d’installer la roulette sur la fourche. À l’aide d’une clé dynamométrique de 3/8" (in-lb), serrer la vis de l’essieu (D) à un couple de 70 ± 10 in-lb (8 ± 1,1 Nm).

   Remarque : La tête de l’écrou à portée cylindrique de l’essieu (B) est clavetée (Figure 2-26 à la page 2-42). Aligner correctement l’écrou dans la fourche de la roulette (E).
7. Vérifier le fonctionnement correct avant de remettre le produit en service.

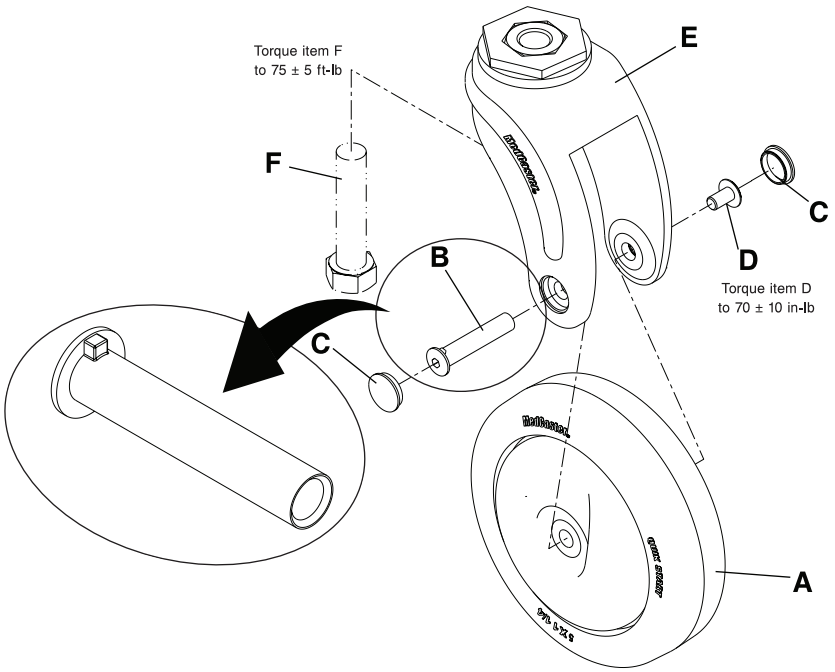

Figure 2-26 : Remplacement d’un ensemble de roulette avant

Remplacement d’un repose-pied escamotable (modèle 1460)

Outils requis :

- Clé dynamométrique de 3/8" (ft-lb)
- Graisse Syntec (3000-200-7 19)

1. Placer le repose-pied escamotable en position repliée (voir Repliage des repose-pieds escamotables (modèle 1460) à la page 2-20).
2. Positionner avec précaution le fauteuil sur son dossier.
3. Retirer l’ensemble de roulette avant (voir Remplacement d’un ensemble de roulette avant à la page 2-42). Conserver toutes les pièces.
4. Saisir le support de ressort inférieur du repose-pied (A) et le tirer vers le bas. Jeter le support de ressort inférieur du repose-pied.
5. Retirer et jeter le ressort de torsion du repose-pied (B).
6. Avec la main, appuyer sur la pédale de déblocage du repose-pied pour relâcher la pression sur le système de verrouillage.
7. Faire pivoter l’ensemble de repose-pied escamotable et le tirer vers le bas (C). Jeter l’ensemble.
8. Appliquer de la graisse Syntec (3000-200-719) sur toutes les zones concernées (Figure 2-27 à la page 2-43).
9. Inverser les étapes 3 à 8 pour installer l’ensemble de repose-pied escamotable fourni. À l’aide d’une clé dynamométrique de 3/8", serrer le boulon de la fourche de la roulette (D) à un couple de 75 ± 5 ft-lb (102 ± 7 Nm) avant d’installer la roulette sur la fourche.
10. Vérifier le fonctionnement correct avant de remettre le produit en service.

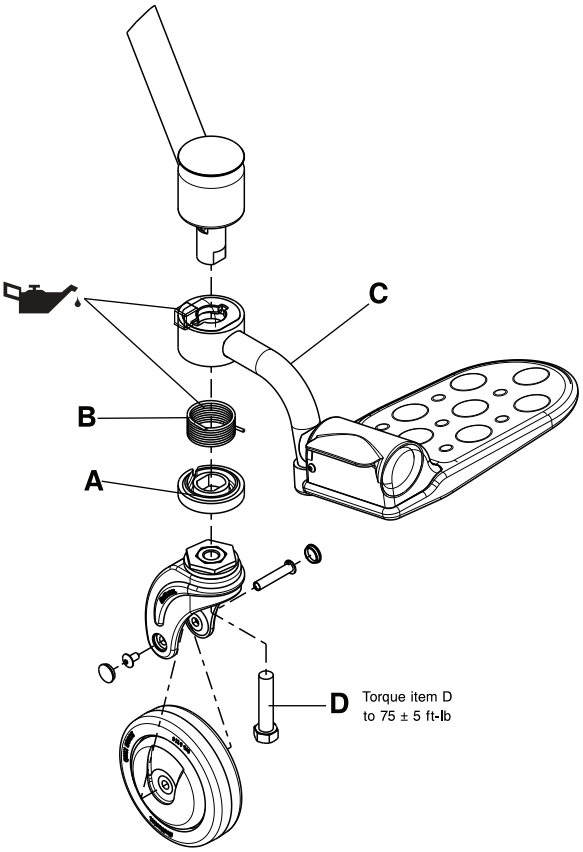

Figure 2-27 : Remplacement d’un repose-pied escamotable

Remplacement d’une roue arrière

Outils requis :

Français FR

- Outil à pointe
- Douille de 3/4"
- Clé à cliquet de 3/8"
- Clé dynamométrique de 3/8" (ft-lb)

1. Positionner avec précaution le fauteuil sur sa partie avant.
2. À l’aide d’un outil à pointe, retirer et jeter le cache de l’écrou central de la roue arrière (A) (Figure 2-28 à la page 2-44).
3. À l’aide d’une douille de 3/4" et d’une clé à cliquet de 3/8", retirer et jeter l’écrou central de la roue arrière (B) (Figure 2-28 à la page 2-44).
4. Retirer et jeter la rondelle centrale (C) (Figure 2-28 à la page 2-44).
5. Saisir la roue arrière (D) à deux mains et la tirer vers l’extérieur pour la retirer. Jeter la roue arrière.
6. Inverser les étapes 2 à 5 pour installer la roue arrière fournie. À l’aide d’une clé dynamométrique de 3/8", serrer l’écrou central de la roue arrière (B) à un couple de 25 ± 2 ft-lb (34 ± 3 Nm).
7. Vérifier le fonctionnement correct avant de remettre le produit en service.

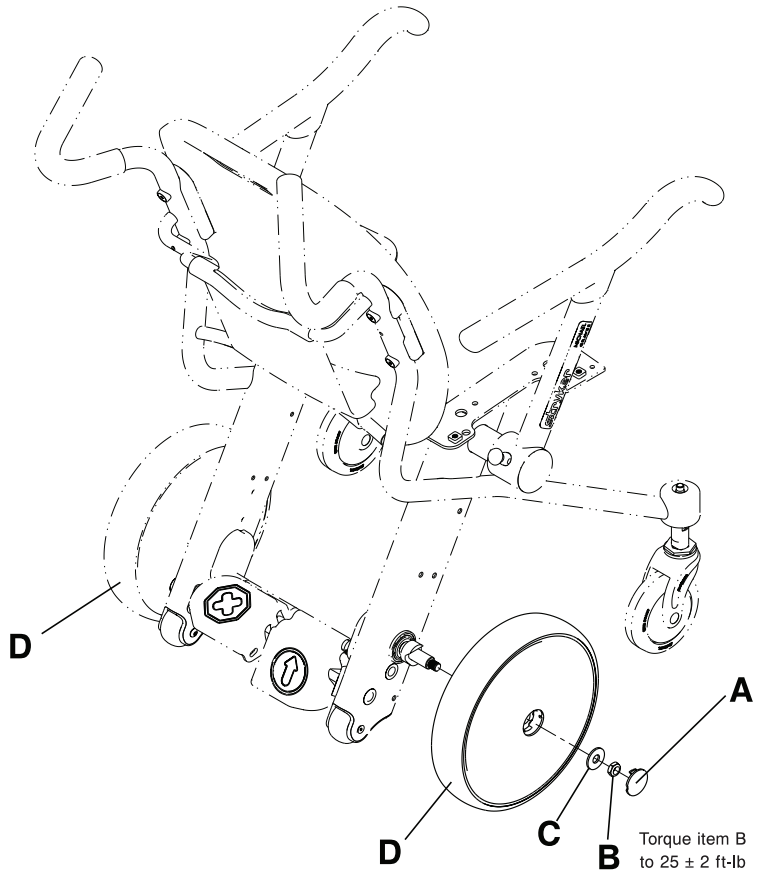

Figure 2-28 : Remplacement d’une roue arrière

Remplacement des pédales

Outils requis :

- Clé à 6 pans de 5/32"
- Clé à 6 pans de 3/16"
- Pince à becs fins
- Clé dynamométrique de 3/8" (in-lb)

1. Positionner avec précaution le fauteuil sur sa partie avant.
2. Retirer les deux roues arrière (voir Remplacement d'une roue arrière à la page 2-44). Conserver toutes les pièces.
3. À l'aide d'une clé à 6 pans de 5/32" et d'une clé à 6 pans de 3/16", retirer l'écrou-entretoise de la roue antibascule (A) et la vis d'assemblage (B) qui maintiennent la roue antibascule (C) et le cache du châssis inférieur (D) au châssis du fauteuil (Figure 2-29 à la page 2-46). Conserver toutes les pièces.

   Remarque : La longueur de l'écrou-entretoise de la roue antibascule est plus courte que celle des autres écrous-entretoises du fauteuil. Ne pas placer l'écrou au mauvais endroit pendant la réparation.
4. Répéter l'étape 3 pour l'autre côté.
5. À l'aide d'une clé à 6 pans de 5/32", retirer les deux vis d'assemblage à tête ronde (E) sur la partie inférieure de la pédale de déblocage du frein. Conserver les vis (Figure 2-29 à la page 2-46).
6. À l'aide d'une pince à becs fins, retirer la goupille beta (F) à chaque extrémité de la tige de liaison (G). Conserver les goupilles beta (Figure 2-29 à la page 2-46). Lors de la réinstallation des vis, utiliser une clé dynamométrique de 3/8" pour serrer les vis à un couple de 70 ± 10 in-lb (8 ± 1,1 Nm).
7. Retirer la tige de liaison (G) (Figure 2-29 à la page 2-46).
8. À l'aide d'une clé à 6 pans de 5/32" et d'une clé à 6 pans de 3/16", desserrer la vis d'assemblage à tête ronde (H) qui maintient le patin de ressort de la came de frein (K) au châssis du fauteuil (Figure 2-29 à la page 2-46).

   Remarque : Ne pas retirer l'écrou-entretoise de la branche de frein (J).
9. Utiliser une main pour appuyer sur le patin de ressort de la came de frein (K) (Figure 2-29 à la page 2-46) pour libérer la pression de l'écrou-entretoise de la branche de frein (J). Retirer et conserver l'écrou-entretoise de la branche de frein et la vis.
10. Retirer avec précaution le patin de ressort de la came de frein (K) et le ressort de la came de frein (L) (Figure 2-29 à la page 2-46). Conserver le patin et le ressort.
11. Répéter les étapes 8 à 10 pour l'autre côté.
12. À l'aide d'une clé à 6 pans de 5/32", retirer la vis d'arrêt du collier (M) (Figure 2-29 à la page 2-46). Conserver la vis d'arrêt. Lors de la réinstallation de la vis d'arrêt, utiliser une clé dynamométrique de 3/8" pour serrer la vis à un couple de 70 ± 10 in-lb (8 ± 1,1 Nm).
13. Pousser la tringle de frein (N) vers le côté gauche du point de vue occupant jusqu'à ce que la tringle ne soit plus en contact avec l'ensemble de came de frein sur le côté droit du point de vue occupant (P) (Figure 2-29 à la page 2-46). Retirer l'ensemble de came de frein du côté droit du point de vue occupant (P) (Figure 2-29 à la page 2-46). Conserver l'ensemble.
14. Pousser la tringle de frein (N) vers le côté droit du point de vue occupant puis retirer la tringle de frein (N) (Figure 2-29 à la page 2-46). Conserver la tringle.
    a. Lors du retrait de la tringle de frein (N), retirer avec précaution les pièces suivantes dans l'ordre indiqué (Figure 2-29 à la page 2-46) :
       i. Cache d'arbre de frein gauche (R)
       ii. Ensemble de pédales du frein (T)
       iii. Collier (U)
       iv. Cache d'arbre de frein droit (V)
    b. Jeter la pédale concernée par le remplacement. Conserver tous les composants restants.
15. Inverser les étapes 2 à 14 pour installer la pédale fournie.

    Remarque : Noter l'orientation de l'ensemble de came de frein (P). S'assurer que le taquet fait face à l'avant du fauteuil (Figure 2-29 à la page 2-46).
16. Vérifier le fonctionnement correct avant de remettre le produit en service.

Français
FR

Remplacement des pédales (Suite)

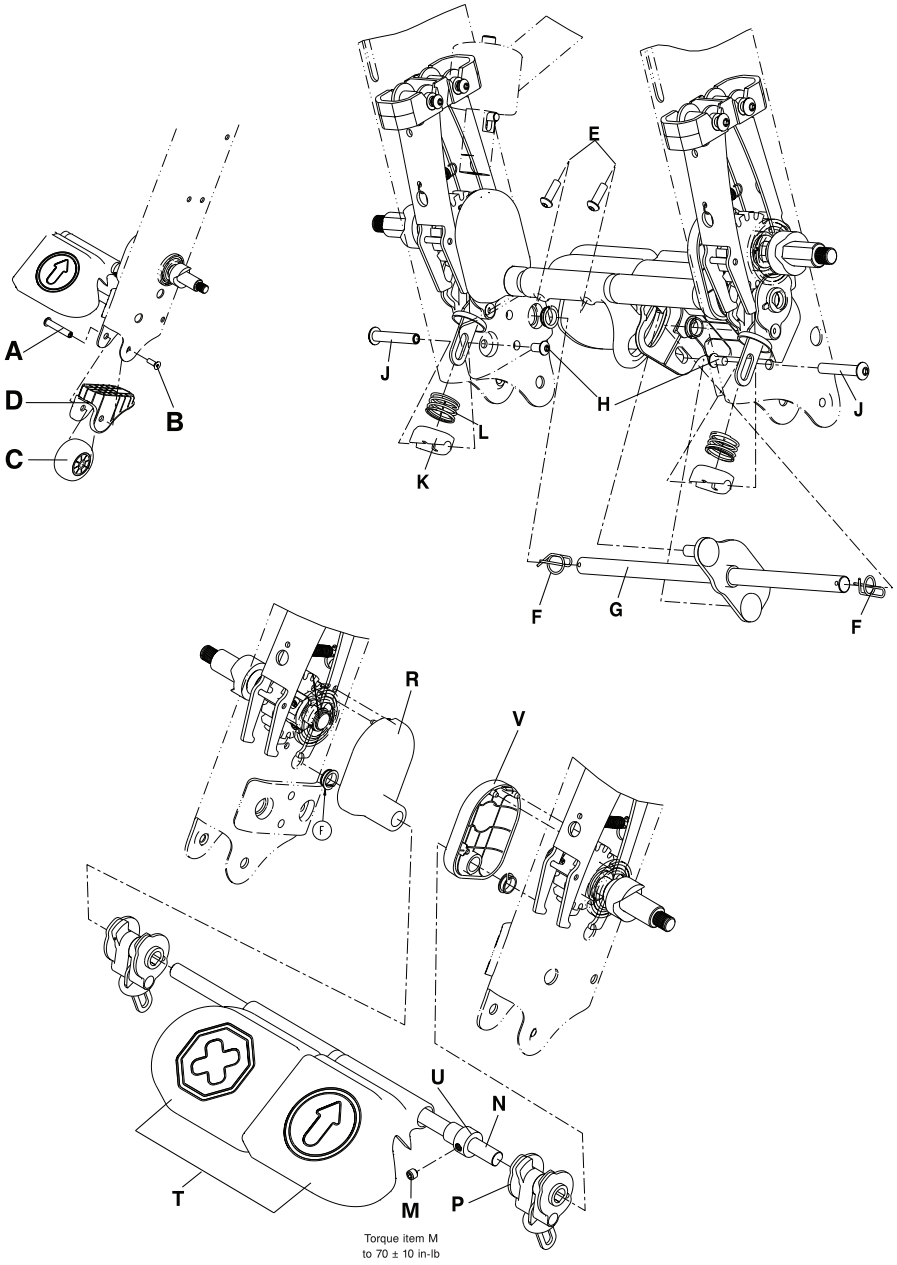

Figure 2-29 : Remplacement des pédales

Remplacement de l'ensemble de branches de frein

Outils requis :

- Clé à 6 pans de 5/32"
- Clé à 6 pans de 3/16"
- Clé à 6 pans de 9/64"
- Pince pour circlip
- Clé dynamométrique de 3/8" (in-lb)

1. Retirer l'ensemble de pédales d'enclenchement/déblocage du frein (Remplacement des pédales à la page 2-45). Conserver toutes les pièces.
2. Avec une main, ouvrir manuellement les branches du frein (A). Avec l'autre main, faire tourner manuellement l'ensemble d'arbre de la roue arrière (B) afin que les vis d'assemblage à six pans creux (C) soient face à la partie inférieure du fauteuil (Figure 2-30 à la page 2-47).
3. À l'aide d'une clé à 6 pans de 9/64", desserrer les deux vis d'assemblage à six pans creux (C) sur l'ensemble d'arbre de la roue arrière (B) (Figure 2-30 à la page 2-47).
4. À l'aide de la pince pour circlip, retirer la bague de retenue (D) (Figure 2-30 à la page 2-47) qui maintient l'ensemble d'arbre de la roue arrière (E) (Figure 2-30 à la page 2-47) au châssis du fauteuil. Conserver la bague de retenue.

   Remarque : Ne pas ouvrir la bague de retenue plus que nécessaire pour son retrait.
5. Retirer l'ensemble d'arbre de la roue arrière (E) (Figure 2-30 à la page 2-47).
6. À l'aide d'une clé à 6 pans de 5/32" et d'une clé à 6 pans de 3/16", retirer les vis (F) et les écrous-entretoises des branches de frein (G) qui fixent l'ensemble de branches de frein (H) (Figure 2-30 à la page 2-47). Lors de la réinstallation des vis (F), utiliser une clé dynamométrique de 3/8" pour serrer les vis à un couple de 70 ± 10 in-lb (8 ± 1,1 Nm).
7. Retirer et jeter l'ensemble de branches de frein (H) (Figure 2-30 à la page 2-47).
8. Inverser les étapes 2 à 7 pour installer l'ensemble de branches de frein fourni.
9. Remettre en place l'ensemble de pédales d'enclenchement/déblocage du frein (voir Remplacement des pédales à la page 2-45).

   Remarque : Lors de la réinstallation de l'ensemble de came de frein (P) (Figure 2-29 à la page 2-46), s'assurer que le taquet fait face à l'avant du fauteuil.
10. Vérifier le fonctionnement correct avant de remettre le produit en service.

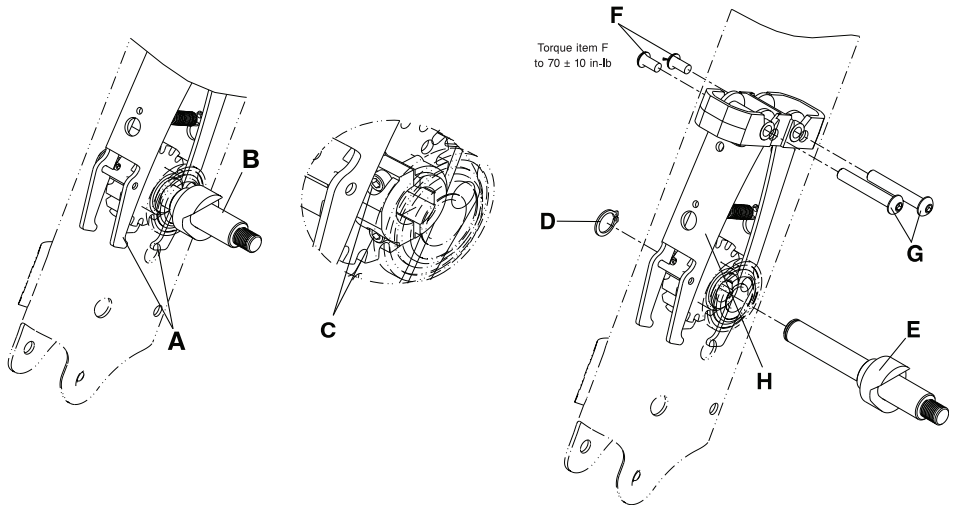

Figure 2-30 : Remplacement de l'ensemble de branches de frein

Français FR

Retrait du support de perfusion

Outils requis :

- Clé à 6 pans de 3/16"
- Petit tournevis pour écrous à fente

1. Retirer le dossier du fauteuil (Figure 2-20 à la page 2-36).
2. À l'aide d'une clé à 6 pans de 3/16", retirer la vis d'assemblage à six pans creux (G) du centre de l'élément supérieur du support de perfusion (F) (Figure 2-31 à la page 2-50). Conserver la vis.
3. Tapoter doucement sur l'élément supérieur du support de perfusion (F) (Figure 2-31 à la page 2-50) et le pousser vers le haut pour le retirer. Conserver l'élément supérieur du support de perfusion.
4. À l'aide d'un petit tournevis pour écrous à fente, retirer le bouchon de tube (H) de la partie inférieure du support de perfusion (E) (Figure 2-31 à la page 2-50). Conserver le bouchon de tube.
5. À l'aide d'une clé à 6 pans de 3/16", enlever les deux vis d'assemblage à tête fraisée plate (A) pour retirer les attaches de serrage inférieures du support de perfusion (B) du châssis du fauteuil (Figure 2-31 à la page 2-50). Conserver les vis et les attaches de serrage.
6. À l'aide d'une clé à 6 pans de 3/16", retirer les deux vis d'assemblage à tête fraisée plate (A) qui maintiennent les attaches de serrage supérieures du support de perfusion (C) au châssis du fauteuil. Retirer les axes d'assemblage (D) et les attaches de serrage (C). Conserver les vis, les axes d'assemblage et les attaches de serrage. Jeter le support de perfusion (E) (Figure 2-31 à la page 2-50).

   Remarque : Tenir l'ensemble de support de perfusion lors du retrait des vis d'assemblage à tête fraisée plate pour empêcher le support de perfusion de tomber.

Installation du support de perfusion

Outils requis :

- Clé à 6 pans de 3/16"
- Petit tournevis pour écrous à fente
- Clé dynamométrique de 3/8" (ft-lb)
- Clé dynamométrique de 3/8" (in-lb)

Remarque : Un écrou en étoile (« umbrella nut », 0018-045-000) est aussi nécessaire lors du remplacement du support de perfusion.

1. Retirer le dossier du fauteuil (Démontage du dossier à la page 2-36).
2. Insérer l'écrou en étoile fourni (0018-045-000) (J) sur le haut du support de perfusion (E) (Figure 2-31 à la page 2-50). Le haut de l'écrou en étoile doit être à environ 12,7 mm du haut du support de perfusion.

   Remarque :
   L'écrou en étoile peut être installé avant l'expédition. S'assurer que l'écrou en étoile est bien en place sur le support de perfusion avant d'installer l'élément supérieur du support de perfusion.
3. Insérer le bouchon de tube fourni (0037-225-000) (H) dans la partie inférieure du support de perfusion (E) (Figure 2-31 à la page 2-50).
4. Positionner l'élément supérieur du support de perfusion (F) sur le support de perfusion (E) et utiliser la paume de la main pour tapoter doucement sur l'élément supérieur jusqu'à ce qu'il soit entièrement installé sur le support de perfusion (E) (Figure 2-31 à la page 2-50).
5. À l'aide d'une clé à 6 pans de 3/16", installer la vis d'assemblage à 6 pans creux fournie (0004-672-000) (G) pour fixer l'élément supérieur sur le support de perfusion. À l'aide d'une clé dynamométrique de 3/8" (in-lb), serrer la vis à un couple de 25 ± 5 in-lb (2,8 ± 0,6 Nm).
6. À l'aide d'une clé à 6 pans de 3/16", retirer les deux vis d'assemblage à tête fraisée plate (A) qui maintiennent les attaches de serrage supérieures du support de perfusion (C) au châssis du fauteuil. Retirer les axes d'assemblage (D) et les attaches de serrage (C). Conserver les vis, les axes d'assemblage et les attaches de serrage. Jeter le support de perfusion (E) (Figure 2-31 à la page 2-50).

Installation du support de perfusion (Suite)

7. Insérer les axes d'assemblage fournis (0026-349-000) (D) dans la partie avant de l'attache de serrage supérieure du support de perfusion (retirée à l'étape 6).
8. Installer l'avant de l'attache de serrage supérieure du support de perfusion et les axes d'assemblage sur le châssis du fauteuil.
9. Installer le support de perfusion fourni au niveau de l'avant de l'attache de serrage supérieure et des axes d'assemblage.

   Remarque : Tenir le support de perfusion en position tout en installant la partie arrière de l'attache de serrage supérieure pour maintenir le support en place.
10. À l'aide d'une clé à 6 pans de 3/16" et des vis d'assemblage à tête fraisée plate fournies (0001-210-0 00) (A), installer la partie arrière de l'attache de serrage supérieure sur le support de perfusion et sur la partie avant de l'attache de serrage supérieure. À l'aide d'une clé dynamométrique de 3/8" (ft-lb), serrer les vis à un couple de 13 ± 3 ft-lb (18 ± 4 Nm).
11. À l'aide d'une clé à 6 pans de 3/16" et des vis d'assemblage à tête fraisée plate fournies (0001-210-0 00) (A), installer l'avant et l'arrière de l'attache de serrage inférieure fournis sur le support de perfusion. À l'aide d'une clé dynamométrique de 3/8" (ft-lb), serrer les vis à un couple de 13 ± 3 ft-lb (18 ± 4 Nm).

    Remarque : Aligner l'attache de serrage inférieure pour que l'attache soit au même niveau que le bas du support de perfusion.
12. Réinstaller le dossier (Démontage du dossier à la page 2-36).
13. Vérifier le fonctionnement correct avant de remettre le produit en service.

Français
FR

Installation du support de perfusion (Suite)

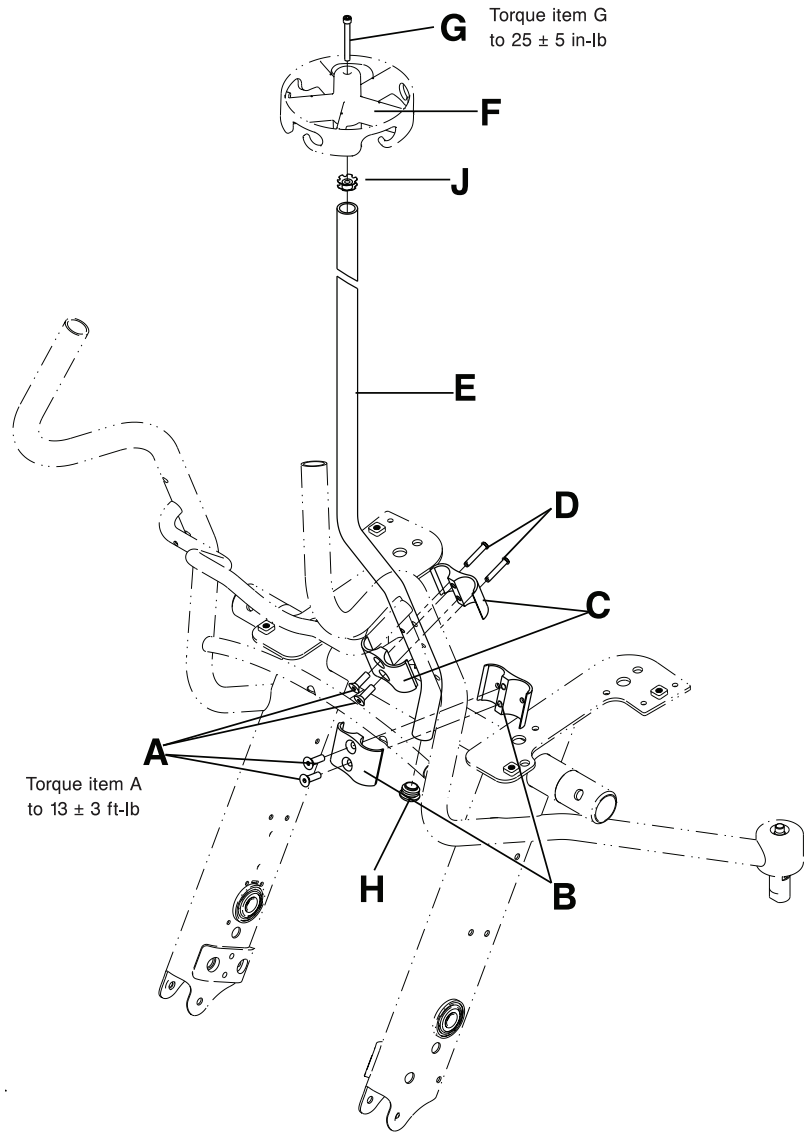

Figure 2-31 : Remplacement du support de perfusion

Remplacement de l'élément supérieur du support de perfusion

Outils requis :

- Clé à 6 pans de 3/16"
- Clé dynamométrique de 3/8" (in-lb)

1. À l'aide d'une clé à 6 pans de 3/16", retirer la vis d'assemblage à six pans creux (A) du centre de l'élément supérieur du support de perfusion (B). Conserver la vis (Figure 2-32 à la page 2-51).
2. Tapoter doucement sur l'élément supérieur du support de perfusion et le pousser vers le haut pour le retirer. Jeter l'élément supérieur du support de perfusion.
3. Positionner l'élément supérieur du support de perfusion fourni en haut du support de perfusion et utiliser la paume de la main pour tapoter doucement sur l'élément supérieur jusqu'à ce qu'il soit entièrement installé sur le support de perfusion.
4. À l'aide d'une clé à 6 pans de 3/16", installer la vis d'assemblage à six pans creux (A) (retirée à l'étape 1) pour fixer l'élément supérieur au support de perfusion. À l'aide d'une clé dynamométrique de 3/8", serrer la vis à un couple de 25 ± 5 in-lb (2,8 ± 0,6 Nm).
5. Vérifier le fonctionnement correct avant de remettre le produit en service.

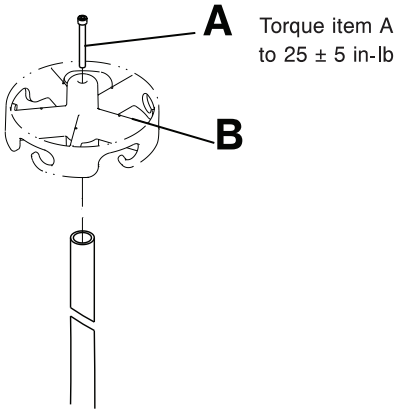

Figure 2-32 : Remplacement de l'élément supérieur du support de perfusion

Français
FR

Installation de l'ensemble de ceinture ventrale

Remarque : Cet ensemble est disponible pour toutes les unités fabriquées après août 2013 (Emplacement du numéro de série à la page 2-9).

Outils requis :

- Clé à 6 pans de 3/16"
- Douille à 6 pans de 3/16"
- Clé dynamométrique de 3/8" (in-lb)

Remarque :
La sangle longue est attachée sur le côté droit du fauteuil. La sangle courte est attachée sur le côté gauche du fauteuil.

1. Appuyer sur la pédale d'enclenchement du frein pour appliquer le frein. Pousser le produit pour vérifier que le frein fonctionne bien.
2. Attacher la sangle longue sur le côté droit du fauteuil. Attacher la sangle courte sur le côté gauche du fauteuil.
   a. Monter les deux pattes (A) sur le support (Figure 2-33 à la page 2-52) dans les trous carrés sur l'assemblage soudé du châssis principal (B) (Figure 2-34 à la page 2-53).
   b. Installer la vis d'assemblage à tête ronde fournie (0004-671-0 00) (C) dans le trou rond sur le support pour fixer le support de ceinture ventrale à l'assemblage soudé du châssis principal (B) (Figure 2-34 à la page 2-53). À l'aide d'une clé dynamométrique de 3/8" et d'une douille de 3/16", serrer la vis à un couple de 70 ± 10 in-lb (8 ± 1,1 Nm).
3. Vérifier le fonctionnement correct avant de remettre le produit en service.

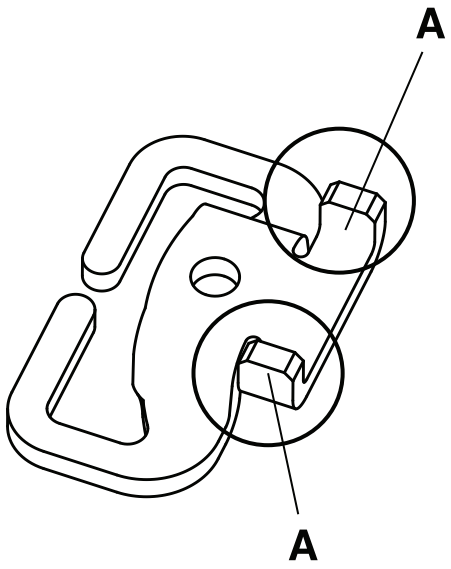

Figure 2-33 : Pattes du support de la ceinture ventrale

Installation de l’ensemble de ceinture ventrale (Suite)

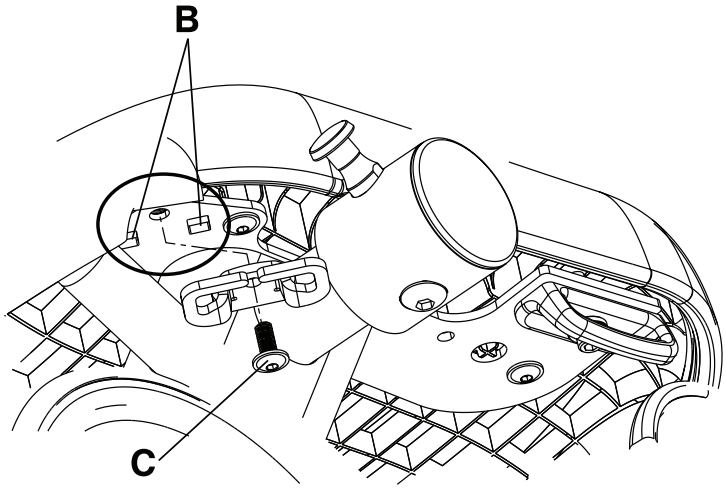

Figure 2-34 : Installation du support de ceinture ventrale

Français
FR

Retrait de la ceinture ventrale

Outils requis :

- Aucun

1. Avec une main, saisir l'extrémité de la ceinture attachée au support (A). Avec l'autre main, saisir le support (B) (Figure 2-35 à la page 2-54).
2. Comprimer la boucle de la ceinture au niveau du support et la faire passer dans la fente (C) du support pour retirer la ceinture (Figure 2-35 à la page 2-54). Jeter la ceinture.

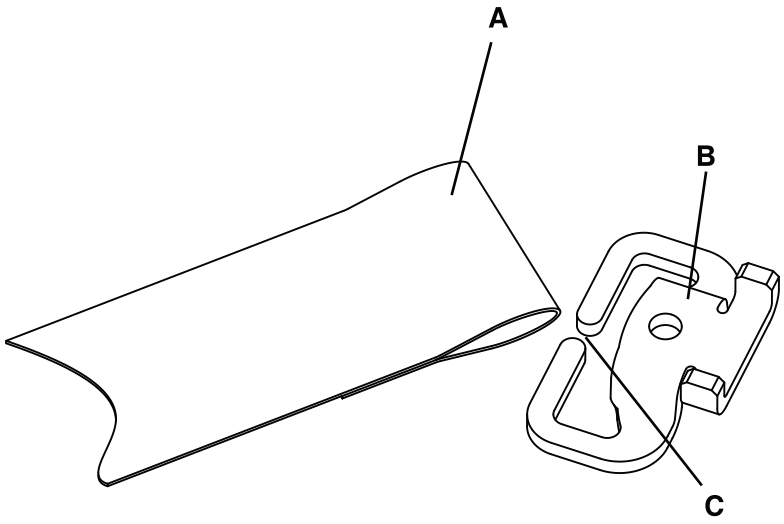

Figure 2-35 : Retrait de la ceinture ventrale

Installation de la ceinture ventrale

Outils requis :

- Aucun

1. Appuyer sur la pédale d'enclenchement du frein pour appliquer le frein. Pousser le produit pour vérifier que le frein fonctionne bien.
2. Avec une main, saisir l'extrémité en boucle de la ceinture fournie et avec l'autre main, saisir le support.
3. Comprimer l'extrémité en boucle de la ceinture et faire passer la ceinture dans la fente du support.
4. Vérifier le fonctionnement correct avant de remettre le produit en service.

Installation du repose-jambes

Outils requis :

- Clé à 6 pans de 1/4"
- Clé à 6 pans de 3/16"
- Clé dynamométrique de 3/8" (in-lb)

1. Appuyer sur la pédale d'enclenchement du frein pour appliquer le frein. Pousser le produit pour vérifier que le frein fonctionne bien.
2. Positionner le fauteuil sur son dossier.
3. Si l'unité est équipée du crochet pour poche urinaire, utiliser une clé à 6 pans de 3/16" pour retirer les vis d'assemblage à tête ronde (A) qui maintiennent le crochet pour poche urinaire sur les deux côtés du châssis du fauteuil. Jeter les crochets pour poche urinaire (C) et les vis (A) (Figure 2-36 à la page 2-56).
4. Positionner l'assemblage soudé de la plaque de montage du repose-jambes fournie (1460-166-0 05) (D) sur le dessous du châssis du fauteuil (Figure 2-36 à la page 2-56).
5. Aligner les pattes de positionnement au bas des crochets pour poche urinaire fournis (1460-001-051) (C) avec les trous de guidage sur l'assemblage soudé de la plaque de montage du repose-jambes (Figure 2-36 à la page 2-56).
6. Insérer l'entretoise du crochet pour poche urinaire fournie (1460-116-0 25) (B) dans le trou sur le crochet pour poche urinaire (Figure 2-36 à la page 2-56).
7. À l'aide d'une clé à 6 pans de 1/4" et des vis d'assemblage à 6 pans creux fournies (0004-575-000) (A), fixer le crochet pour poche urinaire et l'assemblage soudé de la plaque de montage du repose-jambes sur le dessous du châssis du fauteuil sur les deux côtés. À l'aide d'une clé dynamométrique de 3/8", serrer les vis à un couple de 70 ± 10 in-lb (8 ± 1,1 Nm).
8. Vérifier le fonctionnement correct avant de remettre le produit en service.

Français
FR

Installation du repose-jambes (Suite)

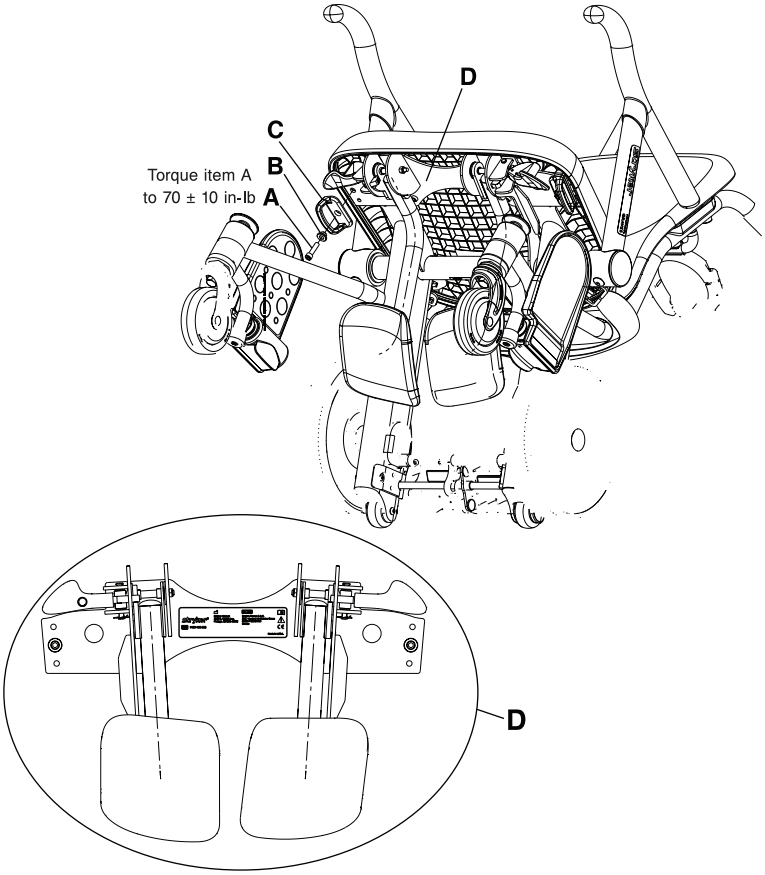

Figure 2-36 : Assemblage soudé du repose-jambes

Installation du repose-jambes (Suite)

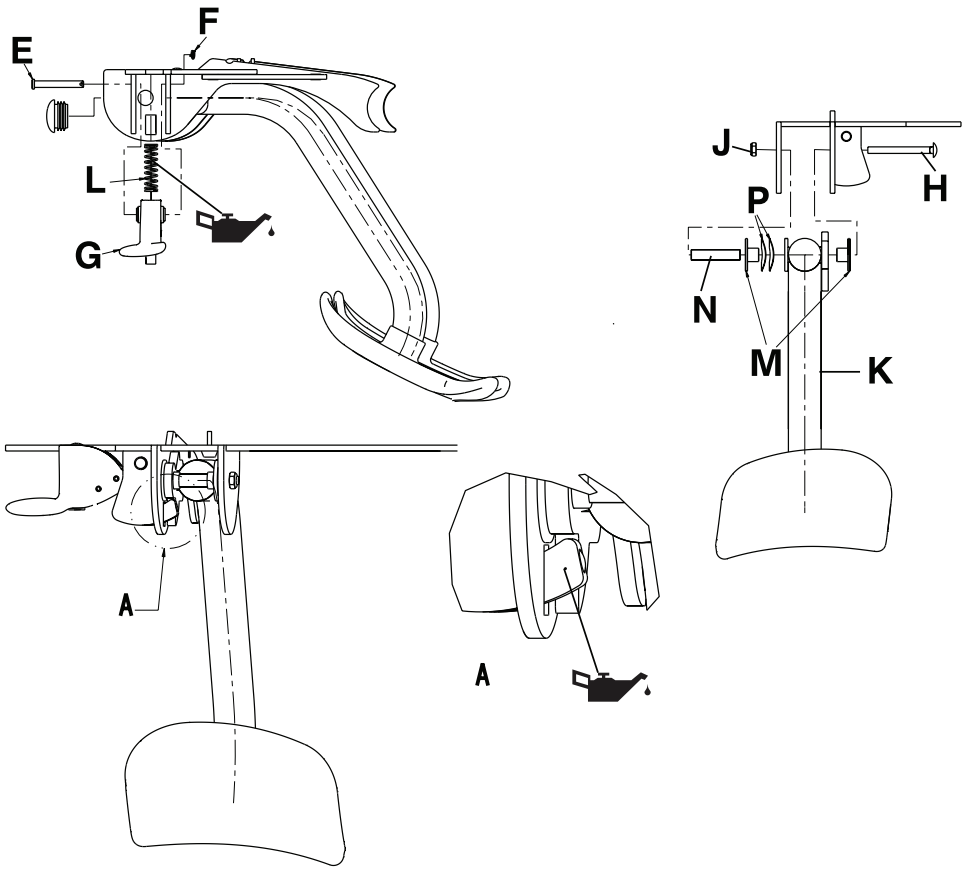

Figure 2-37 : Composants du repose-jambes

Remplacement du repose-jambes

Outils requis :

Français FR

- Clé à 6 pans de 1/4"
- Pince à becs fins
- Clé plate de 7/16"
- Clé dynamométrique de 3/8" (in-lb)
- Graisse Syntech

1. Appuyer sur la pédale d'enclenchement du frein pour appliquer le frein. Pousser le produit pour vérifier que le frein fonctionne bien.
2. Placer le repose-jambes en position repliée.
3. Positionner le fauteuil sur son dossier.
4. À l'aide d'une clé à 6 pans de 1/4", retirer les vis d'assemblage à 6 pans creux (A) qui maintiennent le crochet pour poche urinaire et l'assemblage soudé de la plaque de montage du repose-jambes de chaque côté du châssis de fauteuil. Retirer l'assemblage soudé de la plaque de montage du repose-jambes (D), l'entretoise du crochet (B) et le crochet pour poche urinaire (C) (Figure 2-36 à la page 2-56). Conserver l'assemblage soudé de la plaque de montage du repose-jambes, les vis, les entretoises et les crochets pour poche urinaire.
5. Placer l'assemblage soudé de la plaque de montage du repose-jambes sur un banc de travail.
6. À l'aide d'une pince à becs fins, retirer la goupille beta (F) et l'axe d'assemblage (E) qui maintiennent les ensembles de verrou du repose-jambes (G) de chaque côté de l'assemblage soudé de la plaque de montage du repose-jambes (D). Retirer les ensembles de verrou du repose-jambes (G) et les ressorts de compression (L) de chaque côté de l'assemblage soudé de la plaque de montage du repose-jambes (D) (Figure 2-37 à la page 2-57). Conserver les ensembles de verrou du repose-jambes, les ressorts, les goupilles beta et les axes d'assemblage.
7. À l'aide d'une clé plate de 7/16", retirer l'écrou hexagonal avec bague en nylon (J) et le boulon (H) qui maintiennent l'ensemble de repose-jambes (K) à l'assemblage soudé de la plaque de montage du repose-jambes (Figure 2-37 à la page 2-57).
8. Retirer les deux rondelles (P), deux bagues de réduction (M) et l'axe de pivotement du repose-jambes (N) lors du retrait de l'ensemble du repose-jambes (Figure 2-37 à la page 2-57). Conserver toutes les pièces.
9. Inverser les étapes 1 à 8 pour la réinstallation. Pendant la réinstallation :
   a. Si nécessaire, utiliser la graisse Syntech pour lubrifier le ressort de compression (L) et l'extrémité du verrou (Figure 2-37 à la page 2-57).
   b. Installer les rondelles (P) sur la bague de réduction (M) avant les monter sur l'ensemble du repose-jambes.
   c. Utiliser une clé dynamométrique de 3/8" pour serrer les vis à un couple de 70 ± 10 in-lb (8 ± 1,1 Nm).
10. Vérifier le fonctionnement correct avant de remettre le produit en service.

Ajustement du repose-jambes

Si le repose-jambes pivote trop rapidement, resserrer l'écrou hexagonal avec bague en nylon. Si le repose-jambes ne pivote pas, desserrer l'écrou hexagonal avec bague en nylon.

Outils requis :

- Clé mixte de 7/16"

1. Appuyer sur la pédale d'enclenchement du frein pour appliquer le frein. Pousser le produit pour vérifier que le frein fonctionne bien.
2. À l'aide d'une clé mixte 7/16", resserrer ou desserrer l'écrou hexagonal avec bague en nylon (J), par incréments d'un quart de tour. (Figure 2-37 à la page 2-57).
3. Vérifier le fonctionnement correct avant de remettre le produit en service.

Français
FR

GARANTIE LIMITÉE

Stryker Medical Division, division de Stryker Corporation, garantit à l'acheteur initial que le fauteuil **Prime TC** modèle 1450 et modèle 1460 de Stryker sera exempt de défauts matériels et de fabrication pendant une période de trois ans à compter de la date de livraison.

Pendant la première année, l'obligation de Stryker au titre de cette garantie est d'assurer la fourniture des pièces de rechange, la main-d'œuvre, le transport, ou bien, à son gré, le remplacement de tout produit qui, à la discrétion de Stryker, est jugé défectueux. Pendant les deuxième et troisième années, l'obligation de Stryker au titre de cette garantie est de fournir uniquement des pièces de rechange.

Le cas échéant, à la demande de Stryker, tout produit ou pièce faisant l'objet d'une réclamation de garantie doit être renvoyé en port payé à l'usine de Stryker. Tout usage incorrect ou toute modification ou réparation réalisée par un tiers ayant, selon l'avis de Stryker, un effet appréciable et indésirable sur le produit, annulera la présente garantie. Toute réparation de produits Stryker effectuée avec des pièces non fournies ou non agréées par Stryker annulera cette garantie. Aucun employé ou représentant de Stryker n'est autorisé à modifier la présente garantie de quelque manière que ce soit.

Le fauteuil **Prime TC** est conçu pour une durée de vie utile prévue de cinq ans dans des conditions normales d'utilisation et avec une maintenance périodique appropriée comme décrit dans ce manuel. Stryker garantit à l'acheteur initial que les soudures sur le fauteuil **Prime TC** seront exemptes de défauts structurels pendant la durée de vie utile prévue de cinq ans du fauteuil **Prime TC**, tant que l'acheteur initial est en possession du produit.

Cette déclaration constitue l'intégralité de la garantie offerte par Stryker relativement au matériel susmentionné. Hormis les clauses énoncées dans les présentes, Stryker ne fait aucune autre garantie ou déclaration, expresse ou implicite. Aucune garantie n'est faite quant à la qualité marchande ou l'adéquation à un usage particulier. En aucun cas, Stryker ne peut être tenue pour responsable, au titre des présentes, de tout dommage accessoire ou indirect résultant de, ou lié de toute autre manière à la vente ou à l'utilisation d'un tel matériel.

La garantie n'inclut pas les éléments jetables, le support de perfusion optionnel ou les dommages résultant d'un mésusage.

Exclusion de garantie et limitations des dommages

La garantie expresse décrite ici est la seule garantie appliquée au produit. **Toute autre garantie, qu'elle soit expresse ou implicite, y compris toute garantie de qualité marchande ou d'adéquation à un usage particulier, est expressément exclue par Stryker.** En aucun cas, Stryker ne pourra être tenue responsable de tout dommage accessoire ou indirect.

Pièces de rechange et service technique

Les produits Stryker bénéficient du soutien d'un réseau national de réparateurs-représentants locaux spécialisés. Ces représentants locaux formés dans nos usines ont des stocks importants de pièces détachées qui permettent de réduire au minimum les délais de réparation. Appeler le représentant local ou contacter le service clientèle de Stryker au +1-800-327-0770.

Autorisation de retour

Le retour de produits ne peut pas être effectué sans l'accord préalable du service clientèle de Stryker. Le numéro d'autorisation qui sera fourni doit être inscrit sur le produit retourné. Stryker se réserve le droit de facturer des frais d'expédition et de restockage pour les articles retournés. Les articles spéciaux, modifiés ou sans suite ne peuvent pas faire l'objet d'un retour.

Produit endommagé

La réglementation ICC (Interstate Commerce Commission) exige que les réclamations relatives à un produit endommagé soient effectuées dans les quinze (15) jours suivant la réception du produit. Ne pas accepter de livraisons endommagées à moins que lesdits dommages ne soient signalés sur le bordereau de livraison au moment de la réception. Dès la réception de la notification prompte, Stryker soumettra une réclamation au transporteur approprié pour les dommages encourus. Le montant des réclamations sera limité au coût de remplacement réel. Si cette information n'est pas reçue par Stryker dans les quinze (15) jours suivant la livraison du produit, ou si les dommages ne sont pas signalés sur le bordereau de livraison au moment de la réception, le client restera redevable du paiement intégral de la facture d'origine dans un délai de trente (30) jours à compter de la réception. Les réclamations pour livraison incomplète doivent être déposées dans les trente (30) jours suivant la date de la facture.

Clause de garantie internationale

La présente garantie reflète les dispositions en vigueur aux États-Unis. Hors des États-Unis, la garantie peut différer selon le pays. Contacter le représentant Stryker Medical local pour obtenir plus d'informations.

Prime TC™

REF 1450/1460

Transportstuhl

stryker®

Bedienungs- und Wartungshandbuch

Symbole

	Bedienungsanleitung
	Allgemeine Warnung
	Vorsicht
	Warnung; Hände können gequetscht werden
	Nicht schieben
REF	Modell
SN	Seriennummer
CE	CE-Kennzeichnung
	Hersteller
	Herstellungsdatum
	Sichere Arbeitslast
	Schmierstelle
	Vorsicht, zerbrechlich
	Trocken halten
	Oben
	Nicht stapeln

Inhaltsverzeichnis

Definition von Warnung/Vorsicht/Hinweis 3-3
Einführung 3-4
- Produktbeschreibung 3-4
- Verwendungszweck 3-4
- Erwartete Einsatzdauer 3-4
- Kontraindikationen 3-5
- Technische Daten 3-5
- Produktillustration - Feste Fußstütze (Modell 1450) 3-7
- Produktillustration - Schwenkbare Fußstütze (Modell 1460) 3-8
- Kontaktinformationen 3-9
- Lage der Seriennummer 3-9

Zusammenfassung der Sicherheitsvorkehrungen 3-10
- Quetschpunkte 3-12

Einrichtung 3-13
Betrieb 3-14
- Anziehen bzw. Lösen der Bremse 3-14
- Transfer eines Insassen 3-15
- Dem Insassen aus dem Produkt helfen 3-17
- Positionieren der hochklappbaren Fußstütze 3-18
- Hochklappbare Fußstütze in Lagerstellung bringen 3-19
- Positionieren der schwenkbaren Fußstütze (Modell 1460) 3-20
- Schwenkbare Fußstütze in Lagerstellung bringen (Modell 1460) 3-21
- Anheben und Absenken der hochklappbaren Armlehnen 3-22
- Aufbewahrung von Unterlagen im Krankenaktenhalter 3-23
- Transport eines Insassen 3-24
- Befestigung einer Sauerstofffla sche im optionalen Sauerstofffla schenhalter 3-25

Zubehör 3-26
- Befestigung eines Urinkatheterbeutels am entsprechenden optionalen Haken 3-27
- Befestigung eines Infusionsbeutels am optionalen Infusionsständer 3-28
- Anlegen des Beckengurts 3-29
- Positionieren der Beinstütze 3-31
- Beinstütze in Lagerstellung bringen 3-33

Etiketten 3-34
Reinigung 3-35
Vorbeugende Wartung 3-36
Kurzgefasste Ersatzteilliste 3-37
Service 3-38
- Entfernung der Rückenlehne 3-38
- Austausch der Rückenlehne 3-39
- Austausch des Krankenaktenhalters 3-40
- Austausch der Sitzfläche 3-41
- Austausch der hochklappbaren Armlehne 3-42
- Austausch der vorderen Schwenkrolle (nur Rad) 3-43

Deutsch
DE

Austausch der vorderen Schwenkrolle (gesamte Baugruppe) 3-44
Austausch der schwenkbaren Fußstütze (Modell 1460) 3-45
Austausch des Hinterrads 3-46
Austausch der Pedale 3-47
Austausch der Bremsfinger-Baugruppe 3-49
Entfernen des Infusionsständers 3-50
Installation des Infusionsständers 3-50
Austausch des Infusionsständeraufsatzes 3-53
Installation der Beckengurt-Baugruppe 3-54
Entfernung des Beckengurts 3-56
Installation des Beckengurts 3-56
Installation der Beinstütze 3-57
Beinstützen-Ersatzteil 3-60
Einstellung der Beinstütze 3-61
Herstellergarantie 3-62
Garantieausschluss und Begrenzung von Ansprüchen 3-62
Bezug von Ersatzteilen und Serviceleistungen 3-62
Rückgabeberechtigung 3-62
Beschädigte Artikel 3-63
Internationale Garantieklausel 3-63

Definition von Warnung/Vorsicht/Hinweis

Die Begriffe **WARNUNG**, **VORSICHT** und **HINWEIS** besitzen jeweils eine besondere Bedeutung, weshalb die folgenden Erläuterungen sorgfältig zu beachten sind.

WARNUNG

Warnt den Leser vor einer Situation, welche bei Nichtvermeiden zu schwerer Verletzung oder zum Tod führen könnte. Hierunter können auch mögliche schwere Nebenwirkungen oder Sicherheitsrisiken beschrieben werden.

VORSICHT

Warnt den Leser vor einer möglichen gefährlichen Situation, welche bei Nichtvermeiden zu leichten oder mittelschweren Verletzungen des Benutzers oder des Patienten oder zu Beschädigung des Produkts oder anderer Gegenstände führen könnte. Dies beinhaltet auch die nötigen besonderen Vorsichtsmaßnahmen zur sicheren und effektiven Benutzung des Geräts und die nötigen Vorsichtsmaßnahmen, um Beschädigungen des Geräts zu vermeiden, die als Ergebnis des Gebrauchs oder der unsachgemäßen Benutzung auftreten könnten.

Hinweis: Hinweise enthalten Informationen, die die Wartung erleichtern oder wichtige Anweisungen verdeutlichen.

Dieses Handbuch soll den Leser bei der Bedienung bzw. Wartung der Stryker **Prime TC™** (Transport Chair) Transportstühle der Modelle 1450 und 1460 unterstützen. Dieses Handbuch vor der Bedienung bzw. Wartung dieses Produkts vollständig durchlesen. Es müssen Methoden und Vorgehensweisen für die Ausbildung und Schulung des Personals zur sicheren Bedienung bzw. Wartung dieses Produkts eingeführt werden.

WARNUNG

- Unsachgemäßer Gebrauch des Produkts kann zu Verletzungen des Insassen oder des Bedieners führen. Das Produkt nur wie in diesem Handbuch beschrieben bedienen.
- Das Produkt oder Bestandteile des Produkts nicht verändern. Eine Modifizierung des Produkts kann zu unvorhergesehenem Betrieb führen und somit Verletzungen des Insassen oder des Bedieners verursachen. Veränderungen am Produkt lassen außerdem die Garantieansprüche erlöschen.

Hinweise

- Dieses Handbuch sollte als fester Bestandteil des Produkts betrachtet werden und beim Produkt verbleiben, auch wenn das Produkt später verkauft wird.
- Stryker strebt kontinuierlich nach Verbesserungen der Ausführung und Qualität des Produkts. Daher kann es zu geringen Abweichungen zwischen Ihrem Produkt und diesem Handbuch kommen, obwohl Letzteres die zum Zeitpunkt der Drucklegung aktuellsten Produktinformationen enthält. Bei Fragen bitte den Stryker-Kundendienst oder den technischen Support unter +1-800-327- 0770 (gebührenfrei in den USA) kontaktieren.

Produktbeschreibung

Prime TC ist ein manuell von einem Bediener angetriebener Stuhl, der für den Transport des Insassen in sitzender Stellung zusammen mit den zugehörigen medizinischen Geräten (wie z. B. Sauerstofffla sche, Infusionsbeutel oder Urinkatheterbeutel) vorgesehen ist. Das Produkt ist mit einer Bremsvorrichtung ausgestattet, mit der sich die Hinterräder blockieren lassen, wodurch die Stabilität erhöht und das Hinsetzen und Aufstehen des Insassen erleichtert wird.

Verwendungszweck

Prime TC ist ein Transportstuhl, der für medizinische Zwecke bestimmt ist und eine Person bei der Ausführung von Aktivitäten unterstützen soll, die diese Person nur unter Schwierigkeiten oder gar nicht ausführen kann. **Prime TC** ist für Insassen bestimmt, die dazu in der Lage sind, sich selbständig und ohne Hilfe sowie gemäß den Transportrichtlinien der jeweiligen Einrichtung in aufrecht sitzender Position zu halten.

Die vorgesehene Verwendung des **Prime TC** besteht in der Abstützung des Insassen in aufrecht sitzender Position mit an der Rückenlehne angelehntem Rücken und mit auf den jeweils dafür vorgesehenen Stützflächen ruhenden Füßen und Armen. Zum Transport ergreift der Bediener die dafür vorgesehenen Griffe und schiebt den Stuhl von hinten. Benutzer dürfen nicht auf den Armlehnen sitzen, sich auf irgendeine Oberfläche stellen oder sich im Stehen an den Armlehnen oder der Rückenlehne abstützen. Die vorgesehenen Bediener sind im Patiententransport tätiges Personal, Pflegekräfte, sonstige medizinische Fachkräfte, Familienangehörige und Begleiter des Insassen.

Prime TC ist für die Verwendung im Innen- und Außenbereich von medizinischen Einrichtungen sowie benachbarten Orten einschließlich Parkplätzen bestimmt. Zu den Transportaktivitäten gehören Ankunft und Entlassung auf dem Bürgersteig, Transporte innerhalb einer Abteilung und zwischen Abteilungen sowie Transport in Aufzügen. **Prime TC** hat eine sichere Arbeitslast von 226,8 kg (500 Pfund), die sich aus dem Insassen und den Zubehörteilen zusammensetzt. Die typische Einsatzdauer reicht von einigen Minuten bis zu einer Stunde. Die Wartezeit des Insassen auf bestimmte Ereignisse (z. B. Warten auf eine CT-, MRT- oder Röntgenuntersuchung) kann aber auch eine Stunde überschreiten.

Erwartete Einsatzdauer

Die erwartete Einsatzdauer des **Prime TC** bei normalem Gebrauch, unter normalen Bedingungen und mit angemessener regelmäßiger Wartung beträgt fünf Jahre.

Kontraindikationen

Keine bekannt.

Technische Daten

	Feste Fußstützen (Modell 1450)		Schwenkbare Fußstützen (Modell 1460)	
⚠ Sichere Arbeitslast **Hinweis:** Die sichere Arbeitslast setzt sich aus dem Gewicht von Insasse und Zubehör zusammen.	500 Pfund	226,8 kg	500 Pfund	226,8 kg
Gewicht des Basismodells (ohne Zusatzausstattung) **Hinweis:** Das Gewicht kann um 0,5 kg (1 Pfund) variieren.	89,6 Pfund	40,64 kg	90,7 Pfund	41,14 kg
Breite				
Gesamtbreite	28,3 Zoll	71,8 cm	28,3 Zoll	71,8 cm
Breite der Sitzfläche	21,5 Zoll	54,6 cm	21,5 Zoll	54,6 cm
Höhe der Sitzfläche				
Von den Fußstützen	15 Zoll	38,1 cm	15 Zoll	38,1 cm
Vom Fußboden	21 Zoll	53,3 cm	21 Zoll	53,3 cm
Höhe				
Mit Infusionsständer	73 Zoll	185,4 cm	73 Zoll	185,4 cm
Ohne Infusionsständer	45 Zoll	114,3 cm	45 Zoll	114,3 cm
Bereich der Schiebegriffe				
Breite	16 Zoll - 20,5 Zoll	40,6 cm - 52,1 cm	16 Zoll - 20,5 Zoll	40,6 cm - 52,1 cm
Höhe vom Fußboden	35 Zoll - 45 Zoll	88,9 cm - 114,3 cm	35 Zoll - 45 Zoll	88,9 cm - 114,3 cm
Zusammenschieben				
Länge des ersten Stuhls	39,8 Zoll	101,0 cm	39,8 Zoll	101,0 cm
Länge des ersten Stuhls mit Fußstützen in Lagerstellung	n. z.	n. z.	33,4 Zoll	84,8 cm
Zusätzliche Länge für jeden weiteren Stuhl	19,5 Zoll	49,5 cm	20,5 Zoll	52,1 cm

Technische Daten (Fortsetzung)

Umweltbedingungen	Betrieb	Aufbewahrung und Transport
Temperatur	104 ˚F (40 ˚C) 50 ˚F (10 ˚C)	140 ˚F (60 ˚C) -20 ˚F (-29 ˚C)
Relative Luftfeuchtigkeit	75 % 30 %	85 % 30 %
Luftdruck	1060 *hPa* 700 *hPa*	1060 *hPa* 500 *hPa*

Die angegebenen technischen Daten sind Näherungswerte. Geringfügige Abweichungen zwischen Produkten sind möglich.

Stryker behält sich das Recht vor, technische Daten ohne Vorankündigung zu ändern.

Produktillustration - Feste Fußstütze (Modell 1450)

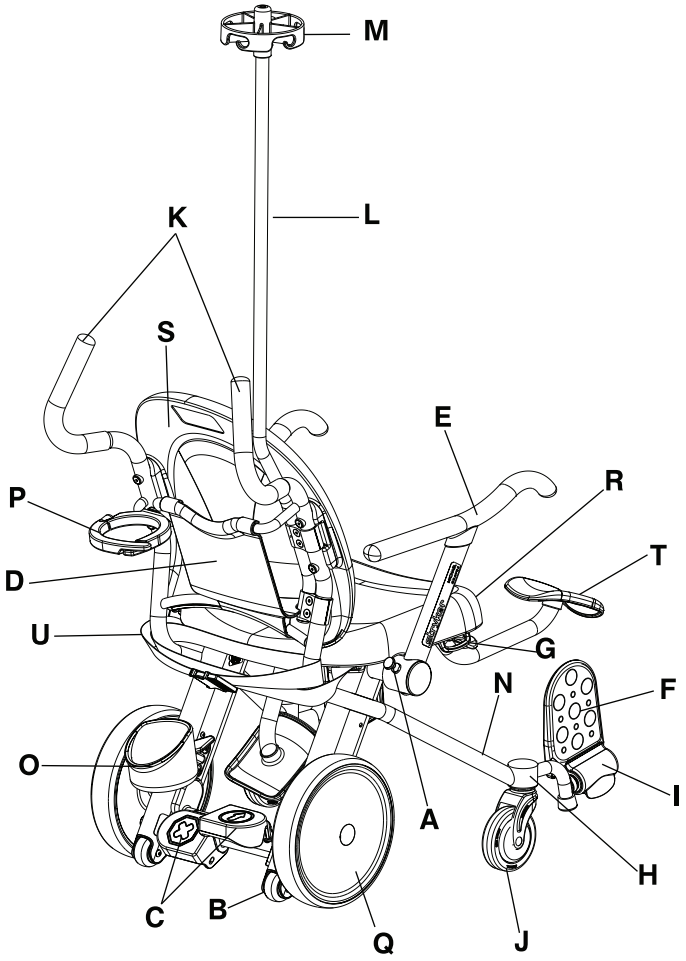

Abbildung 3-1: Feste Fußstütze (Modell 1450)

	Beschreibung des Artikels		Beschreibung des Artikels
A	Entriegelungstaste für Armlehne	L	Infusionsständer (optional)
B	Kippschutzräder	M	Infusionsständeraufsatz (optional)
C	Brems- und Lösepedal	N	Hauptrahmenrohre
D	Krankenaktenhalter	O	Unterteil des Sauerstofffla schenhalters (optional)
E	Hochklappbare Armlehne	P	Oberteil des Sauerstoffflasche nhalters (optional)
F	Hochklappbare Fußstütze	Q	Hinterrad
G	Haken für Urinkatheterbeutel (optional)	R	Sitzfläche
H	Fußstützenbaugruppe, fest	S	Rückenlehne
I	Hebel für Fußstütze	T	Beinstütze (optional)
J	Vordere Schwenkrolle	U	Beckengurt (optional)
K	Griffe		

Deutsch
DE

Produktillustration - Schwenkbare Fußstütze (Modell 1460)

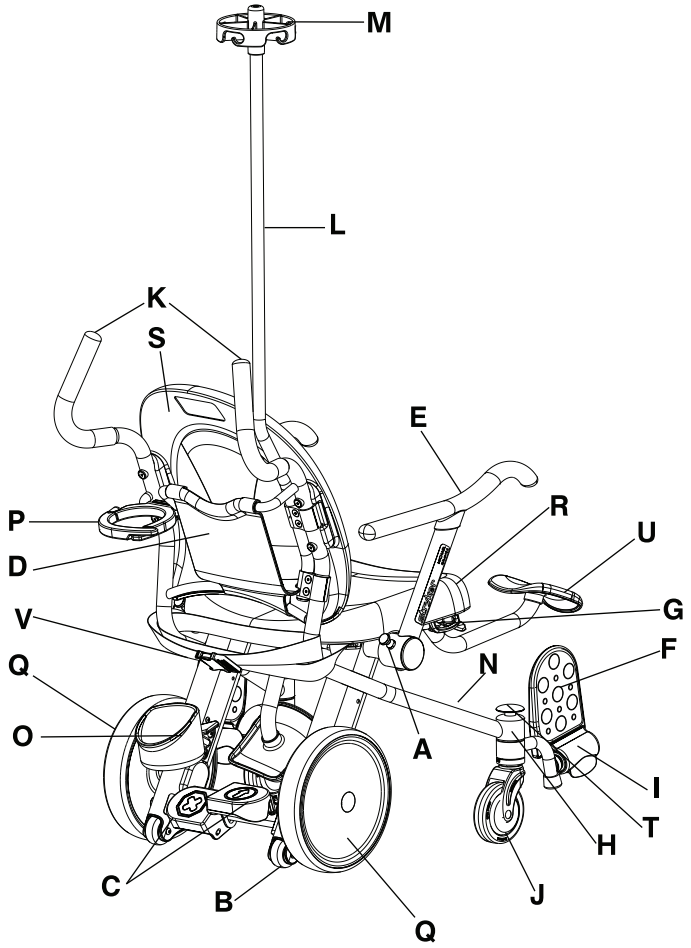

Abbildung 3-2: Schwenkbare Fußstütze (Modell 1460)

	Beschreibung des Artikels		Beschreibung des Artikels
A	Entriegelungstaste für Armlehne	L	Infusionsständer (optional)
B	Kippschutzräder	M	Infusionsständeraufsatz (optional)
C	Brems- und Lösepedal	N	Hauptrahmenrohre
D	Krankenaktenhalter	O	Unterteil des Sauerstoffflaschenhalters (optional)
E	Hochklappbare Armlehne	P	Oberteil des Sauerstofffla schenhalters (optional)
F	Hochklappbare Fußstütze	Q	Hinterrad
G	Haken für Urinkatheterbeutel (optional)	R	Sitzfläche
H	Fußstützenbaugruppe, schwenkbare Fußstütze	S	Rückenlehne
I	Hebel für Fußstütze	T	Entriegelungstaste für schwenkbare Fußstütze
J	Vordere Schwenkrolle	U	Beinstütze (optional)
K	Griffe	V	Beckengurt (optional)

Kontaktinformationen

Wenden Sie sich an den Kundendienst von Stryker unter +1-800-327- 0770 (USA).

Stryker Medical
3800 E. Centre Avenue
Portage, MI 49002
USA

Bei Anrufen beim Stryker-Kundendienst bitte die Seriennummer (A) des jeweiligen Stryker-Produkts bereithalten. Die Seriennummer bei allen schriftlichen Mitteilungen angeben.

Lage der Seriennummer

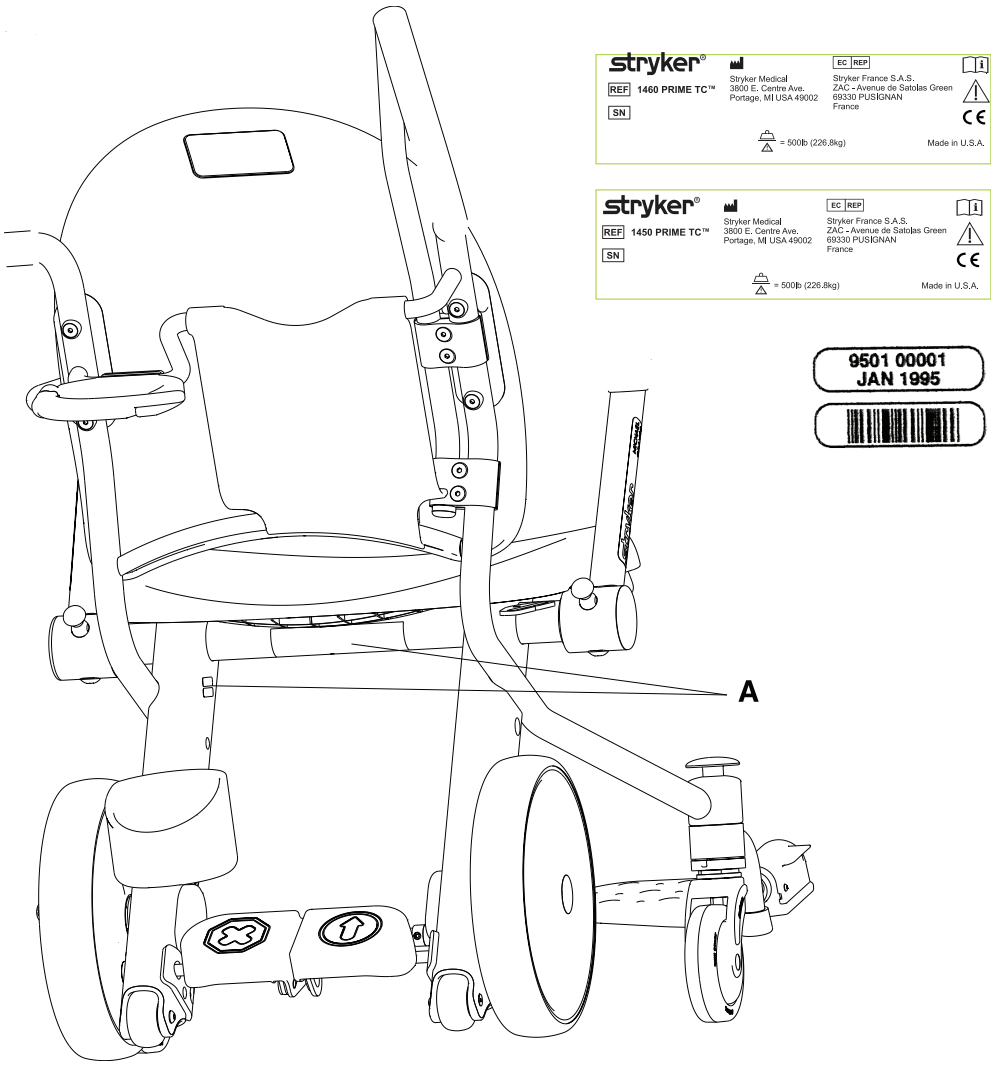

Abbildung 3-3: Seriennummeretikett

Zusammenfassung der Sicherheitsvorkehrungen

Die auf dieser Seite aufgeführten Warnungen und Vorsichtshinweise sind sorgfältig zu lesen und genau zu befolgen. Nur durch qualifiziertes Personal warten lassen.

WARNUNG

- Unsachgemäßer Gebrauch des Produkts kann zu Verletzungen des Insassen oder des Bedieners führen. Das Produkt nur wie in diesem Handbuch beschrieben bedienen.
- Das Produkt oder Bestandteile des Produkts nicht verändern. Eine Modifizierung des Produkts kann zu unvorhergesehenem Betrieb führen und somit Verletzungen des Insassen oder des Bedieners verursachen. Veränderungen am Produkt lassen außerdem die Garantieansprüche erlöschen.
- Stets die Bremse anziehen, wenn sich eine Person in das Produkt setzt und aus dem Produkt aufsteht, um Instabilität zu vermeiden.
- Das Produkt nicht mit mehr als der sicheren Arbeitslast von 226,8 kg belasten.
- Um ein Umkippen zu vermeiden, darf sich der Insasse nicht über die Außenkontur des Produkts hinauslehnen.
- Das Produkt nicht auf Rampen oder Schrägen mit einer Neigung von mehr als 5,7 Grad benutzen, um Instabilität zu vermeiden.
- Das Produkt weder anheben noch absenken, wenn sich eine Person darin befindet.
- Die Sauerstofffla sche stets ordnungsgemäß am Sauerstoffflasche nhalter befestigen, bevor das Produkt geschoben wird.
- Den Entriegelungshebel der Beinstütze nicht aktivieren, wenn ein Bein des Insassen auf der Beinstütze ruht.

VORSICHT

- Das Anziehen der Bremse dient nur zur Vermeidung unerwünschter Bewegungen.
- Nicht auf das Bremspedal treten, um das fahrende Produkt zu stoppen.
- Keine Kindersitze, Babyschalen oder andere Gegenstände auf die Sitzfläche des Produkts oder den Schoß des Insassen stellen.
- Beim Anheben oder Absenken der hochklappbaren Armlehne stets die Extremitäten des Insassen und des Bedieners von der hochklappbaren Armlehne fern halten, um Quetschgefahren zu vermeiden.
- Um Instabilität zu vermeiden, keine Gegenstände an die Schiebegriffe, den Krankenaktenhalter, den optionalen Halter für die Sauerstoffflasche oder die hochklappbaren Armlehnen hängen.
- Vor der Betätigung immer darauf achten, dass der Schwenkbereich der schwenkbaren Fußstützen frei ist, um ein Einklemmen zu verhindern.
- Um Instabilität zu vermeiden, nicht auf die hochklappbaren Armlehnen, Fußstütze, Beinstütze oder Rückenlehne setzen, stellen oder sich daran lehnen.
- Die hochklappbaren Armlehnen, den Krankenaktenhalter, den optionalen Halter für die Sauerstoffflasche oder den optionalen Infusionsständer nicht zum Schieben/Ziehen verwenden.
- Stets die Finger von der Entriegelungstaste für die Armlehne fern halten, bevor sie losgelassen wird, um Quetschgefahren zu vermeiden.
- Beim Verstellen der hochklappbaren Armlehne den Quetschpunkt zwischen hochklappbarer Armlehne, Rückenlehne und Sitzfläche vermeiden. Die hochklappbare Armlehne sollte in der unteren (vorderen) Stellung bleiben, wenn sich eine Person im Stuhl befindet, und sollte nur zum leichteren Hinsetzen bzw. Aufstehen hochgeklappt werden.
- Keine Gegenstände mit einem Gewicht von über 2,72 kg (6 Pfund) in den Krankenaktenhalter legen.
- Das Produkt nicht auf den Kippschutzrädern fahren.
- Keine Transportaktivitäten mit mehr als einem Insassen im Produkt durchführen, um Instabilität zu vermeiden.
- Während des Transports muss der Insasse immer die Füße auf die Fußstützen stellen.
- Das Produkt stets vorsichtig über Schwellen und niedrige Stufen fahren, um sicherzustellen, dass die Räder glatt abrollen und das Produkt stabil ist.

⚠ VORSICHT (FORTSETZUNG)

- Das Produkt nicht auf weichem oder nachgiebigem Untergrund wie z. B. Sand, Gras oder Kies betreiben, um Instabilität oder erschwertes Vorankommen zu vermeiden.
- Beim Heben des leeren Produktes über Barrieren stets sichere Hebetechniken sowie zwei Bediener einsetzen. Das Produkt darf nur an den Hauptrahmenrohren angehoben werden. Das Produkt nicht an den Armlehnen, Fußstützen, Zubehörteilen oder Sitzflächen anheben.
- Urinkatheterbeutel dürfen nur an den dafür vorgesehenen optionalen Haken gehängt werden.
- Stets auf die ordnungsgemäße Befestigung von Infusionsbeuteln an den Haken des optionalen Infusionsständers sowie von Urinkatheterbeuteln am optionalen Haken für Urinkatheterbeutel achten, bevor das Produkt geschoben wird.
- Keine Urinkatheterbeutel an den optionalen Haken für Urinkatheterbeutel hängen, die die sichere Arbeitslast von 4,53 kg (10 Pfund) überschreiten.
- Am optionalen Infusionsständer dürfen nur übliche Infusionsbeutel aufgehängt werden.
- Die sichere Arbeitslast des optionalen Infusionsständers beträgt 1,36 kg (3 Pfund) pro Haken, entsprechend einer sicheren Gesamtarbeitslast von 2,72 kg (6 Pfund).
- Die sichere Arbeitslast der Beinstütze beträgt 18,14 kg.
- Das Produkt nicht mit Dampf reinigen.
- Bevor das Produkt nach der Reinigung wieder in Betrieb genommen wird, muss überprüft werden, dass alle Etiketten intakt sind, das Brems- und das Lösepedal in beiden Stellungen ordnungsgemäß einrasten und alle Komponenten ordnungsgemäß geschmiert sind.
- Immer darauf achten, alle Produkte nach der Reinigung mit sauberem Wasser abzuwischen und gründlich zu trocknen. Manche Reinigungsmittel sind ätzend und können das Produkt bei unsachgemäßer Anwendung beschädigen. Wenn das Produkt nicht ordnungsgemäß abgewischt und getrocknet wird, können ätzende Rückstände auf der Oberfläche des Produkts verbleiben, die eine vorzeitige Korrosion an wichtigen Komponenten verursachen können. Wenn diese Reinigungsanweisungen nicht befolgt werden, kann es zum Verlust von Garantieansprüchen kommen.

Quetschpunkte

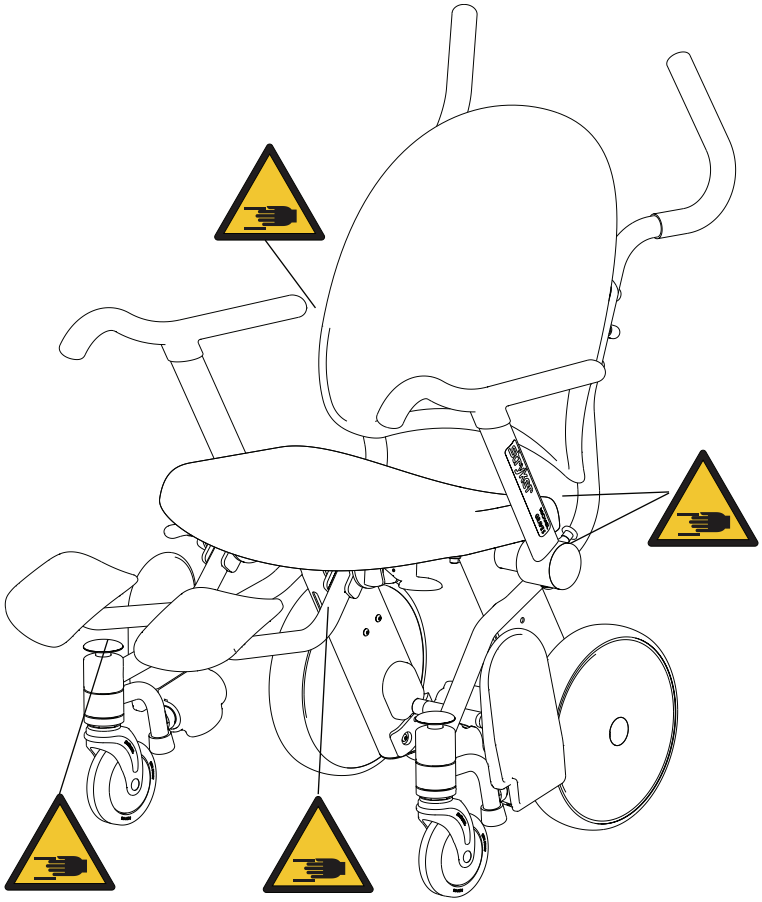

Abbildung 3-4: Quetschpunkte

Bevor das Produkt in Betrieb genommen wird, muss überprüft werden, dass die folgenden Komponenten ordnungsgemäß funktionieren:

1. Das Produkt einer Sichtprüfung auf Anzeichen für Transportschäden unterziehen.
2. Das Bremspedal niederdrücken und den Stuhl schieben, um sich zu vergewissern, dass die Hinterräder blockiert sind.
3. Die hochklappbaren Armlehnen anheben und absenken, um sich zu vergewissern, dass sie sich ungehindert bewegen lassen und in der vorderen Stellung fest einrasten.
4. Sich vergewissern, dass die hochklappbaren Fußstützen sich automatisch anheben, wenn der Fuß von der Fußstütze genommen wird, und herunterklappen, wenn der Fußstützenhebel hochgedrückt wird.
5. Die gelbe Freigabetaste für die schwenkbare Fußstütze drücken und sich vergewissern, dass die Fußstützen sich in die Lagerstellung drehen (Modell 1460).
6. Die schwenkbare Fußstütze wieder in die Gebrauchsstellung bringen und sich vergewissern, dass die Fußstütze einrastet (Modell 1460).
7. Sich vergewissern, dass optionale Zubehörteile (sofern vorhanden) wie in der Bedienungsanleitung beschrieben installiert sind und funktionieren.

Anziehen bzw. Lösen der Bremse

WARNUNG

Stets die Bremse anziehen, wenn sich eine Person in das Produkt setzt und aus dem Produkt aufsteht, um Instabilität zu vermeiden.

VORSICHT

- Das Anziehen der Bremse dient nur zur Vermeidung unerwünschter Bewegungen.
- Nicht auf das Bremspedal treten, um das fahrende Produkt zu stoppen.

Das Bremspedal und das Lösepedal befinden sich an der Rückseite des Stuhls zwischen den Hinterrädern (Abbildung 3-5 auf Seite 3-14). Bei angezogener Bremse werden die Hinterräder blockiert. Die vorderen Schwenkrollen bleiben hingegen beweglich.

Zum Anziehen der Bremse das Bremspedal (A) niederdrücken.

Zum Lösen der Bremse das Lösepedal (B) niederdrücken.

Hinweis: Die einrastende Bremsvorrichtung an den Hinterrädern verhindert nur die Drehung der Hinterräder. Die Bremsvorrichtung verhindert nicht, dass der Stuhl auf dem Fußboden verrutscht.

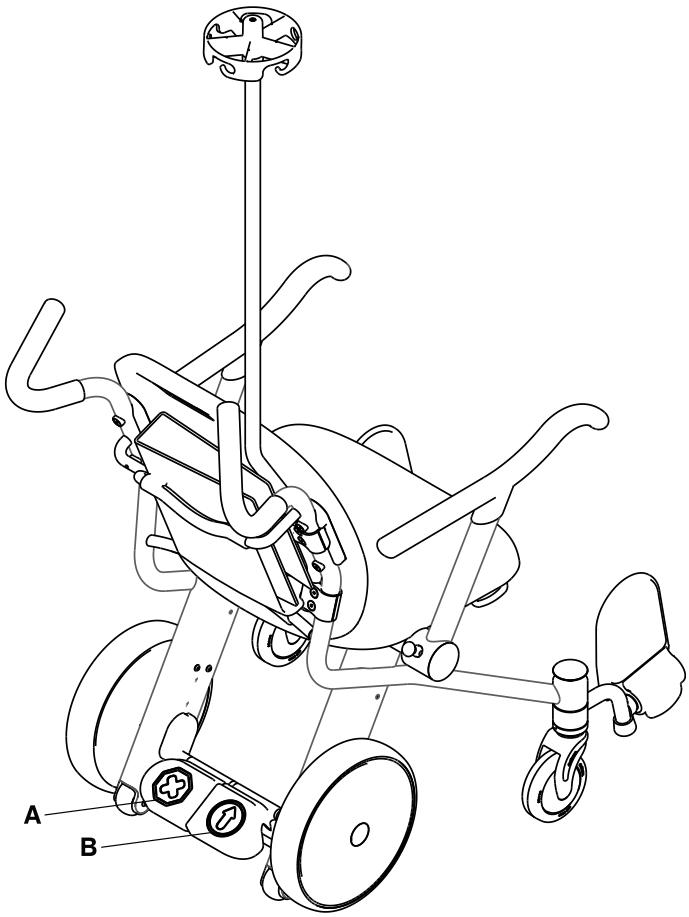

Abbildung 3-5: Bremspedal und Lösepedal

Transfer eines Insassen

WARNUNG

- Stets die Bremse anziehen, wenn sich eine Person in das Produkt setzt und aus dem Produkt aufsteht, um Instabilität zu vermeiden.
- Das Produkt nicht mit mehr als der sicheren Arbeitslast von 226,8 kg belasten.
- Um ein Umkippen zu vermeiden, darf sich der Insasse nicht über die Außenkontur des Produkts hinauslehnen.

VORSICHT

- Stets die Bremse anziehen, um unerwünschte Bewegungen zu vermeiden.
- Keine Kindersitze, Babyschalen oder andere Gegenstände auf die Sitzfläche des Produkts oder den Schoß des Insassen stellen.
- Beim Anheben oder Absenken der hochklappbaren Armlehne stets die Extremitäten des Insassen und des Bedieners von der hochklappbaren Armlehne fern halten, um Quetschgefahren zu vermeiden.
- Um Instabilität zu vermeiden, keine Gegenstände an die Schiebegriffe, den Krankenaktenhalter, den optionalen Halter für die Sauerstoffflasche oder die hochklappbaren Armlehnen hängen.
- Vor der Betätigung immer darauf achten, dass der Schwenkbereich der schwenkbaren Fußstützen frei ist, um ein Einklemmen zu verhindern.
- Um Instabilität zu vermeiden, nicht auf die hochklappbaren Armlehnen, Fußstütze, Beinstütze oder Rückenlehne setzen, stellen oder sich daran lehnen.
- Die hochklappbaren Armlehnen, den Krankenaktenhalter, den optionalen Halter für die Sauerstofffla sche oder den optionalen Infusionsständer nicht zum Schieben/Ziehen verwenden.

Der **Prime TC** darf nur für Einzelinsassen verwendet werden, die dazu in der Lage sind, sich selbständig und ohne Hilfe sowie gemäß den Personentransportrichtlinien der jeweiligen Einrichtung in aufrecht sitzender Position zu halten.

So wird ein Insasse transferiert:

Hinweis: Die Fußstütze befindet sich in der **Lagerstellung**, wenn sich kein Insasse im **Prime TC** befindet (siehe Hochklappbare Fußstütze in Lagerstellung bringen auf Seite 3-19).

1. Den Stuhl in der Nähe der Person abstellen.
2. Das Bremspedal niederdrücken, um die Bremse anzuziehen. Das Produkt schieben, um sich zu vergewissern, dass die Bremse funktioniert.
3. Der Person in den **Prime TC** helfen. Dafür sorgen, dass der Insasse aufrecht sitzt und sich an die Rückenlehne anlehnt.
4. Mit dem eigenen Fuß die hochklappbare Fußstütze in die Transportstellung absenken, indem der Fußstützenhebel (A) nach oben gezogen wird (Abbildung 3-6 auf Seite 3-16).
5. Die Füße des Insassen ganz auf die Fußstützen stellen.
6. Die hochklappbaren Armlehnen in die **untere** Stellung bringen und darauf achten, dass die Arme des Insassen ganz auf den Armlehnen ruhen.

Transfer eines Insassen (Fortsetzung)

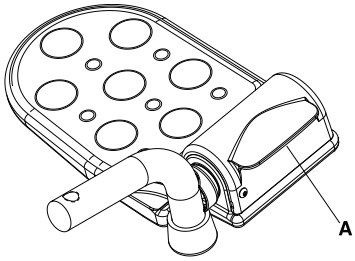

Abbildung 3-6: Hebel der hochklappbaren Fußstütze

Dem Insassen aus dem Produkt helfen

WARNUNG

- Stets die Bremse anziehen, wenn sich eine Person in das Produkt setzt und aus dem Produkt aufsteht, um Instabilität zu vermeiden.
- Um ein Umkippen zu vermeiden, darf sich der Insasse nicht über die Außenkontur des Produkts hinauslehnen.

VORSICHT

- Stets die Bremse anziehen, um unerwünschte Bewegungen zu vermeiden.
- Vor der Betätigung immer darauf achten, dass der Schwenkbereich der schwenkbaren Fußstützen frei ist, um ein Einklemmen zu verhindern.
- Beim Anheben oder Absenken der hochklappbaren Armlehne stets die Extremitäten des Insassen und des Bedieners von der hochklappbaren Armlehne fern halten, um Quetschgefahren zu vermeiden.
- Stets die Finger von der Entriegelungstaste für die Armlehne fern halten, bevor sie losgelassen wird, um Quetschgefahren zu vermeiden.
- Um Instabilität zu vermeiden, nicht auf die hochklappbaren Armlehnen, Fußstütze, Beinstütze oder Rückenlehne setzen, stellen oder sich daran lehnen.

Um dem Insassen aus dem Produkt zu helfen, wie folgt vorgehen:

1. Das Bremspedal niederdrücken, um die Bremse anzuziehen. Das Produkt schieben, um sich zu vergewissern, dass die Bremse funktioniert.
2. Dafür sorgen, dass die Füße des Insassen die hochklappbaren Fußstützen nicht behindern und dass die hochklappbaren Fußstützen in die Lagerstellung geklappt sind.
3. Dem Insassen gemäß den an der jeweiligen Einrichtung geltenden Vorschriften aus dem Produkt helfen.

Positionieren der hochklappbaren Fußstütze

VORSICHT

- Das Anziehen der Bremse dient nur zur Vermeidung unerwünschter Bewegungen.
- Während des Transports muss der Insasse immer die Füße auf die Fußstützen stellen.

So wird die hochklappbare Fußstütze in die Gebrauchsstellung gebracht (Abbildung 3-7 auf Seite 3-18):

Deutsch DE

1. Das Bremspedal niederdrücken, um die Bremse anzuziehen. Das Produkt schieben, um sich zu vergewissern, dass die Bremse funktioniert.
2. Dafür sorgen, dass die Füße des Insassen die hochklappbaren Fußstützen nicht behindern (A).
3. Mit dem eigenen Fuß die hochklappbare Fußstütze absenken, indem der Fußstützenhebel (B) nach oben gezogen wird.
4. Die Füße des Insassen ganz auf die hochklappbaren Fußstützen stellen (C).

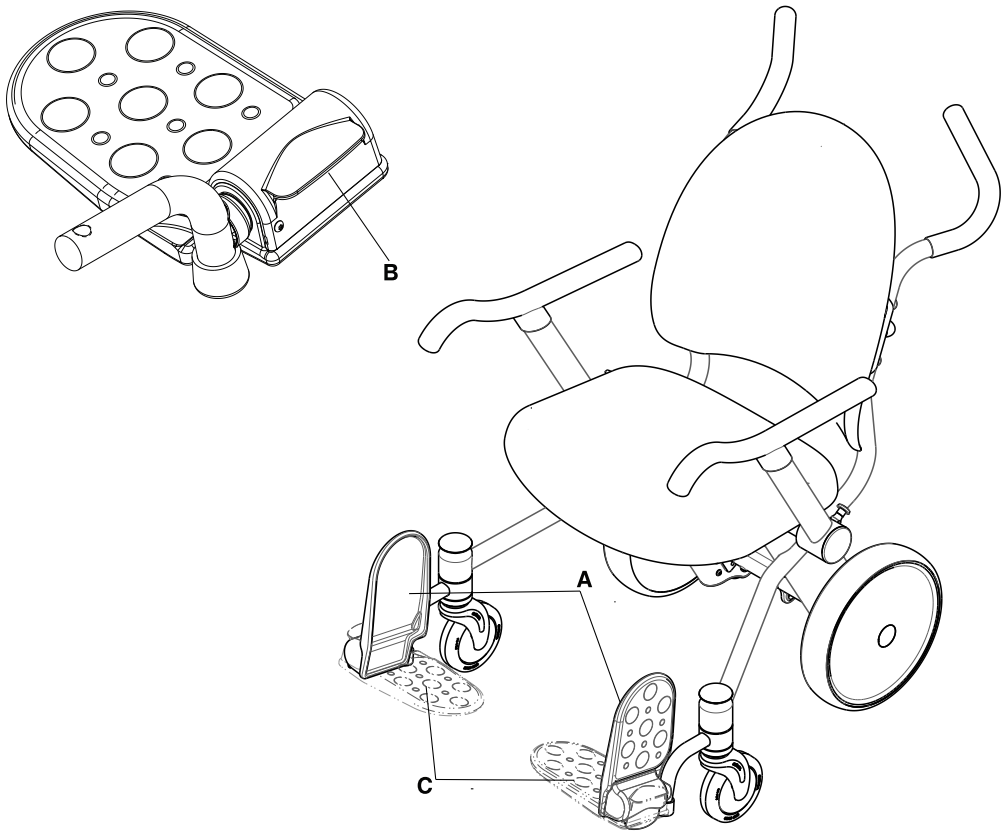

Abbildung 3-7: Transportstellu ng der hochklappbaren Fußstütze

Hochklappbare Fußstütze in Lagerstellung bringen

VORSICHT

- Das Anziehen der Bremse dient nur zur Vermeidung unerwünschter Bewegungen.
- Während des Transports muss der Insasse immer die Füße auf die Fußstützen stellen.

So wird die hochklappbare Fußstütze in die Lagerstellung gebracht:

1. Dafür sorgen, dass die Füße des Insassen die hochklappbaren Fußstützen nicht behindern.
2. Sich vergewissern, dass die hochklappbaren Fußstützen sich in die Lagerstellung (A) anheben (Abbildung 3-8 auf Seite 3-19).

Abbildung 3-8: Hochklappbare Fußstützen in Lagerstellung

Positionieren der schwenkbaren Fußstütze (Modell 1460)

VORSICHT

- Das Anziehen der Bremse dient nur zur Vermeidung unerwünschter Bewegungen.
- Vor der Betätigung immer darauf achten, dass der Schwenkbereich der schwenkbaren Fußstützen frei ist, um ein Einklemmen zu verhindern.

Deutsch
DE

So wird die schwenkbare Fußstütze in die Gebrauchsstellung gebracht (Abbildung 3-9 auf Seite 3-20):

1. Das Bremspedal niederdrücken, um die Bremse anzuziehen. Das Produkt schieben, um sich zu vergewissern, dass die Bremse funktioniert.
2. Dafür sorgen, dass die Füße des Insassen die schwenkbare Fußstütze nicht behindern.
3. Die schwenkbaren Fußstützen einzeln in die Gebrauchsstellung schwenken und darauf achten, dass sie einrasten.
4. Dafür sorgen, dass die Füße des Insassen die hochklappbaren Fußstützen nicht behindern (A).
5. Mit dem eigenen Fuß die hochklappbare Fußstütze in die Transportstellung absenken, indem der Fußstützenhebel (C) nach oben gezogen wird.
6. Die Füße des Insassen ganz auf die hochklappbaren Fußstützen stellen (A).

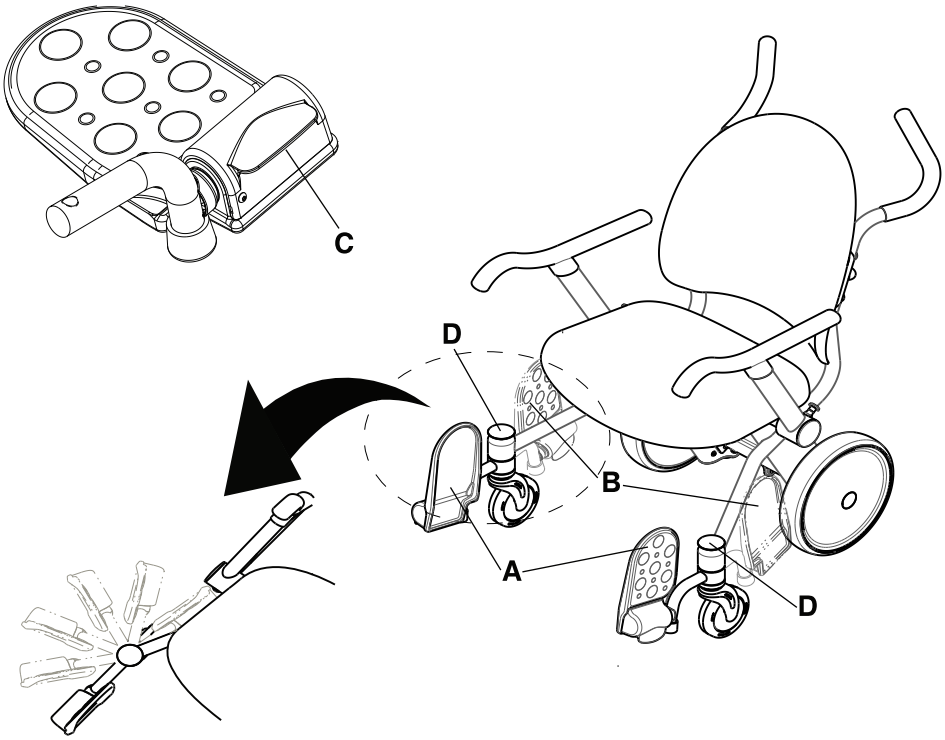

Abbildung 3-9: Gebrauchsstellung der schwenkbaren Fußstütze

Schwenkbare Fußstütze in Lagerstellung bringen (Modell 1460)

⚠ VORSICHT

- Das Anziehen der Bremse dient nur zur Vermeidung unerwünschter Bewegungen.
- Vor der Betätigung immer darauf achten, dass der Schwenkbereich der schwenkbaren Fußstützen frei ist, um ein Einklemmen zu verhindern.

So wird die schwenkbare Fußstütze in die Lagerstellung gebracht (Abbildung 3-10 auf Seite 3-21):

1. Dafür sorgen, dass die Füße des Insassen die hochklappbaren Fußstützen nicht behindern.
2. Sich vergewissern, dass die hochklappbaren Fußstützen sich in die Lagerstellung (A) anheben.
3. Darauf achten, dass der Schwenkbereich der schwenkbaren Fußstützen frei ist.
4. Mit dem eigenen Fuß die gelbe Freigabetaste für die schwenkbare Fußstütze (D) oben auf der schwenkbaren Fußstütze drücken und die schwenkbaren Fußstützen in die Lagerstellung (B) bringen.

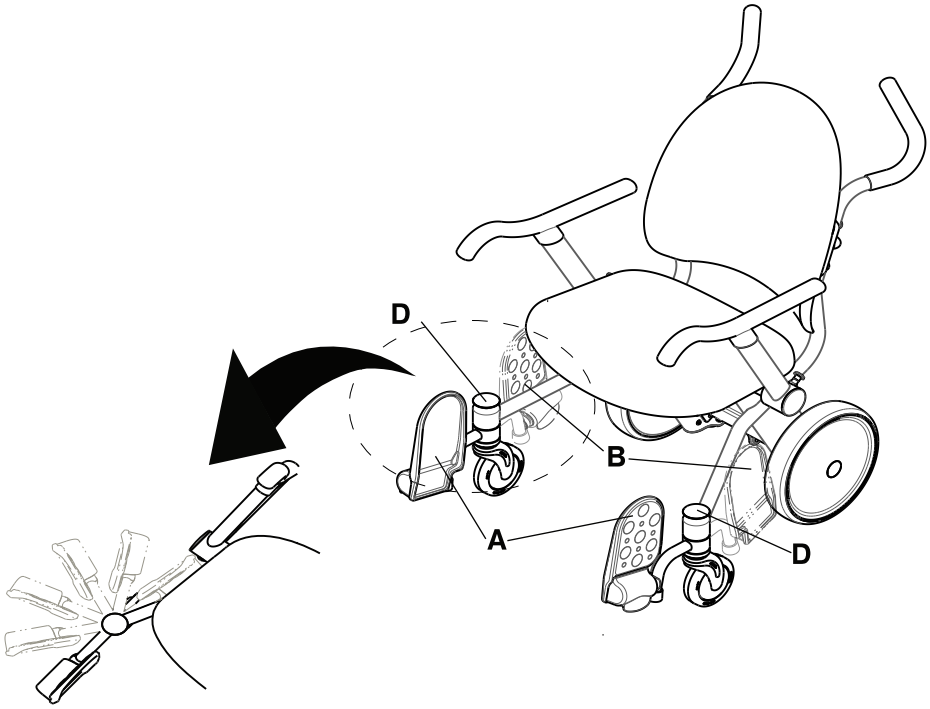

Abbildung 3-10: Lagerstellung der schwenkbaren Fußstütze

Anheben und Absenken der hochklappbaren Armlehnen

VORSICHT

- Beim Anheben oder Absenken der hochklappbaren Armlehne stets die Extremitäten des Insassen und des Bedieners von der hochklappbaren Armlehne fern halten, um Quetschgefahren zu vermeiden.
- Stets die Finger von der Entriegelungstaste für die Armlehne fern halten, bevor sie losgelassen wird, um Quetschgefahren zu vermeiden.
- Beim Verstellen der hochklappbaren Armlehne den Quetschpunkt zwischen hochklappbarer Armlehne, Rückenlehne und Sitzfläche vermeiden. Die hochklappbare Armlehne sollte in der unteren (vorderen) Stellung bleiben, wenn sich eine Person im Stuhl befindet, und sollte nur zum leichteren Hinsetzen bzw. Aufstehen hochgeklappt werden.
- Um Instabilität zu vermeiden, nicht auf die hochklappbaren Armlehnen, Fußstütze, Beinstütze oder Rückenlehne setzen, stellen oder sich daran lehnen.
- Um Instabilität zu vermeiden, keine Gegenstände an die Schiebegriffe, den Krankenaktenhalter, den optionalen Halter für die Sauerstoffflasche oder die hochklappbaren Armlehnen hängen.
- Die hochklappbaren Armlehnen, den Krankenaktenhalter, den optionalen Halter für die Sauerstoffflasche oder den optionalen Infusionsständer nicht zum Schieben/Ziehen verwenden.

Beim Anheben bzw. Absenken der Armlehnen beide Hände verwenden. Mit einer Hand die Entriegelungstaste für die Armlehne betätigen und mit der anderen die hochklappbare Armlehne verstellen.

So werden die hochklappbaren Armlehnen angehoben (nach hinten geklappt): Die gelbe Entriegelungstaste für die Armlehne (A) nach außen ziehen und die hochklappbare Armlehne bis zum Anschlag anheben (Abbildung 3-11 auf Seite 3-22).

So werden die hochklappbaren Armlehnen abgesenkt (nach vorne geklappt): Dafür sorgen, dass der Insasse die hochklappbare Armlehne nicht behindert. Die hochklappbare Armlehne in die vordere Position absenken, bis sie sicher einrastet (Abbildung 3-11 auf Seite 3-22).

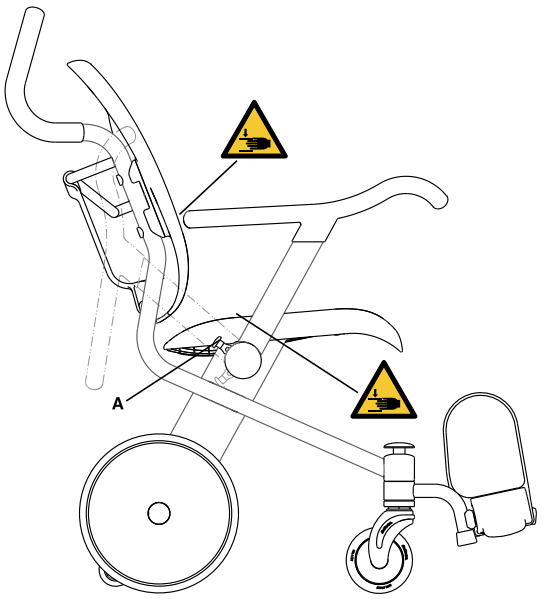

Abbildung 3-11: Quetschpunkte beim Anheben und Absenken der Armlehnen

Aufbewahrung von Unterlagen im Krankenaktenhalter

VORSICHT

- Um Instabilität zu vermeiden, keine Gegenstände an die Schiebegriffe, den Krankenaktenhalter, den optionalen Halter für die Sauerstoffflasche oder die hochklappbaren Armlehnen hängen.
- Keine Gegenstände mit einem Gewicht von über 2,72 kg (6 Pfund) in den Krankenaktenhalter legen.
- Die hochklappbaren Armlehnen, den Krankenaktenhalter, den optionalen Halter für die Sauerstofffla sche oder den optionalen Infusionsständer nicht zum Schieben/Ziehen verwenden.

Im Krankenaktenhalter können Unterlagen des Insassen aufbewahrt und transportiert werden (A) (Abbildung 3-12 auf Seite 3-23). Der Krankenaktenhalter bietet Platz für einen 8 cm dicken Aktenordner.

Hinweis: Zur leichteren Reinigung ist der Krankenaktenhalter seitlich offen. Keine losen Blätter in den Krankenaktenhalter legen.

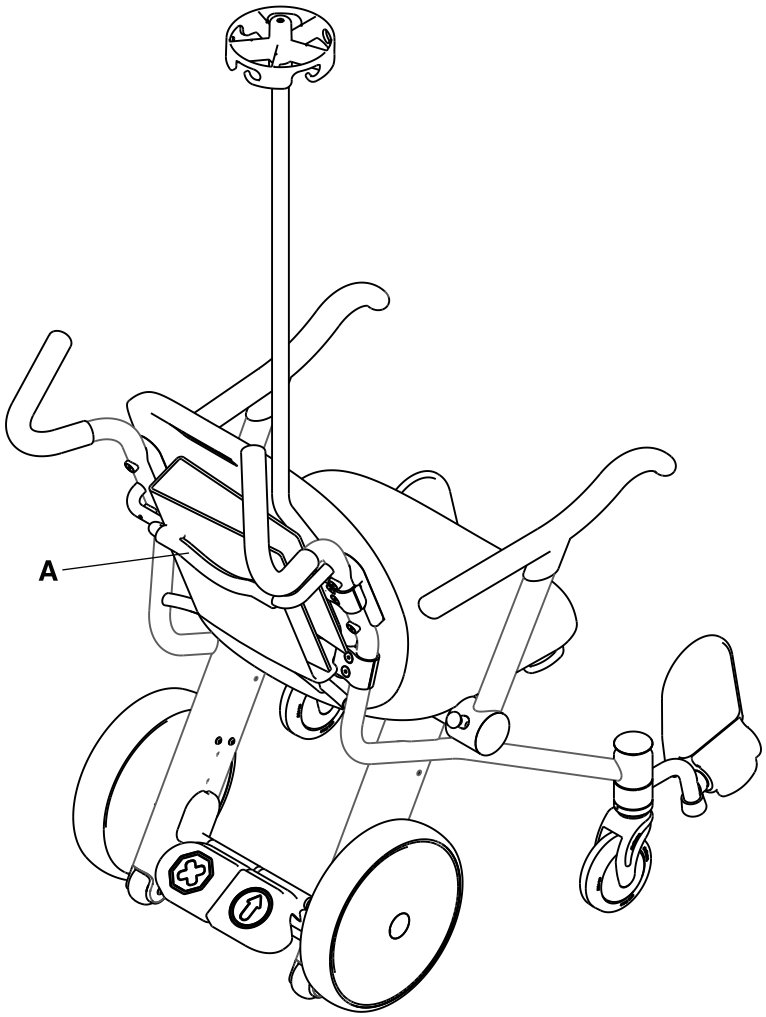

Abbildung 3-12: Aufbewahrung von Unterlagen im Krankenaktenhalter

Transport eines Insassen

WARNUNG

- Das Produkt nicht auf Rampen oder Schrägen mit einer Neigung von mehr als 5,7 Grad benutzen, um Instabilität zu vermeiden.
- Das Produkt nicht mit mehr als der sicheren Arbeitslast von 226,8 kg (500 Pfund) belasten.
- Um ein Umkippen zu vermeiden, darf sich der Insasse nicht über die Außenkontur des Stuhls hinauslehnen.
- Das Produkt weder anheben noch absenken, wenn sich eine Person darin befindet.

VORSICHT

- Das Anziehen der Bremse dient nur zur Vermeidung unerwünschter Bewegungen.
- Nicht auf das Bremspedal treten, um das fahrende Produkt zu stoppen.
- Das Produkt nicht auf den Kippschutzrädern fahren.
- Keine Transportaktivitäten mit mehr als einem Insassen im Produkt durchführen, um Instabilität zu vermeiden.
- Keine Kindersitze, Babyschalen oder andere Gegenstände auf die Sitzfläche des Produkts oder den Schoß des Insassen stellen.
- Während des Transports muss der Insasse immer die Füße auf die Fußstützen stellen.
- Das Produkt stets vorsichtig über Schwellen und niedrige Stufen fahren, um sicherzustellen, dass die Räder glatt abrollen und das Produkt stabil ist.
- Beim Anheben oder Absenken der hochklappbaren Armlehne stets die Extremitäten des Insassen und des Bedieners von der hochklappbaren Armlehne fern halten, um Quetschgefahren zu vermeiden.
- Das Produkt nicht auf weichem oder nachgiebigem Untergrund wie z. B. Sand, Gras oder Kies betreiben, um Instabilität oder erschwertes Vorankommen zu vermeiden.
- Um Instabilität zu vermeiden, keine Gegenstände an die Schiebegriffe, den Krankenaktenhalter, den optionalen Halter für die Sauerstoffflasche oder die hochklappbaren Armlehnen hängen.
- Beim Heben des leeren Produktes über Barrieren stets sichere Hebetechniken sowie zwei Bediener einsetzen. Das Produkt darf nur an den Hauptrahmenrohren angehoben werden. Das Produkt nicht an den Armlehnen, Fußstützen, Zubehörteilen oder Sitzflächen anheben.
- Die hochklappbaren Armlehnen, den Krankenaktenhalter, den optionalen Halter für die Sauerstoffflasche oder den optionalen Infusionsständer nicht zum Schieben/Ziehen verwenden.

Der **Prime TC** darf nur für Einzelinsassen verwendet werden, die dazu in der Lage sind, sich selbständig und ohne Hilfe sowie gemäß den Personentransportrichtlinien der jeweiligen Einrichtung in aufrecht sitzender Position zu halten.

Hinweis: Wenn das Produkt mit schwerer Beladung bedient wird, können Startbewegung und Beweglichkeit erschwert sein.

So wird ein Insasse transportiert:

1. Hinter dem Stuhl stehen.
2. Die Schiebegriffe mit beiden Händen ergreifen.
3. Das Lösepedal betätigen.

Befestigung einer Sauerstoffflasche im optionalen Sauerstoffflaschenhalter

WARNUNG

Die Sauerstofffla sche stets ordnungsgemäß am Sauerstofffla schenhalter befestigen, bevor das Produkt geschoben wird.

VORSICHT

- Die hochklappbaren Armlehnen, den Krankenaktenhalter, den optionalen Halter für die Sauerstofffla sche oder den optionalen Infusionsständer nicht zum Schieben/Ziehen verwenden.
- Um Instabilität zu vermeiden, keine Gegenstände an die Schiebegriffe, den Krankenaktenhalter, den optionalen Halter für die Sauerstoffflasche oder die hochklappbaren Armlehnen hängen.
- Der optionale Sauerstofffla schenhalter ist ausschließlich für Sauerstofffla schen der Typklasse E bestimmt.

So wird eine Sauerstoffflasche befestigt (Abbildung 3-13 auf Seite 3-25):

1. Sicherstellen, dass das Unterteil des optionalen Sauerstofffla schenhalters (B) leer ist.
2. Den gelben Arm (A) am Oberteil des optionalen Sauerstofffla schenhalters anheben.
3. Die Sauerstoffflasche in das Unterteil des optionalen Sauerstoffflasche nhalters (B) stellen. Sicherstellen, dass die Sauerstofffla sche vollständig im optionalen Sauerstofffla schenhalter steckt.
4. Den gelben Arm (A) am Oberteil des optionalen Sauerstofffla schenhalters (C) absenken, um die Sauerstofffla sche zu sichern.
5. Sich vergewissern, dass der obere Riegel ordnungsgemäß geschlossen ist, bevor der Stuhl geschoben wird.

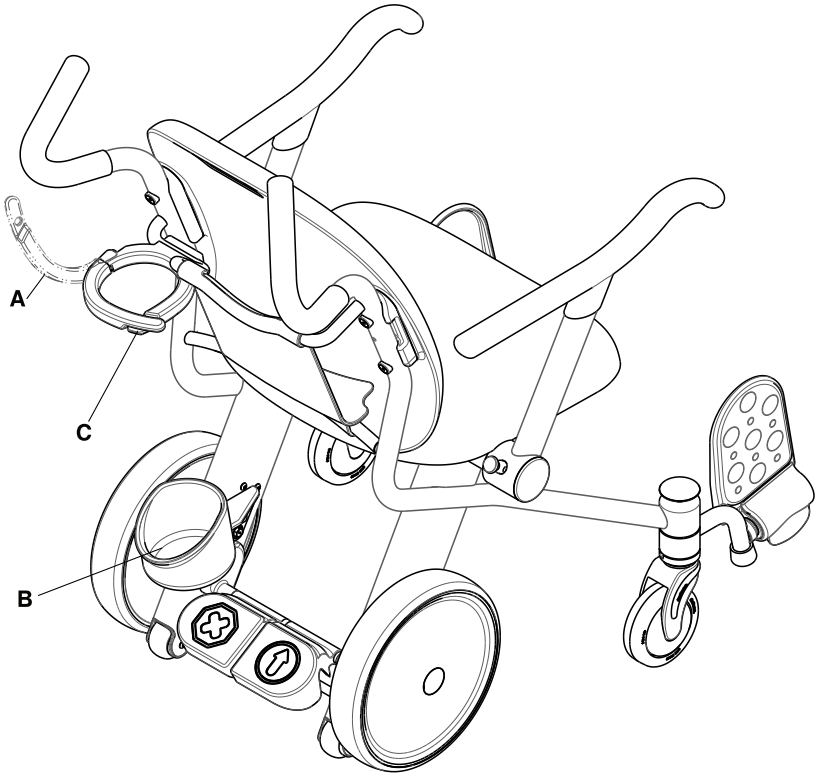

Abbildung 3-13: Positionen für das Oberteil des optionalen Sauerstoffflaschenhalters

Zubehör

Diese Zubehörteile sind möglicherweise für die Verwendung mit Ihrem Produkt verfügbar. Bestätigen Sie die Verfügbarkeit für Ihre Konfiguration oder Region. Wenden Sie sich an den Stryker-Kundendienst unter der Nummer +1-800-327-0770.

Name	Nummer
Befestigung eines Urinkatheterbeutels am entsprechenden optionalen Haken auf Seite 3-27	1460-001-150
Befestigung eines Infusionsbeutels am optionalen Infusionsständer auf Seite 3-28	1460-035-000
Anlegen des Beckengurts auf Seite 3-29	1460-013-100
Positionieren der Beinstütze auf Seite 3-31	1460-166-030
Gepolsterter Sitz	1460-013-050

Deutsch
DE

Befestigung eines Urinkatheterbeutels am entsprechenden optionalen Haken

VORSICHT

- Urinkatheterbeutel dürfen nur an den dafür vorgesehenen optionalen Haken gehängt werden.
- Stets auf die ordnungsgemäße Befestigung von Infusionsbeuteln an den Haken des optionalen Infusionsständers sowie von Urinkatheterbeuteln am optionalen Haken für Urinkatheterbeutel achten, bevor das Produkt geschoben wird.
- Keine Urinkatheterbeutel an den optionalen Haken für Urinkatheterbeutel hängen, die die sichere Arbeitslast von 4,53 kg (10 Pfund) überschreiten.

So wird ein Urinkatheterbeutel an den optionalen Haken für Urinkatheterbeutel gehängt: Den Haken am Urinkatheterbeutel über den optionalen Haken für Urinkatheterbeutel (A) hängen (Abbildung 3-14 auf Seite 3-27). Sicherstellen, dass der Urinkatheterbeutel sicher befestigt ist.

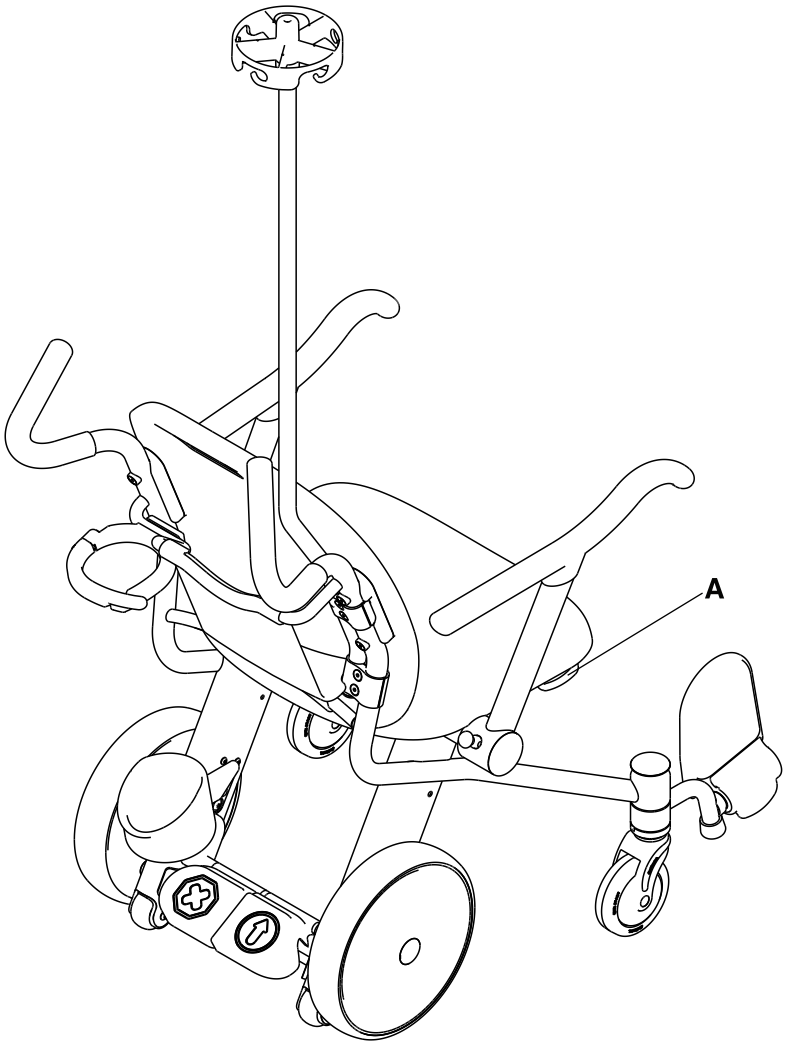

Abbildung 3-14: Lage des Hakens für Urinkatheterbeutel

Befestigung eines Infusionsbeutels am optionalen Infusionsständer

VORSICHT

- Am optionalen Infusionsständer dürfen nur übliche Infusionsbeutel aufgehängt werden.
- Die sichere Arbeitslast des optionalen Infusionsständers beträgt 1,36 kg (3 Pfund) pro Haken, entsprechend einer sicheren Gesamtarbeitslast von 2,72 kg (6 Pfund).
- Stets auf die ordnungsgemäße Befestigung von Infusionsbeuteln an den Haken des optionalen Infusionsständers sowie von Urinkatheterbeuteln am optionalen Haken für Urinkatheterbeutel achten, bevor das Produkt geschoben wird.
- Die hochklappbaren Armlehnen, den Krankenaktenhalter, den optionalen Halter für die Sauerstoffflasche oder den optionalen Infusionsständer nicht zum Schieben/Ziehen verwenden.

So werden Infusionsbeutel am optionalen Infusionsständer befestigt:

1. Am optionalen Infusionsständer (A) ziehen, um sich davon zu überzeugen, dass er sicher befestigt ist (Abbildung 3-15 auf Seite 3-28).
2. Die Infusionsbeutel an die Haken hängen und sich vergewissern, dass sie sicher befestigt sind.

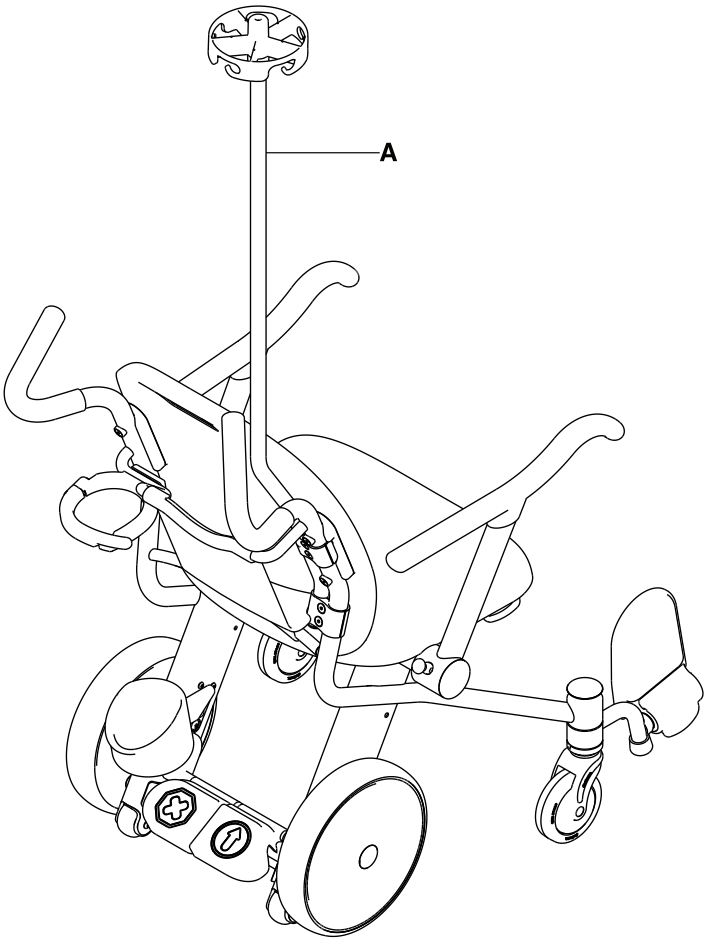

Abbildung 3-15: Infusionsständer

Anlegen des Beckengurts

Die Riemen des Beckengurts öffnen und an beide Seiten des Stuhls platzieren, während der Insasse auf den Stuhl gesetzt wird. Die Riemen des Beckengurts verlängern, um den Insassen herum festschnallen und auf die gewünschte Länge verkürzen.

1. **Öffnen des Beckengurts (Abbildung 3-16 auf Seite 3-29):**
   a. Die Laschen (A) an der Schnallensteckzunge greifen und zusammendrücken.
   b. Zum Trennen am Schnallenschloss (B) und an der Schnallensteckzunge (C) ziehen.
2. **Schließen des Beckengurts (Abbildung 3-17 auf Seite 3-30):**
   a. Die Schnallensteckzunge (C) in das Schnallenschloss (B) drücken, bis sie einrastet.
3. **Verlängern des Beckengurts:**
   a. Die Schnallensteckzunge (C) mit einer Hand greifen (Abbildung 3-16 auf Seite 3-29).
   b. Mit der anderen Hand den Riemen greifen (D) (Abbildung 3-17 auf Seite 3-30).
   c. Den Riemen durch die Schnallensteckzunge (C) ziehen, bis die gewünschte Länge erreicht ist.
4. **Verkürzen des Beckengurts:**
   a. Das Schnallenschloss (B) mit einer Hand greifen (Abbildung 3-16 auf Seite 3-29).
   b. Mit der anderen Hand das gesäumte Ende des Riemens (E) greifen (Abbildung 3-17 auf Seite 3-30).
   c. Den Riemen durch die Schnallensteckzunge (C) ziehen, bis die gewünschte Länge erreicht ist.
5. Sicherstellen, dass die Schnallensteckzunge (C) sicher eingerastet ist. Überschüssiger Riemen darf nicht lose herunterhängen oder sich in den Rädern verwickeln.
6. Den Beckengurt mindestens einmal monatlich inspizieren (bei häufigerem Gebrauch öfter). Auf Verbiegungen oder Schäden an Schloss oder Schnallensteckzunge oder auf gerissene oder ausgefranste Riemen prüfen. Einen abgenutzten oder nicht mehr funktionsfähigen Beckengurtriemen umgehend ersetzen.

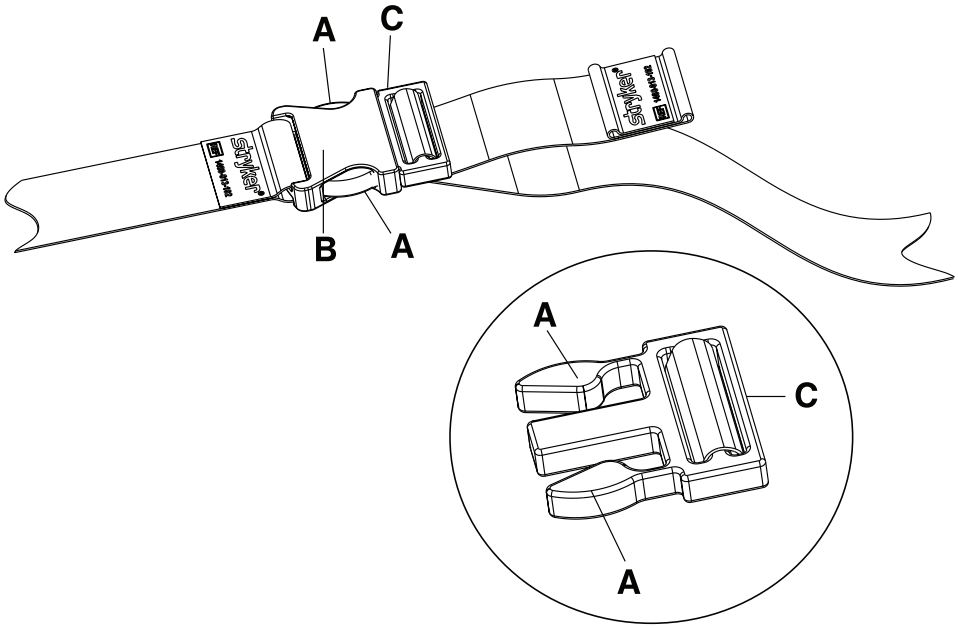

Abbildung 3-16: Beckengurt öffnen

Deutsch
DE

Anlegen des Beckengurts (Fortsetzung)

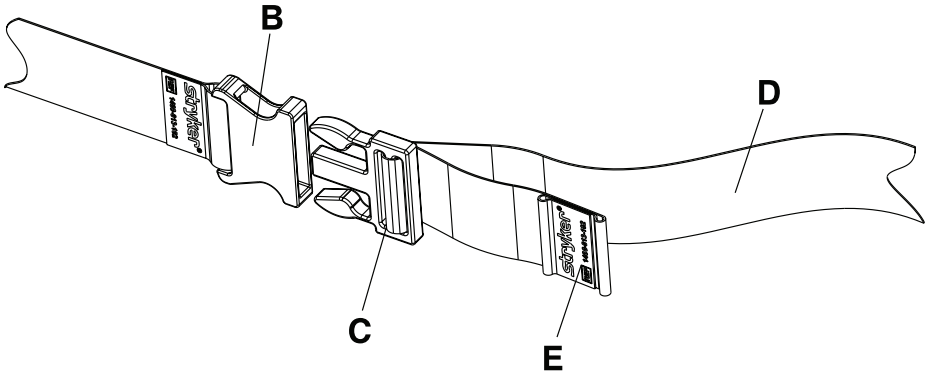

Abbildung 3-17: Beckengurt schließen

Positionieren der Beinstütze

WARNUNG

Den Entriegelungshebel der Beinstütze nicht aktivieren, wenn ein Bein des Insassen auf der Beinstütze ruht.

VORSICHT

- Stets die Bremse anziehen, um unerwünschte Bewegungen zu vermeiden.
- Um Instabilität zu vermeiden, nicht auf die hochklappbaren Armlehnen, Fußstütze, Beinstütze oder Rückenlehne setzen, stellen oder sich daran lehnen.
- Die sichere Arbeitslast der Beinstütze beträgt 18,14 kg.

Positionieren der Beinstütze für den Gebrauch (Abbildung 3-18 auf Seite 3-32):

1. Das Bremspedal niederdrücken, um die Bremse anzuziehen. Das Produkt schieben, um sich zu vergewissern, dass die Bremse funktioniert.
2. Sicherstellen, dass die Beine des Insassen von der Beinstütze fern gehalten werden.
3. Den gelben Entriegelungshebel (A) unter dem Sitz an der entsprechenden Seite hochziehen.
4. Die Beinstütze (B) hochziehen, bis sie klickt und in die Gebrauchsstellung einrastet. Die Beinstütze nach unten drücken, um sicherzustellen, dass sie fest sitzt.
5. Das Bein des Insassen auf die Beinstütze (B) positionieren.

Positionieren der Beinstütze (Fortsetzung)

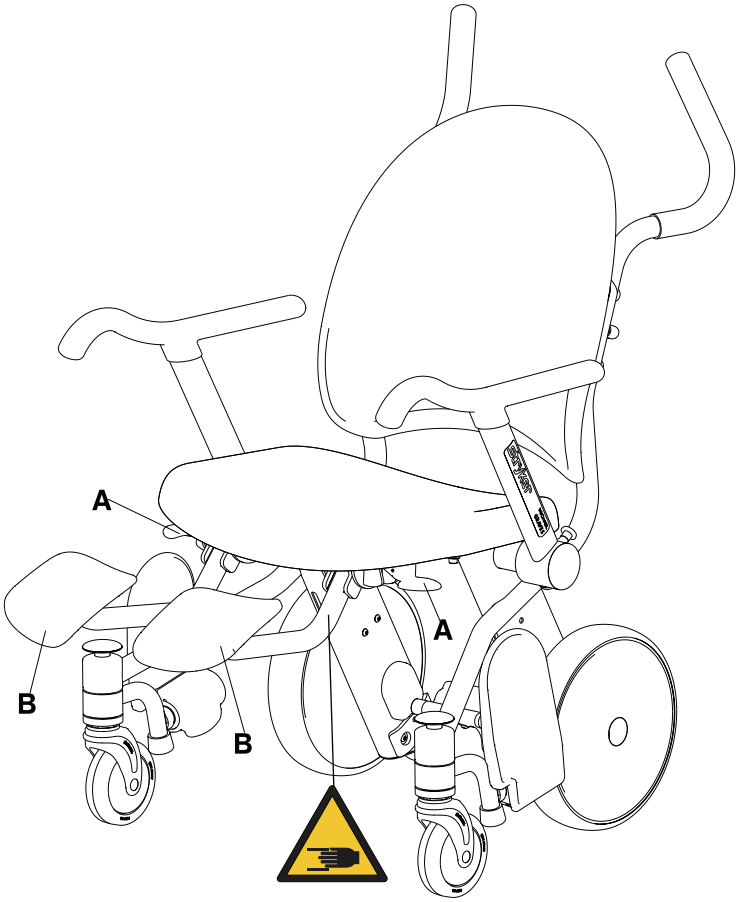

Abbildung 3-18: Gebrauchsstellung der Beinstütze

Beinstütze in Lagerstellung bringen

WARNUNG

Den Entriegelungshebel der Beinstütze nicht aktivieren, wenn ein Bein des Insassen auf der Beinstütze ruht.

VORSICHT

- Stets die Bremse anziehen, um unerwünschte Bewegungen zu vermeiden.
- Um Instabilität zu vermeiden, nicht auf die hochklappbaren Armlehnen, Fußstütze, Beinstütze oder Rückenlehne setzen, stellen oder sich daran lehnen.
- Die sichere Arbeitslast der optionalen Beinstütze beträgt 18,14 kg.

Beinstütze in Lagerstellung bringen (Abbildung 3-19 auf Seite 3-33):

1. Sicherstellen, dass die Beine des Insassen von der Beinstütze fern gehalten werden.
2. Den gelben Entriegelungshebel (A) unter dem Sitz an der entsprechenden Seite hochziehen.
3. Die Beinstütze (B) in Richtung Rückenlehne des Stuhls drücken, bis sie einrastet. Die Beinstütze (B) in Richtung Rückenlehne des Stuhls drücken, um sicherzustellen, dass sie gut eingerastet ist.

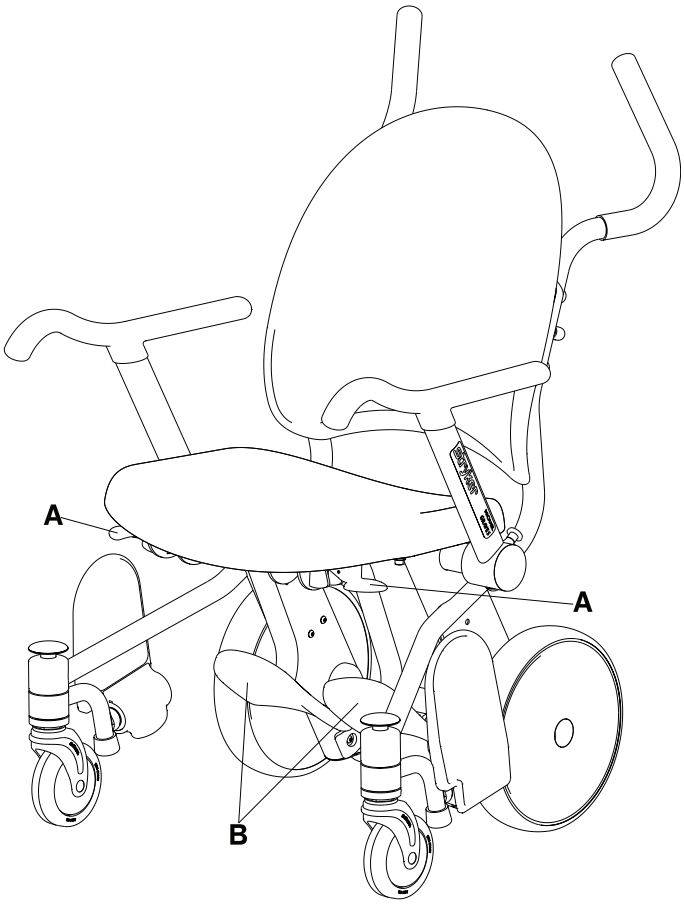

Abbildung 3-19: Beinstütze in Lagerstellung

Deutsch
DE

Die nachfolgend abgebildeten Etiketten sind am gepolsterten Sitz des Prime TC befestigt. Der Endbenutzer kann diese Etiketten entfernen. Diese Etiketten sind für die USA (links) und Kanada (rechts) bestimmt. Sie sind nicht auf andere Länder anwendbar.

ATTACHMENT TO BE ABOVE THIS LINE

UNDER PENALTY OF LAW
THIS TAG NOT TO BE REMOVED
EXCEPT BY THE CONSUMER

ALL NEW MATERIAL
Consisting of

POLYURETHANE FOAM....100 %

REG. NO. PA-27157

Certification is made by the manufacturer that the materials in this article are described in accordance with law.

Manufactured For
STRYKER MEDICAL
3800 E. Centre Avenue
Portage, MI 49002-5826 USA

Date of Delivery.....

Finished Size : 22 in x 18 in x 3.75 in
(55.8 cm x 45.7 cm x 9.5 cm)
Net Weight of Filling Material : 2 lbs., 0 oz.

MADE IN U.S.A.

Manufactured By:
Grand Rapids Foam Technologies
2788 Remico St. SW
Wyoming, MI 49519 USA

Date of Manufacture:

Model: 1460-013-070

Prototype ID: N/A

THIS ARTICLE MEETS THE FLAMMABILITY REQUIREMENTS OF CALIFORNIA BUREAU OF HOME FURNISHINGS TECHNICAL BULLETIN NO.117. CARE SHOULD BE EXERCISED NEAR OPEN FLAME OR WITH BURNING CIGARETTES.

ATTACHMENT TO BE ABOVE THIS LINE

Not to be removed until
delivered to the consumer

Ne pas enlever avant la
livraison au consommateur

This article contains
NEW MATERIAL ONLY

Cet article contient des
MATERIAUX NEUFS SEULEMENT

This label is affixed in
compliance with Provincial Law

Cette étiquette est apposée
conformément à la loi de la province

Made by **Fabriqué par**
Reg. No. **No. de permis:**

4607

Content
Polyurethane Foam

Contenu
Mousse de polyuréthane

Made in U.S.A. / Fabriqué aux Etats-Unis

VORSICHT

Das Produkt nicht mit Dampf reinigen.

Hinweis: Den optionalen gepolsterten Sitz nicht mit einem Hochdruckreiniger säubern. Ist das Produkt mit dem optionalen gepolsterten Sitz ausgestattet, diesen vor der Hochdruckreinigung abnehmen.

Diese Anleitungen erläutern empfohlene Reinigungsmethoden für die Modelle 1450 und 1460 des **Prime TC**.

Der **Prime TC** ist für die Hochdruckreinigung ausgelegt. Nach wiederholtem Reinigen kann das Produkt Anzeichen von Oxidation oder Verfärbung aufweisen. Durch die Hochdruckreinigung wird jedoch keine Beeinträchtigung der Leistungsfähigkeit oder Funktionalität des Produkts verursacht, sofern die ordnungsgemäßen Verfahren eingehalten werden.

Empfohlene Reinigungsmethode

Die folgenden Schritte befolgen, wenn das Produkt vor der nächsten Benutzung mit einem Desinfektionsmittel abgewischt werden soll:

1. Die Angaben des Herstellers der Reinigungslösung bzgl. der empfohlenen Verdünnung exakt einhalten.
2. Alle Produktoberflächen vor der nächsten Benutzung von Hand mit einem empfohlenen Desinfektionsmittel reinigen.
3. Die empfohlene Desinfektionsmittellösung aufsprühen bzw. mit getränkten Einmaltüchern auftragen.
4. Darauf achten, dass alle Oberflächen desinfiziert werden. Auf Bereiche achten, die häufig berührt werden. Dies sind z. B. die hochklappbaren Armlehnen, die Sitzfläche, die Rückenlehne, die Schiebegriffe und der optionale Sauerstoffflaschenhalter.
5. Die Anweisungen des Herstellers der Reinigungslösung bezüglich Einwirkdauer und Abspülen befolgen.
6. Das Produkt vor der erneuten Inbetriebnahme gründlich abtrocknen.

VORSICHT

Bevor das Produkt nach der Reinigung wieder in Betrieb genommen wird, muss überprüft werden, dass alle Etiketten intakt sind, das Brems- und das Lösepedal in beiden Stellungen ordnungsgemäß einrasten und alle Komponenten ordnungsgemäß geschmiert sind.

Empfohlene Reiniger

Vorgeschlagene Reiniger:

- Quartäre Reiniger (aktiver Bestandteil: Ammoniumchlorid)
- Phenolreiniger (aktiver Bestandteil: o-Phenylphenol)
- Chlorbleichelösung (eine Lösung aus 1 Teil Bleichmittellösung (5,25%iges Natriumhypochlorit) und 100 Teilen Wasser, entsprechend 520 ppm verfügbarem Chlor (40 ml einer 5,25%igen Bleichmittellösung pro 4000 ml Wasser), verwenden)

Das Produkt nicht übermäßig mit der Lösung tränken und darauf achten, dass es nur so lange nass bleibt, wie in den Richtlinien zur ordnungsgemäßen Desinfektion des Herstellers der Reinigungslösung empfohlen wird.

VORSICHT

Immer darauf achten, alle Produkte nach der Reinigung mit sauberem Wasser abzuwischen und gründlich zu trocknen. Manche Reinigungsmittel sind ätzend und können das Produkt bei unsachgemäßer Anwendung beschädigen. Wenn das Produkt nicht ordnungsgemäß abgewischt und getrocknet wird, können ätzende Rückstände auf der Oberfläche des Produkts verbleiben, die eine vorzeitige Korrosion an wichtigen Komponenten verursachen können. Wenn diese Reinigungsanweisungen nicht befolgt werden, kann es zum Verlust von Garantieansprüchen kommen.

Alle aufgeführten Punkte müssen bei allen Produkten von Stryker Medical mindestens im Rahmen der jährlichen vorbeugenden Wartung überprüft werden. Je nach dem Ausmaß der Produktnutzung können auch häufigere Wartungsprüfungen erforderlich sein. Nur durch qualifiziertes Personal warten lassen.

Hinweis: Das Äußere der Stützfläche ggf. vor der Inspektion reinigen und desinfizieren.

Die folgenden Punkte sind zu inspizieren:

Deutsch DE

_____ Alle Schweißnähte
_____ Alle Befestigungen sind fest angezogen
_____ Sitzfläche und Rückenlehne auf Risse oder Schäden
_____ Krankenaktenhalter auf Risse oder Schäden
_____ Hochklappbare Armlehnen lassen sich ordnungsgemäß bewegen und einrasten
_____ Schwenkrollen sind sicher befestigt und lassen sich ordnungsgemäß schwenken
_____ Kein Wachs und keine Rückstände auf den Schwenkrollen
_____ Räder funktionieren reibungslos
_____ Räder lassen sich ungehindert drehen
_____ Bremsvorrichtung funktioniert ordnungsgemäß
_____ Beide Hinterräder werden bei angezogener Bremse sicher blockiert
_____ Hinterräder sind nicht locker und wackeln nicht
_____ Kippschutzräder sind intakt
_____ Fußstütze klappt bei Nichtgebrauch hoch
_____ Schwenkbare Fußstütze rastet in der Gebrauchsstellung ein (Modell 1460)
_____ Schwenkbare Fußstütze klappt in die Lagerstellung, wenn die entsprechende Entriegelungstaste betätigt wird (Modell 1460)
_____ Infusionsständer ist intakt und funktioniert ordnungsgemäß (optionale Ausstattung)
_____ Sauerstoffflaschenhalter ist intakt und funktioniert ordnungsgemäß (optionale Ausstattung)
_____ Beckengurt ist frei von Schäden (optionale Ausstattung)
_____ Gepolsterter Sitz ist nicht zerrissen oder beschädigt (optionale Ausstattung)
_____ Beinstütze rastet in Gebrauchsstellung ein (optionale Ausstattung)
_____ Beinstütze rastet in die Lagerstellung ein (optionale Ausstattung)
_____ Beinstütze lässt sich schwenken und rastet in der Gebrauchsstellung (Einstellung der Beinstütze auf Seite 3-61) ein (optionale Ausstattung)
_____ Entriegelungshebel der Beinstütze schmieren (Abbildung 3-37 auf Seite 3-59) (optionale Ausstattung)

Produktseriennummer:		
Durchgeführt von:		Datum:

Kurzgefasste Ersatzteilliste

Diese Teile sind momentan lieferbar. Fragen zu Verfügbarkeit und Preisen beantwortet gerne der Stryker-Kundendienst unter der Nummer +1-800-327-0770 (gebührenfrei in den USA).

Name	Nummer
Hochklappbare Armlehne, Baugruppe, aus Patientensicht links	1460-700-001
Hochklappbare Armlehne, Baugruppe, aus Patientensicht rechts	1460-700-002
Haken für Urinkatheterbeutel	1460-001-150
Vordere Schwenkrolle, Baugruppe	1460-003-080
Kit, Infusionsständer-, gelb	1460-700-003 (D) / 1460-700 023 (I)
Kit, Infusionsständer-, grau	1460-700-004 (D) / 1460-700-024 (I)
Kit, Infusionsständer-, blau	1460-700-005 (D) / 1460-700-025 (I)
Kit, Infusionsständer-, rot	1460-700-006 (D) / 1460-700-026 (I)
Kit, Infusionsständer-, dunkelblau	1460-700-007 (D) / 1460-700- 027 (I)
Kit, Infusionsständer-, violett	1460-700-008 (D) / 1460-700-028 (I)
Kit, nicht gepolsterter Sitz	1460-700-011
Kit, gepolsterter Sitz	1460-700-012 (I) / 1460-700-032 (D)
Kit, Beckengurt	1460-700-013 (I) / 1460-700-033 (D)
Kit, Beinstütze	1460-700-014 (I) / 1460-700-034 (D)
Kit, Hinterrad (für eine Seite)	1460-700-009
Kit, Rückenlehne	1460-700-010
Beckengurt	1460-013-100
Beinstütze	1460-166-030
Beinstützenverriegelung, Baugruppe, aus Patientensicht links	1460-166-040
Beinstützenverriegelung, Baugruppe, aus Patientensicht rechts	1460-166-080
Sauerstofffla schenhalter, Baugruppe	1460-045-000

Entfernung der Rückenlehne

Erforderliches Werkzeug:

- 3/16-Zoll-Sechskantschlüssel
- Drehmomentschlüssel mit 3/8-Zoll-Antrieb (in-lb)

1. Das Bremspedal niederdrücken, um die Bremse anzuziehen.
2. Mit einem 3/16-Zoll-Sechskantschlüssel die vier Senkkopf-Innensechskantschrauben (A) und Adapter (B) entfernen, um die Rückenlehne (C) vom Stuhlrahmen zu lösen. Schrauben, Adapter und Rückenlehne aufheben (Abbildung 3-20 auf Seite 3-38).
3. Beim Wiedereinbau der Rückenlehne mit einem 3/16-Zoll-Sechskantschlüssel die vier Senkkopf-Innensechskantschrauben (A) und Adapter (B) (die in Schritt 2 entfernt wurden) installieren, um die Rückenlehne (C) am Stuhlrahmen zu befestigen (Abbildung 3-20 auf Seite 3-38). Die Schrauben mit einem Drehmomentschlüssel mit 3/8-Zoll-Antrieb auf 70 ± 10 in-lb (8 ± 1,1 Nm) festziehen.
4. Vor der erneuten Inbetriebnahme die einwandfreie Funktion des Produkts überprüfen.

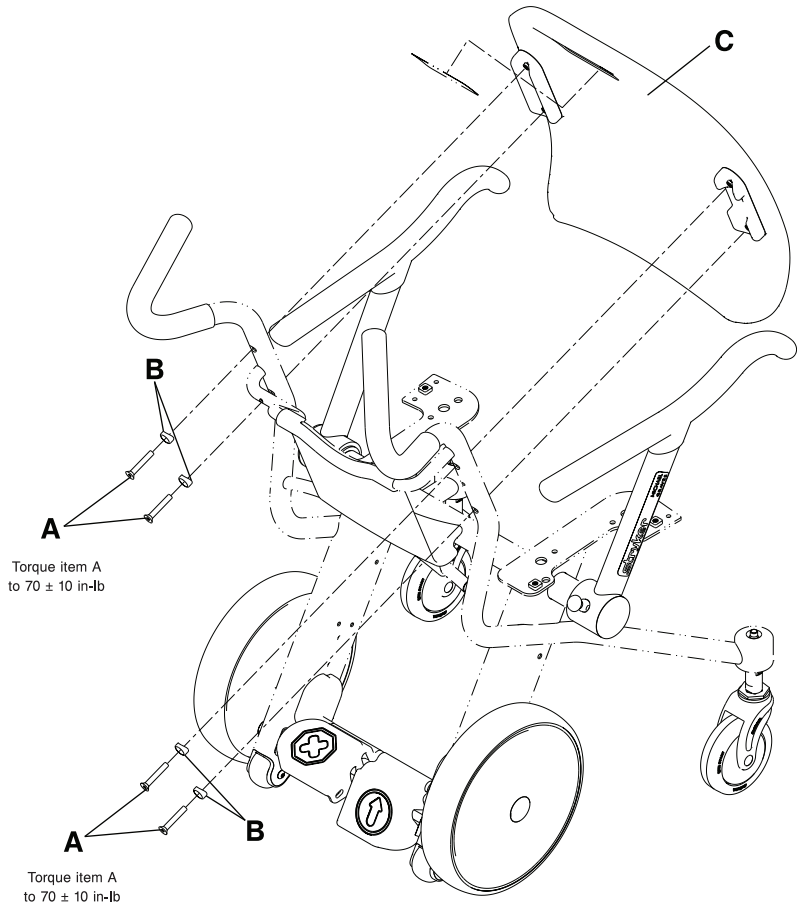

Abbildung 3-20: Entfernung der Rückenlehne

Austausch der Rückenlehne

Erforderliches Werkzeug:

- 3/16-Zoll-Sechskantschlüssel
- Drehmomentschlüssel mit 3/8-Zoll-Antrieb (in-lb)

1. Das Bremspedal niederdrücken, um die Bremse anzuziehen.
2. Mit einem 3/16-Zoll-Sechskantschlüssel die vier Senkkopf-Innensechskantschrauben (A) und Adapter (B) entfernen, um die Rückenlehne (C) vom Stuhlrahmen zu lösen. Schrauben, Adapter und Rückenlehne entsorgen (Abbildung 3-21 auf Seite 3-39).
3. Mit einem 3/16-Zoll-Sechskantschlüssel die vier gelieferten Senkkopf-Innensechskantschrauben (A) und Adapter (B) installieren, um die gelieferte Rückenlehne (C) am Stuhlrahmen zu befestigen (Abbildung 3-21 auf Seite 3-39). Die Schrauben mit einem Drehmomentschlüssel mit 3/8-Zoll-Antrieb auf 70 ± 10 in-lb (8 ± 1,1 Nm) festziehen.
4. Das gelieferte Stryker-Etikett (D) in der passenden Farbe anbringen.
5. Vor der erneuten Inbetriebnahme die einwandfreie Funktion des Produkts überprüfen.

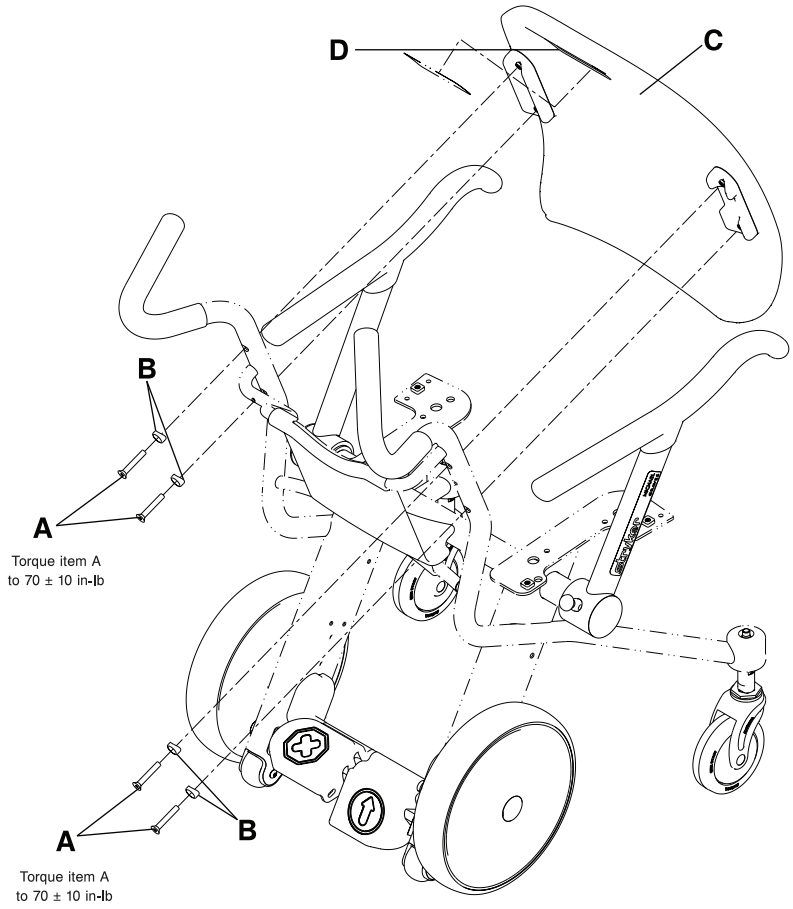

Abbildung 3-21: Austausch der Rückenlehne

Austausch des Krankenaktenhalters

Erforderliches Werkzeug:

- 5/32-Zoll-Sechskantschlüssel
- Drehmomentschlüssel mit 3/8-Zoll-Antrieb (in-lb)

1. Das Bremspedal niederdrücken, um die Bremse anzuziehen.
2. Die Rückenlehne entfernen (siehe Austausch der Rückenlehne auf Seite 3-39).
3. Mit einem 5/32-Zoll-Sechskantschlüssel die beiden Linsenkopf-Innensechskantschrauben (A) entfernen, mit denen das Unterteil des Krankenaktenhalters am Stuhlrahmen befestigt ist (Abbildung 3-22 auf Seite 3-40). Die Schrauben aufheben. Die Schrauben beim Wiedereinbau mit einem Drehmomentschlüssel mit 3/8-Zoll-Antrieb auf 25 ± 5 in-lb (2,8 ± 0,6 Nm) festziehen.
4. Den Krankenaktenhalter von unten her nach hinten drücken, um ihn vom unteren Stuhlrahmen abzunehmen, und anschließend nach oben drücken, um ihn vom oberen Stuhlrahmen abzunehmen.
5. Zum Einbau des gelieferten Krankenaktenhalters die Schritte 2 bis 4 in umgekehrter Reihenfolge ausführen.
6. Vor der erneuten Inbetriebnahme die einwandfreie Funktion des Produkts überprüfen.

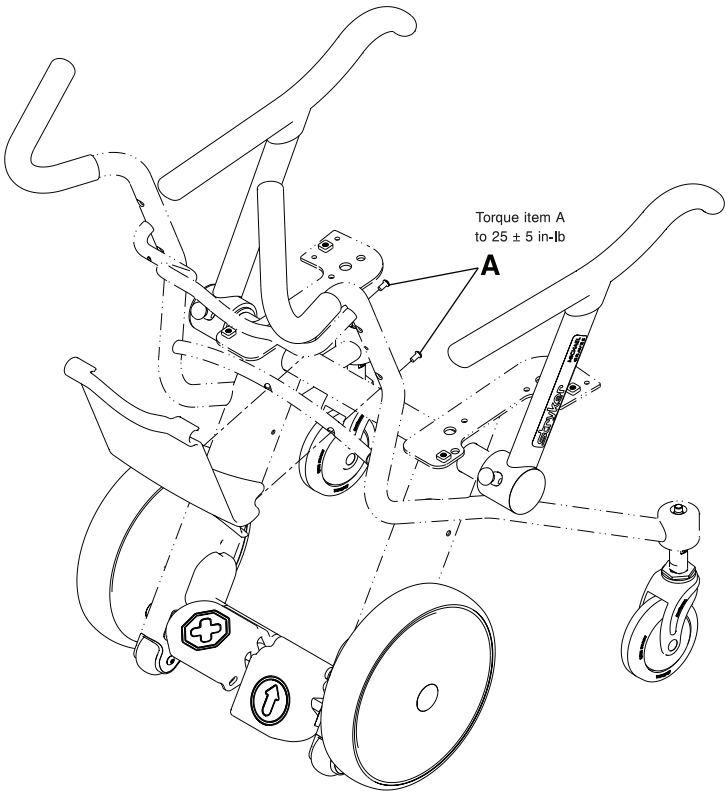

Abbildung 3-22: Austausch des Krankenaktenhalters

Austausch der Sitzfläche

Erforderliches Werkzeug:

- 3/16-Zoll-Sechskantschlüssel
- Drehmomentschlüssel mit 3/8-Zoll-Antrieb (in-lb)

1. Mit einem 3/16-Zoll-Sechskantschlüssel die vier Linsenkopf-Innensechskantschrauben (A) entfernen, mit denen die Sitzfläche (B) am Stuhlrahmen befestigt ist (Abbildung 3-23 auf Seite 3-41). Sitzfläche und Schrauben entsorgen.
2. Mit einem 3/16-Zoll-Sechskantschlüssel die vier mitgelieferten Linsenkopf-Innensechskantschrauben (A) installieren, um die gelieferte Sitzfläche (B) am Stuhlrahmen zu befestigen. Die Schrauben mit einem Drehmomentschlüssel mit 3/8-Zoll-Antrieb auf 70 ± 10 in-lb (8 ± 1,1 Nm) festziehen.

   Hinweis: Alle vier Linsenkopf-Innensechskantschrauben einige Umdrehungen von Hand eindrehen, bevor sie festgezogen werden.
3. Vor der erneuten Inbetriebnahme die einwandfreie Funktion des Produkts überprüfen.

   Hinweis: Den optionalen gepolsterten Sitz nicht mit einem Hochdruckreiniger säubern. Ist das Produkt mit dem optionalen gepolsterten Sitz ausgestattet, diesen vor der Hochdruckreinigung abnehmen.

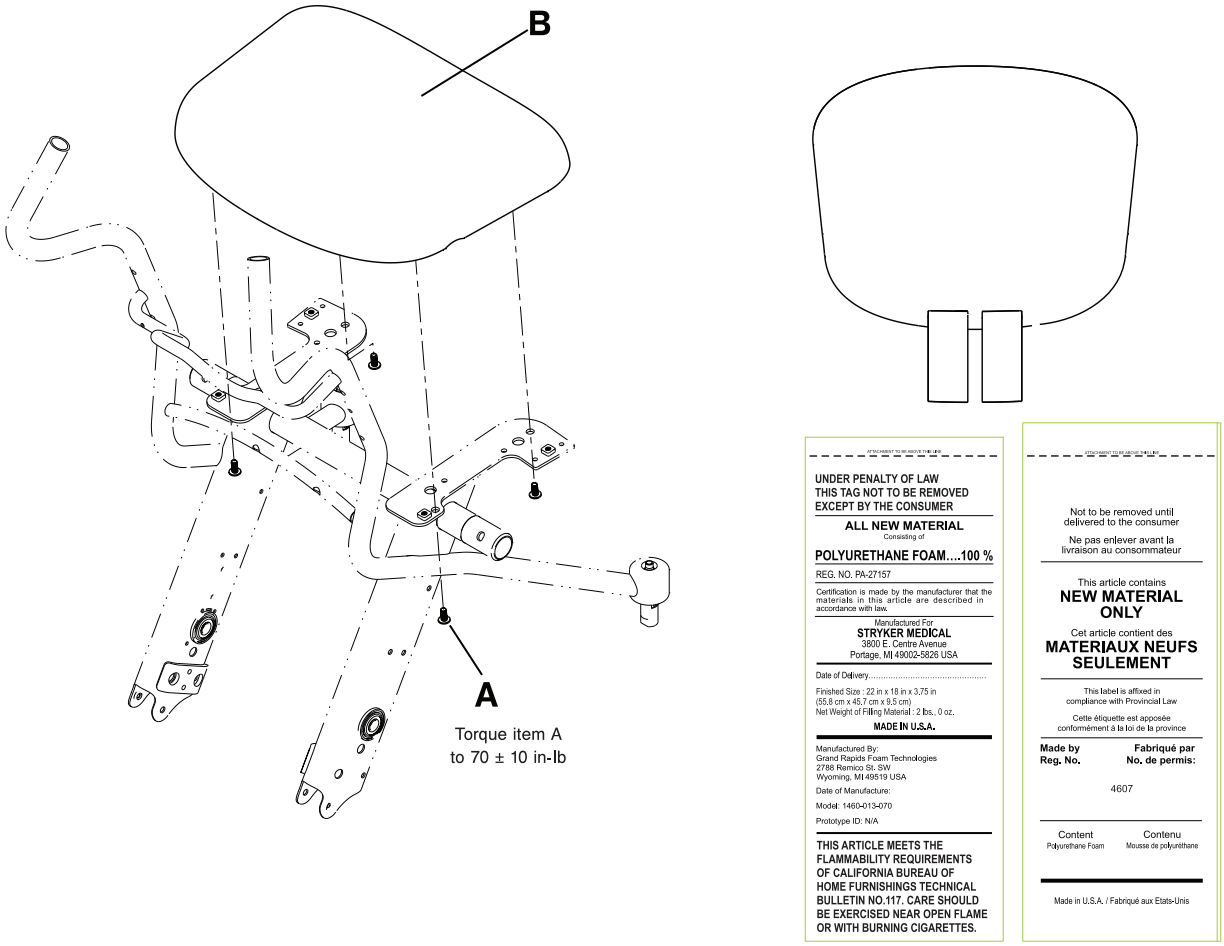

Abbildung 3-23: Austausch der Sitzfläche

Deutsch
DE

Austausch der hochklappbaren Armlehne

Erforderliches Werkzeug:

- 5/16-Zoll-Sechskantschlüssel
- Syntec-Schmiere (3000-200-719)
- Drehmomentschlüssel mit 3/8-Zoll-Antrieb (ft-lb)

1. Die hochklappbare Armlehne in die vordere, verriegelte Stellung bringen.
2. Mit einem 5/16-Zoll-Sechskantschlüssel den Anschlagstift (A) an der Unterseite der hochklappbaren Armlehne entfernen (Abbildung 3-24 auf Seite 3-42). Den Stift entsorgen.
3. Mit einer Hand den Freigabestift der Armlehne (B) nach oben ziehen und mit der anderen Hand die hochklappbare Armlehne (C) nach außen ziehen, um sie zu entfernen (Abbildung 3-24 auf Seite 3-42).

   Hinweis: Im Schwenkgelenk des Arms befindet sich Schmiere.
4. Syntec-Schmiere (3000-200-719) auf das Schwenkgelenk der gelieferten Armlehne auftragen (Abbildung 3-24 auf Seite 3-42).
5. Den Freigabestift der Armlehne nach oben ziehen und die gelieferte hochklappbare Armlehne am Stuhlrahmen montieren.
6. Mit einem 5/16-Zoll-Sechskantschlüssel den gelieferten Anschlagstift (der in Schritt 2 entfernt wurde) installieren. Mit einem Drehmomentschlüssel mit 3/8-Zoll-Antrieb den Anschlagstift auf 33 ± 7 ft-lb (45 ± 9 Nm) festziehen.
7. Vor der erneuten Inbetriebnahme die einwandfreie Funktion des Produkts überprüfen.

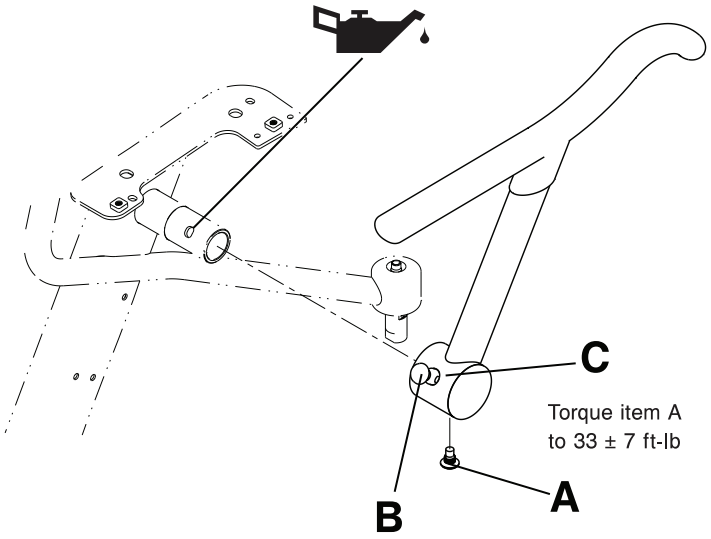

Abbildung 3-24: Austausch der hochklappbaren Armlehne

Deutsch
DE

Austausch der vorderen Schwenkrolle (nur Rad)

Erforderliches Werkzeug:

- Dorn
- (2) 5/32-Zoll-Sechskantschlüssel
- Drehmomentschlüssel mit 3/8-Zoll-Antrieb (in-lb)

1. Den Stuhl vorsichtig auf die Rückseite legen.
2. Mit einem Dorn die Abdeckungen von den Zylindermuttern der Schwenkrollenachse (C) entfernen und diese aufheben (Abbildung 3-25 auf Seite 3-43).
3. Mit zwei 5/32-Zoll-Sechskantschlüsseln die Zylindermutter (B) und Schraube (D) der Achse entfernen. Zylindermutter und Schraube der Achse aufheben. Die Achsschraube (D) beim Wiedereinbau mit einem Drehmomentschlüssel mit 3/8-Zoll-Antrieb auf 70 ± 10 in-lb (8 ± 1,1 Nm) festziehen.
4. Die Schwenkrolle (A) fassen und nach außen ziehen, um die Rolle aus der Gabel (E) zu entfernen. Die Rolle entsorgen.
5. Zum Einbau der gelieferten Schwenkrolle die Schritte 2 bis 4 in umgekehrter Reihenfolge ausführen.

   Hinweis: Die Zylindermutter der Achse (B) ist am Bund mit einem Vorsprung versehen (Abbildung 3-25 auf Seite 3-43). Beim Wiedereinbau muss die Mutter in der Gabel der Schwenkrolle (E) korrekt ausgerichtet werden.
6. Vor der erneuten Inbetriebnahme die einwandfreie Funktion des Produkts überprüfen.

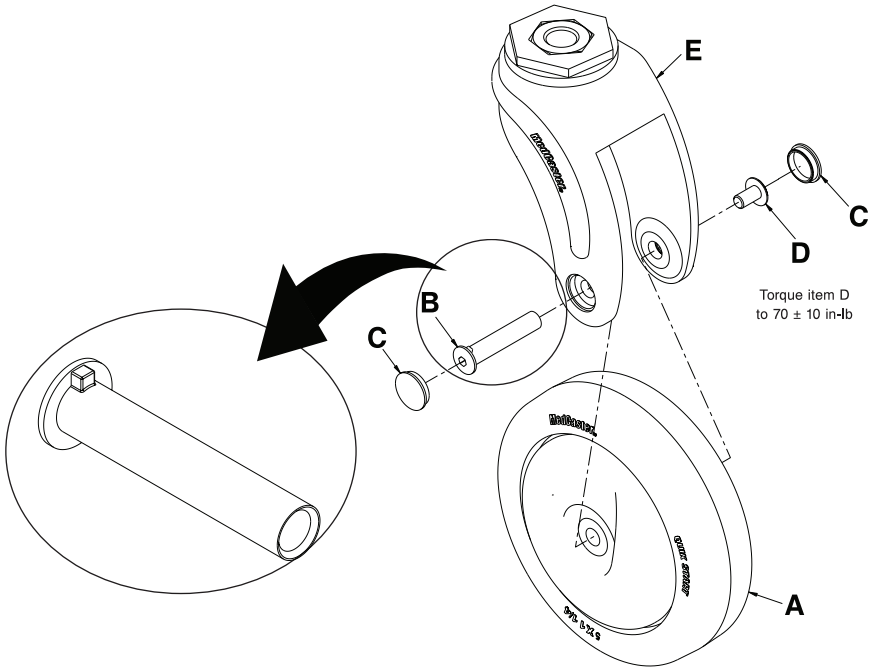

Abbildung 3-25: Austausch der vorderen Schwenkrolle (nur Rad)

Austausch der vorderen Schwenkrolle (gesamte Baugruppe)

Erforderliches Werkzeug:

- Dorn
- (2) 5/32-Zoll-Sechskantschlüssel
- 3/4-Zoll-Stecknuss
- 3/8-Zoll-Antriebsknarre
- Drehmomentschlüssel mit 3/8-Zoll-Antrieb (ft-lb)
- Drehmomentschlüssel mit 3/8-Zoll-Antrieb (in-lb)

Deutsch
DE

1. Den Stuhl vorsichtig auf die Rückseite legen.
2. Mit einem Dorn die Abdeckungen von den Zylindermuttern der Schwenkrollenachse (C) entfernen und diese entsorgen (Abbildung 3-26 auf Seite 3-44).
3. Mit zwei 5/32-Zoll-Sechskantschlüsseln die Zylindermutter (B) und Schraube (D) der Achse entfernen. Die Zylindermutter und Schraube der Achse entsorgen.
4. Die vordere Schwenkrolle (A) fassen und nach außen ziehen, um die Rolle aus der Gabel (E) zu entfernen. Die vordere Schwenkrolle entsorgen.
5. Mit einer 3/4-Zoll-Stecknuss und einer 3/8-Zoll-Antriebsknarre den Bolzen (F) entfernen, sodass die Gabel (E) vom Stuhlrahmen abgenommen werden kann. Die Gabel entsorgen.
6. Zum Einbau der gelieferten vorderen Schwenkrollen-Baugruppe die Schritte 2 bis 5 in umgekehrter Reihenfolge ausführen. Den Bolzen (F) mit einem Drehmomentschlüssel mit 3/8-Zoll-Antrieb (ft-lb) auf 75 ± 5 ft-lb (102 ± 7 Nm) festziehen, bevor die Schwenkrolle in die Gabel eingebaut wird. Die Achsschraube (D) mit einem Drehmomentschlüssel mit 3/8-Zoll-Antrieb (in-lb) auf 70 ± 10 in-lb (8 ± 1,1 Nm) festziehen.

   Hinweis: Die Zylindermutter der Achse (B) ist am Bund mit einem Vorsprung versehen (Abbildung 3-26 auf Seite 3-44). Die Mutter muss korrekt in der Gabel der Schwenkrolle (E) ausgerichtet werden.
7. Vor der erneuten Inbetriebnahme die einwandfreie Funktion des Produkts überprüfen.

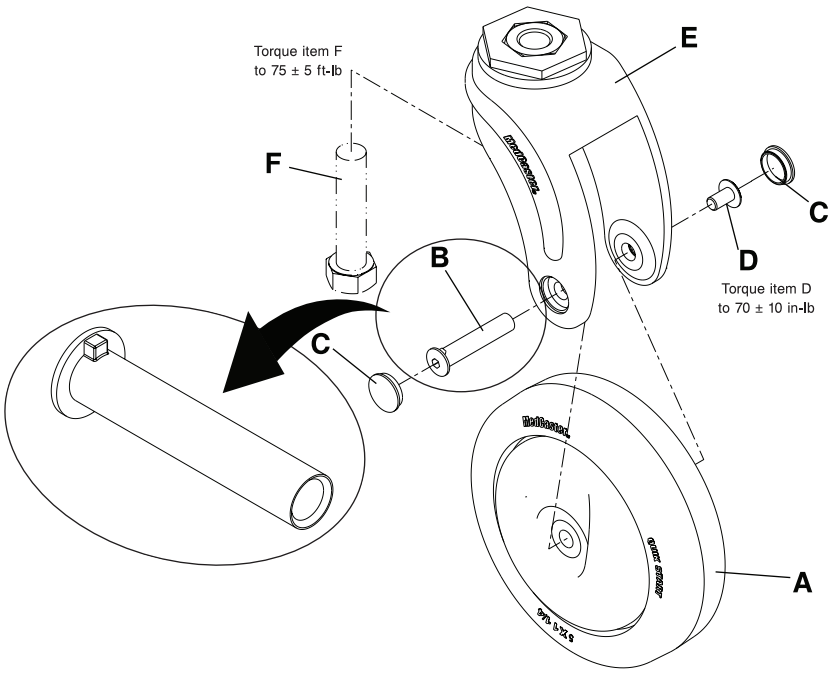

Abbildung 3-26: Austausch der vorderen Schwenkrolle (gesamte Baugruppe)

Austausch der schwenkbaren Fußstütze (Modell 1460)

Erforderliches Werkzeug:

- Drehmomentschlüssel mit 3/8-Zoll-Antrieb (ft-lb)
- Syntec-Schmiere (3000-200-719)

1. Die schwenkbare Fußstütze in die Lagerstellung bringen (siehe Schwenkbare Fußstütze in Lagerstellung bringen (Modell 1460) auf Seite 3-21).
2. Den Stuhl vorsichtig auf die Rückseite legen.
3. Die vordere Schwenkrollen-Baugruppe entfernen (siehe Austausch der vorderen Schwenkrolle (gesamte Baugruppe) auf Seite 3-44). Alle Teile aufheben.
4. Den unteren Federhalter der Fußstütze (A) fassen und nach unten abziehen. Den unteren Federhalter der Fußstütze entsorgen.
5. Die Torsionsfeder der Fußstütze (B) entfernen und entsorgen.
6. Mit der Hand auf das Freigabepedal der Fußstütze drücken, um die Rastklammer zu entlasten.
7. Die Baugruppe der schwenkbaren Fußstütze (C) drehen und nach unten abziehen. Die Baugruppe entsorgen.
8. Syntec-Schmiere (3000-200-719) auf die entsprechenden Bereich auftragen (Abbildung 3-27 auf Seite 3-45).
9. Zum Einbau der gelieferten Baugruppe der schwenkbaren Fußstütze die Schritte 3 bis 8 in umgekehrter Reihenfolge ausführen. Den Bolzen der Schwenkgabel (D) mit einem Drehmomentschlüssel mit 3/8-Zoll-Antrieb auf 75 ± 5 ft-lb (102 ± 7 Nm) festziehen, bevor die Schwenkrolle in die Gabel eingebaut wird.
10. Vor der erneuten Inbetriebnahme die einwandfreie Funktion des Produkts überprüfen.

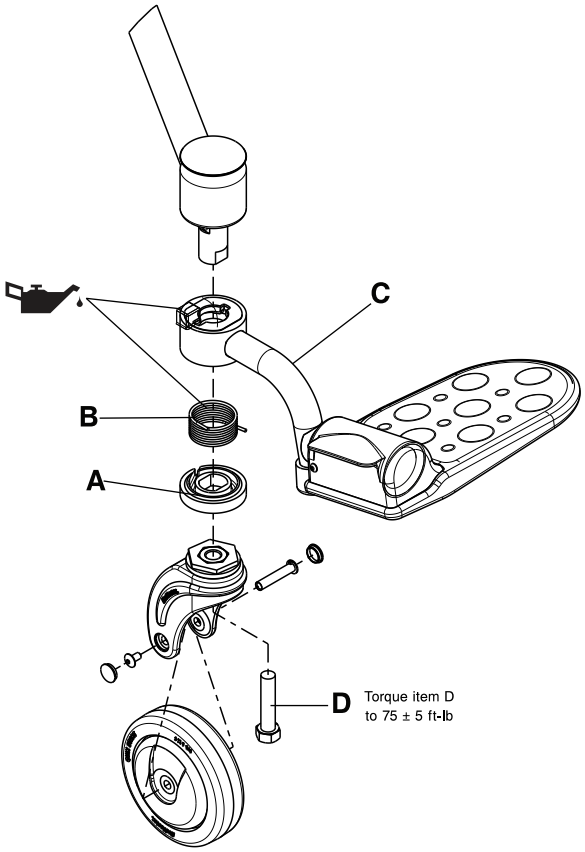

Abbildung 3-27: Austausch der schwenkbaren Fußstütze

Austausch des Hinterrads

Erforderliches Werkzeug:

- Dorn
- 3/4-Zoll-Stecknuss
- 3/8-Zoll-Antriebsknarre
- Drehmomentschlüssel mit 3/8-Zoll-Antrieb (ft-lb)

1. Den Stuhl vorsichtig auf die Vorderseite legen.
2. Mit einem Dorn die Abdeckung von der Zentralmutter des Hinterrads (A) entfernen und diese entsorgen (Abbildung 3-28 auf Seite 3-46).
3. Mit einer 3/4-Zoll-Stecknuss und einer 3/8-Zoll-Antriebsknarre die Zentralmutter des Hinterrads (B) entfernen und diese entsorgen (Abbildung 3-28 auf Seite 3-46).
4. Die Zentralunterlegscheibe (C) entfernen und entsorgen (Abbildung 3-28 auf Seite 3-46).
5. Das Hinterrad (D) mit beiden Händen fassen und nach außen hin abziehen. Das Hinterrad entsorgen.
6. Zum Einbau des gelieferten Hinterrads die Schritte 2 bis 5 in umgekehrter Reihenfolge ausführen. Die Zentralmutter des Hinterrads (B) mit einem Drehmomentschlüssel mit 3/8-Zoll-Antrieb auf 25 ± 2 ft-lb (34 ± 3 Nm) festziehen.
7. Vor der erneuten Inbetriebnahme die einwandfreie Funktion des Produkts überprüfen.

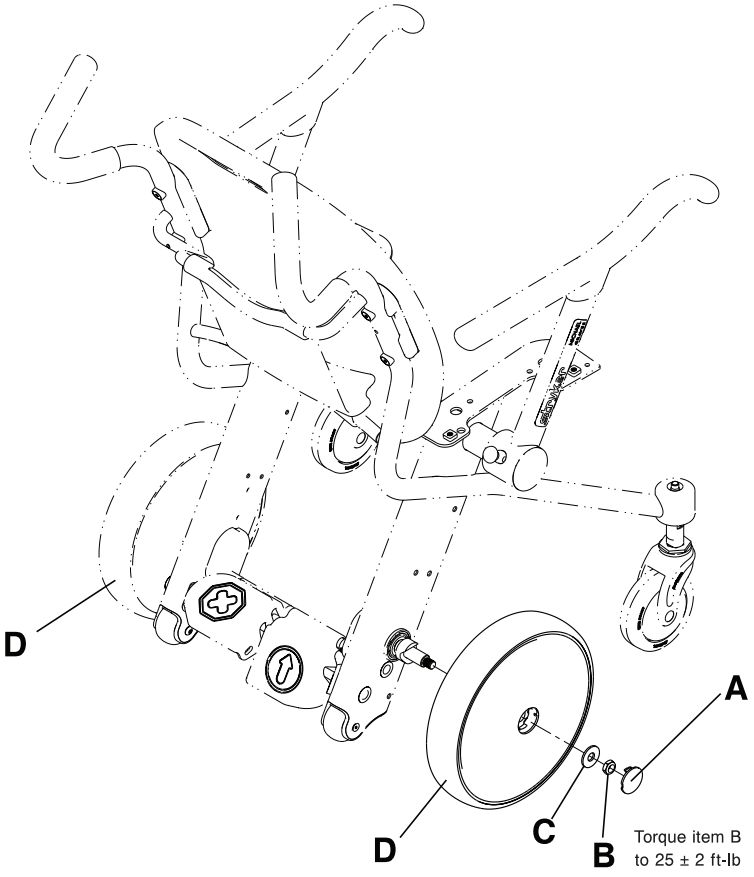

Abbildung 3-28: Austausch des Hinterrads

Austausch der Pedale

Erforderliches Werkzeug:

- 5/32-Zoll-Sechskantschlüssel
- 3/16-Zoll-Sechskantschlüssel
- Spitzzange
- Drehmomentschlüssel mit 3/8-Zoll-Antrieb (in-lb)

1. Den Stuhl vorsichtig auf die Vorderseite legen.
2. Beide Hinterräder abnehmen (siehe Austausch des Hinterrads auf Seite 3-46). Alle Teile aufheben.
3. Mit einem 5/32-Zoll-Sechskantschlüssel und einem 3/16-Zoll-Sechskantschlüssel die Distanzmutter des Kippschutzrads (A) und die Bundkopf-Innensechskantschraube (B) entfernen, mit denen das Kippschutzrad (C) und die untere Rahmenabdeckung (D) am Stuhlrahmen befestigt sind (Abbildung 3-29 auf Seite 3-48). Alle Teile aufheben.

   Hinweis: Die Distanzmutter des Kippschutzrads ist kürzer als alle anderen Distanzmuttern am Stuhl. Die Mutter während der Reparatur nicht aus den Augen verlieren.
4. Schritt 3 auf der anderen Seite wiederholen.
5. Mit einem 5/32-Zoll-Sechskantschlüssel die beiden Linsenkopf-Innensechskantschrauben (E) an der Unterseite des Lösepedals entfernen. Die Schrauben aufheben (Abbildung 3-29 auf Seite 3-48).
6. Mit einer Spitzzange die Federstecker (F) an beiden Enden der Wippstange (G) abnehmen. Die Federstecker aufheben (Abbildung 3-29 auf Seite 3-48). Die Schrauben beim Wiedereinbau mit einem Drehmomentschlüssel mit 3/8-Zoll-Antrieb auf 70 ± 10 in-lb (8 ± 1,1 Nm) festziehen.
7. Die Wippstange (G) entfernen (Abbildung 3-29 auf Seite 3-48).
8. Mit einem 5/32-Zoll-Sechskantschlüssel und einem 3/16-Zoll-Sechskantschlüssel die Linsenkopf-Innensechskantschraube (H) lösen, mit der das Bremsnocken-Federlager (K) am Stuhlrahmen befestigt ist (Abbildung 3-29 auf Seite 3-48).

   Hinweis: Die Bremsfinger-Distanzmutter (J) nicht entfernen.
9. Mit der Hand auf das Bremsnocken-Federlager (K) (Abbildung 3-29 auf Seite 3-48) drücken, um die Bremsfinger-Distanzmutter (J) zu entlasten. Die Bremsfinger-Distanzmutter mit Schraube entfernen und aufheben.
10. Das Bremsnocken-Federlager (K) und die Bremsnockenfeder (L) vorsichtig entfernen (Abbildung 3-29 auf Seite 3-48). Das Lager und die Feder aufheben.
11. Die Schritte 8 bis 10 auf der anderen Seite wiederholen.
12. Mit einem 5/32-Zoll-Sechskantschlüssel den Kragengewindestift (M) entfernen (Abbildung 3-29 auf Seite 3-48). Den Gewindestift aufheben. Den Gewindestift beim Wiedereinbau mit einem Drehmomentschlüssel mit 3/8-Zoll-Antrieb auf 70 ± 10 in-lb (8 ± 1,1 Nm) festziehen.
13. Die Bremsenquerstange (N) zur aus Sicht des Insassen linken Seite schieben, bis die Stange die Bremsnocken-Baugruppe auf der aus Sicht des Insassen rechten Seite (P) nicht mehr berührt (Abbildung 3-29 auf Seite 3-48). Die Bremsnocken-Baugruppe auf der aus Sicht des Insassen rechten Seite (P) entfernen (Abbildung 3-29 auf Seite 3-48). Die Baugruppe aufheben.
14. Die Bremsenquerstange (N) zur aus Sicht des Insassen rechten Seite schieben und entfernen (Abbildung 3-29 auf Seite 3-48). Die Stange aufheben.
    a. Bei der Demontage der Bremsenquerstange (N) die folgenden Teile in der angegebenen Reihenfolge vorsichtig entfernen (Abbildung 3-29 auf Seite 3-48):
       i. Linke Bremswellenabdeckung (R)
       ii. Bremspedal-Baugruppe (T)
       iii. Kragen (U)
       iv. Rechte Bremswellenabdeckung (V)
    b. Das Pedal entsorgen, das ausgetauscht wird. Alle übrigen Teile aufheben.
15. Zum Einbau des gelieferten Pedals die Schritte 2 bis 14 in umgekehrter Reihenfolge ausführen.

    Hinweis: Die Ausrichtung der Bremsnocken-Baugruppe (P) beachten. Darauf achten, dass die Lasche zur Vorderseite des Stuhls zeigt (Abbildung 3-29 auf Seite 3-48).

Austausch der Pedale (Fortsetzung)

16. Vor der erneuten Inbetriebnahme die einwandfreie Funktion des Produkts überprüfen.

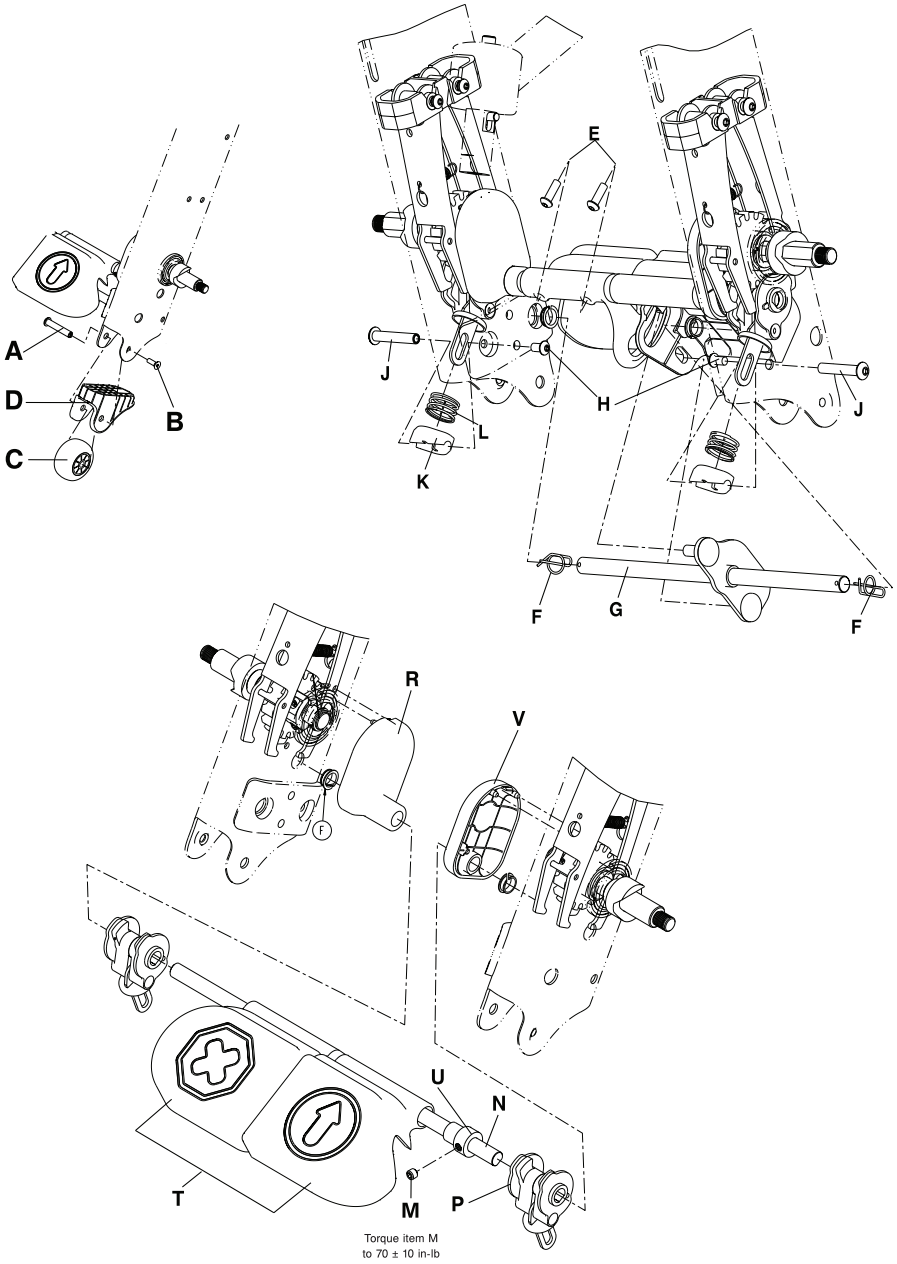

Abbildung 3-29: Austausch der Pedale

Austausch der Bremsfinger-Baugruppe

Erforderliches Werkzeug:

- 5/32-Zoll-Sechskantschlüssel
- 3/16-Zoll-Sechskantschlüssel
- 9/64-Zoll-Sechskantschlüssel
- Sicherungsringzange
- Drehmomentschlüssel mit 3/8-Zoll-Antrieb (in-lb)

1. Die Baugruppe mit dem Brems- und Lösepedal entfernen (Austausch der Pedale auf Seite 3-47). Alle Teile aufheben.
2. Die Bremsfinger (A) von Hand öffnen. Mit der anderen Hand die Hinterrad-Achsbaugruppe (B) drehen, sodass die Zylinderkopf-Innensechskantschrauben (C) zur Unterseite des Stuhls zeigen (Abbildung 3-30 auf Seite 3-49).
3. Die beiden Zylinderkopf-Innensechskantschrauben (C) an der Hinterrad-Achsbaugruppe (B) mit einem 9/64-Zoll-Sechskantschlüssel lösen (Abbildung 3-30 auf Seite 3-49).
4. Den Sicherungsring (D) (Abbildung 3-30 auf Seite 3-49), mit dem die Hinterrad-Achsbaugruppe (E) (Abbildung 3-30 auf Seite 3-49) am Stuhlrahmen befestigt ist, mit einer Sicherungsringzange entfernen. Den Sicherungsring aufheben.

   Hinweis: Den Sicherungsring nur so weit öffnen, dass er sich entfernen lässt.
5. Die Hinterrad-Achsbaugruppe (E) entfernen (Abbildung 3-30 auf Seite 3-49).
6. Mit einem 5/32-Zoll-Sechskantschlüssel und einem 3/16-Zoll-Sechskantschlüssel die Schrauben (F) und die Distanzmuttern der Bremsfinger (G) entfernen, mit denen die Bremsfinger-Baugruppe (H) befestigt ist (Abbildung 3-30 auf Seite 3-49). Die Schrauben (F) beim Wiedereinbau mit einem Drehmomentschlüssel mit 3/8-Zoll-Antrieb auf 70 ± 10 in-lb (8 ± 1,1 Nm) festziehen.
7. Die Bremsfinger-Baugruppe (H) entfernen und entsorgen (Abbildung 3-30 auf Seite 3-49).
8. Zum Einbau der gelieferten Bremsfinger-Baugruppe die Schritte 2 bis 7 in umgekehrter Reihenfolge ausführen.
9. Die Baugruppe mit dem Brems- und Lösepedal wieder anbringen (siehe Austausch der Pedale auf Seite 3-47).

   Hinweis: Beim Wiedereinbau der Bremsnocken-Baugruppe (P) (Abbildung 3-29 auf Seite 3-48) darauf achten, dass die Lasche zur Vorderseite des Stuhls zeigt.
10. Vor der erneuten Inbetriebnahme die einwandfreie Funktion des Produkts überprüfen.

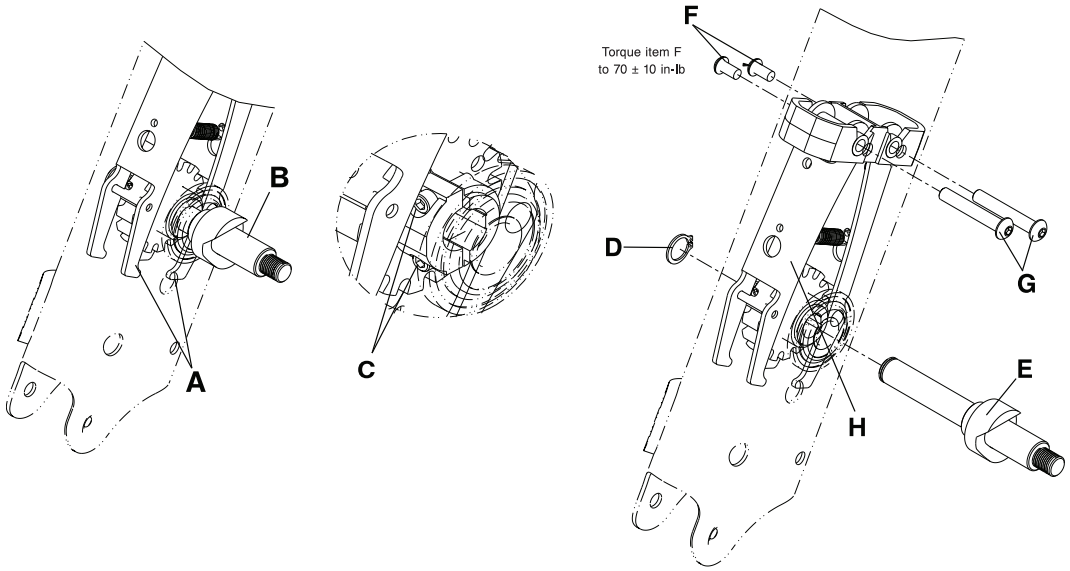

Abbildung 3-30: Austausch der Bremsfinger-Baugruppe

Deutsch
DE

Entfernen des Infusionsständers

Erforderliches Werkzeug:

- 3/16-Zoll-Sechskantschlüssel
- Kleiner Schlitzschraubendreher

1. Die Rückenlehne abnehmen (Abbildung 3-20 auf Seite 3-38).
2. Mit einem 3/16-Zoll-Sechskantschlüssel die Zylinderkopf-Innensechskantschraube (G) aus dem Zentrum des Infusionsständeraufsatzes (F) entfernen (Abbildung 3-31 auf Seite 3-52). Die Schraube aufheben.
3. Den Infusionsständeraufsatz (F) (Abbildung 3-31 auf Seite 3-52) durch Klopfen und Hochdrücken abnehmen. Den Infusionsständeraufsatz aufheben.
4. Mit einem kleinen Schlitzschraubendreher den Rohrstopfen (H) aus dem unteren Ende des Infusionsständers (E) entfernen (Abbildung 3-31 auf Seite 3-52). Den Rohrstopfen aufheben.
5. Mit einem 3/16-Zoll-Sechskantschlüssel die beiden Senkkopf-Innensechskantschrauben (A) entfernen, sodass die unteren Infusionsständerklemmen (B) vom Stuhlrahmen abgenommen werden können (Abbildung 3-31 auf Seite 3-52). Die Schrauben und Klemmen aufheben.
6. Mit einem 3/16-Zoll-Sechskantschlüssel die beiden Senkkopf-Innensechskantschrauben (A) entfernen, mit denen die oberen Infusionsständerklemmen (C) am Stuhlrahmen befestigt sind. Die Gelenkbolzen (D) und Klemmen (C) entfernen. Schrauben, Gelenkbolzen und Klemmen aufheben. Den Infusionsständer (E) entsorgen (Abbildung 3-31 auf Seite 3-52).

   Hinweis: Die Infusionsständer-Baugruppe festhalten, während die Senkkopf-Innensechskantschrauben entfernt werden, damit der Infusionsständer nicht herunterfällt.

Installation des Infusionsständers

Erforderliches Werkzeug:

- 3/16-Zoll-Sechskantschlüssel
- Kleiner Schlitzschraubendreher
- Drehmomentschlüssel mit 3/8-Zoll-Antrieb (ft-lb)
- Drehmomentschlüssel mit 3/8-Zoll-Antrieb (in-lb)

Hinweis: Beim Austausch des Infusionsständers ist auch eine Schirmmutter (umbrella nut) (0018-045-000) erforderlich.

1. Die Rückenlehne abnehmen (Entfernung der Rückenlehne auf Seite 3-38).
2. Die mitgelieferte Schirmmutter (0018-045-000) (J) in das obere Ende des Infusionsständers (E) einführen (Abbildung 3-31 auf Seite 3-52). Die Oberkante der Schirmmutter sollte ca. 12,7 mm Abstand vom oberen Ende des Infusionsständers haben.

   Hinweis:
   Die Schirmmutter kann vor dem Versand installiert werden. Vor der Installation des Infusionsständeraufsatzes sicherstellen, dass die Schirmmutter am Infusionsständer befestigt ist.
3. Den mitgelieferten Rohrstopfen (0037-225-000) (H) in die Unterseite des Infusionsständers (E) einführen (Abbildung 3-31 auf Seite 3-52).
4. Den Infusionsständeraufsatz (F) auf den Infusionsständer (E) setzen und durch leichtes Klopfen mit der Handfläche eintreiben, bis er vollständig auf dem Infusionsständer (E) aufsitzt (Abbildung 3-31 auf Seite 3-52).
5. Mit einem 3/16-Zoll-Sechskantschlüssel die mitgelieferte Zylinderkopf-Innensechskantschraube (0004-672-000) (G) zur Befestigung des Infusionsständeraufsatzes am Ständer installieren. Die Schraube mit einem Drehmomentschlüssel mit 3/8-Zoll-Antrieb (in-lb) auf 25 ± 5 in-lb (2,8 ± 0,6 Nm) festziehen.
6. Mit einem 3/16-Zoll-Sechskantschlüssel die beiden Senkkopf-Innensechskantschrauben (A) entfernen, mit denen die oberen Infusionsständerklemmen (C) am Stuhlrahmen befestigt sind. Die Gelenkbolzen (D) und Klemmen (C) entfernen. Schrauben, Gelenkbolzen und Klemmen aufheben. Den Infusionsständer (E) entsorgen (Abbildung 3-31 auf Seite 3-52).
7. Die mitgelieferten Gelenkbolzen (0026-349-000) (D) in die Vorderseite der mitgelieferten oberen Infusionsständerklemme (die in Schritt 6 entfernt wurde) einführen.

Installation des Infusionsständers (Fortsetzung)

8. Die Vorderseite der oberen Infusionsständerklemme mit den Gelenkbolzen am Stuhlrahmen anbringen.
9. Den gelieferten Infusionsständer in die Vorderseite der oberen Infusionsständerklemme mit den Gelenkbolzen einbauen.

   Hinweis: Den Infusionsständer festhalten, bis die Rückseite der oberen Infusionsständerklemme zum Halten des Ständers in Position installiert ist.
10. Mit einem 3/16-Zoll-Sechskantschlüssel und den mitgelieferten Senkkopf-Innensechskantschrauben (0001-210-000) (A) die Rückseite der oberen Infusionsständerklemme auf dem Infusionsständer und der Vorderseite der oberen Infusionsständerklemme anbringen. Die Schrauben mit einem Drehmomentschlüssel mit 3/8-Zoll-Antrieb (ft-lb) auf 13 ± 3 ft-lb (18 ± 4 Nm) festziehen.
11. Mit einem 3/16-Zoll-Sechskantschlüssel und den mitgelieferten Senkkopf-Innensechskantschrauben (0001-210-000) (A) die Vorder- und Rückseite der mitgelieferten unteren Infusionsständerklemme auf dem Infusionsständer anbringen. Die Schrauben mit einem Drehmomentschlüssel mit 3/8-Zoll-Antrieb (ft-lb) auf 13 ± 3 ft-lb (18 ± 4 Nm) festziehen.

    Hinweis: Die untere Infusionsständerklemme bündig mit dem unteren Ende des Infusionsständers ausrichten.
12. Die Rückenlehne wieder anbringen (Entfernung der Rückenlehne auf Seite 3-38).
13. Vor der erneuten Inbetriebnahme die einwandfreie Funktion des Produkts überprüfen.

Installation des Infusionsständers (Fortsetzung)

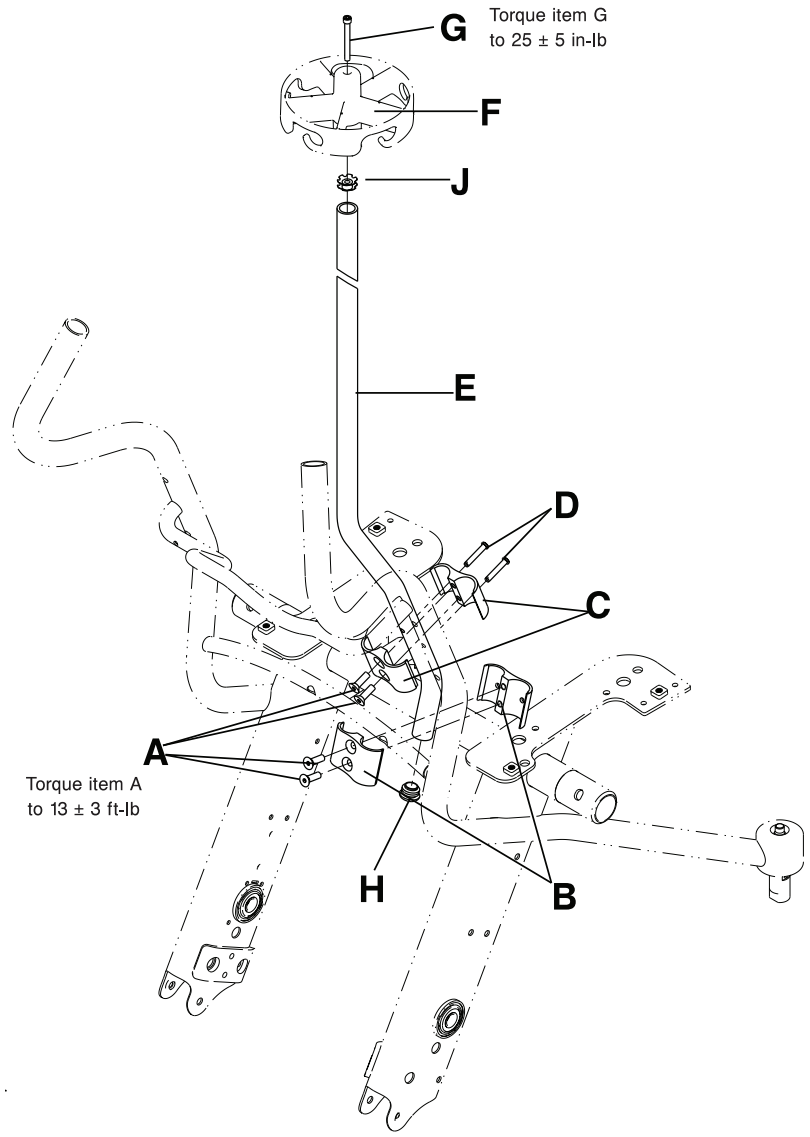

Abbildung 3-31: Austausch des Infusionsständers

Austausch des Infusionsständeraufsatzes

Erforderliches Werkzeug:

- 3/16-Zoll-Sechskantschlüssel
- Drehmomentschlüssel mit 3/8-Zoll-Antrieb (in-lb)

1. Mit einem 3/16-Zoll-Sechskantschlüssel die Zylinderkopf-Innensechskantschraube (A) aus dem Zentrum des Infusionsständeraufsatzes (B) entfernen. Die Schraube aufheben (Abbildung 3-32 auf Seite 3-53).
2. Den Infusionsständeraufsatz durch vorsichtiges Klopfen und Hochdrücken abnehmen. Den Infusionsständeraufsatz entsorgen.
3. Den gelieferten Infusionsständeraufsatz auf den Infusionsständer setzen und durch leichtes Klopfen mit der Handfläche eintreiben, bis er vollständig auf dem Infusionsständer sitzt.
4. Mit einem 3/16-Zoll-Sechskantschlüssel den Infusionsständeraufsatz mit der Zylinderkopf-Innensechskantschraube (A) (die in Schritt 1 entfernt wurde) auf dem Infusionsständer befestigen. Die Schraube mit einem Drehmomentschlüssel mit 3/8-Zoll-Antrieb auf 25 ± 5 in-lb (2,8 ± 0,6 Nm) festziehen.
5. Vor der erneuten Inbetriebnahme die einwandfreie Funktion des Produkts überprüfen.

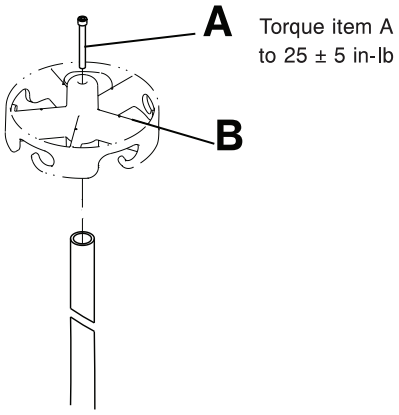

Abbildung 3-32: Austausch des Infusionsständeraufsatzes

Installation der Beckengurt-Baugruppe

Hinweis: Diese Baugruppe ist für alle nach August 2013 hergestellten Einheiten verfügbar (Lage der Seriennummer auf Seite 3-9).

Erforderliches Werkzeug:

- 3/16-Zoll-Sechskantschlüssel
- 3/16-Zoll-Sechskantbohraufsatz
- Drehmomentschlüssel mit 3/8-Zoll-Antrieb (in-lb)

Hinweis:
Der lange Riemen wird an der rechten Seite des Stuhls befestigt. Der kurze Riemen wird an der linken Seite des Stuhls befestigt.

1. Das Bremspedal niederdrücken, um die Bremse anzuziehen. Das Produkt schieben, um sich zu vergewissern, dass die Bremse funktioniert.
2. Den langen Riemen an der rechten Seite des Stuhls anbringen. Den kurzen Riemen an der linken Seite des Stuhls anbringen.
   a. Die beiden Laschen (A) an der Klammer (Abbildung 3-33 auf Seite 3-54) in die eckigen Öffnungen am Hauptrahmenschweißteil (B) anbringen (Abbildung 3-34 auf Seite 3-55).
   b. Die mitgelieferte Linsenkopf-Flanschschraube (0004-671-0 00) (C) in der runden Öffnung an der Klammer installieren, um die Beckengurtklammer am Hauptrahmenschweißteil (B) zu sichern (Abbildung 3-34 auf Seite 3-55). Die Schrauben mit einem Drehmomentschlüssel mit 3/8-Zoll-Antrieb und einem 3/16-Zoll-Sechskantbohraufsatz auf 70 ± 10 in-lbs (8 ± 1,1 Nm) festziehen.
3. Vor der erneuten Inbetriebnahme die einwandfreie Funktion des Produkts überprüfen.

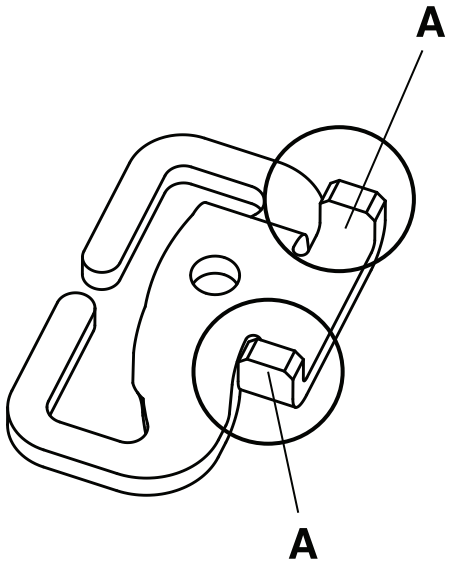

Abbildung 3-33: Laschen der Beckengurtklammer

Installation der Beckengurt-Baugruppe (Fortsetzung)

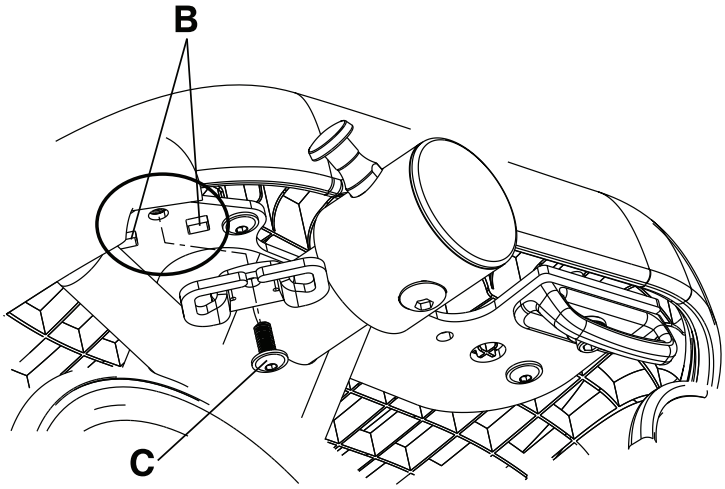

Abbildung 3-34: Installation der Beckengurtklammer

Entfernung des Beckengurts

Erforderliches Werkzeug:

- Keines

1. Das an der Klammer (A) befestigte Gurtende mit einer Hand greifen. Mit der anderen Hand die Klammer (B) greifen (Abbildung 3-35 auf Seite 3-56).
2. Zum Entfernen des Gurts die Gurtschlaufe an der Klammer zusammendrücken und durch den Schlitz (C) in der Klammer führen (Abbildung 3-35 auf Seite 3-56). Den Gurt entsorgen.

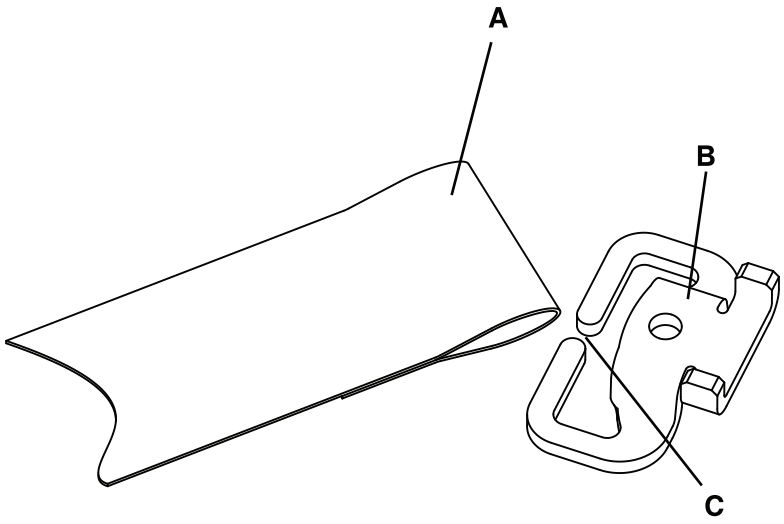

Abbildung 3-35: Entfernung des Beckengurts

Installation des Beckengurts

Erforderliches Werkzeug:

- Keines

1. Das Bremspedal niederdrücken, um die Bremse anzuziehen. Das Produkt schieben, um sich zu vergewissern, dass die Bremse funktioniert.
2. Das Schlaufenende des mitgelieferten Gurts mit einer Hand greifen und mit der anderen Hand die Klammer greifen.
3. Das Schlaufenende des Gurts zusammendrücken und den Gurt durch den Schlitz in der Klammer führen.
4. Vor der erneuten Inbetriebnahme die einwandfreie Funktion des Produkts überprüfen.

Installation der Beinstütze

Erforderliches Werkzeug:

- 1/4-Zoll-Sechskantschlüssel
- 3/16-Zoll-Sechskantschlüssel
- Drehmomentschlüssel mit 3/8-Zoll-Antrieb (in-lb)

1. Das Bremspedal niederdrücken, um die Bremse anzuziehen. Das Produkt schieben, um sich zu vergewissern, dass die Bremse funktioniert.
2. Den Stuhl auf die Rückseite legen.
3. Ist die Einheit mit einem Haken für Urinkatheterbeutel ausgestattet, einen 3/16-Zoll-Sechskantschlüssel zum Entfernen der Linsenkopf-Flanschschrauben (A) verwenden, mit denen der Haken für Urinkatheterbeutel an beiden Seiten des Stuhlrahmens befestigt ist. Die Haken für Urinkatheterbeutel (C) und Schrauben (A) entsorgen (Abbildung 3-36 auf Seite 3-58).
4. Das mitgelieferte Befestigungsplattenschweißteil der Beinstütze (1460-166-0 05) (D) an der Unterseite des Stuhlrahmens positionieren (Abbildung 3-36 auf Seite 3-58).
5. Die Positionierungslaschen an der Unterseite der mitgelieferten Haken für Urinkatheterbeutel (1460-001-051) (C) auf die Führungslöcher am Befestigungsplattenschweißteil der Beinstütze ausrichten (Abbildung 3-36 auf Seite 3-58).
6. Den mitgelieferten Abstandhalter des Hakens für Urinkatheterbeutel (1460-116-0 25) (B) in die Öffnung am Haken für Urinkatheterbeutel einführen (Abbildung 3-36 auf Seite 3-58).
7. Den Haken für Urinkatheterbeutel und das Befestigungsplattenschweißteil der Beinstütze mit einem 1/4-Zoll-Sechskantschlüssel und den mitgelieferten Zylinderkopf-Innensechskantschrauben (0004-575-000) (A) an der Unterseite des Stuhlrahmens an beiden Seiten befestigen. Die Schrauben mit einem Drehmomentschlüssel mit 3/8-Zoll-Antrieb auf 70 ± 10 in-lb (8 ± 1,1 Nm) festziehen.
8. Vor der erneuten Inbetriebnahme die einwandfreie Funktion des Produkts überprüfen.

Installation der Beinstütze (Fortsetzung)

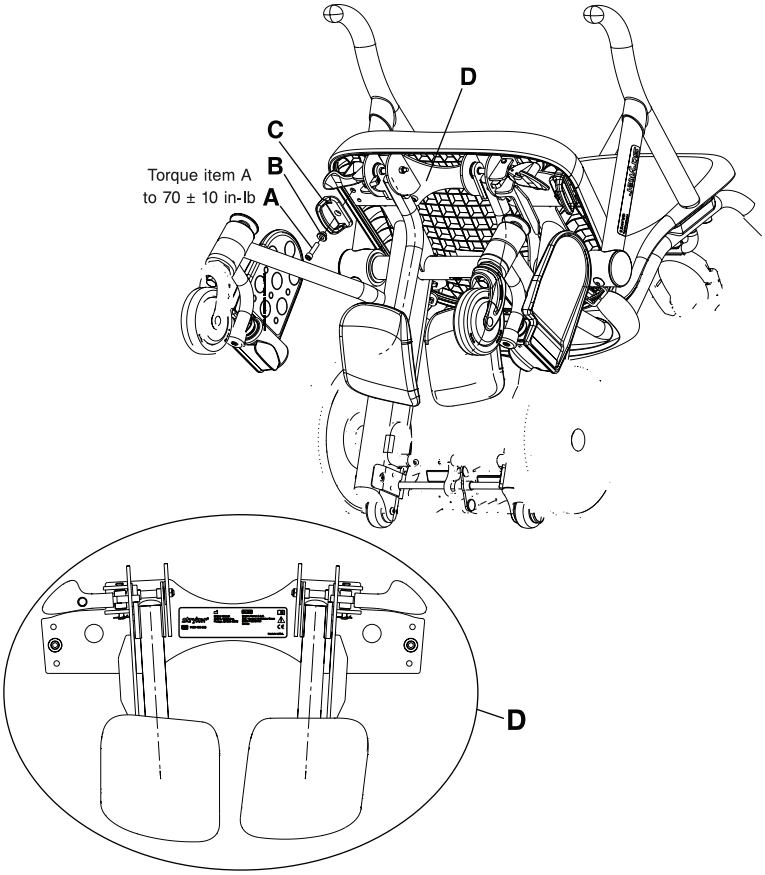

Abbildung 3-36: Beinstützenschweißteil

Installation der Beinstütze (Fortsetzung)

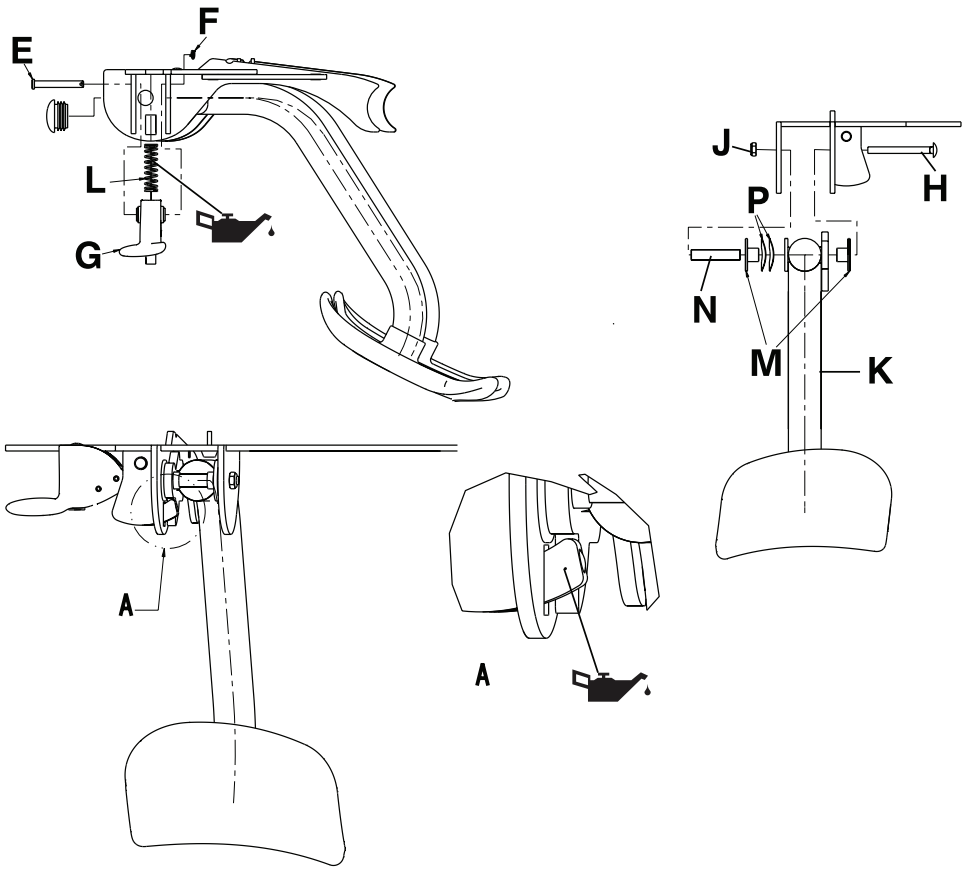

Abbildung 3-37: Beinstützenkomponenten

Beinstützen-Ersatzteil

Erforderliches Werkzeug:

- 1/4-Zoll-Sechskantschlüssel
- Spitzzange
- 7/16-Zoll-Maulschlüssel
- Drehmomentschlüssel mit 3/8-Zoll-Antrieb (in-lb)
- Syntech Schmiermittel

1. Das Bremspedal niederdrücken, um die Bremse anzuziehen. Das Produkt schieben, um sich zu vergewissern, dass die Bremse funktioniert.
2. Die Beinstütze in die Lagerstellung bringen.
3. Den Stuhl auf die Rückseite legen.
4. Mit einem 1/4-Zoll-Sechskantschlüssel die Zylinderkopf-Innensechskantschrauben (A), mit denen der Haken für Urinkatheterbeutel und das Befestigungsplattenschweißteil der Beinstütze an beiden Seiten des Stuhlrahmens befestigt ist, entfernen. Das Befestigungsplattenschweißteil der Beinstütze (D), den Abstandhalter des Hakens für Urinkatheterbeutel (B) und den Haken für Urinkatheterbeutel (C) entfernen (Abbildung 3-36 auf Seite 3-58). Das Befestigungsplattenschweißteil der Beinstütze, die Schrauben, Abstandhalter und Haken für Urinkatheterbeutel aufheben.
5. Das Befestigungsplattenschweißteil der Beinstütze auf eine Werkbank legen.
6. Mit einer Spitzzange den Rue Ringsplint (F) und den Gelenkbolzen (E), mit denen die Beinstützenverriegelungs-Baugruppen (G) an beiden Seiten des Befestigungsplattenschweißteils der Beinstütze (D) angebracht sind, entfernen. Die Beinstützenverriegelungs-Baugruppen (G) und Druckfedern (L) an beiden Seiten des Befestigungsplattenschweißteils der Beinstütze (D) entfernen (Abbildung 3-37 auf Seite 3-59). Die Beinstützenverriegelungs-Baugruppen, Federn, Rue Ringsplinte und Gelenkbolzen aufheben.
7. Mit einem 7/16-Zoll-Maulschlüssel die Nylock-Sechskantmutter (J) und den Bolzen (H), mit denen die Beinstützen-Baugruppe (K) am Befestigungsplattenschweißteil der Beinstütze befestigt ist, entfernen (Abbildung 3-37 auf Seite 3-59).
8. Die beiden Unterlegscheiben (P), beiden Buchsen (M) und den Schwenk-Abstandhalter der Beinstütze (N) zum Abnehmen der Beinstützen-Baugruppe entfernen (Abbildung 3-37 auf Seite 3-59). Alle Teile aufheben.
9. Zur erneuten Installation die Schritte 1-8 in umgekehrter Reihenfolge wiederholen. Während der erneuten Installation:
   a. Die Druckfeder (L) und Verriegelungsspitze (Abbildung 3-37 auf Seite 3-59) falls nötig mit Syntech Schmiermittel schmieren.
   b. Die Unterlegscheiben (P) auf den Buchsen (M) installieren, bevor sie auf die Beinstützen-Baugruppe gesetzt werden.
   c. Die Schrauben mit einem Drehmomentschlüssel mit 3/8-Zoll-Antrieb auf 70 ± 10 in-lb (8 ± 1,1 Nm) festziehen.
10. Vor der erneuten Inbetriebnahme die einwandfreie Funktion des Produkts überprüfen.

Einstellung der Beinstütze

Falls die Beinstütze zu leichtgängig ist, die Nylock-Sechskantmutter festziehen. Falls die Beinstütze zu schwergängig ist, die Nylock-Sechskantmutter lockern.

Erforderliches Werkzeug:

- 7/16-Zoll-Kombischlüssel

1. Das Bremspedal niederdrücken, um die Bremse anzuziehen. Das Produkt schieben, um sich zu vergewissern, dass die Bremse funktioniert.
2. Mit einem 7/16-Zoll-Kombischlüssel die Nylock-Sechskantmutter (J) um jeweils eine Vierteldrehung festziehen bzw. lockern. (Abbildung 3-37 auf Seite 3-59).
3. Vor der erneuten Inbetriebnahme die einwandfreie Funktion des Produkts überprüfen.

Stryker Medical Division, ein Unternehmensbereich der Stryker Corporation, garantiert dem Erstkäufer, dass die Modelle 1450 und 1460 des **Prime TC** von Stryker für die Dauer von drei (3) Jahren ab dem Auslieferungsdatum frei von Material- oder Verarbeitungsfehlern sind.

Im ersten Jahr ist Stryker zur Lieferung von Ersatzteilen sowie zur Erstattung von Arbeits- und Transportkosten oder, nach eigener Wahl, zum Austausch eines Produkts, das nach alleiniger Ansicht von Stryker defekt ist, verpflichtet. Im zweiten und dritten Jahr ist Stryker gemäß der vorliegenden Garantie nur zur Lieferung von Ersatzteilen verpflichtet.

Auf Ersuchen von Stryker müssen Produkte bzw. Teile, für die ein Garantieanspruch erhoben wird, auf eigene Kosten an das Werk zurückgeschickt werden. Missbräuchliche Verwendung des Produktes oder Änderungen bzw. Reparaturen durch Dritte, die sich nach Strykers Einschätzung erheblich und nachteilig auf das Produkt auswirken, machen diese Garantie ungültig. Reparaturen von Stryker-Produkten unter Verwendung von Teilen, die nicht von Stryker geliefert oder genehmigt sind, führen zum Verlust der Garantieansprüche. Kein Mitarbeiter oder Vertreter von Stryker ist berechtigt, diese Garantiebestimmungen auf irgendeine Weise zu ändern.

Der **Prime TC** ist für eine erwartete Einsatzdauer von fünf Jahren bei normalem Gebrauch, unter normalen Bedingungen und mit angemessener regelmäßiger Wartung entsprechend der Beschreibung im vorliegenden Handbuch ausgelegt. Stryker garantiert dem ursprünglichen Käufer, dass die Schweißnähte am **Prime TC** im Besitz des ursprünglichen Käufers während der erwarteten Einsatzdauer des **Prime TC** von fünf Jahren frei von strukturellen Defekten bleiben.

Diese Erklärung stellt die vollständige Garantie für das oben genannte Gerät seitens Stryker dar. Stryker erteilt keine weiteren Garantien oder Zusicherungen, weder ausdrücklich noch stillschweigend, außer den hier dargelegten. Es besteht keine Garantie auf Marktgängigkeit oder Eignung für einen bestimmten Zweck. Keinesfalls ist Stryker haftbar für Begleit- oder Folgeschäden durch den Verkauf oder die Verwendung dieser Produkte oder in beliebiger Verbindung damit.

Einwegartikel, optionale Infusionsständer sowie durch Missbrauch verursachte Schäden fallen nicht unter die Garantie.

Garantieausschluss und Begrenzung von Ansprüchen

Die im vorliegenden Dokument festgelegte ausdrückliche Garantie ist die einzige für dieses Produkt geltende Garantie. **Stryker weist jegliche sonstige Garantie ausdrücklicher oder stillschweigender Art, einschließlich einer stillschweigenden Garantie der Marktgängigkeit oder Eignung für einen bestimmten Zweck, ausdrücklich ab.** Keinesfalls ist Stryker haftbar für Begleit- oder Folgeschäden.

Bezug von Ersatzteilen und Serviceleistungen

Stryker-Produkte werden durch ein landesweites Netz eigener Kundendiensttechniker unterstützt. Diese Kundendiensttechniker werden im Werk ausgebildet, sind lokal verfügbar und führen ein Inventar der wichtigsten Ersatzteile mit sich, um die Reparaturzeit auf ein Minimum zu reduzieren. Rufen Sie einfach Ihren lokalen Vertreter oder den Stryker-Kundendienst an unter +1-800-327-0770.

Rückgabeberechtigung

Artikel können nur mit vorheriger Genehmigung durch den Stryker-Kundendienst zurückgegeben werden. Es wird eine Autorisierungsnummer vergeben, die in Druckschrift auf dem retournierten Artikel vermerkt werden muss. Stryker behält sich das Recht vor, für zurückgegebene Artikel Versand- und Reinventarisierungsgebühren zu erheben. Sonderanfertigungen sowie modifizierte oder nicht mehr geführte Artikel können nicht zurückgegeben werden.

Beschädigte Artikel

Die Vorschriften der ICC (Interstate Commerce Commission) verlangen, dass Ansprüche wegen beschädigter Artikel innerhalb von fünfzehn (15) Tagen nach Erhalt des Artikels erhoben werden müssen. Keine beschädigte Lieferung entgegennehmen, sofern die Beschädigung nicht zum Zeitpunkt des Empfangs auf der Zustellquittung vermerkt wurde. Nach umgehender Benachrichtigung reicht Stryker beim betreffenden Spediteur eine Frachtforderung auf Schadensersatz ein. Der Anspruch beschränkt sich auf die tatsächlichen Ersatzkosten. Falls Stryker diese Angaben nicht innerhalb von fünfzehn (15) Tagen nach Zustellung des Artikels erhält oder die Beschädigung nicht beim Empfang auf der Zustellquittung vermerkt wurde, ist der Käufer für die vollständige Bezahlung der Originalrechnung innerhalb von dreißig (30) Tagen nach Erhalt verantwortlich. Ansprüche wegen fehlender Teile in der Lieferung müssen innerhalb von dreißig (30) Tagen ab Rechnungsdatum erhoben werden.

Internationale Garantieklausel

Diese Garantie entspricht den Bestimmungen im US-Inland. Garantieleistungen außerhalb der USA können je nach Land verschieden ausfallen. Wenden Sie sich zwecks weiterer Informationen bitte an Ihre örtliche Vertretung von Stryker Medical.

Prime TC™

REF 1450/1460

Silla de transporte

stryker®

Manual de uso y mantenimiento

Símbolos

	Instrucciones de uso
	Advertencia general
	Precaución
	Advertencia; aplastamiento de las manos
	No empujar
REF	Modelo
SN	Número de serie
CE	Marca CE
	Fabricante
	Fecha de fabricación
	Carga de trabajo segura
	Lubricar
	Frágil, tratar con cuidado
	Mantener seco
	Este lado hacia arriba
	No apilar

Índice

Definición de advertencia, precaución y nota 4-3
Introducción 4-4
- Descripción del producto 4-4
- Uso previsto 4-4
- Vida útil prevista 4-5
- Contraindicaciones 4-5
- Especificaciones 4-5
- Ilustración del producto: reposapiés fijo (modelo 1450) 4-7
- Ilustración del producto: reposapiés oscilante (modelo 1460) 4-8
- Información de contacto 4-9
- Ubicación del número de serie 4-9

Resumen de las precauciones de seguridad 4-10
- Puntos de pinzamiento 4-12

Instalación 4-13
Uso 4-14
- Aplicación o liberación del freno 4-14
- Transfere ncia de un ocupante 4-15
- Bajar a un ocupante 4-16
- Colocación del reposapiés abatible 4-17
- Recogida del reposapiés abatible 4-18
- Colocación del reposapiés oscilante (modelo 1460) 4-19
- Almacenamiento del reposapiés oscilante (modelo 1460) 4-20
- Elevación o descenso de los reposabrazos abatibles 4-21
- Almacenamiento de registros en el soporte de gráficas 4-22
- Transporte de un ocupante 4-23
- Fijación de una botella de oxígeno al soporte correspondiente opcional 4-24

Accesorios 4-25
- Fijación de la bolsa de Foley al gancho correspondiente opcional 4-26
- Fijación de una bolsa para fluidos i.v. a la percha i.v. opcional 4-27
- Ajuste del cinturón ventral 4-28
- Colocación del reposapiernas 4-30
- Almacenamiento del reposapiernas 4-32

Etiquetas 4-33
Limpieza 4-34
Mantenimiento preventivo 4-35
Referencia rápida de piezas de repuesto 4-36
Mantenimiento 4-37
- Retirada del respaldo del asiento 4-37
- Sustitución del respaldo del asiento 4-38
- Sustitución del soporte de gráficas 4-39
- Sustitución del asiento 4-40
- Sustitución del reposabrazos abatible 4-41

Español
ES

Sustitución de las ruedas pequeñas delanteras 4-42
Sustitución de los conjuntos de las ruedas pequeñas delanteras 4-43
Sustitución del reposapiés oscilante (modelo 1460) 4-44
Sustitución de la rueda trasera 4-45
Sustitución de los pedales 4-46
Sustitución del conjunto de las mordazas del freno 4-48
Retirada de la percha i.v. 4-49
Instalación de la percha i.v. 4-49
Sustitución de la pieza superior de la percha i.v. 4-51
Montaje e instalación del cinturón ventral 4-52
Retirada del cinturón ventral 4-54
Instalación del cinturón ventral 4-54
Instalación del reposapiernas 4-55
Sustitución del reposapiernas 4-58
Ajuste del reposapiernas 4-59
Garantía 4-60
Exclusión de la garantía y limitaciones de los daños 4-60
Para obtener piezas y servicio técnico 4-60
Autorización de devolución 4-60
Producto dañado 4-61
Cláusula de garantía internacional 4-61

Definición de advertencia, precaución y nota

Las palabras **ADVERTENCIA, PRECAUCIÓN** y **NOTA** tienen un significado especial y deberán revisarse detenidamente.

ADVERTENCIA

Advierte al lector sobre situaciones que, si no se evitan, podrían producir la muerte o lesiones graves. También puede describir posibles reacciones adversas graves y peligros para la seguridad.

PRECAUCIÓN

Advierte al lector sobre situaciones potencialmente peligrosas que, si no se evitan, pueden producir lesiones leves o moderadas al usuario o a la paciente, o daños al producto u otras propiedades. Incluye cuidados especiales necesarios para el uso seguro y eficaz del dispositivo, y para evitar dañarlo con el uso o el mal uso.

Nota: Ofrece información especial que facilita el mantenimiento o aclara instrucciones importantes.

Introducción

Este manual está diseñado para ayudarle con el uso o el mantenimiento de las silla de transporte **Prime TC™** modelo 1450 y modelo 1460 de Stryker. Lea detenidamente este manual antes de utilizar o realizar tareas de mantenimiento para este producto. Establezca métodos y procedimientos para la formación del personal sobre el uso y el mantenimiento seguros de este producto.

ADVERTENCIA

- Un uso inadecuado del producto puede provocar lesiones al ocupante o al operario. Utilice el producto únicamente como se describe en este manual.
- No modifique el producto ni ninguno de sus componentes. La modificación del producto puede provocar un funcionamiento impredecible, lo que podría conllevar lesiones para el ocupante o el operario. La modificación del producto también anula su garantía.

Notas

- Este manual debe considerarse una parte permanente del producto y debe permanecer con este aunque se venda posteriormente.
- Stryker busca continuamente avances en el diseño y la calidad de los productos. Por lo tanto, aunque este manual contiene la información disponible sobre el producto más actualizada en el momento de la impresión, es posible que existan discrepancias menores entre el producto y este manual. Si tiene preguntas, póngase en contacto con el Servicio de Atención al Cliente o con el Servicio de Asistencia Técnica de Stryker en el +1-800-327-0770 (llamada gratuita en EE. UU.).

Español
ES

Descripción del producto

Prime TC es una silla manual, impulsada por el operario, que está diseñada para transportar ocupantes en posición sentada junto con su equipo médico asociado (como una botella de oxígeno, bolsas de fluidos i.v. o una bolsa para la sonda de Foley). El producto está equipado con un mecanismo de freno que inmoviliza las ruedas traseras para una mayor estabilidad y ayuda durante la subida y la bajada del ocupante.

Uso previsto

Prime TC es una silla de transporte diseñada para fines médicos con la intención de ayudar a una persona a realizar una actividad que podría encontrar difícil de hacer o que no podría hacer sin ella. **Prime TC** está diseñada para ocupantes que pueden sostenerse por sí mismos en una posición sentada y erguida, sin ayuda y de acuerdo con las directrices del centro sobre el transporte de personas.

El uso previsto de **Prime TC** es mantener al ocupante en una posición sentada y erguida, con la espalda contra el respaldo del asiento y los brazos y las piernas sobre las superficies de apoyo suministradas a tal efecto. Para el transporte, el operario empuja la silla desde atrás sujetándola por las asas suministradas a tal efecto. Los usuarios no deben sentarse en los brazos, ponerse de pie sobre ninguna superficie ni inclinarse sobre los brazos o el respaldo del asiento desde la posición de pie. Los operarios previstos incluyen celadores, enfermeras, otros profesionales sanitarios, familiares y acompañantes del ocupante.

Prime TC está diseñada para utilizarse dentro y fuera de los centros sanitarios, así como en las zonas colindantes, incluidos los aparcamientos. La actividad de transporte incluye las admisiones recogidas en la calle y las altas acompañadas hasta la calle, el transporte interdepartamental e intradepartamental, y el transporte en ascensor. **Prime TC** admite una carga de trabajo segura de 226,8 kg (500 lb), incluidos el ocupante y los accesorios. La duración de uso habitual puede variar de varios minutos a una hora. Sin embargo, en algunos casos, el tiempo de espera para el ocupante puede superar una hora (por ejemplo, la espera de una exploración de TC, de una exploración de RM o de unos rayos X).

Vida útil prevista

Prime TC presenta una vida útil prevista de cinco años en unas condiciones de uso normal y con el mantenimiento periódico adecuado.

Contraindicaciones

Ninguna conocida.

Especificaciones

	Reposapiés fijos (modelo 1450)		Reposapiés oscilantes (modelo 1460)	
⚠ Carga de trabajo segura **Nota:** Carga de trabajo segura indica la suma del peso del ocupante y de los accesorios.	500 libras	226,8 kg	500 libras	226,8 kg
Peso del modelo base (sin opciones) **Nota:** El peso puede variar en 0,5 kg (1 lb).	89,6 libras	40,64 kg	90,7 libras	41,14 kg
Anchura				
Anchura general	28,3 in	71,8 cm	28,3 in	71,8 cm
Anchura del asiento	21,5 in	54,6 cm	21,5 in	54,6 cm
Altura del asiento				
Desde los reposapiés	15 in	38,1 cm	15 in	38,1 cm
Desde el suelo	21 in	53,3 cm	21 in	53,3 cm
Altura				
Con percha i.v.	73 in	185,4 cm	73 in	185,4 cm
Sin percha i.v.	45 in	114,3 cm	45 in	114,3 cm
Intervalo de agarre de las asas de empuje				
Anchura	16 in - 20,5 in	40,6 cm - 52,1 cm	16 in - 20,5 in	40,6 cm - 52,1 cm
Altura desde el suelo	35 in - 45 in	88,9 cm - 114,3 cm	35 in - 45 in	88,9 cm - 114,3 cm
Plegado				
Longitud de primera silla	39,8 in	101,0 cm	39,8 in	101,0 cm

Especificaciones (Continuación)

	Reposapiés fijos (modelo 1450)		Reposapiés oscilantes (modelo 1460)	
Longitud de primera silla con reposapiés recogidos	N/A	N/A	33,4 in	84,8 cm
Longitud añadida por cada silla plegada adicional	19,5 in	49,5 cm	20,5 in	52,1 cm

Condiciones ambientales	Uso	Almacenamiento y transporte
Temperatura	104 ˚F (40 ˚C) 50 ˚F (10 ˚C)	140 ˚F (60 ˚C) -20 ˚F (-29 ˚C)
Humedad relativa	75 % 30 %	85 % 30 %
Presión atmosférica	1060 *hPa* 700 *hPa*	1060 *hPa* 500 *hPa*

Español
ES

Las especificaciones indicadas son aproximadas y pueden variar ligeramente de un producto a otro.

Stryker se reserva el derecho a cambiar las especificaciones sin previo aviso.

Ilustración del producto: reposapiés fijo (modelo 1450)

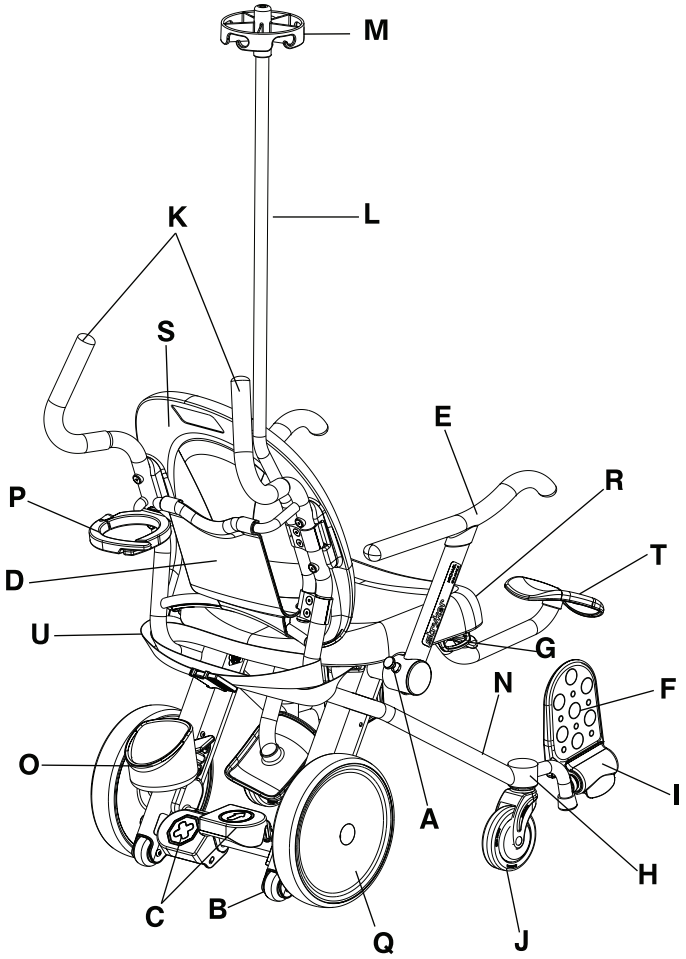

Figura 4-1: Reposapiés fijo (modelo 1450)

	Descripción del elemento		Descripción del elemento
A	Liberación del reposabrazos	L	Percha i.v., opcional
B	Ruedas antivuelco	M	Pieza superior de la percha i.v., opcional
C	Pedales de freno/avance	N	Tubos de la estructura principal
D	Soporte de historias	O	Soporte para la parte inferior de la botella de oxígeno, opcional
E	Reposabrazos abatible	P	Soporte para la parte superior de la botella de oxígeno, opcional
F	Reposapiés abatible	Q	Rueda trasera
G	Gancho para la bolsa de Foley, opcional	R	Asiento
H	Conjunto del reposapiés, fijo	S	Respaldo del asiento
I	Palanca del reposapiés	T	Reposapiernas, opcional
J	Rueda pequeña delantera	U	Cinturón ventral, opcional
K	Asas		

Español
ES

Ilustración del producto: reposapiés oscilante (modelo 1460)

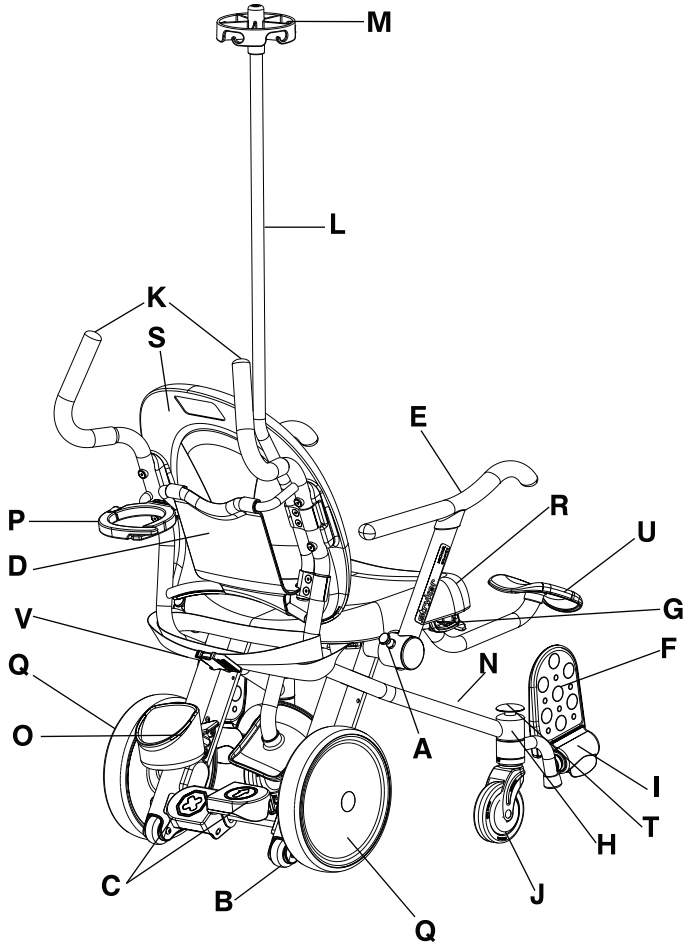

Figura 4-2: Reposapiés oscilante (modelo 1460)

	Descripción del elemento		Descripción del elemento
A	Liberación del reposabrazos	L	Percha i.v., opcional
B	Ruedas antivuelco	M	Pieza superior de la percha i.v., opcional
C	Pedales de freno/avance	N	Tubos de la estructura principal
D	Soporte de historias	O	Soporte para la parte inferior de la botella de oxígeno, opcional
E	Reposabrazos abatible	P	Soporte para la parte superior de la botella de oxígeno, opcional
F	Reposapiés abatible	Q	Rueda trasera
G	Gancho para la bolsa de Foley, opcional	R	Asiento
H	Conjunto del reposapiés, oscilante	S	Respaldo del asiento
I	Palanca del reposapiés	T	Liberación del reposapiés oscilante
J	Rueda pequeña delantera	U	Reposapiernas, opcional
K	Asas	V	Cinturón ventral, opcional

Información de contacto

Póngase en contacto con el Servicio de Atención al Cliente de Stryker llamando al +1-800-327- 0770.

Stryker Medical
3800 E. Centre Avenue
Portage, MI 49002
EE. UU.

Tenga a mano el número de serie (A) del producto de Stryker cuando llame al Servicio de Atención al Cliente de Stryker. Incluya el número de serie en todas las comunicaciones escritas.

Ubicación del número de serie

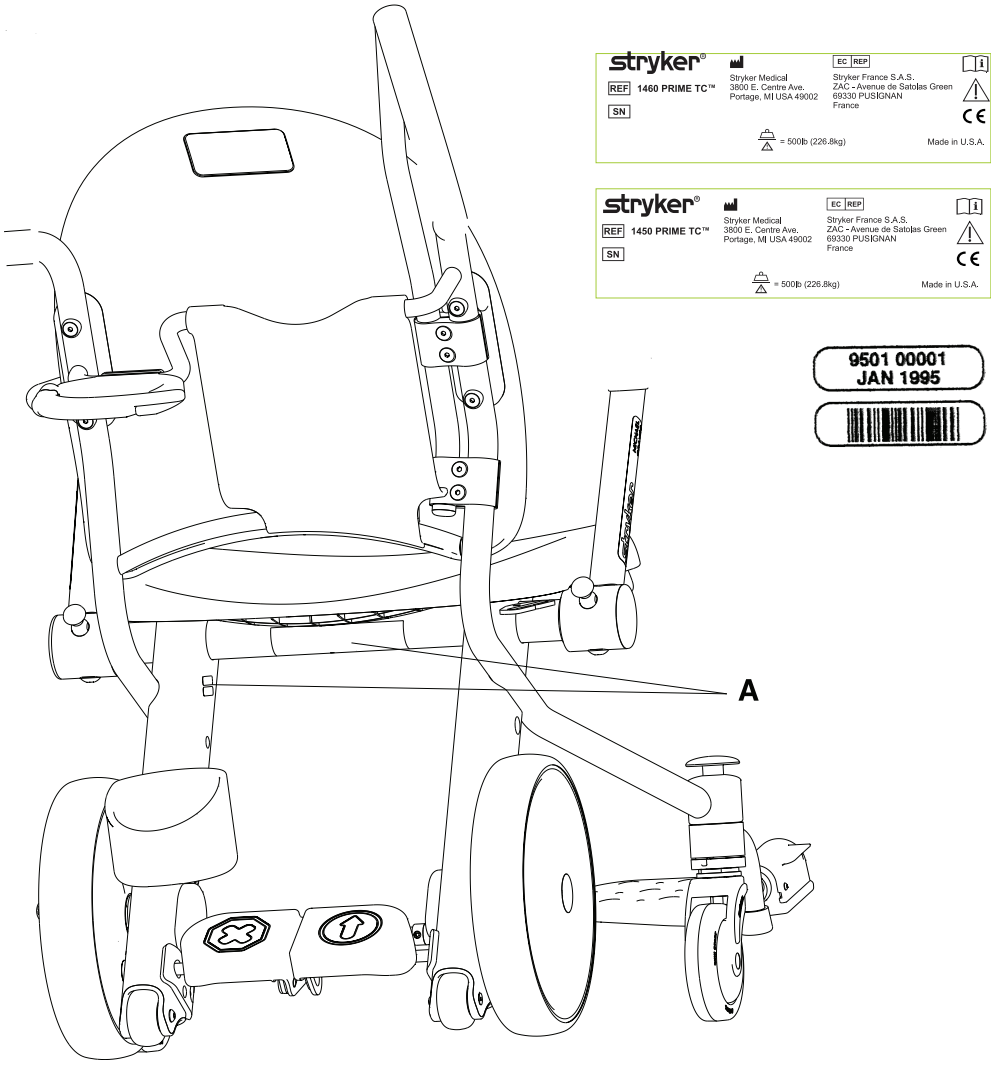

Figura 4-3: Etiqueta del número de serie

Resumen de las precauciones de seguridad

Lea con detenimiento las advertencias y precauciones indicadas en esta página y sígalas escrupulosamente. Las reparaciones solo pueden realizarlas personal cualificado.

ADVERTENCIA

- Un uso inadecuado del producto puede provocar lesiones al ocupante o al operario. Utilice el producto únicamente como se describe en este manual.
- No modifique el producto ni ninguno de sus componentes. La modificación del producto puede provocar un funcionamiento impredecible, lo que podría conllevar lesiones para el ocupante o el operario. La modificación del producto también anula su garantía.
- Para evitar la inestabilidad, aplique el freno cada vez que un ocupante se suba o se baje del producto.
- No sobrecargue el producto por encima de la carga de trabajo segura de 226,8 kg (500 lb).
- Para evitar vuelcos, no permita que el ocupante se incline fuera del perímetro del producto.
- Para evitar la inestabilidad, no utilice el producto en rampas o pendientes de más de 5,7 grados.
- No suba ni baje el producto mientras esté ocupado.
- Fije siempre de forma adecuada la botella de oxígeno al soporte correspondiente antes de mover el producto.
- No active el pasador de liberación del reposapiernas cuando el ocupante tenga una pierna sobre el reposapiernas.

PRECAUCIÓN

- Aplique el freno siempre para evitar movimientos accidentales.
- No aplique el pedal de freno para detener una silla en movimiento.
- No coloque asientos de coche, portabebés ni otros objetos sobre el asiento del producto ni sobre el regazo del ocupante.
- Para evitar el riesgo de pinzamiento, mantenga siempre las extremidades del ocupante y del operario alejadas del reposabrazos abatible cuando lo suba o lo baje.
- Para evitar la inestabilidad, no cuelgue artículos de las asas de empuje, del soporte de historias, del soporte opcional para la botella de oxígeno ni de los reposabrazos abatibles.
- Deje siempre libre el recorrido de los reposapiés oscilantes antes de activarlos para evitar pinzamientos.
- No se siente, se ponga de pie o se incline en los reposabrazos abatibles, los reposapiés, el reposapiernas o el respaldo del asiento para evitar la inestabilidad.
- No utilice los reposabrazos abatibles, el soporte de historias, el soporte opcional para la botella de oxígeno ni la percha i.v. opcional como un dispositivo de empuje/retracción.
- Para evitar el riesgo de pinzamiento, mantenga siempre los dedos alejados del pasador de liberación del reposabrazos antes de liberarlo.
- Cuando recoloque el reposabrazos abatible, evite el punto de pinzamiento entre el reposabrazos abatible, el respaldo del asiento y el asiento. El reposabrazos abatible deberá permanecer bajado (en posición avanzada) cuando el producto esté ocupado y solo deberá recogerse para ayudar al ocupante a subirse o a bajarse del producto.
- No coloque artículos que pesen más de 2,72 kg (6 lb) en el soporte de gráficas.
- No haga rodar el producto sobre las ruedas antivuelco.
- Para evitar la inestabilidad, no transporte más de un ocupante con el producto.
- Transporte siempre al ocupante con los pies en los reposapiés.
- Cuando pase sobre umbrales y pequeños salientes, transporte siempre con cuidado el producto para asegurarse de que las ruedas giren sin problemas y el producto se mantenga estable.
- Para evitar la inestabilidad o dificultades en la movilidad, no utilice el producto sobre superficies blandas o inestables, como arena, hierba o gravilla.

⚠ PRECAUCIÓN (CONTINUACIÓN)

- Cuando eleve el producto vacío sobre una barrera, utilice siempre técnicas de elevación seguras con dos operarios. Eleve el producto únicamente por los tubos de la estructura principal. No eleve el producto por los reposabrazos, reposapiés, accesorios o superficies de asiento.
- Coloque solo bolsas de Foley en el gancho correspondiente opcional.
- Antes de mover el producto, fije siempre de forma adecuada las bolsas para fluidos i.v. a los ganchos de la percha i. v. opcional o las bolsas de Foley al gancho correspondiente opcional.
- No cuelgue una bolsa de Foley que supere la carga de trabajo segura de 4,53 kg (10 lb) en el gancho correspondiente opcional.
- Coloque únicamente bolsas estándar para fluidos i.v. en la percha i.v. opcional.
- La carga de trabajo segura de la percha i.v. opcional es de 1,36 kg (3 lb) por gancho, con una carga de trabajo segura total de 2,72 kg (6 lb).
- La carga de trabajo segura del reposapiernas es de 18,14 kg (40 lb).
- No limpie el producto con vapor.
- Antes de poner el producto de nuevo en servicio después de la limpieza, verifique que todas las etiquetas estén intactas, que los pedales de freno y de avance queden bloqueados de forma correcta en ambas posiciones, y que todos los componentes estén bien lubricados.
- Asegúrese siempre de que limpia cada producto con agua limpia y lo seca en profundidad después de la limpieza. Algunos productos de limpieza son corrosivos por naturaleza y pueden provocar daños al producto si los utiliza de forma incorrecta. Si no aclara y seca el producto de forma adecuada, puede quedar un residuo corrosivo en la superficie de este que podría provocar la corrosión prematura de componentes importantes. Si no se siguen estas instrucciones de limpieza, la garantía podría quedar anulada.

Puntos de pinzamiento

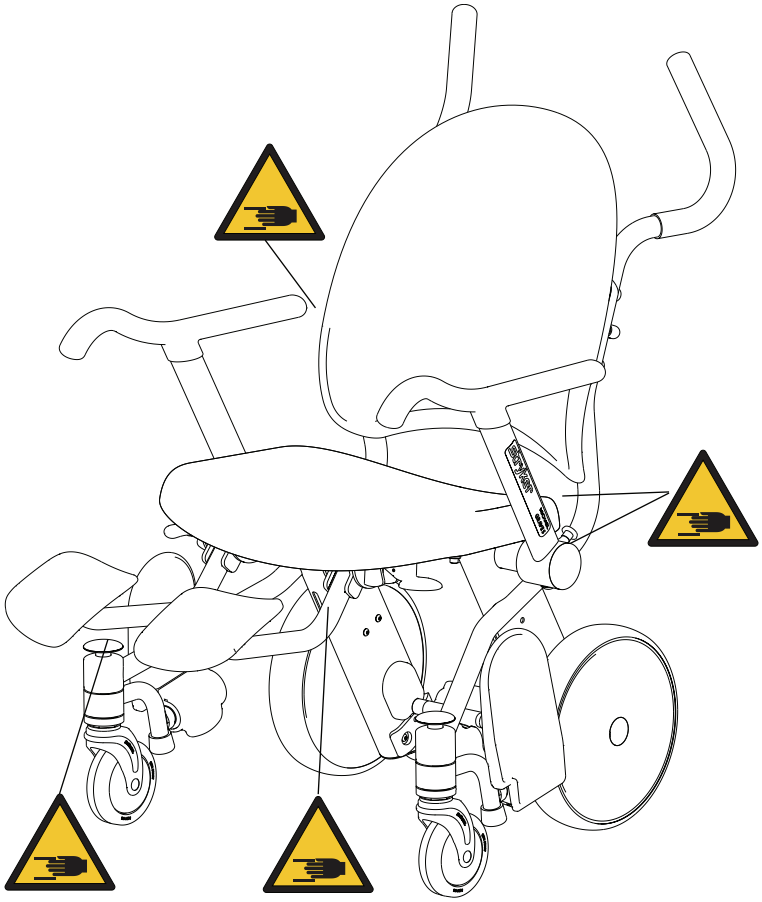

Figura 4-4: Puntos de pinzamiento

Antes de poner el producto en servicio, asegúrese de que estos componentes funcionen correctamente:

1. Inspeccione visualmente el producto en busca de daños sufridos durante el envío.
2. Empuje hacia abajo el pedal de freno y ejerza presión sobre la silla para comprobar que las ruedas traseras estén bloqueadas.
3. Suba y baje los reposabrazos abatibles para asegurarse de que se mueven sin problemas y se bloquean con seguridad en la posición avanzada.
4. Asegúrese de que los reposapiés abatibles suban automáticamente cuando se retiren los pies de ellos y bajen cuando se levante la palanca correspondiente.
5. Presione el botón amarillo de liberación de los reposapiés oscilantes y asegúrese de que los reposapiés giren hacia la posición de almacenamiento (modelo 1460).
6. Devuelva el reposapiés oscilante a la posición de uso y asegúrese de que quede bloqueado en su sitio (modelo 1460).
7. Asegúrese de que todos los accesorios opcionales estén instalados y funcionen como se indica en las instrucciones de uso.

Aplicación o liberación del freno

ADVERTENCIA

Para evitar la inestabilidad, aplique el freno cada vez que un ocupante se suba o se baje del producto.

PRECAUCIÓN

- Aplique el freno siempre para evitar movimientos accidentales.
- No aplique el pedal de freno para detener una silla en movimiento.

El pedal de freno y de avance se encuentran en la parte trasera de la silla, entre las ruedas traseras (Figura 4-5 de la página 4-14). Cuando se aplica el freno, las ruedas traseras se bloquean, pero todavía pueden moverse las ruedas pequeñas delanteras.

Para aplicar el freno, empuje hacia abajo el pedal de freno (A).

Para liberar el freno, empuje hacia abajo el pedal de liberación del freno (B).

Nota: El mecanismo de freno de bloqueo de las ruedas traseras solo evita la rotación de las ruedas traseras. El mecanismo de freno no evita que la silla se deslice sobre la superficie del suelo.

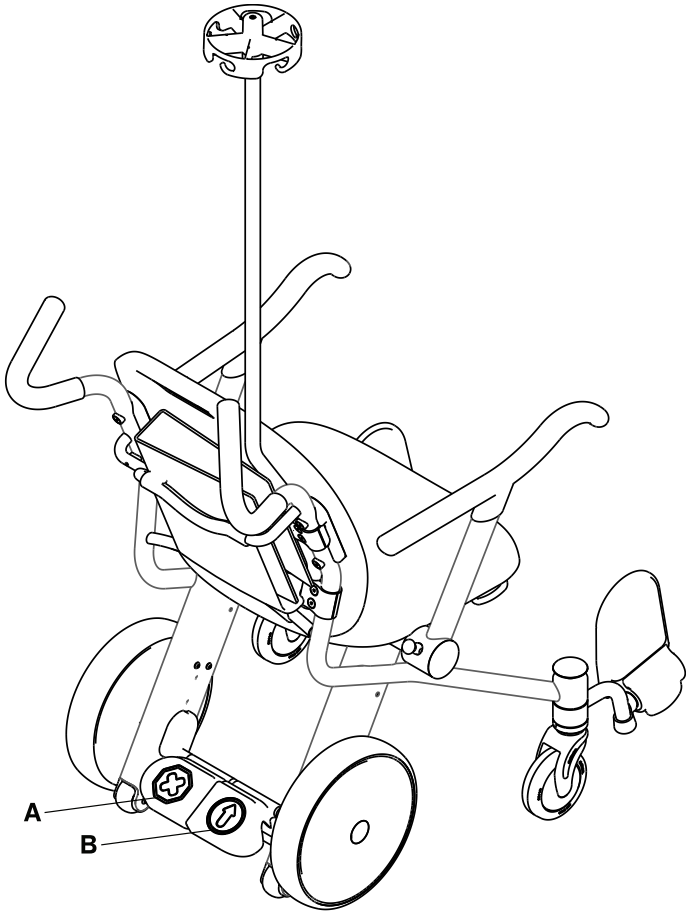

Figura 4-5: Pedal de freno y pedal de liberación del freno

Transferencia de un ocupante

ADVERTENCIA

- Para evitar la inestabilidad, aplique el freno cada vez que un ocupante se suba o se baje del producto.
- No sobrecargue el producto por encima de la carga de trabajo segura de 226,8 kg (500 lb).
- Para evitar vuelcos, no permita que el ocupante se incline fuera del perímetro del producto.

PRECAUCIÓN

- Aplique el freno siempre para evitar movimientos accidentales.
- No coloque asientos de coche, portabebés ni otros objetos sobre el asiento del producto ni sobre el regazo del ocupante.
- Para evitar el riesgo de pinzamiento, mantenga siempre las extremidades del ocupante y del operario alejadas del reposabrazos abatible cuando lo suba o lo baje.
- Para evitar la inestabilidad, no cuelgue artículos de las asas de empuje, del soporte de historias, del soporte opcional para la botella de oxígeno ni de los reposabrazos abatibles.
- Deje siempre libre el recorrido de los reposapiés oscilantes antes de activarlos para evitar pinzamientos.
- No se siente, se ponga de pie o se incline en los reposabrazos abatibles, los reposapiés, el reposapiernas o el respaldo del asiento para evitar la inestabilidad.
- No utilice los reposabrazos abatibles, el soporte de historias, el soporte opcional para la botella de oxígeno ni la percha i.v. opcional como un dispositivo de empuje/retracción.

Utilice solo **Prime TC** para un solo ocupante que pueda sostenerse por sí mismo en una posición sentada y erguida, sin ayuda y de acuerdo con las directrices del centro sobre el transporte de personas.

Para transferir a un ocupante:

Nota: El reposapiés se encuentra en la posición de **almacenamiento** cuando no hay un ocupante en la silla **Prime TC** (consulte Recogida del reposapiés abatible de la página 4-18).

1. Coloque la silla junto al ocupante.
2. Empuje hacia abajo el pedal de freno para aplicar el freno. Empuje el producto para asegurarse de que el freno funciona.
3. Ayude al ocupante a subirse a la silla **Prime TC**. Asegúrese de que el ocupante esté sentado en una posición erguida contra el respaldo del asiento.
4. Con el pie, baje el reposapiés abatible hasta la posición de transporte levantando la palanca del reposapiés (A) (Figura 4-6 de la página 4-16).
5. Coloque los pies del ocupante de forma que descansen completamente en los reposapiés.
6. **Baje** los reposabrazos abatibles y asegúrese de que los brazos del ocupante descansen completamente sobre ellos.

Transferencia de un ocupante (Continuación)

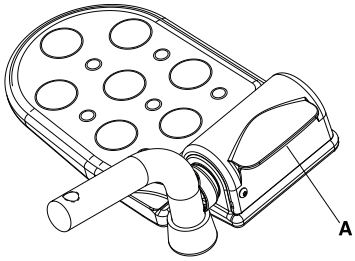

Figura 4-6: Palanca del reposapiés abatible

Bajar a un ocupante

ADVERTENCIA

- Para evitar la inestabilidad, aplique el freno cada vez que un ocupante se suba o se baje del producto.
- Para evitar vuelcos, no permita que el ocupante se incline fuera del perímetro del producto.

PRECAUCIÓN

- Aplique el freno siempre para evitar movimientos accidentales.
- Deje siempre libre el recorrido de los reposapiés oscilantes antes de activarlos para evitar pinzamientos.
- Para evitar el riesgo de pinzamiento, mantenga siempre las extremidades del ocupante y del operario alejadas del reposabrazos abatible cuando lo suba o lo baje.
- Para evitar el riesgo de pinzamiento, mantenga siempre los dedos alejados del pasador de liberación del reposabrazos antes de liberarlo.
- No se siente, se ponga de pie o se incline en los reposabrazos abatibles, los reposapiés, el reposapiernas o el respaldo del asiento para evitar la inestabilidad.

Para bajar a un ocupante:

1. Empuje hacia abajo el pedal de freno para aplicar el freno. Empuje el producto para asegurarse de que el freno funciona.
2. Asegúrese de que los pies del ocupante no estén sobre los reposapiés abatibles y de que estos últimos estén en la posición de almacenamiento.
3. Baje al ocupante del producto de acuerdo con el protocolo del centro.

Colocación del reposapiés abatible

PRECAUCIÓN

- Aplique el freno siempre para evitar movimientos accidentales.
- Transporte siempre al ocupante con los pies en los reposapiés.

Para colocar el reposapiés abatible en su sitio para utilizarlo (Figura 4-7 de la página 4-17):

1. Empuje hacia abajo el pedal de freno para aplicar los frenos. Empuje el producto para asegurarse de que el freno funciona.
2. Asegúrese de que los pies del ocupante no estén en los reposapiés abatibles (A).
3. Con el pie, baje el reposapiés abatible hasta la posición de transporte levantando la palanca del reposapiés (B).
4. Coloque los pies del ocupante de forma que descansen completamente en los reposapiés abatibles (C).

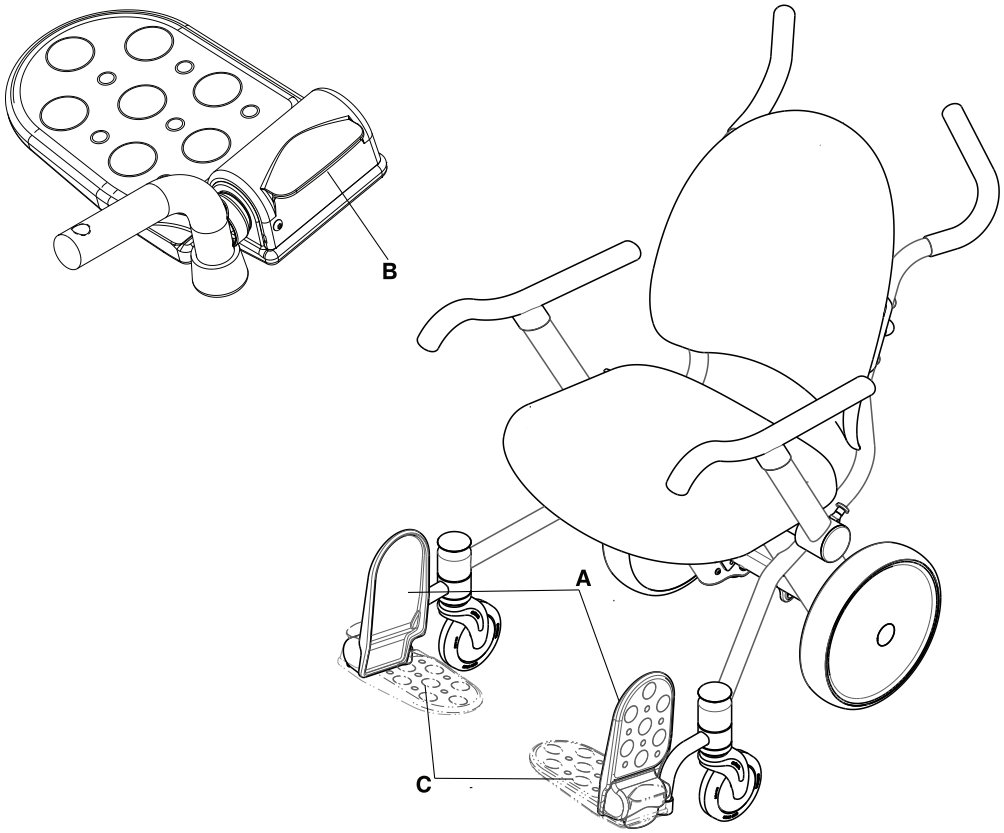

Figura 4-7: Posición de transporte del reposapiés abatible

Recogida del reposapiés abatible

⚠ **PRECAUCIÓN**

- Aplique el freno siempre para evitar movimientos accidentales.
- Transporte siempre al ocupante con los pies en los reposapiés.

Para recoger el reposapiés abatible:

1. Asegúrese de que los pies del ocupante no estén en los reposapiés abatibles.
2. Asegúrese de que los reposapiés abatibles se levanten hacia la posición de almacenamiento (A) (Figura 4-8 de la página 4-18).

Figura 4-8: Posición de almacenamiento del reposapiés abatible

Colocación del reposapiés oscilante (modelo 1460)

⚠ PRECAUCIÓN

- Aplique el freno siempre para evitar movimientos accidentales.
- Deje siempre libre el recorrido de los reposapiés oscilantes antes de activarlos para evitar pinzamientos.

Para colocar el reposapiés oscilante para su uso (Figura 4-9 de la página 4-19):

1. Empuje hacia abajo el pedal de freno para aplicar los frenos. Empuje el producto para asegurarse de que el freno funciona.
2. Asegúrese de que los pies del ocupante no estén en el reposapiés oscilante.
3. Haga oscilar cada reposapiés hacia la posición de uso y asegúrese de que quede bloqueado en su sitio.
4. Asegúrese de que los pies del ocupante no estén en el reposapiés abatible (A).
5. Con el pie, baje el reposapiés abatible hasta la posición de transporte levantando la palanca del reposapiés (C).
6. Coloque los pies del ocupante de forma que descansen completamente en los reposapiés abatibles (A).

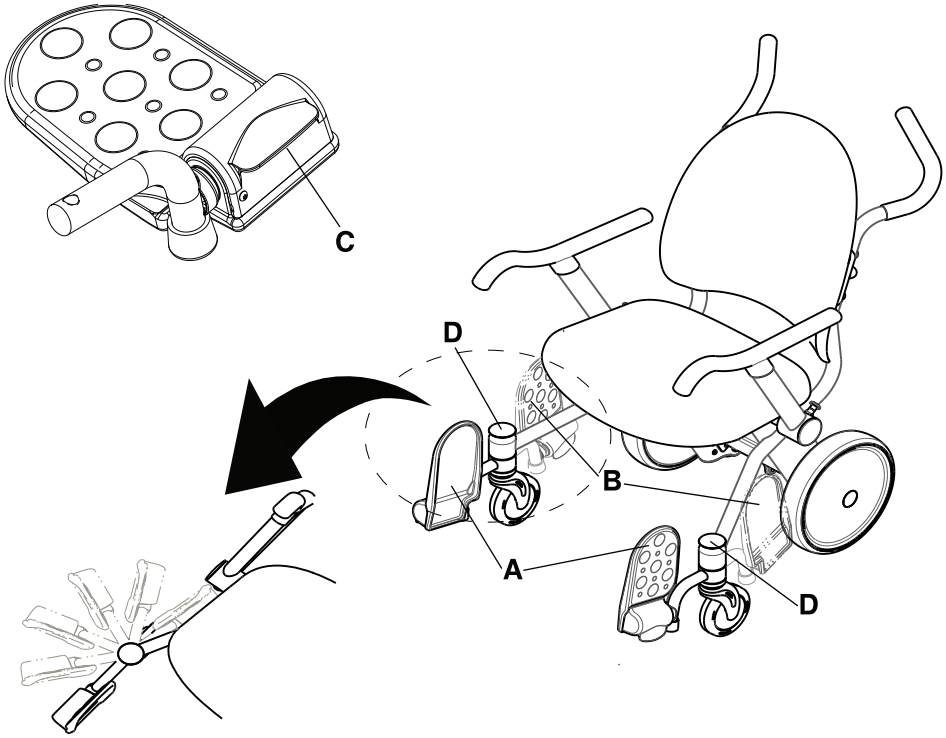

Figura 4-9: Posición de uso del reposapiés oscilante

Almacenamiento del reposapiés oscilante (modelo 1460)

⚠ **PRECAUCIÓN**

- Aplique el freno siempre para evitar movimientos accidentales.
- Deje siempre libre el recorrido de los reposapiés oscilantes antes de activarlos para evitar pinzamientos.

Para recoger los reposapiés oscilantes (Figura 4-10 de la página 4-20):

1. Asegúrese de que los pies del ocupante no estén en los reposapiés abatibles.
2. Asegúrese de que los reposapiés abatibles se levanten hacia la posición de almacenamiento (A).
3. Deje libre el recorrido de los reposapiés oscilantes.
4. Con el pie, presione el botón amarillo de liberación de los reposapiés oscilantes (D) de la parte superior de este y coloque el reposapiés oscilante en la posición de almacenamiento (B).

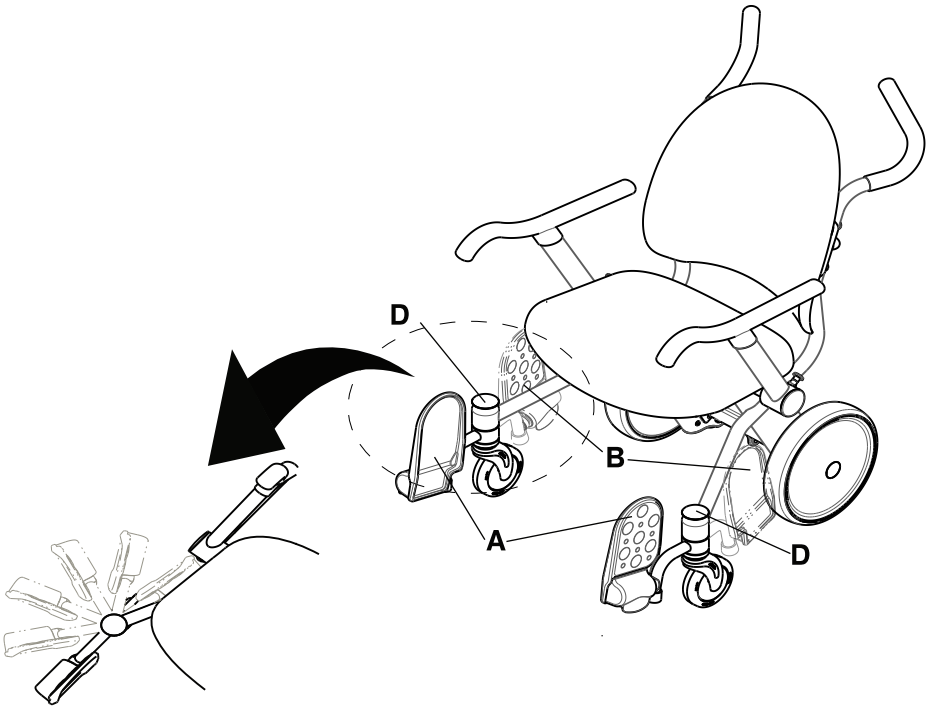

Figura 4-10: Posición de almacenamiento del reposapiés oscilante

Elevación o descenso de los reposabrazos abatibles

PRECAUCIÓN

- Para evitar el riesgo de pinzamiento, mantenga siempre las extremidades del ocupante y del operario alejadas del reposabrazos abatible cuando lo suba o lo baje.
- Para evitar el riesgo de pinzamiento, mantenga siempre los dedos alejados del pasador de liberación del reposabrazos antes de liberarlo.
- Cuando recoloque el reposabrazos abatible, evite el punto de pinzamiento entre el reposabrazos abatible, el respaldo del asiento y el asiento. El reposabrazos abatible deberá permanecer bajado (en posición avanzada) cuando el producto esté ocupado y solo deberá recogerse para ayudar al ocupante a subirse o a bajarse del producto.
- No se siente, se ponga de pie o se incline en los reposabrazos abatibles, los reposapiés, el reposapiernas o el respaldo del asiento para evitar la inestabilidad.
- Para evitar la inestabilidad, no cuelgue artículos de las asas de empuje, del soporte de historias, del soporte opcional para la botella de oxígeno ni de los reposabrazos abatibles.
- No utilice los reposabrazos abatibles, el soporte de historias, el soporte opcional para la botella de oxígeno ni la percha i.v. opcional como un dispositivo de empuje/retracción.

Utilice ambas manos para subir o bajar los reposabrazos. Utilice una mano para activar el botón de liberación de los reposabrazos y la otra mano para colocar los reposabrazos abatibles.

Para subir los reposabrazos abatibles (posición atrasada), tire hacia fuera del botón amarillo de liberación del reposabrazos (A) y levántelo hasta que el reposabrazos alcance el tope (Figura 4-11 de la página 4-21).

Para bajar los reposabrazos abatibles (posición avanzada), asegúrese de que ninguna parte del cuerpo del ocupante esté en el recorrido. Baje el reposabrazos abatible hacia la posición avanzada hasta que quede bloqueado de forma segura (Figura 4-11 de la página 4-21).

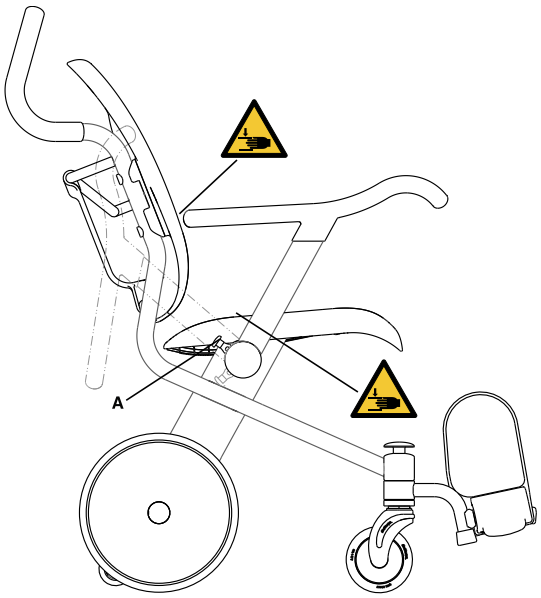

Figura 4-11: Puntos de pinzamiento cuando se suben y bajan los reposabrazos

Almacenamiento de registros en el soporte de gráficas

⚠ **PRECAUCIÓN**

- Para evitar la inestabilidad, no cuelgue artículos de las asas de empuje, del soporte de gráficas, del soporte opcional para la botella de oxígeno ni de los reposabrazos abatibles.
- No coloque artículos que pesen más de 2,72 kg (6 lb) en el soporte de gráficas.
- No utilice los reposabrazos abatibles, el soporte de gráficas, el soporte opcional para la botella de oxígeno ni la percha i.v. opcional como un dispositivo de empuje/retracción.

Utilice el soporte de gráficas para almacenar y transportar los registros del ocupante (A) (Figura 4-12 de la página 4-22). El soporte de gráficas admite una carpeta de tres anillas y 7,6 cm.

Nota: Los laterales del soporte de gráficas están abiertos para facilitar la limpieza. No coloque papeles sueltos en el soporte de gráficas.

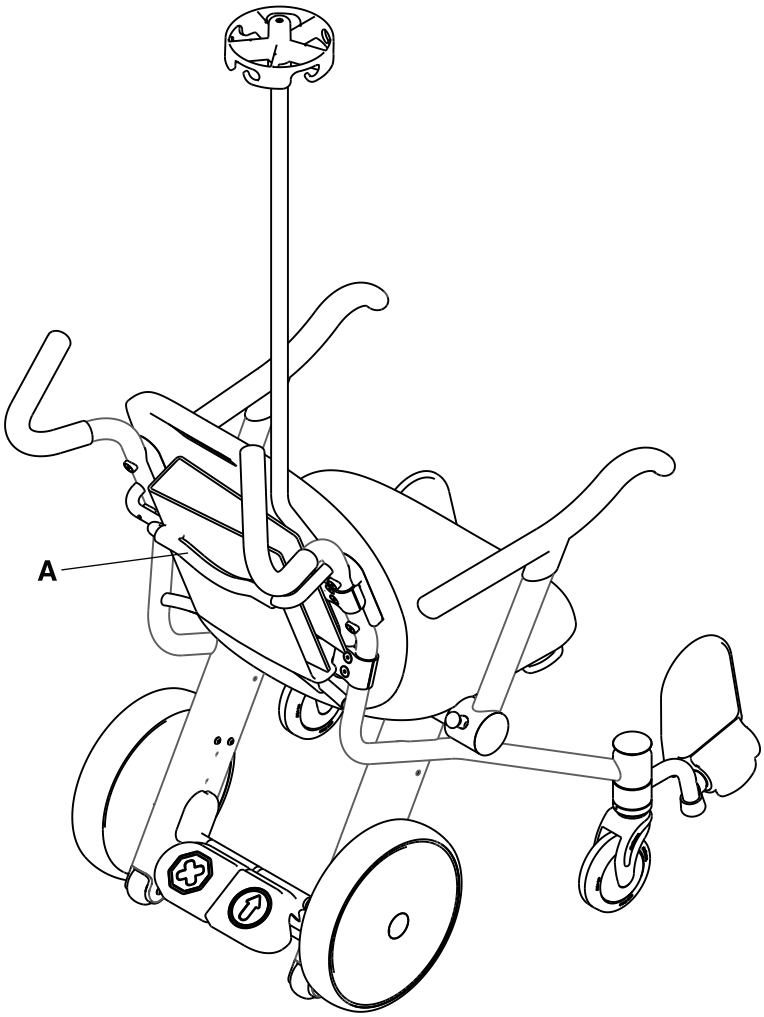

Figura 4-12: Almacenamiento de registros en el soporte de gráficas

Transporte de un ocupante

ADVERTENCIA

- Para evitar la inestabilidad, no utilice el producto en rampas o pendientes de más de 5,7 grados.
- No sobrecargue el producto por encima de la carga de trabajo segura de 226,8 kg (500 lb).
- Para evitar vuelcos, no permita que el ocupante se incline fuera del perímetro del producto.
- No suba ni baje el producto mientras esté ocupado.

PRECAUCIÓN

- Aplique el freno siempre para evitar movimientos accidentales.
- No aplique el pedal de freno para detener una silla en movimiento.
- No haga rodar el producto sobre las ruedas antivuelco.
- Para evitar la inestabilidad, no transporte más de un ocupante con el producto.
- No coloque asientos de coche, portabebés ni otros objetos sobre el asiento del producto ni sobre el regazo del ocupante.
- Transporte siempre al ocupante con los pies en los reposapiés.
- Cuando pase sobre umbrales y pequeños salientes, transporte siempre con cuidado el producto para asegurarse de que las ruedas giren sin problemas y el producto se mantenga estable.
- Para evitar el riesgo de pinzamiento, mantenga siempre las extremidades del ocupante y del operario alejadas del reposabrazos abatible cuando lo suba o lo baje.
- Para evitar la inestabilidad o dificultades en la movilidad, no utilice el producto sobre superficies blandas o inestables, como arena, hierba o gravilla.
- Para evitar la inestabilidad, no cuelgue artículos de las asas de empuje, del soporte de gráficas, del soporte opcional para la botella de oxígeno ni de los reposabrazos abatibles.
- Cuando eleve el producto vacío sobre una barrera, utilice siempre técnicas de elevación seguras con dos operarios. Eleve el producto únicamente por los tubos de la estructura principal. No eleve el producto por los reposabrazos, reposapiés, accesorios o superficies de asiento.
- No utilice los reposabrazos abatibles, el soporte de gráficas, el soporte opcional para la botella de oxígeno ni la percha i.v. opcional como un dispositivo de empuje/retracción.

Utilice solo **Prime TC** para un solo ocupante que pueda sostenerse por sí mismo en una posición sentada y erguida, sin ayuda y de acuerdo con las directrices del centro sobre el transporte de personas.

Nota: Cuando intente utilizar un producto con mucha carga, es posible que el movimiento de arranque y la movilidad resulten complicados.

Para transportar a un ocupante:

1. Sitúese mirando al respaldo de la silla.
2. Sujete las asas de empuje con las dos manos.
3. Aplique el pedal de liberación del freno.

Fijación de una botella de oxígeno al soporte correspondiente opcional

ADVERTENCIA

Fije siempre de forma adecuada la botella de oxígeno al soporte correspondiente antes de mover el producto.

PRECAUCIÓN

- No utilice los reposabrazos abatibles, el soporte de gráficas, el soporte opcional para la botella de oxígeno ni la percha i.v. opcional como un dispositivo de empuje/retracción.
- Para evitar la inestabilidad, no cuelgue artículos de las asas de empuje, del soporte de gráficas, del soporte opcional para la botella de oxígeno ni de los reposabrazos abatibles.
- El soporte opcional para la botella de oxígeno está diseñado únicamente para botellas de oxígeno de tipo E.

Para fijar una botella de oxígeno (Figura 4-13 de la página 4-24):

1. Asegúrese de que el soporte opcional para la parte inferior de la botella de oxígeno (B) esté vacío.
2. Levante el brazo amarillo (A) del soporte opcional para la parte superior de la botella de oxígeno.
3. Coloque la botella de oxígeno en el soporte opcional para la parte inferior de la botella de oxígeno (B). Asegúrese de que la botella de oxígeno esté completamente asentada en el soporte opcional para la botella de oxígeno.
4. Baje el brazo amarillo (A) del soporte opcional para la parte superior de la botella de oxígeno (C) con el fin de fijar la botella de oxígeno.
5. Verifique que el pasador cierre superior esté bien colocado antes de mover la silla.

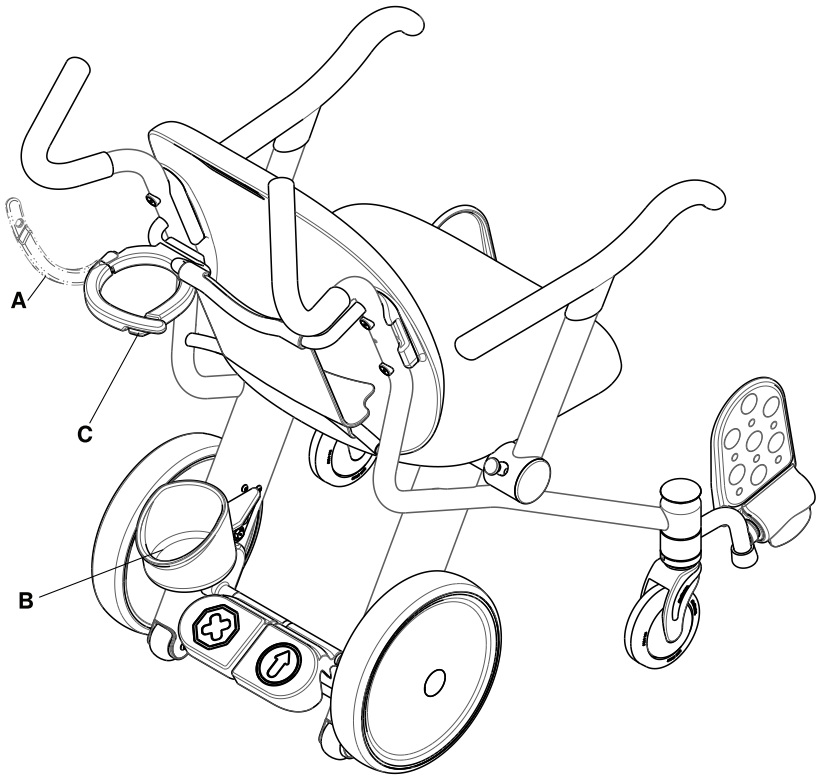

Figura 4-13: Posiciones del soporte opcional para la parte superior de la botella de oxígeno

Accesorios

Estos accesorios pueden estar disponibles para su uso con el producto. Confirme la disponibilidad para su configuración o región. Llame al Servicio de Atención al Cliente de Stryker al +1-800-327-0770 (llamada gratuita en EE. UU.).

Nombre	Número
Fijación de la bolsa de Foley al gancho correspondiente opcional de la página 4-26	1460-001-150
Fijación de una bolsa para fluidos i.v. a la percha i.v. opcional de la página 4-27	1460-035-000
Ajuste del cinturón ventral de la página 4-28	1460-013-100
Colocación del reposapiernas de la página 4-30	1460-166-030
Asiento acolchado	1460-013-050

Fijación de la bolsa de Foley al gancho correspondiente opcional

⚠ **PRECAUCIÓN**

- Coloque solo bolsas de Foley en el gancho correspondiente opcional.
- Antes de mover el producto, fije siempre de forma adecuada las bolsas para fluidos i.v. a los ganchos de la percha i. v. opcional o las bolsas de Foley al gancho correspondiente opcional.
- No cuelgue una bolsa de Foley que supere la carga de trabajo segura de 4,53 kg (10 lb) en el gancho correspondiente opcional.

Para fijar una bolsa de Foley al gancho correspondiente opcional, coloque el gancho de la bolsa de Foley en el gancho correspondiente opcional (A) (Figura 4-14 de la página 4-26). Asegúrese de que ha fijado de forma segura la bolsa de Foley.

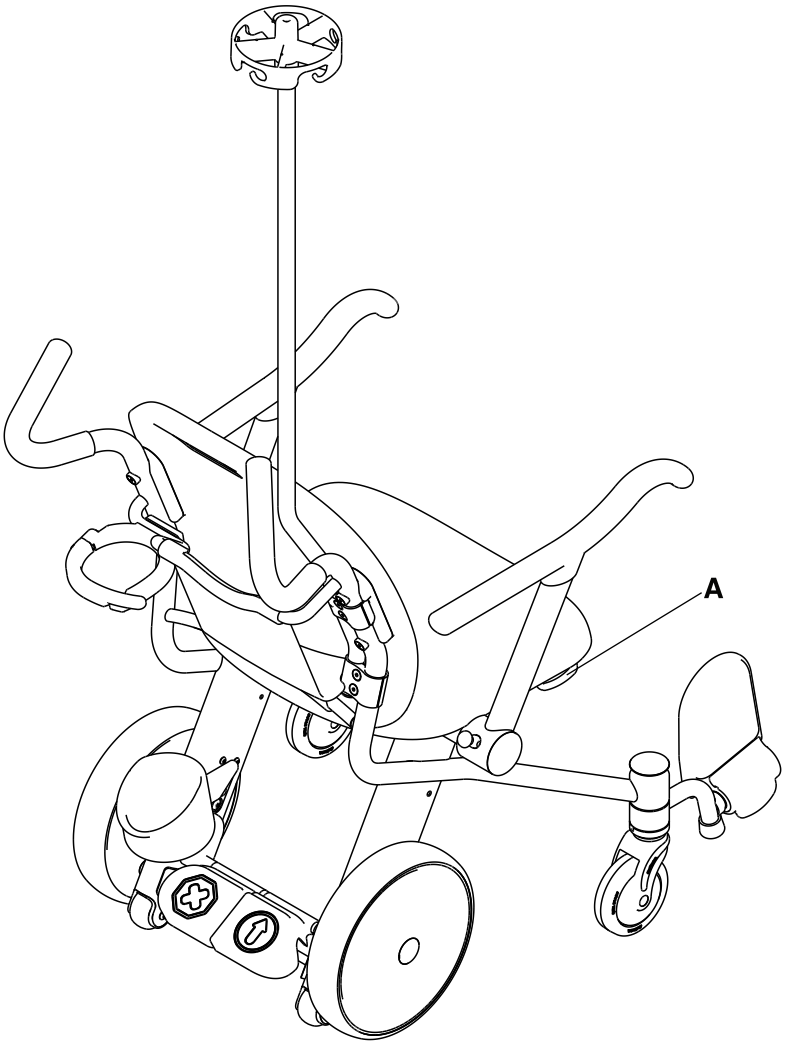

Figura 4-14: Ubicación del gancho para la bolsa de Foley

Fijación de una bolsa para fluidos i.v. a la percha i.v. opcional

PRECAUCIÓN

- Coloque únicamente bolsas estándar para fluidos i.v. en la percha i.v. opcional.
- La carga de trabajo segura de la percha i.v. opcional es de 1,36 kg (3 lb) por gancho, con una carga de trabajo segura total de 2,72 kg (6 lb).
- Antes de mover el producto, fije siempre de forma adecuada las bolsas para fluidos i.v. a los ganchos de la percha i.v. opcional o las bolsas de Foley al gancho correspondiente opcional.
- No utilice los reposabrazos abatibles, el soporte de gráficas, el soporte opcional para la botella de oxígeno ni la percha i.v. opcional como un dispositivo de empuje/retracción.

Para fijar bolsas de fluidos i.v. a la percha i.v. opcional:

1. Tire de la percha i.v. opcional (A) para asegurarse de que esté bien fijada (Figura 4-15 de la página 4-27).
2. Coloque las bolsas de fluidos i.v. en los ganchos y asegúrese de que las bolsas queden bien fijadas.

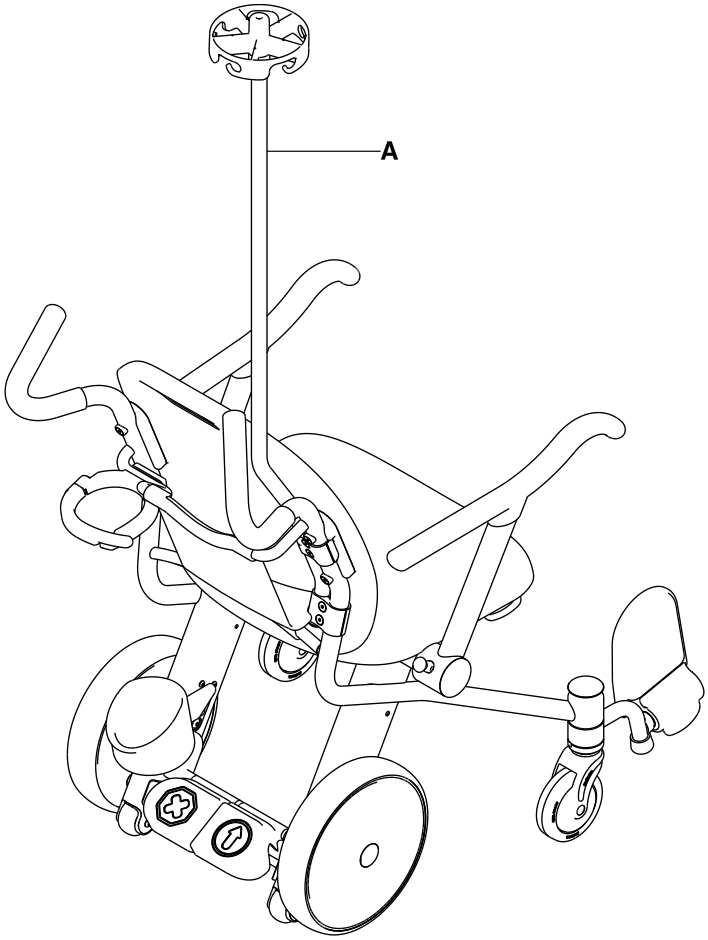

Figura 4-15: Percha i.v.

Ajuste del cinturón ventral

Abra las correas del cinturón ventral y colóquelas a ambos lados de la silla mientras acomoda al ocupante en la silla. Alargue las correas del cinturón ventral, abróchelas en torno al ocupante y acórtelas hasta la longitud deseada.

1. **Para abrir el cinturón ventral (Figura 4-16 de la página 4-28):**
   a. Agarre y apriete las lengüetas (A) del pasador de la hebilla.
   b. Tire del receptor (B) y el pasador de la hebilla (C) para separarlos.
2. **Para cerrar el cinturón ventral (Figura 4-17 de la página 4-29):**
   a. Coloque el pasador de la hebilla (C) en el receptor (B) hasta que oiga un clic.
3. **Para alargar el cinturón ventral:**
   a. Con una mano, sujete el pasador de la hebilla (C) (Figura 4-16 de la página 4-28).
   b. Con la otra, sujete la correa (D) (Figura 4-17 de la página 4-29).
   c. Tire de la correa hacia fuera a través del pasador de la hebilla (C) hasta alcanzar la longitud deseada.
4. **Para acortar el cinturón ventral:**
   a. Con una mano, sujete el receptor de la hebilla (B) (Figura 4-16 de la página 4-28).
   b. Con la otra, sujete el extremo cosido de la correa (E) (Figura 4-17 de la página 4-29).
   c. Tire de la correa a través del pasador de la hebilla (C) hasta alcanzar la longitud deseada.
5. Asegúrese de que el pasador de la hebilla (C) está bien sujeto. No permita que la correa sobrante cuelgue o se enrede en las ruedas.
6. Inspeccione el cinturón ventral al menos una vez al mes (con más frecuencia si se usa más habitualmente). Compruebe si el receptor o el pasador de la hebilla están rotos o doblados, o bien si hay correas dañadas o desgastadas. Sustituya inmediatamente las correas del cinturón ventral rotas o inutilizables.

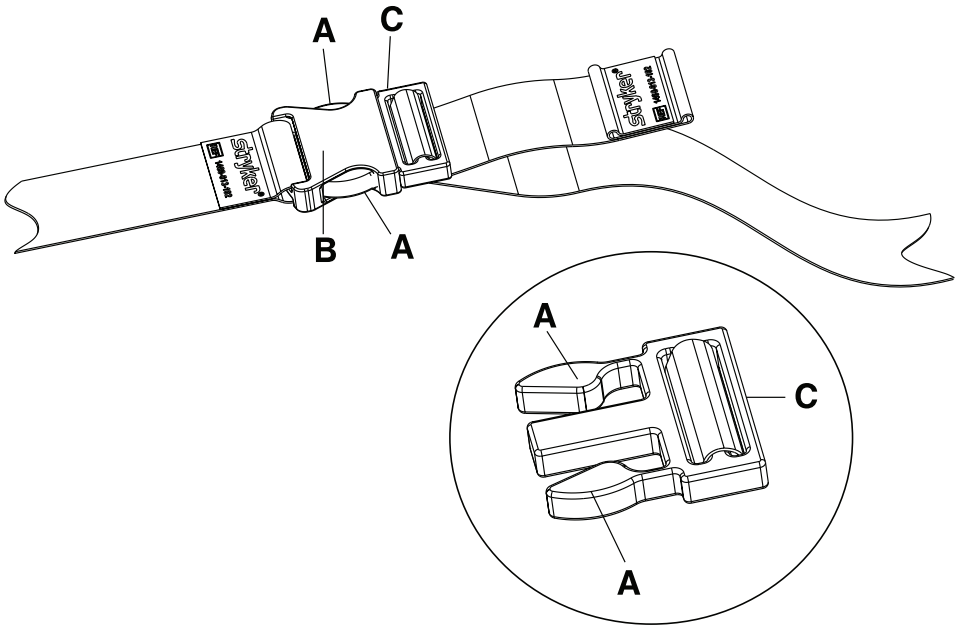

Figura 4-16: Abrir la hebilla del cinturón

Español
ES

Ajuste del cinturón ventral (Continuación)

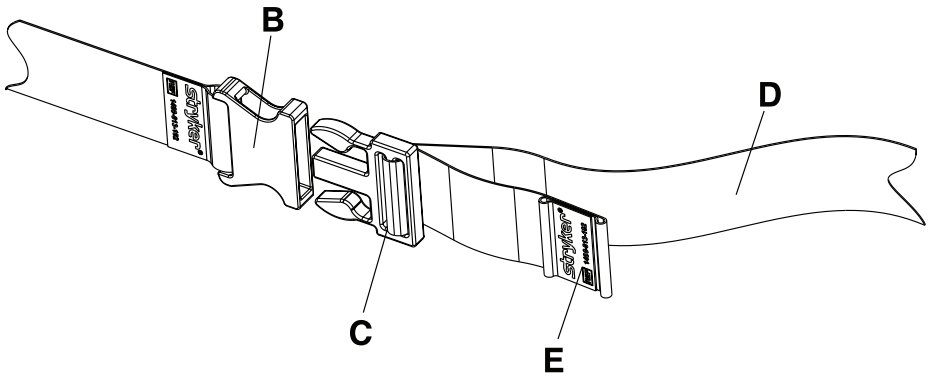

Figura 4-17: Cerrar la hebilla del cinturón

Colocación del reposapiernas

ADVERTENCIA

No active el pasador de liberación del reposapiernas cuando el ocupante tenga una pierna sobre el reposapiernas.

PRECAUCIÓN

- Aplique el freno siempre para evitar movimientos accidentales.
- No se siente, se ponga de pie o se incline en los reposabrazos abatibles, los reposapiés, el reposapiernas o el respaldo del asiento para evitar la inestabilidad.
- La carga de trabajo segura del reposapiernas es de 18,14 kg (40 lb).

Para colocar el reposapiernas para su uso (Figura 4-18 de la página 4-31):

1. Empuje hacia abajo el pedal de freno para aplicar el freno. Empuje el producto para asegurarse de que el freno funciona.
2. Asegúrese de que las piernas del ocupante no están en el reposapiernas.
3. Tire del asa liberadora amarilla (A) debajo del asiento en el lado correspondiente.
4. Tire del reposapiernas (B) hasta que haga clic y se quede fijo en la posición de uso. Presione hacia abajo el reposapiernas para asegurarse de que está bien sujeto.
5. Coloque la pierna del ocupante en el reposapiernas (B).

Colocación del reposapiernas (Continuación)

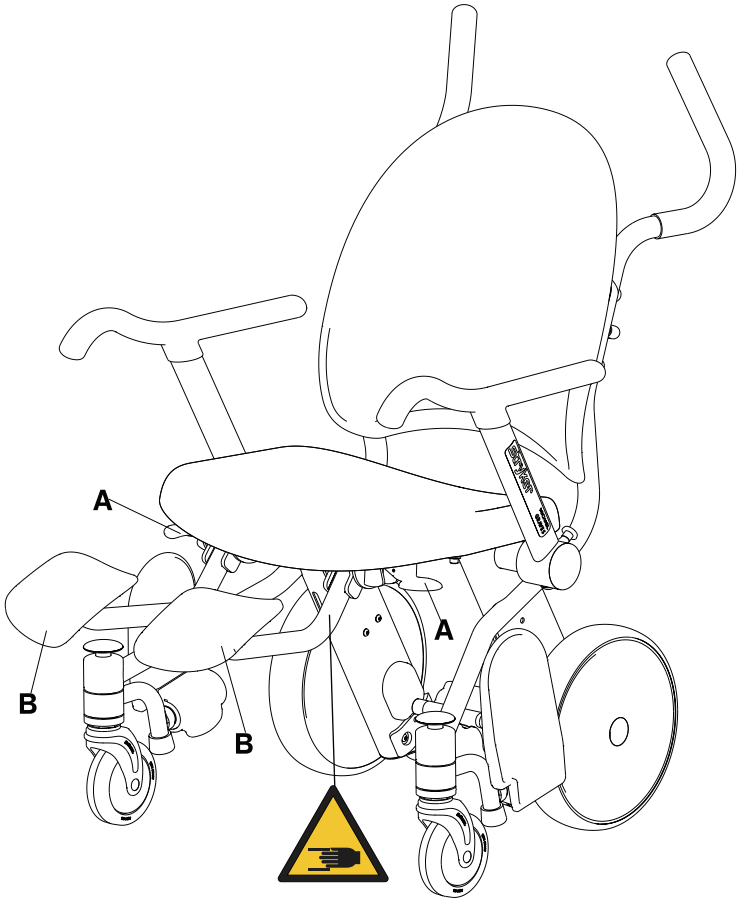

Figura 4-18: Posición de uso del reposapiernas

Almacenamiento del reposapiernas

ADVERTENCIA

No active el pasador de liberación del reposapiernas cuando el ocupante tenga una pierna sobre el reposapiernas.

PRECAUCIÓN

- Aplique el freno siempre para evitar movimientos accidentales.
- No se siente, se ponga de pie o se incline en los reposabrazos abatibles, los reposapiés, el reposapiernas o el respaldo del asiento para evitar la inestabilidad.
- La carga de trabajo segura del reposapiernas opcional es de 18,14 kg (40 lb).

Para almacenar el reposapiernas (Figura 4-19 de la página 4-32):

1. Asegúrese de que las piernas del ocupante no están en el reposapiernas.
2. Tire del asa liberadora amarilla (A) debajo del asiento en el lado correspondiente.
3. Empuje el reposapiernas (B) hacia el respaldo de la silla hasta que haga clic. Empuje el reposapiernas (B) hacia el respaldo de la silla para asegurarse de que queda bien fijado.

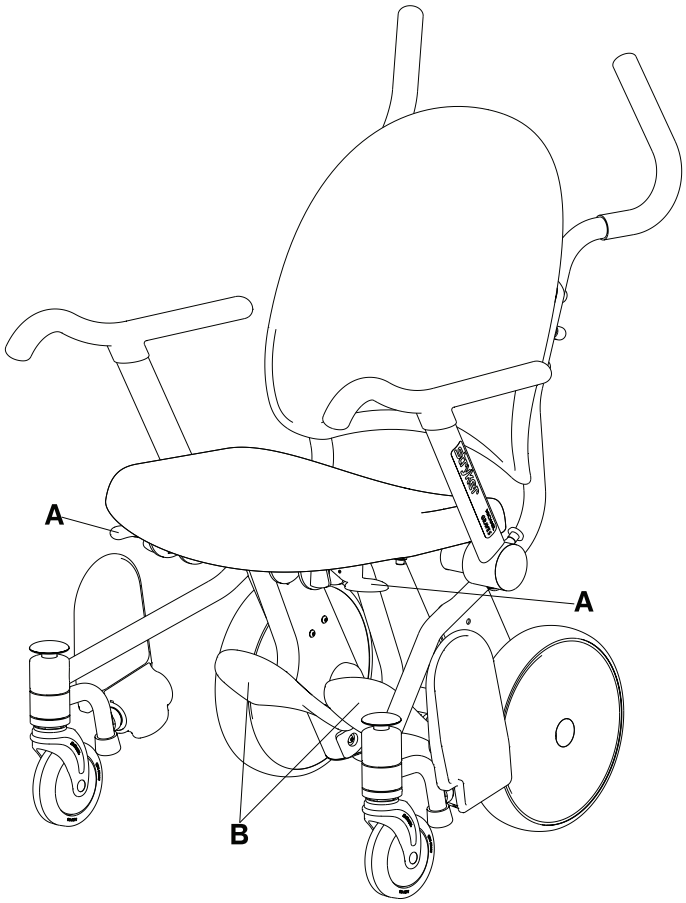

Figura 4-19: Posición de almacenamiento del reposapiernas

Las etiquetas que se muestran a continuación están pegadas en el asiento acolchado de Prime TC. El usuario final puede eliminar estas etiquetas. Estas etiquetas son específicas para los EE. UU. (izquierda) y Canadá (derecha). No se aplican a otros países.

ATTACHMENT TO BE ABOVE THIS LINE

UNDER PENALTY OF LAW
THIS TAG NOT TO BE REMOVED
EXCEPT BY THE CONSUMER

ALL NEW MATERIAL
Consisting of

POLYURETHANE FOAM....100 %

REG. NO. PA-27157

Certification is made by the manufacturer that the materials in this article are described in accordance with law.

Manufactured For
STRYKER MEDICAL
3800 E. Centre Avenue
Portage, MI 49002-5826 USA

Date of Delivery.....

Finished Size : 22 in x 18 in x 3.75 in
(55.8 cm x 45.7 cm x 9.5 cm)
Net Weight of Filling Material : 2 lbs., 0 oz.

MADE IN U.S.A.

Manufactured By:
Grand Rapids Foam Technologies
2788 Remico St. SW
Wyoming, MI 49519 USA

Date of Manufacture:

Model: 1460-013-070

Prototype ID: N/A

THIS ARTICLE MEETS THE FLAMMABILITY REQUIREMENTS OF CALIFORNIA BUREAU OF HOME FURNISHINGS TECHNICAL BULLETIN NO.117. CARE SHOULD BE EXERCISED NEAR OPEN FLAME OR WITH BURNING CIGARETTES.

ATTACHMENT TO BE ABOVE THIS LINE

Not to be removed until
delivered to the consumer

Ne pas enlever avant la
livraison au consommateur

This article contains
NEW MATERIAL ONLY

Cet article contient des
MATERIAUX NEUFS SEULEMENT

This label is affixed in
compliance with Provincial Law

Cette étiquette est apposée
conformément à la loi de la province

Made by **Fabriqué par**
Reg. No. **No. de permis:**

4607

Content
Polyurethane Foam

Contenu
Mousse de polyuréthane

Made in U.S.A. / Fabriqué aux Etats-Unis

Español
ES

PRECAUCIÓN

No limpie el producto con vapor.

Nota: No lave a presión el asiento acolchado opcional. Si el producto dispone del asiento acolchado opcional, quítelo antes de realizar un lavado a presión.

Estas instrucciones están diseñadas para proporcionar métodos de limpieza recomendados para el modelo 1450 y el modelo 1460 de **Prime TC**.

Prime TC está diseñada para admitir lavados a presión. El producto puede mostrar algunos signos de oxidación o decoloración debidos al lavado continuo. No obstante, siempre que se sigan los procedimientos adecuados, el lavado a presión no producirá ninguna degradación de las características del rendimiento o del funcionamiento del producto.

Método de limpieza recomendado

Para limpiar el producto con desinfectante entre usos, siga estos pasos:

1. Siga al pie de la letra las recomendaciones de dilución del fabricante de la solución de limpieza.
2. Entre usos, limpie a mano todas las superficies del producto con un desinfectante recomendado.
3. Aplique la solución recomendada del desinfectante mediante un aerosol o paños humedecidos previamente.
4. Asegúrese de que desinfecta todas las superficies. Preste atención a las áreas con un nivel alto de contacto, como el reposabrazos abatible, el asiento, el respaldo del asiento, las asas de empuje y el soporte opcional para la botella de oxígeno.
5. Siga las instrucciones del fabricante de la solución de limpieza sobre los requisitos de aclarado y de tiempo de contacto adecuados.
6. Seque el producto en profundidad antes de ponerlo de nuevo en servicio.

PRECAUCIÓN

Antes de poner el producto de nuevo en servicio después de la limpieza, verifique que todas las etiquetas estén intactas, que los pedales de freno y de avance queden bloqueados de forma correcta en ambas posiciones, y que todos los componentes estén bien lubricados.

Productos de limpieza recomendados

Productos de limpieza sugeridos:

- Productos de limpieza cuaternarios (ingrediente activo: cloruro amónico)
- Productos de limpieza fenólicos (ingrediente activo: o-fenilfenol)
- Solución de lejía clorada (utilice una solución con 1 parte de solución de lejía [hipoclorito de sodio al 5,25 %] por 100 partes de agua, lo que equivale a 520 ppm de cloro disponible [40 ml de una solución de lejía al 5,25 % por 4000 ml de agua])

Evite la sobresaturación y asegúrese de que el producto no permanezca húmedo durante más tiempo del recomendado en las directrices del fabricante de la solución de limpieza para una desinfección adecuada.

PRECAUCIÓN

Asegúrese siempre de que limpia cada producto con agua limpia y lo seca en profundidad después de la limpieza. Algunos productos de limpieza son corrosivos por naturaleza y pueden provocar daños al producto si los utiliza de forma incorrecta. Si no aclara y seca el producto de forma adecuada, puede quedar un residuo corrosivo en la superficie de este que podría provocar la corrosión prematura de componentes importantes. Si no se siguen estas instrucciones de limpieza, la garantía podría quedar anulada.

Compruebe todos los elementos enumerados, como mínimo, durante el mantenimiento preventivo anual de todos los productos de Stryker Medical. Es posible que necesite realizar comprobaciones de mantenimiento preventivo con más frecuencia en función del uso del producto. Las reparaciones solo pueden realizarlas personal cualificado.

Nota: En caso necesario, limpie y desinfecte el exterior de la superficie de soporte antes de la inspección.

Inspeccione los elementos siguientes:

_____ Todas las soldaduras
_____ Seguridad de las sujeciones
_____ Asiento y respaldo sin grietas ni daños
_____ Soporte de historias sin grietas ni daños
_____ Movimiento y bloqueo adecuados de los reposabrazos abatibles
_____ Ruedas pequeñas seguras y con giro adecuado
_____ Ruedas pequeñas sin cera ni residuos
_____ Funcionamiento correcto de las ruedas
_____ Rotación libre de las ruedas
_____ Funcionamiento correcto del mecanismo de freno
_____ Bloqueo seguro de las ruedas traseras cuando se aplica el freno
_____ Ruedas traseras bien fijadas y firmes
_____ Ruedas antivuelco intactas
_____ Elevación con giro adecuada del reposapiés cuando no se utiliza
_____ Bloqueo del reposapiés oscilante en la posición de uso (modelo 1460)
_____ Giro del reposapiés oscilante hacia la posición de almacenamiento cuando se aprieta el botón de liberación de los reposapiés oscilantes (modelo 1460)
_____ Percha i.v. intacta y con un funcionamiento adecuado (equipo opcional)
_____ Soporte para la botella de oxígeno intacta y con un funcionamiento adecuado (equipo opcional)
_____ El cinturón ventral no presenta daños (equipo opcional)
_____ El asiento acolchado no está rasgado (equipo opcional)
_____ Bloqueo del reposapiernas en la posición de uso (equipo opcional)
_____ Bloqueo del reposapiernas en la posición de almacenamiento (equipo opcional)
_____ Giro y bloqueo adecuados del reposapiernas en la posición de uso (Ajuste del reposapiernas de la página 4-59) (equipo opcional)
_____ Lubricación del bloqueo del reposapiernas (Figura 4-37 de la página 4-57) (equipo opcional)

Número de serie del producto:		
Rellenado por:		Fecha:

Español
ES

Referencia rápida de piezas de repuesto

Estas piezas están actualmente disponibles para su venta. Llame al Servicio de Atención al Cliente de Stryker al +1-800-327-0770 (llamada gratuita en EE. UU.) para obtener información sobre disponibilidad y precios.

Nombre	Número
Conjunto del reposabrazos abatible izquierdo del paciente	1460-700-001
Conjunto del reposabrazos abatible derecho del paciente	1460-700-002
Gancho para la bolsa de Foley	1460-001-150
Conjunto de rueda pequeña delantera	1460-003-080
Kit, percha i.v., amarillo	1460-700-003 (D) / 1460-700 023 (I)
Kit, percha i.v., gris	1460-700-004 (D) / 1460-700-024 (I)
Kit, percha i.v., azul	1460-700-005 (D) / 1460-700-025 (I)
Kit, percha i.v., rojo	1460-700-006 (D) / 1460-700-026 (I)
Kit, percha i.v., azul marino	1460-700-007 (D) / 1460-700- 027 (I)
Kit, percha i.v., lila	1460-700-008 (D) / 1460-700-028 (I)
Kit, asiento no acolchado	1460-700-011
Kit, asiento acolchado	1460-700-012 (I) / 1460-700 -032 (D)
Kit, cinturón ventral	1460-700-013 (I) / 1460-700 -033 (D)
Kit, reposapiernas	1460-700-014 (I) / 1460-700 -034 (D)
Kit, rueda trasera (para un lado)	1460-700-009
Kit, respaldo del asiento	1460-700-010
Cinturón ventral	1460-013-100
Reposapiernas	1460-166-030
Conjunto del pasador del reposapiernas izquierdo del paciente	1460-166-040
Conjunto del pasador del reposapiernas derecho del paciente	1460-166-080
Conjunto del soporte para la botella de oxígeno	1460-045-000

Retirada del respaldo del asiento

Herramientas necesarias:

- Llave hexagonal de 3/16 in
- Llave dinamométrica de 3/8 in (in-lb)

1. Empuje hacia abajo el pedal de freno para aplicar el freno.
2. Con una llave hexagonal de 3/16 in, retire los cuatro tornillos de cabeza plana (A) y los adaptadores (B) con el fin de retirar el respaldo del asiento (C) de la estructura de la silla. Guarde los tornillos, los adaptadores y el respaldo del asiento (Figura 4-20 de la página 4-37).
3. Cuando vuelva a instalar el respaldo del asiento, utilice una llave hexagonal de 3/16 in para reinstalar los cuatro tornillos de cabeza plana (A) y los adaptadores (B) (retirados en el paso 2) con el fin de fijar el respaldo del asiento (C) a la estructura de la silla (Figura 4-20 de la página 4-37). Con una llave dinamométrica de 3/8 in, apriete los tornillos a 70 ± 10 in-lb (8 ± 1,1 Nm).
4. Verifique que el producto funcione correctamente antes de ponerlo de nuevo en servicio.

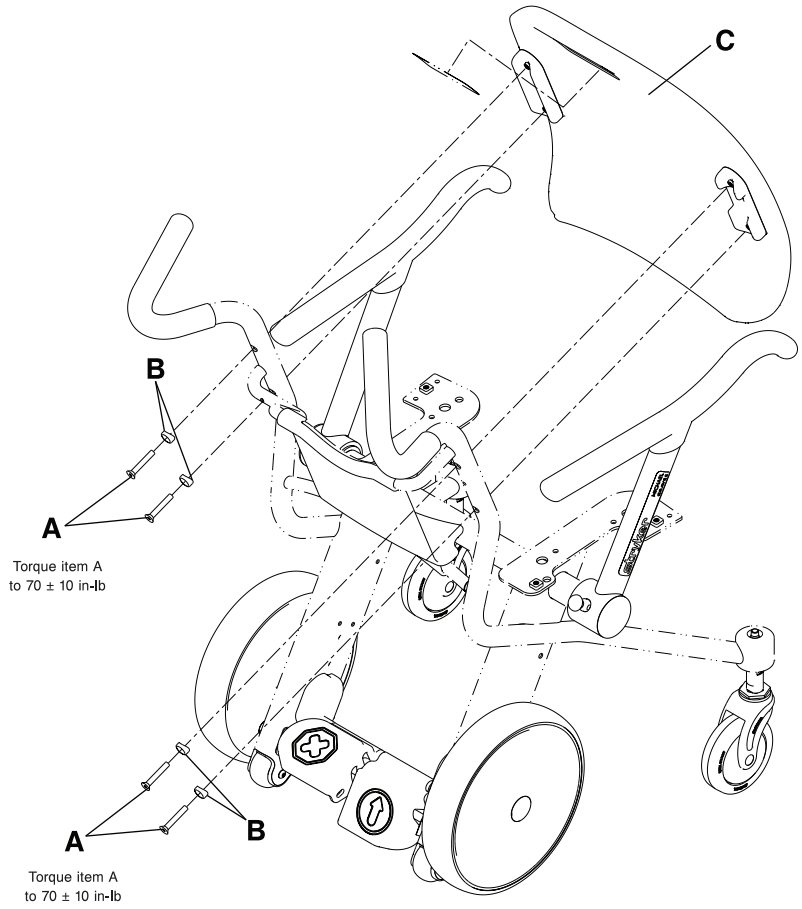

Figura 4-20: Retirada del respaldo del asiento

Sustitución del respaldo del asiento

Instalación del kit de repuesto del respaldo del asiento (1460-700-010)

Herramientas necesarias:

- Llave hexagonal de 3/16 in
- Llave dinamométrica de 3/8 in (in-lb)

1. Empuje hacia abajo el pedal de freno para aplicar el freno.
2. Con una llave hexagonal de 3/16 in, retire los cuatro tornillos de cabeza plana (A) y los adaptadores (B) con el fin de retirar el respaldo del asiento (C) de la estructura de la silla. Deseche los tornillos, los adaptadores y el respaldo del asiento (Figura 4-21 de la página 4-38).
3. Con una llave hexagonal de 3/16 in, instale los cuatro tornillos de cabeza plana (A) suministrados y los adaptadores (B) con el fin de fijar el respaldo del asiento (C) suministrado a la estructura de la silla (Figura 4-21 de la página 4-38). Con una llave dinamométrica de 3/8 in, apriete los tornillos a 70 ± 10 in-lb (8 ± 1,1 Nm).
4. Coloque la etiqueta de Stryker (D) suministrada con el color adecuado.
5. Verifique que el producto funcione correctamente antes de ponerlo de nuevo en servicio.

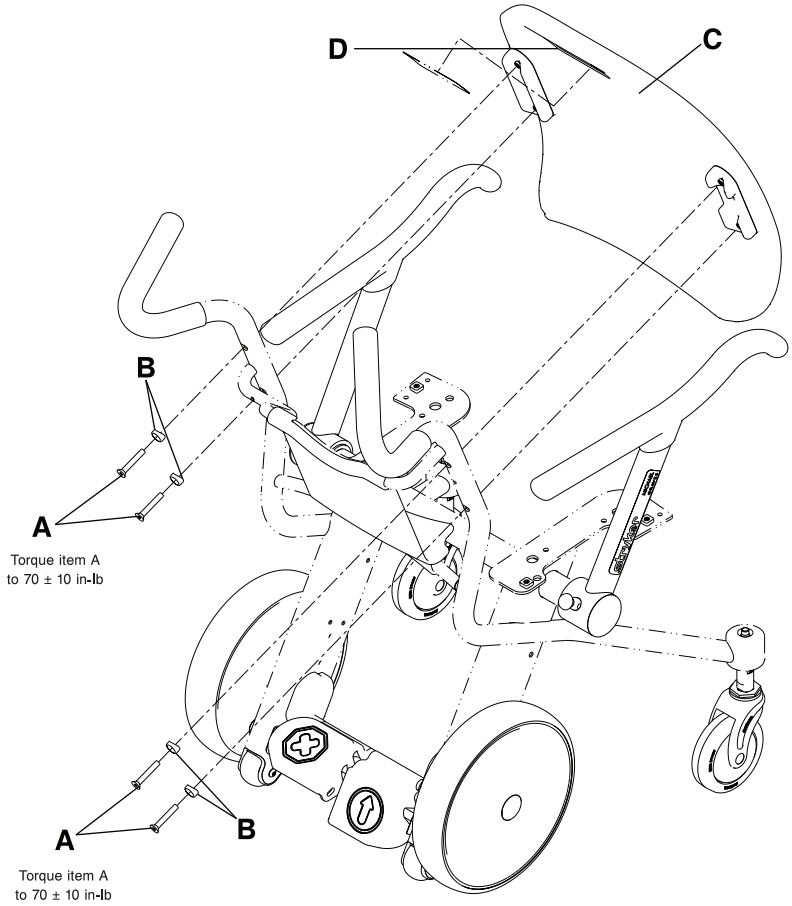

Figura 4-21: Sustitución del respaldo del asiento

Sustitución del soporte de gráficas

Herramientas necesarias:

- Llave hexagonal de 5/32 in
- Llave dinamométrica de 3/8 in (in-lb)

1. Empuje hacia abajo el pedal de freno para aplicar el freno.
2. Retire el respaldo del asiento (consulte Sustitución del respaldo del asiento de la página 4-38).
3. Con una llave hexagonal de 5/32 in, retire los dos tornillos de cabeza redonda (A) que fijan la parte inferior del soporte de gráficas a la estructura de la silla (Figura 4-22 de la página 4-39). Guarde los tornillos. Cuando vuelva a colocar los tornillos, utilice una llave dinamométrica de 3/8 in para apretarlos a 25 ± 5 in-lb (2,8 ± 0,6 Nm).
4. Tire hacia atrás del soporte de gráficas desde la parte inferior para retirarlo de la estructura inferior de la silla y, a continuación, empuje hacia arriba para retirarlo de la estructura superior de esta.
5. Siga los pasos 2-4 a la inversa para instalar el soporte de gráficas suministrado.
6. Verifique que el producto funcione correctamente antes de ponerlo de nuevo en servicio.

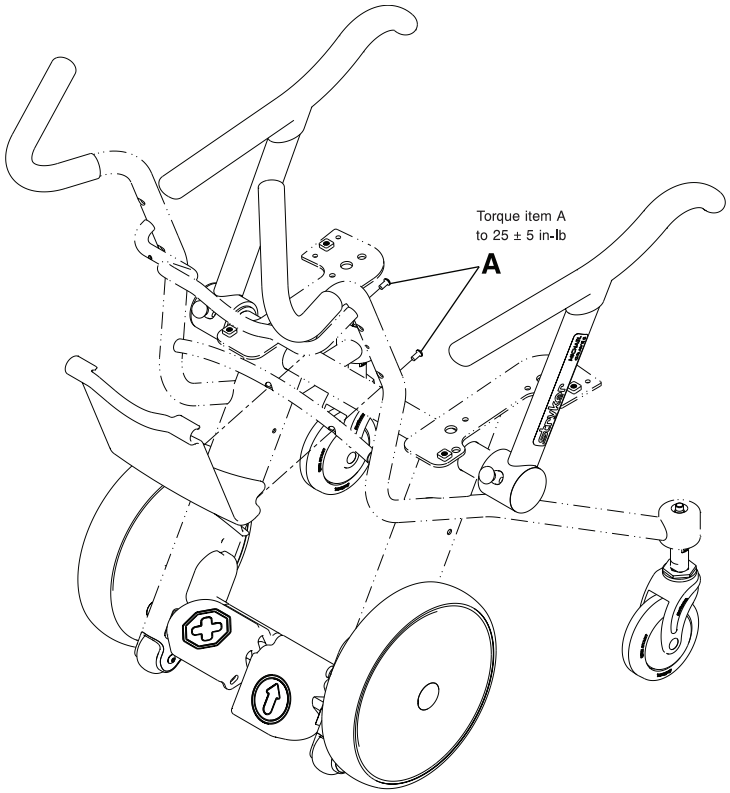

Figura 4-22: Sustitución del soporte de gráficas

Sustitución del asiento

Herramientas necesarias:

- Llave hexagonal de 3/16 in
- Llave dinamométrica de 3/8 in (in-lb)

1. Con una llave hexagonal de 3/16 in, retire los cuatro tornillos de cabeza redonda (A) que fijan el asiento (B) a la estructura de la silla (Figura 4-23 de la página 4-40). Deseche el asiento y los tornillos.
2. Con una llave hexagonal de 3/16 in, instale los cuatro tornillos de cabeza redonda (A) suministrados para fijar el asiento (B) suministrado a la estructura de la silla. Con una llave dinamométrica de 3/8 in, apriete los tornillos a 70 ± 10 in-lb (8 ± 1,1 Nm).

   Nota: Antes de apretar los cuatro tornillos de cabeza redonda por completo, apriételos inicialmente a mano.
3. Verifique que el producto funcione correctamente antes de ponerlo de nuevo en servicio.

   Nota: No lave a presión el asiento acolchado opcional. Si el producto dispone del asiento acolchado opcional, quítelo antes de realizar un lavado a presión.

Español
ES

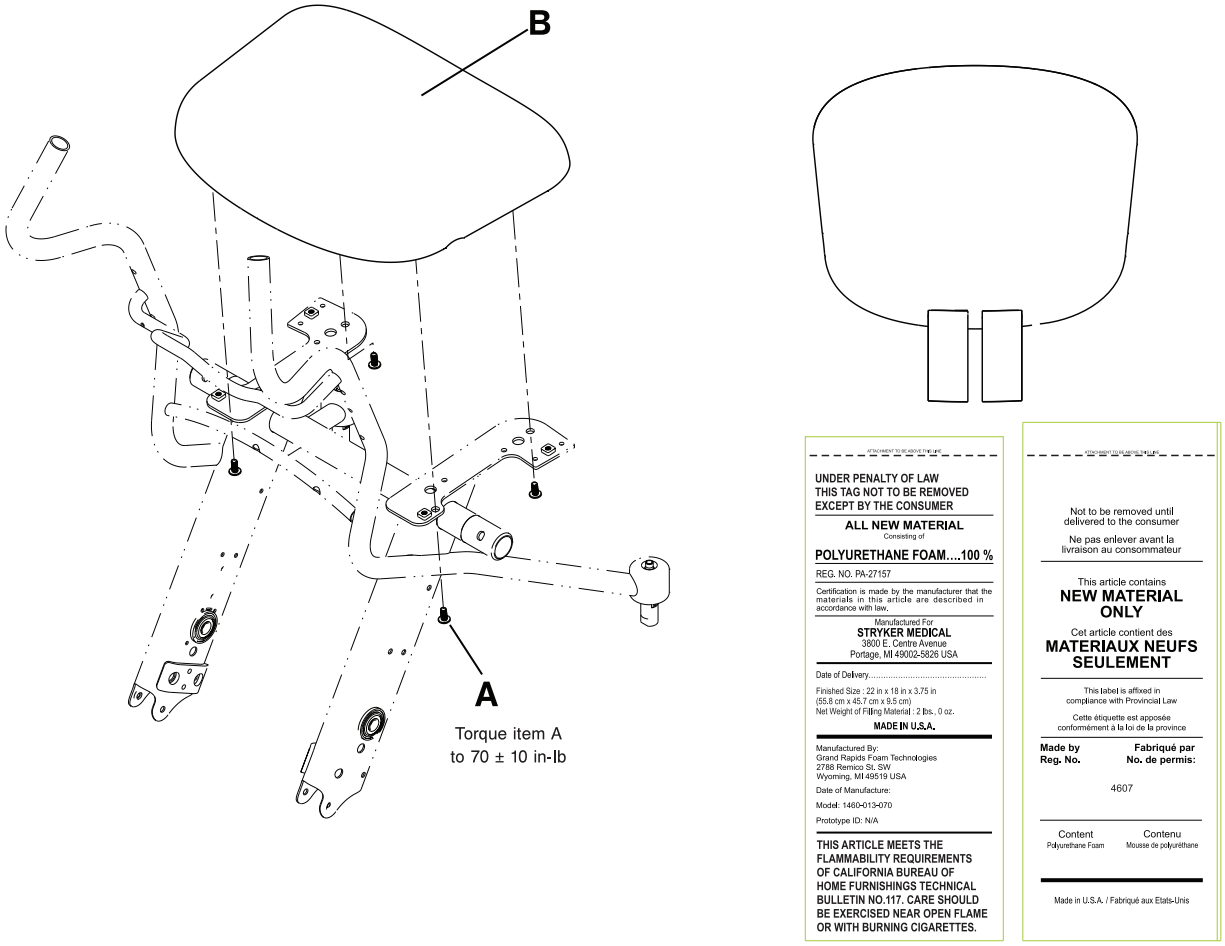

Figura 4-23: Sustitución del asiento

Sustitución del reposabrazos abatible

Herramientas necesarias:

- Llave hexagonal de 5/16 in
- Lubricante Syntec (3000-200-719)
- Llave dinamométrica de 3/8 in (ft-lb)

1. Coloque el reposabrazos abatible en la posición avanzada y bloqueada.
2. Con la llave hexagonal de 5/16 in, retire el pasador de tope (A) de la parte inferior del reposabrazos abatible (Figura 4-24 de la página 4-41). Deseche el pasador.
3. Con una mano, tire hacia arriba del pasador de liberación del reposabrazos (B) y utilice su otra mano para tirar hacia fuera del reposabrazos abatible (C) con el fin de retirarlo (Figura 4-24 de la página 4-41).

   Nota: Hay lubricante en la zona de giro del brazo.
4. Lubrique la zona de giro del reposabrazos suministrado con lubricante Syntec (3000-200-719) (Figura 4-24 de la página 4-41).
5. Mientras tira hacia arriba del pasador de liberación del reposabrazos, instale el reposabrazos abatible suministrado en la estructura de la silla.
6. Con una llave hexagonal de 5/16 in, instale el pasador de tope suministrado (retirado en el paso 2). Con una llave dinamométrica de 3/8 in, apriete el pasador de tope a 33 ± 7 ft-lb (45 ± 9 Nm).
7. Verifique que el producto funcione correctamente antes de ponerlo de nuevo en servicio.

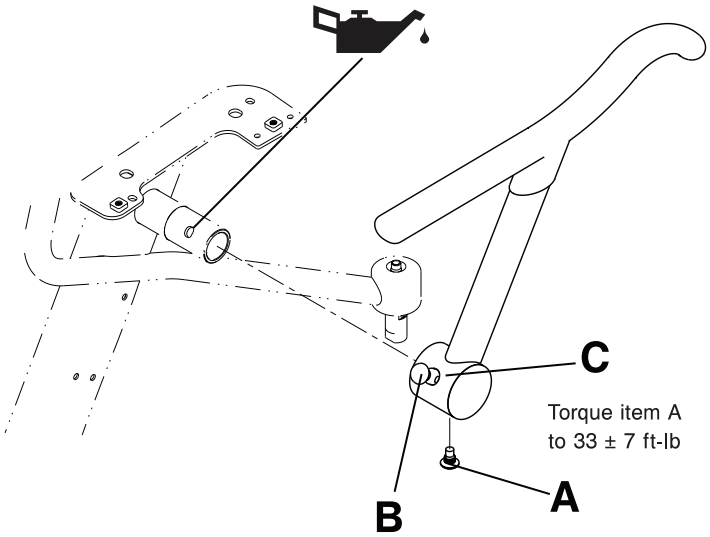

Figura 4-24: Sustitución del reposabrazos abatible

Sustitución de las ruedas pequeñas delanteras

Herramientas necesarias:

- Punzón
- (2) llaves hexagonales de 5/32 in
- Llave dinamométrica de 3/8 in (in-lb)

1. Coloque con cuidado la silla sobre su parte trasera.
2. Con un punzón, retire y guarde las cubiertas de los manguitos de tuerca de los ejes de las ruedas pequeñas (C) (Figura 4-25 de la página 4-42).
3. Con dos llaves hexagonales de 5/32 in, retire el manguito de tuerca del eje (B) y el tornillo del eje (D). Guarde el manguito de tuerca y el tornillo del eje. Cuando vuelva a colocar los tornillos del eje, utilice una llave dinamométrica de 3/8 in para apretarlos (D) a 70 ± 10 in-lb (8 ± 1,1 Nm).
4. Sujete la rueda pequeña (A) y tire hacia fuera para sacar la rueda de la horquilla (E). Deseche la rueda.
5. Siga los pasos 2-4 a la inversa para instalar la rueda pequeña suministrada.

   Nota: La cabeza del manguito de tuerca del eje (B) presenta una chaveta (Figura 4-25 de la página 4-42). Alinee de forma adecuada la tuerca en la horquilla de la rueda pequeña (E) cuando la vuelva a instalar.
6. Verifique que el producto funcione correctamente antes de ponerlo de nuevo en servicio.

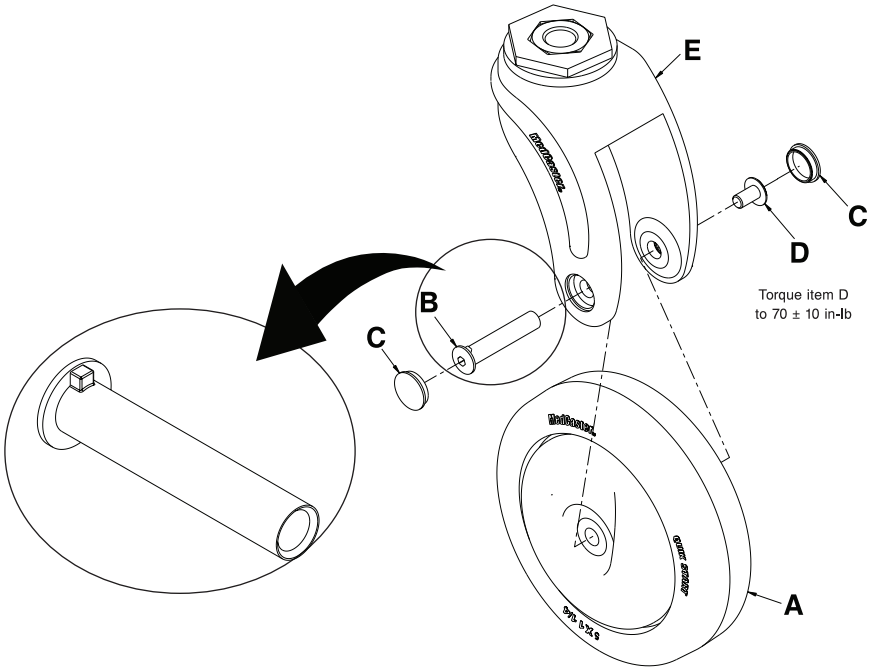

Figura 4-25: Sustitución de las ruedas pequeñas delanteras

Sustitución de los conjuntos de las ruedas pequeñas delanteras

Herramientas necesarias:

- Punzón
- (2) llaves hexagonales de 5/32 in
- Dado de 3/4 in
- Trinquete de accionamiento de 3/8 in
- Llave dinamométrica de 3/8 in (ft-lb)
- Llave dinamométrica de 3/8 in (in-lb)

1. Coloque con cuidado la silla sobre su parte trasera.
2. Con un punzón, retire y deseche las cubiertas de los manguitos de tuerca de los ejes de las ruedas pequeñas (C) (Figura 4-26 de la página 4-43).
3. Con dos llaves hexagonales de 5/32 in, retire el manguito de tuerca del eje (B) y el tornillo del eje (D). Deseche el manguito de tuerca y el tornillo del eje.
4. Sujete la rueda pequeña delantera (A) y tire hacia fuera para sacar la rueda de la horquilla (E). Deseche la rueda pequeña delantera.
5. Con un dado de 3/4 in y un trinquete de accionamiento de 3/8 in, retire el perno (F) para sacar la horquilla (E) de la estructura de la silla. Deseche la horquilla.
6. Siga los pasos 2-5 a la inversa para instalar el conjunto de la rueda pequeña delantera suministrado. Con una llave dinamométrica de 3/8 in (ft-lb), apriete el perno (F) a 75 ± 5 ft-lb (102 ± 7 Nm) antes de instalar la rueda pequeña en la horquilla. Con una llave dinamométrica de 3/8 in (in-lb), apriete el tornillo del eje (D) a 70 ± 10 in-lb (8 ± 1,1 Nm).

   Nota: La cabeza del manguito de tuerca del eje (B) presenta una chaveta (Figura 4-26 de la página 4-43). Alinee de forma adecuada la tuerca en la horquilla de la rueda pequeña (E).
7. Verifique que el producto funcione correctamente antes de ponerlo de nuevo en servicio.

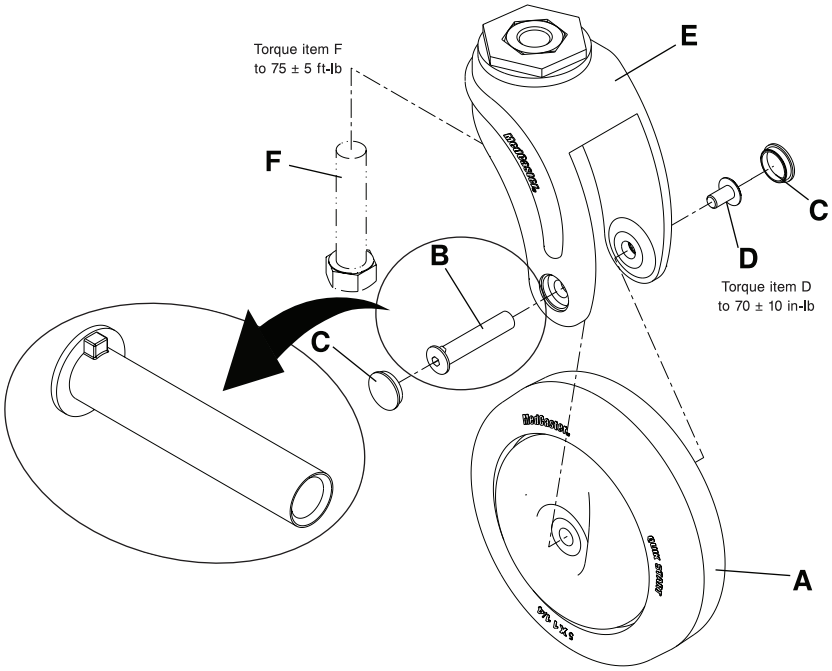

Figura 4-26: Sustitución de los conjuntos de las ruedas pequeñas delanteras

Español
ES

Sustitución del reposapiés oscilante (modelo 1460)

Herramientas necesarias:

- Llave dinamométrica de 3/8 in (ft-lb)
- Lubricante Syntec (3000-200-719)

1. Coloque el reposapiés oscilante en la posición de almacenamiento (consulte Almacenamiento del reposapiés oscilante (modelo 1460) de la página 4-20).
2. Coloque con cuidado la silla sobre su parte trasera.
3. Retire el conjunto de la rueda pequeña delantera (consulte Sustitución de los conjuntos de las ruedas pequeñas delanteras de la página 4-43). Guarde todas las piezas.
4. Sujete y tire hacia abajo para retirar el soporte inferior del resorte del reposapiés (A). Deseche el soporte inferior del resorte del reposapiés.
5. Retire y deseche el resorte de torsión del reposapiés (B).
6. Con una mano, presione el pedal de liberación de los reposapiés para liberar presión de la abrazadera de bloqueo.
7. Gire y tire hacia abajo para retirar el conjunto del reposapiés oscilante (C). Deseche el conjunto.
8. Aplique lubricante Syntec (3000-200-719) a las áreas aplicables (Figura 4-27 de la página 4-44).
9. Siga los pasos 3-8 a la inversa para instalar el conjunto del reposapiés oscilante suministrado. Con una llave dinamométrica de 3/8 in, apriete el perno de la horquilla de la rueda pequeña (D) a 75 ± 5 ft-lb (102 ± 7 Nm) antes de instalar la rueda pequeña en la horquilla.
10. Verifique que el producto funcione correctamente antes de ponerlo de nuevo en servicio.

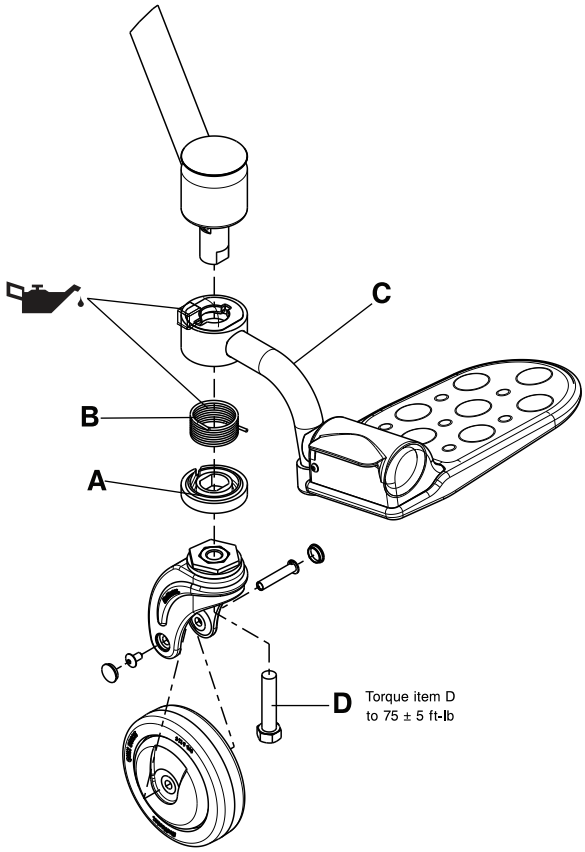

Figura 4-27: Sustitución del reposapiés oscilante

Sustitución de la rueda trasera

Herramientas necesarias:

- Punzón
- Dado de 3/4 in
- Trinquete de accionamiento de 3/8 in
- Llave dinamométrica de 3/8 in (ft-lb)

1. Coloque con cuidado la silla sobre su parte delantera.
2. Con un punzón, retire y deseche la cubierta de la tuerca del centro de la rueda trasera (A) (Figura 4-28 de la página 4-45).
3. Con un dado de 3/4 in y un trinquete de accionamiento de 3/8 in, retire y deseche la tuerca del centro de la rueda trasera (B) (Figura 4-28 de la página 4-45).
4. Retire y deseche la arandela central (C) (Figura 4-28 de la página 4-45).
5. Sujete la rueda trasera con ambas manos y tire hacia fuera para retirar la rueda trasera (D). Deseche la rueda trasera.
6. Siga los pasos 2-5 a la inversa para instalar la rueda trasera suministrada. Con una llave dinamométrica de 3/8 in, apriete la tuerca del centro de la rueda trasera (B) a 25 ± 2 ft-lb (34 ± 3 Nm).
7. Verifique que el producto funcione correctamente antes de ponerlo de nuevo en servicio.

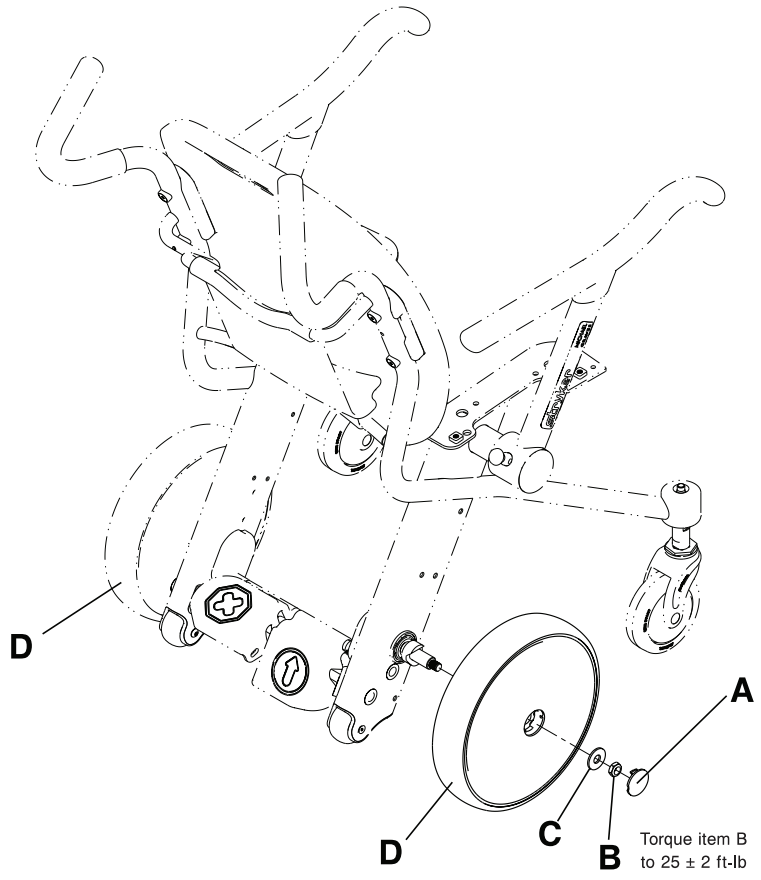

Figura 4-28: Sustitución de la rueda trasera

Sustitución de los pedales

Herramientas necesarias:

- Llave hexagonal de 5/32 in
- Llave hexagonal de 3/16 in
- Alicates de punta fina
- Llave dinamométrica de 3/8 in (in-lb)

1. Coloque con cuidado la silla sobre su parte delantera.
2. Retire las dos ruedas traseras (consulte Sustitución de la rueda trasera de la página 4-45). Guarde todas las piezas.
3. Con una llave hexagonal de 5/32 in y una llave hexagonal de 3/16 in, retire la tuerca espaciadora de la rueda antivuelco (A) y el tornillo con valona (B) que fijan la rueda antivuelco (C) y la cubierta de la estructura inferior (D) a la estructura de la silla (Figura 4-29 de la página 4-47). Guarde todas las piezas.

   Nota: La longitud de la tuerca espaciadora de la rueda antivuelco es menor que la de las demás tuercas espaciadoras de la silla. No pierda la tuerca durante la reparación.

4. Repita el paso 3 en el otro lado.
5. Con una llave hexagonal de 5/32 in, retire los dos tornillos de cabeza redonda (E) de la parte inferior del pedal de liberación del freno. Guarde los tornillos (Figura 4-29 de la página 4-47).
6. Con unos alicates de punta fina, retire la chaveta Rue Ring (F) de ambos lados de la biela de alternancia (G). Guarde las chavetas Rue Ring (Figura 4-29 de la página 4-47). Cuando vuelva a colocar los tornillos, utilice una llave dinamométrica de 3/8 in para apretarlos a 70 ± 10 in-lb (8 ± 1,1 Nm).
7. Retire la biela de alternancia (G) (Figura 4-29 de la página 4-47).
8. Con una llave hexagonal de 5/32 in y una llave hexagonal de 3/16 in, afloje el tornillo de cabeza redonda (H) que fija la almohadilla del resorte de la leva de freno (K) a la estructura de la silla (Figura 4-29 de la página 4-47).

   Nota: No retire la tuerca espaciadora de la mordaza del freno (J).
9. Utilice la mano para ejercer presión sobre la almohadilla del resorte de la leva de freno (K) (Figura 4-29 de la página 4-47) con el fin de liberar presión de la tuerca espaciadora de la mordaza del freno (J). Retire y guarde el tornillo y la tuerca espaciadora de la mordaza del freno.
10. Retire con cuidado la almohadilla del resorte de la leva de freno (K) y el resorte de la leva de freno (L) (Figura 4-29 de la página 4-47). Guarde la almohadilla y el resorte.
11. Repita los pasos 8-10 en el otro lado.
12. Con una llave hexagonal de 5/32 in, retire el tornillo de ajuste del aro (M) (Figura 4-29 de la página 4-47). Guarde el tornillo de ajuste. Cuando vuelva a colocar el tornillo de ajuste, utilice una llave dinamométrica de 3/8 in para apretarlo a 70 ± 10 in-lb (8 ± 1,1 Nm).
13. Empuje la barra transversal del freno (N) hacia el lado izquierdo del ocupante hasta que esta deje de tocar el conjunto de la leva de freno del lado derecho (P) (Figura 4-29 de la página 4-47). Retire el conjunto de la leva de freno del lado derecho del ocupante (P) (Figura 4-29 de la página 4-47). Guarde el conjunto.
14. Empuje la barra transversal del freno (N) hacia el lado derecho del ocupante y retire la barra transversal del freno (N) (Figura 4-29 de la página 4-47). Guarde la barra.
    a. A medida que retire la barra transversal del freno (N), retire cuidadosamente las piezas siguientes en el orden mostrado (Figura 4-29 de la página 4-47):
       i. Cubierta del eje del freno izquierdo (R)
       ii. Conjunto del pedal del freno (T)
       iii. Aro (U)
       iv. Cubierta del eje del freno derecho (V)
    b. Deseche el pedal que esté sustituyendo. Guarde todos los componentes restantes.
15. Siga los pasos 2-14 a la inversa para instalar el pedal suministrado.

    Nota: Tome nota de la orientación del conjunto de la leva de freno (P). Asegúrese de que la pestaña mire hacia la parte delantera de la silla (Figura 4-29 de la página 4-47).
16. Verifique que el producto funcione correctamente antes de ponerlo de nuevo en servicio.

Sustitución de los pedales (Continuación)

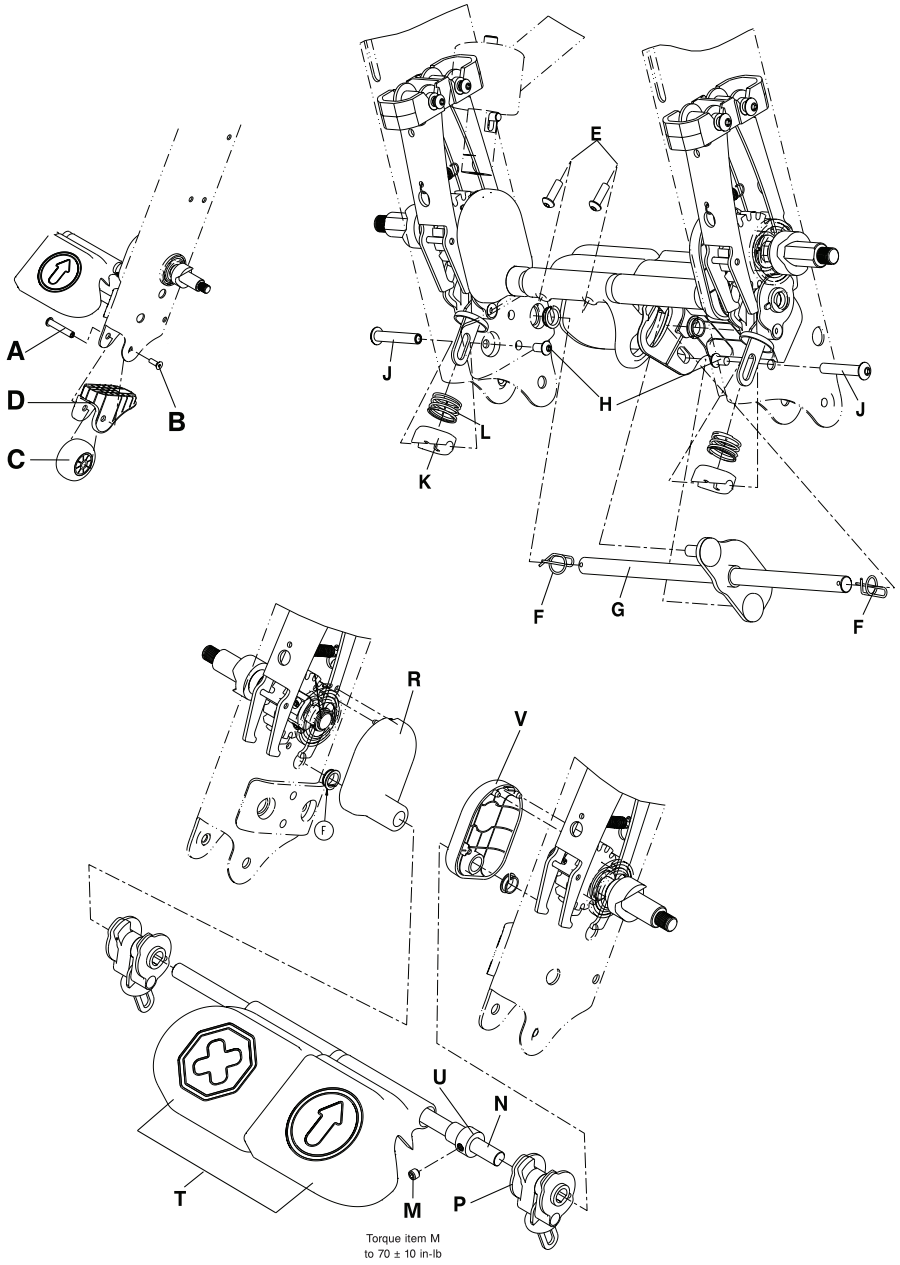

Figura 4-29: Sustitución de los pedales

Sustitución del conjunto de las mordazas del freno

Herramientas necesarias:

- Llave hexagonal de 5/32 in
- Llave hexagonal de 3/16 in
- Llave hexagonal de 9/64 in
- Tenazas para anillos de retención
- Llave dinamométrica de 3/8 in (in-lb)

1. Retire el conjunto de los pedales de freno/avance (Sustitución de los pedales de la página 4-46). Guarde todas las piezas.
2. Abra de forma manual las mordazas del freno (A). Con la otra mano, gire el conjunto del eje de las ruedas traseras (B), de forma que los tornillos de cabeza cilíndrica Allen (C) miren hacia la parte inferior de la silla (Figura 4-30 de la página 4-48).
3. Con una llave hexagonal de 9/64 in, afloje los dos tornillos de cabeza cilíndrica Allen (C) del conjunto del eje de las ruedas traseras (B) (Figura 4-30 de la página 4-48).
4. Con las tenazas para anillos de retención, retire el anillo de retención (D) (Figura 4-30 de la página 4-48) que fija el conjunto del eje de las ruedas traseras (E) (Figura 4-30 de la página 4-48) a la estructura de la silla. Guarde el anillo de retención.

   Nota: No abra el anillo de retención más de lo necesario para su extracción.
5. Retire el conjunto del eje de las ruedas traseras (E) (Figura 4-30 de la página 4-48).
6. Con una llave hexagonal de 5/32 in y una llave hexagonal de 3/16 in, retire los tornillos (F) y las tuercas espaciadoras de las mordazas del freno (G) que fijan el conjunto de las mordazas del freno (H) (Figura 4-30 de la página 4-48). Cuando vuelva a colocar los tornillos (F), utilice una llave dinamométrica de 3/8 in para apretarlos a 70 ± 10 in-lb (8 ± 1,1 Nm).
7. Retire y deseche el conjunto de las mordazas del freno (H) (Figura 4-30 de la página 4-48).
8. Siga los pasos 2-7 a la inversa para instalar el conjunto de las mordazas del freno suministrado.
9. Sustituya el conjunto de los pedales de freno/avance (consulte Sustitución de los pedales de la página 4-46).

   Nota: Cuando vuelva a colocar el conjunto de la leva del freno (P) (Figura 4-29 de la página 4-47), asegúrese de que la pestaña mire hacia la parte delantera de la silla.
10. Verifique que el producto funcione correctamente antes de ponerlo de nuevo en servicio.

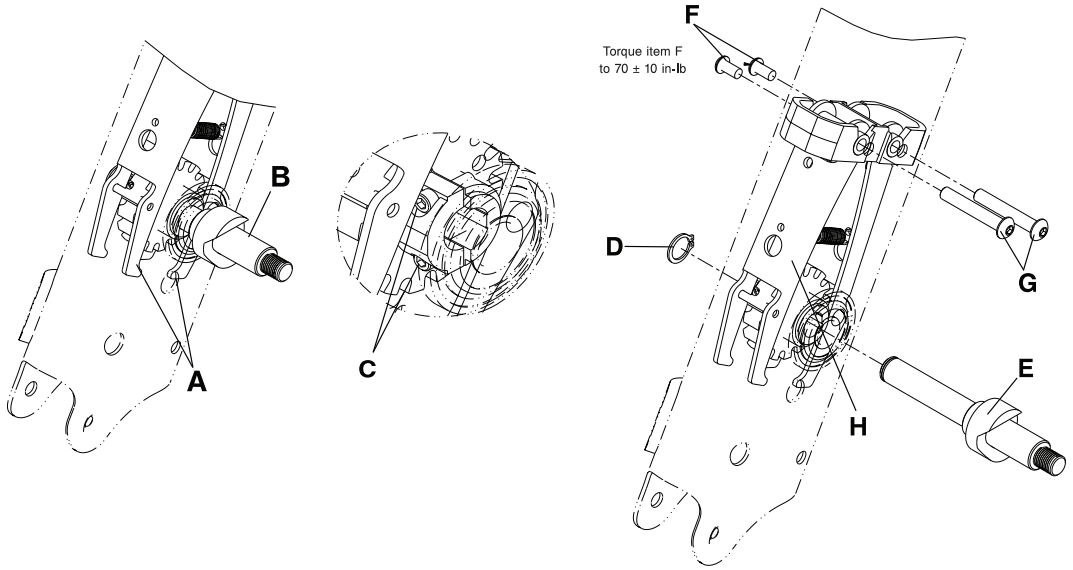

Figura 4-30: Sustitución del conjunto de las mordazas del freno

Español
ES

Retirada de la percha i.v.

Herramientas necesarias:

- Llave hexagonal de 3/16 in
- Destornillador de hoja plana pequeño

1. Retire el respaldo del asiento (Figura 4-20 de la página 4-37).
2. Con una llave hexagonal de 3/16 in, retire el tornillo de cabeza cilíndrica Allen (G) del centro de la pieza superior de la percha i.v. (F) (Figura 4-31 de la página 4-50). Guarde el tornillo.
3. Golpee con suavidad y empuje hacia arriba la pieza superior de la percha i.v. (F) (Figura 4-31 de la página 4-50) para retirarla. Guarde la pieza superior de la percha i.v.
4. Con un destornillador de hoja plana pequeño, retire el conector del tubo (H) de la parte inferior de la percha i.v. (E) (Figura 4-31 de la página 4-50). Guarde el conector del tubo.
5. Con una llave hexagonal de 3/16 in, retire los dos tornillos de cabeza plana (A) para retirar las sujeciones inferiores de la percha i.v. (B) de la estructura de la silla (Figura 4-31 de la página 4-50). Guarde los tornillos y las sujeciones.
6. Con una llave hexagonal de 3/16 in, retire los dos tornillos de cabeza plana (A) que fijan las sujeciones superiores de la percha i.v. (C) a la estructura de la silla. Retire los pasadores de sujeción (D) y las sujeciones (C). Guarde los tornillos, los pasadores de sujeción y las sujeciones. Deseche la percha i.v. (E) (Figura 4-31 de la página 4-50).

   Nota: Para evitar que la percha i.v. caiga, sostenga el conjunto de la percha i.v. mientras retira los tornillos de cabeza plana.

Instalación de la percha i.v.

Herramientas necesarias:

- Llave hexagonal de 3/16 in
- Destornillador de hoja plana pequeño
- Llave dinamométrica de 3/8 in (ft-lb)
- Llave dinamométrica de 3/8 in (in-lb)

Nota: Para cambiar la percha i.v., también se necesita una arandela dentada cónica (umbrella nut) (0018-045-000).

1. Retire el respaldo del asiento (Retirada del respaldo del asiento de la página 4-37).
2. Introduzca la arandela dentada cónica (0018-045-000) (J) en la parte superior de la percha i.v. (E) (Figura 4-31 de la página 4-50). La parte superior de la arandela dentada cónica debe estar a aproximadamente 12,7 mm de la parte superior de la percha i.v.

   Nota:
   La arandela dentada cónica puede instalarse antes del envío. Asegúrese de que la percha i.v. dispone de la arandela dentada cónica en su lugar antes de instalar la pieza superior de la percha i.v.
3. Introduzca el tapón del tubo proporcionado (0037-225-000) (H) en la parte inferior de la percha i.v. (E) (Figura 4-31 de la página 4-50).
4. Coloque la pieza superior de la percha i.v. (F) en la percha i.v. (E) y utilice la palma de la mano para golpearla suavemente hasta que esté completamente asentada en la percha i.v. (E) (Figura 4-31 de la página 4-50).
5. Con una llave hexagonal de 3/16 in, instale el tornillo de cabeza cilíndrica Allen proporcionado (0004-672-000) (G) para fijar la pieza superior de la percha i.v. a la percha. Con una llave dinamométrica de 3/8 in (in-lb), apriete el tornillo a 25 ± 5 in-lb (2,8 ± 0,6 Nm).
6. Con una llave hexagonal de 3/16 in, retire los dos tornillos de cabeza plana (A) que fijan las sujeciones superiores de la percha i.v. (C) a la estructura de la silla. Retire los pasadores de sujeción (D) y las sujeciones (C). Guarde los tornillos, los pasadores de sujeción y las sujeciones. Deseche la percha i.v. (E) (Figura 4-31 de la página 4-50).
7. Inserte los pasadores de sujeción proporcionados (0026-349-000) (D) en la parte delantera de la sujeción i.v. superior (retirada en el paso 6).
8. Instale la parte delantera de la sujeción i.v. superior y los pasadores de sujeción en la estructura de la silla.
9. Instale la percha i.v. suministrada en la parte delantera de la sujeción i.v. superior y el pasador de sujeción.

Instalación de la percha i.v. (Continuación)

Nota: Sostenga la percha i.v. en su sitio mientras instala la parte trasera de la sujeción i.v. superior para mantener la percha en su lugar.

10. Con una llave hexagonal de 3/16 in y los tornillos de cabeza plana proporcionados (0001-210-0 00) (A), instale la parte trasera de la sujeción i.v. superior en la percha i.v. y en la parte delantera de la sujeción i.v. superior. Con una llave dinamométrica de 3/8 in (ft-lb), apriete los tornillos a 13 ± 3 ft-lb (18 ± 4 Nm).
11. Con una llave hexagonal de 3/16 in y los tornillos de cabeza plana proporcionados (0001-210-0 00) (A), instale la parte trasera y la parte delantera de la sujeción i.v. inferior proporcionada en la percha i.v. Con una llave dinamométrica de 3/8 in (ft-lb), apriete los tornillos a 13 ± 3 ft-lb (18 ± 4 Nm).

    Nota: Alinee la sujeción i.v. inferior, de modo que quede alineada con la parte inferior de la percha i.v.
12. Vuelva a instalar el respaldo del asiento (Retirada del respaldo del asiento de la página 4-37).
13. Verifique que el producto funcione correctamente antes de ponerlo de nuevo en servicio.

Español
ES

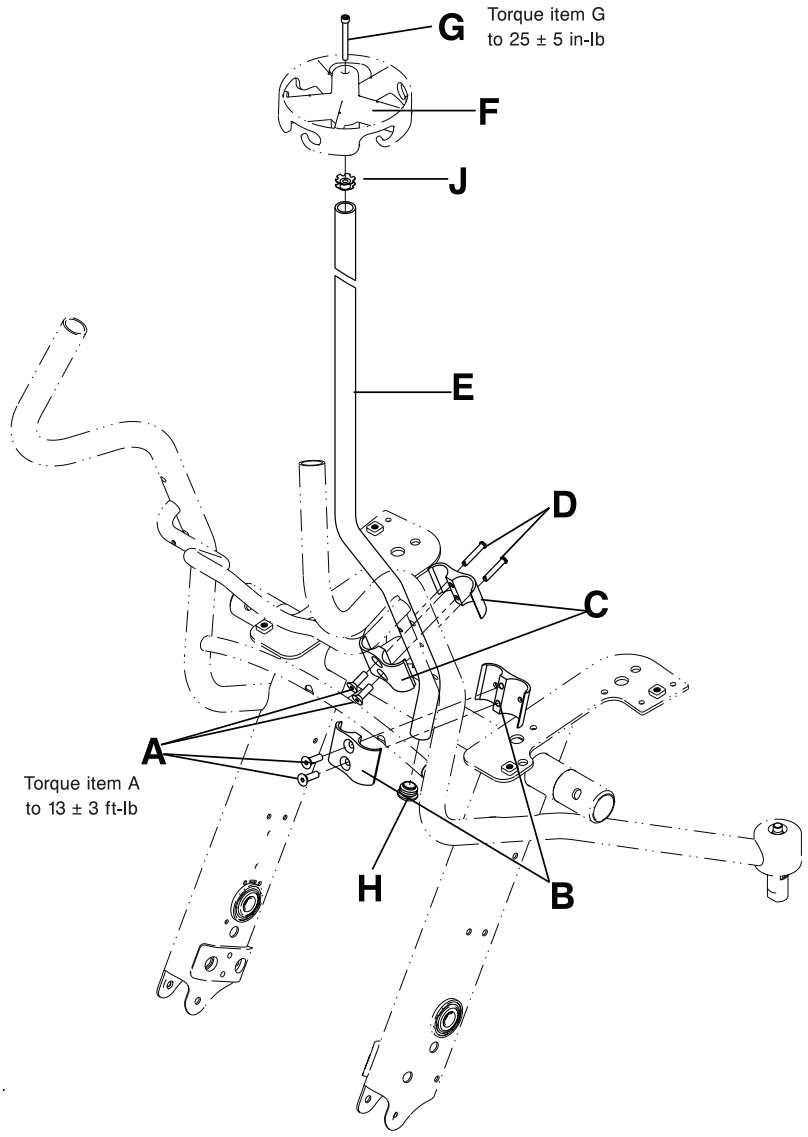

Figura 4-31: Sustitución de la percha i.v.

Sustitución de la pieza superior de la percha i.v.

Herramientas necesarias:

- Llave hexagonal de 3/16 in
- Llave dinamométrica de 3/8 in (in-lb)

1. Con una llave hexagonal de 3/16 in, retire el tornillo de cabeza cilíndrica Allen (A) del centro de la pieza superior de la percha i.v. (B). Guarde el tornillo (Figura 4-32 de la página 4-51).
2. Golpee con suavidad y empuje hacia arriba de la pieza superior de la percha i.v. para retirarla. Deseche la pieza superior de la percha i.v.
3. Coloque la pieza superior de la percha i.v. suministrada en la percha i.v. y utilice la palma de la mano para golpearla suavemente hasta que esté completamente asentada en la percha i.v.
4. Con una llave hexagonal de 3/16 in, instale el tornillo de cabeza cilíndrica Allen (A) (retirado en el paso 1) para fijar la pieza superior de la percha i.v. a la percha i.v. Con una llave dinamométrica de 3/8 in, apriete el tornillo a 25 ± 5 in-lb (2,8 ± 0,6 Nm).
5. Verifique que el producto funcione correctamente antes de ponerlo de nuevo en servicio.

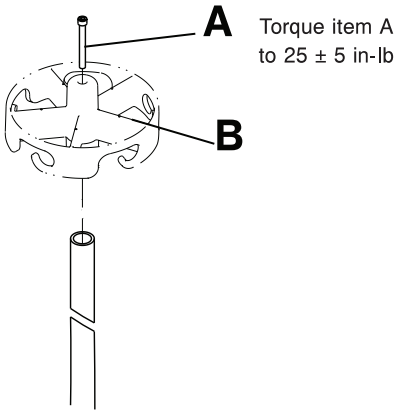

Figura 4-32: Sustitución de la pieza superior de la percha i.v.

Montaje e instalación del cinturón ventral

Nota: Este conjunto está disponible para todas las unidades fabricadas después de agosto de 2013 (Ubicación del número de serie de la página 4-9).

Herramientas necesarias:

- Llave hexagonal de 3/16 in
- Broca hexagonal de 3/16 in
- Llave dinamométrica de 3/8 in (in-lb)

Nota:
La correa larga se fija al lado derecho de la silla. La correa corta se fija al lado izquierdo de la silla.

1. Empuje hacia abajo el pedal de freno para aplicar el freno. Empuje el producto para asegurarse de que el freno funciona.
2. Fije la correa larga al lado derecho de la silla. Fije la correa corta al lado izquierdo de la silla.
   a. Coloque las dos lengüetas (A) en el soporte (Figura 4-33 de la página 4-52), en los orificios cuadrados de la soldadura del marco principal (B) (Figura 4-34 de la página 4-53).
   b. Instale el tornillo de cabeza redonda con reborde (0004-671-000) (C) en el orificio redondo del soporte para fijar el soporte del cinturón ventral a la soldadura del marco principal (B) (Figura 4-34 de la página 4-53). Con una llave dinamométrica de 3/8 in y una broca hexagonal de 3/16 in, apriete el tornillo a 70 ± 10 in-lb (8 ± 1,1 Nm).
3. Verifique que el producto funcione correctamente antes de ponerlo de nuevo en servicio.

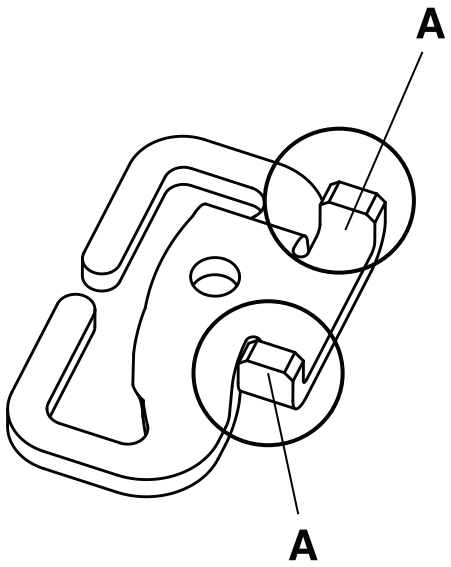

Figura 4-33: Lengüetas del soporte del cinturón ventral

Montaje e instalación del cinturón ventral (Continuación)

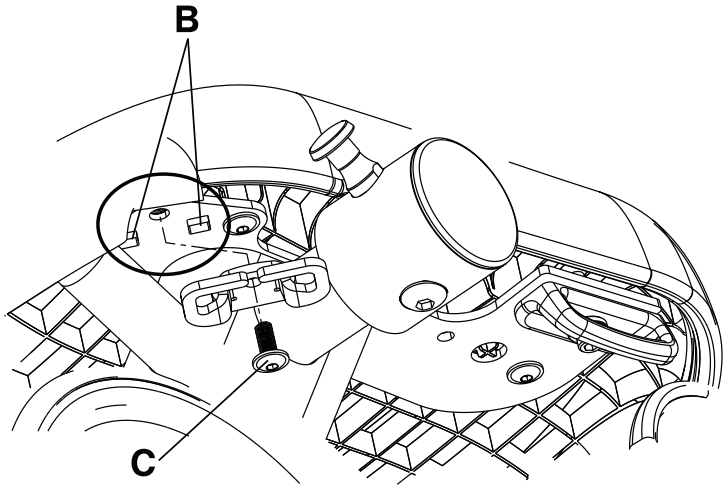

Figura 4-34: Instalación del soporte del cinturón ventral

Retirada del cinturón ventral

Herramientas necesarias:

- Ninguna

1. Con una mano, sujete el extremo del cinturón sujeto al soporte (A). Con la otra mano, sujete el soporte (B) (Figura 4-35 de la página 4-54).
2. Apriete el bucle del cinturón en el soporte y hágalo pasar a través de la ranura (C) del soporte para sacar el cinturón (Figura 4-35 de la página 4-54). Deseche el cinturón.

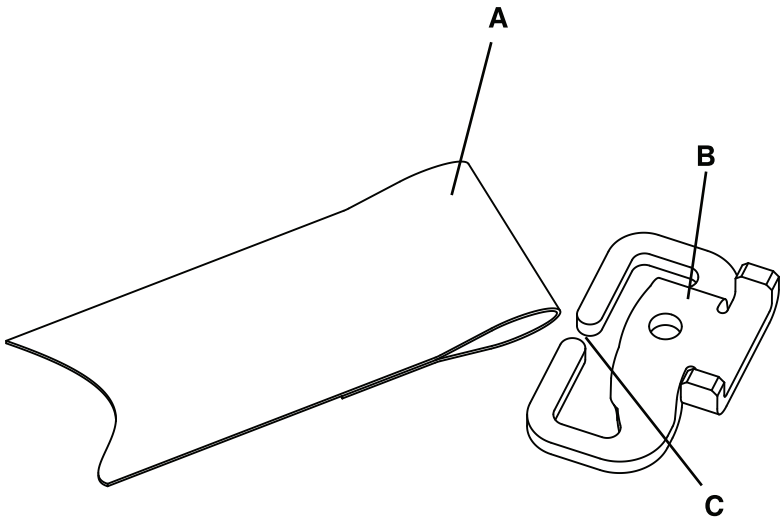

Figura 4-35: Retirada del cinturón ventral

Instalación del cinturón ventral

Herramientas necesarias:

- Ninguna

1. Empuje hacia abajo el pedal de freno para aplicar el freno. Empuje el producto para asegurarse de que el freno funciona.
2. Con una mano, sujete el extremo en bucle del cinturón proporcionado y, con la otra mano, sujete el soporte.
3. Apriete el extremo en bucle del cinturón y hágalo pasar a través de la ranura del soporte.
4. Verifique que el producto funcione correctamente antes de ponerlo de nuevo en servicio.

Instalación del reposapiernas

Instale el kit de sustitución del reposapiernas (1460-700-014)

Herramientas necesarias:

- Llave hexagonal de 1/4 in
- Llave hexagonal de 3/16 in
- Llave dinamométrica de 3/8 in (in-lb)

1. Empuje hacia abajo el pedal de freno para aplicar el freno. Empuje el producto para asegurarse de que el freno funciona.
2. Coloque la silla sobre su respaldo.
3. Si la unidad está equipada con el gancho para la bolsa de Foley, utilice una llave hexagonal de 3/16 in para retirar los tornillos de cabeza redonda con reborde (A) que fijan el gancho para la bolsa de Foley a ambos lados de la estructura de la silla. Deseche los ganchos de la bolsa de Foley (C) y los tornillos (A) (Figura 4-36 de la página 4-56).
4. Coloque la pieza soldada de la placa de montaje del reposapiernas proporcionada (1460-166-0 05) (D) en la parte inferior de la estructura de la silla (Figura 4-36 de la página 4-56).
5. Alinee las lengüetas de colocación en la parte inferior de los ganchos de la bolsa de Foley provistos (1460-001-0 51) (C) con los orificios guía de la pieza soldada de la placa de montaje (Figura 4-36 de la página 4-56).
6. Introduzca el separador del gancho de Foley proporcionado (1460-116-0 25) (B) en el orificio del gancho para la bolsa de Foley (Figura 4-36 de la página 4-56).
7. Con una llave hexagonal de 1/4 in y los tornillos de cabeza cilíndrica Allen (0004-575-000) (A), fije el gancho para la bolsa de Foley y la pieza soldada de la placa de montaje del reposapiernas a ambos lados de la parte inferior de la estructura de la silla. Con una llave dinamométrica de 3/8 in, apriete los tornillos a 70 ± 10 in-lb (8 ± 1,1 Nm).
8. Verifique que el producto funcione correctamente antes de ponerlo de nuevo en servicio.

Instalación del reposapiernas (Continuación)

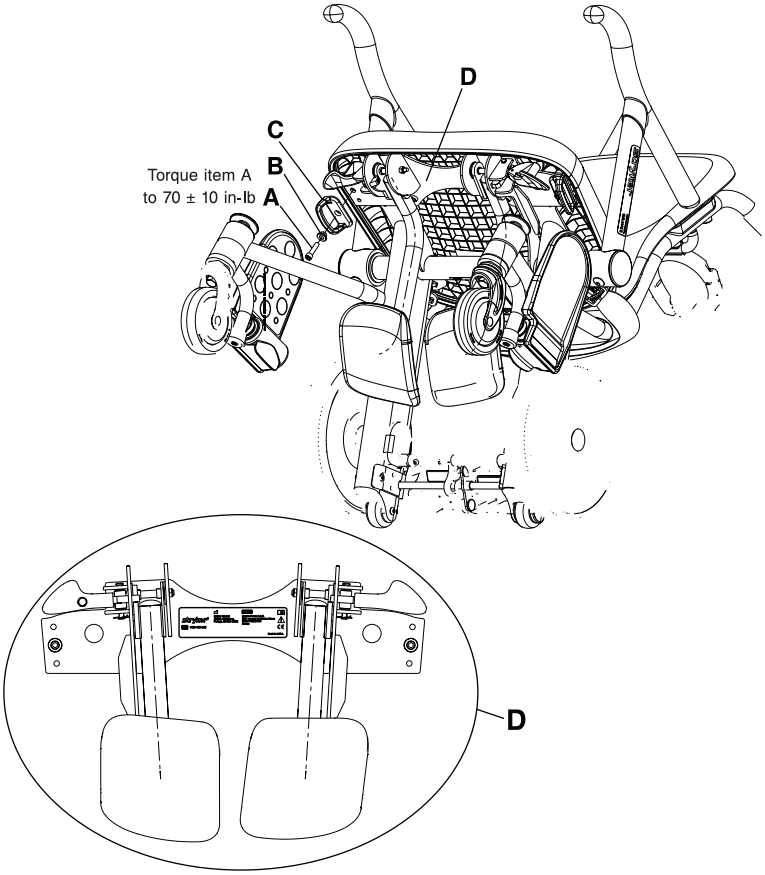

Figura 4-36: Pieza soldada del reposapiernas

Instalación del reposapiernas (Continuación)

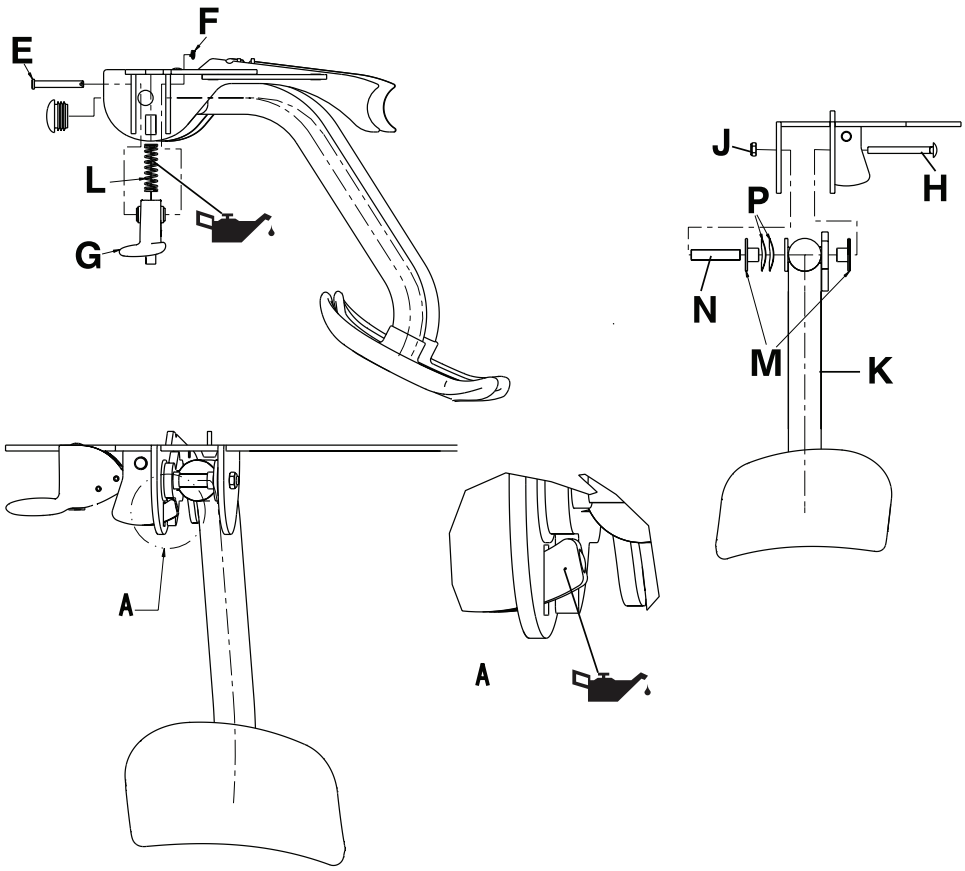

Figura 4-37: Componentes del reposapiernas

Sustitución del reposapiernas

Herramientas necesarias:

- Llave hexagonal de 1/4 in
- Alicates de punta fina
- Llave inglesa de 7/16 in
- Llave dinamométrica de 3/8 in (in-lb)
- Lubricante Syntech

1. Empuje hacia abajo el pedal de freno para aplicar el freno. Empuje el producto para asegurarse de que el freno funciona.
2. Coloque el reposapiernas en la posición de almacenamiento.
3. Coloque la silla sobre su respaldo.
4. Con una llave hexagonal de 1/4 in, retire los tornillos de cabeza cilíndrica Allen (A) que fijan el gancho para la bolsa de Foley y la pieza soldada de la placa de montaje del reposapiernas a ambos lados de la estructura de la silla. Retire la pieza soldada de la placa de montaje del reposapiernas (D), el separador del gancho de Foley (B) y el gancho para la bolsa de Foley (C) (Figura 4-36 de la página 4-56). Guarde la pieza soldada de la placa de montaje del reposapiernas, los tornillos, los separadores y los ganchos de la bolsa de Foley.
5. Coloque la pieza soldada de la placa de montaje del reposapiernas en un banco de trabajo.
6. Con los alicates de punta fina, retire el pasador de chaveta Rue Ring (F) y el pasador de sujeción (E) que fijan los conjuntos de pasadores del reposapiernas (G) a ambos lados de la pieza soldada de la placa de montaje del reposapiernas (D). Retire los conjuntos de pasadores del reposapiernas (G) y los muelles de compresión (L) a ambos lados de la pieza soldada de la placa de montaje del reposapiernas (D) (Figura 4-37 de la página 4-57). Guarde los conjuntos de pasadores del reposapiernas, los muelles, los pasadores de chaveta Rue Ring y los pasadores de sujeción.
7. Con una llave inglesa de 7/16 in, retire la tuerca hexagonal con seguro de nylon (J) y el tornillo (H) que fijan el conjunto del reposapiernas (K) a la pieza soldada de la placa de montaje el reposapiernas (Figura 4-37 de la página 4-57).
8. Retire las dos arandelas (P), los dos manguitos (M) y el separador de pivotación del reposapiernas (N) al retirar el conjunto del reposapiernas (Figura 4-37 de la página 4-57). Guarde todas las piezas.
9. Para volver a realizar la instalación, lleve a cabo los pasos 1-8 a la inversa. Durante la reinstalación:
   a. Utilice lubricante Syntech, lubrique el muelle de compresión (L) y la punta del pasador (Figura 4-37 de la página 4-57) si es necesario.
   b. Instale las arandelas (P) en el manguito (M) antes de colocarlas en el conjunto del reposapiernas.
   c. Con una llave dinamométrica de 3/8 in, apriete los tornillos a 70 ± 10 in-lb (8 ± 1,1 Nm).
10. Verifique que el producto funcione correctamente antes de ponerlo de nuevo en servicio.

Ajuste del reposapiernas

Si el reposapiernas gira demasiado rápido, apriete la tuerca hexagonal con seguro de nylon. Si el reposapiernas no gira, afloje la tuerca hexagonal con seguro de nylon.

Herramientas necesarias:

- Llave de combinación de 7/16 in

1. Empuje hacia abajo el pedal de freno para aplicar el freno. Empuje el producto para asegurarse de que el freno funciona.
2. Con una llave de combinación de 7/16 in, apriete o afloje la tuerca hexagonal con seguro de nylon (J) en incrementos de cuarto de vuelta. (Figura 4-37 de la página 4-57).
3. Verifique que el producto funcione correctamente antes de ponerlo de nuevo en servicio.

GARANTÍA LIMITADA

Stryker Medical Division, una división de Stryker Corporation, garantiza al comprador original que el modelo 1450 y el modelo 1460 de **Prime TC** de Stryker estarán libres de defectos en los materiales o en la fabricación durante un período de tres años después de la fecha de entrega.

Durante el primer año, de acuerdo con esta garantía, Stryker estará obligado a suministrar las piezas de repuesto, la mano de obra y los envíos para este producto o a sustituirlo, según decida, en el caso de que, a la discreción única de Stryker, lo considere defectuoso. Para el segundo y tercer año, la obligación de Stryker de acuerdo con esta garantía solo será la de suministrar piezas de repuesto.

Si Stryker lo solicita, los productos o las piezas para los que se haya recurrido a la garantía se deberán devolver a la fábrica con los portes pagados previamente. La garantía quedará anulada en caso de uso incorrecto, alteración o reparación por parte de otros que, a juicio de Stryker, afecten material y negativamente al producto. Cualquier reparación de productos de Stryker utilizando piezas no suministradas o autorizadas por Stryker anulará esta garantía. Ningún empleado o representante de Stryker estará autorizado para alterar esta garantía de ninguna manera.

La silla **Prime TC** está diseñada para una vida útil prevista de cinco años en unas condiciones de uso normal y con el mantenimiento periódico adecuado descrito en este manual. Stryker garantiza al comprador original que las soldaduras de las sillas **Prime TC** estarán libres de defectos estructurales durante los cinco años de vida útil prevista para la **Prime TC** siempre y cuando el comprador original siga siendo el propietario.

Esta declaración constituye toda la garantía de Stryker con respecto a dicho equipo. Stryker no ofrece ninguna otra garantía ni hace ninguna declaración, ni expresa ni implícita, aparte de las aquí especificadas. No se ofrece ninguna garantía de comercialización ni adecuación para ningún propósito particular. Según la presente garantía, Stryker no será responsable en ninguna circunstancia de daños incidentales o consecuentes derivados o relacionados de alguna manera con la venta o el uso de cualquiera de dichos equipos.

La garantía no incluye los elementos desechables, las perchas i.v. opcionales ni los daños derivados de un uso abusivo.

Exclusión de la garantía y limitaciones de los daños

La garantía expresa establecida en el presente documento es la única garantía aplicable al producto. **Stryker excluye expresamente cualquier otra garantía, expresa o implícita, incluida cualquier garantía implícita de comercialización o adecuación para un propósito particular.** Stryker no será responsable, bajo ningún concepto, de daños incidentales o consecuentes.

Para obtener piezas y servicio técnico

Los productos de Stryker están respaldados por una red nacional de representantes especializados del Servicio Técnico In Situ de Stryker. Estos representantes están formados en la fábrica, están disponibles localmente y disponen de un inventario considerable de piezas de repuesto para reducir al máximo el tiempo de las reparaciones. Solo hay que llamar al representante local o llamar al Servicio de Atención al Cliente de Stryker al +1-800-327- 0770.

Autorización de devolución

No se podrá devolver el producto sin la autorización previa del departamento del Servicio de Atención al Cliente de Stryker. Se le proporcionará un número de autorización que deberá anotarse sobre el producto devuelto. Stryker se reserva el derecho de cobrar gastos de envío y realmacenamiento por los productos devueltos. Los productos especiales, modificados o dejados de fabricar no están sujetos a devoluciones.

Producto dañado

Las normas de la ICC exigen que las reclamaciones por productos dañados se hagan en un plazo de quince (15) días contados desde su recepción. No acepte envíos dañados a menos que dichos daños queden registrados en el recibo de entrega en el momento de la recepción. Tras la notificación inmediata, Stryker presentará una reclamación al servicio de transporte apropiado por los daños producidos. Las reclamaciones se limitarán en cuanto a la cantidad al coste de sustitución real. En el caso de que Stryker no reciba dicha información en un plazo de quince (15) días contados desde la entrega del producto o de que el daño no se haya registrado en el recibo de entrega en el momento de la recepción, el cliente será responsable del pago de la factura original en su totalidad en los treinta (30) días siguientes a la recepción. Las reclamaciones por envíos incompletos deberán efectuarse en un plazo de treinta (30) días contados desde la fecha de la factura.

Cláusula de garantía internacional

Esta garantía refleja la política nacional de EE. UU. La garantía fuera de EE. UU. puede variar según el país. Si desea más información, póngase en contacto con su representante local de Stryker Medical.

Prime TC™

REF 1450/1460

Cadeira de transporte

stryker®

Manual de funcionamento/manutenção

Símbolos

	Instruções de funcionamento
	Advertência geral
	Precaução
	Advertência; esmagamento das mãos
	Não empurrar
REF	Modelo
SN	Número de série
CE	Marcação CE
	Fabricante
	Data de fabrico
	Carga de trabalha segura
	Lubrificar
	Frágil, manusear com cuidado
	Manter seco
	Este lado para cima
	Não empilhar

Português
PT

Índice

Definição de Advertência/Precaução/Nota 5-3
Introdução 5-4
- Descrição do produto 5-4
- Utilização prevista 5-4
- Vida útil prevista 5-4
- Contra-indicações 5-5
- Especificações 5-5
- Ilustração do produto - apoio de pés fixo (modelo 1450) 5-7
- Ilustração do produto - apoio de pés giratório (modelo 1460) 5-8
- Informações para contacto 5-10
- Localização do número de série 5-10

Resumo das precauções de segurança 5-11
- Pontos de entalamento 5-13

Preparação 5-14
Funcionamento 5-15
- Accionar ou soltar o travão 5-15
- Transferência de um ocupante 5-16
- Retirar um ocupante 5-18
- Posicionamento do apoio de pés dobrável 5-19
- Guardar o apoio de pés dobrável na posição de armazenamento 5-20
- Posicionamento do apoio de pés giratório (modelo 1460) 5-21
- Armazenamento do apoio de pés giratório (modelo 1460) 5-22
- Elevar ou baixar os apoios de braços dobráveis 5-23
- Guardar registos no suporte de fichas clínicas 5-24
- Transporte de um ocupante 5-25
- Fixação de uma botija de oxigénio no suporte de botija de oxigénio opcional 5-26

Acessórios 5-27
- Fixação de um saco de Foley ao gancho para saco de Foley opcional 5-28
- Fixação de um saco de soros ao suporte de soros opcional 5-29
- Apertar o cinto ventral 5-30
- Posicionamento do apoio de perna 5-32
- Armazenar o apoio de perna 5-33

Etiquetas 5-34
Limpeza 5-35
Manutenção preventiva 5-36
Lista de consulta rápida de peças de substituição 5-37
Assistência 5-38
- Remoção das costas do assento 5-38
- Substituição das costas do assento 5-39
- Substituição do suporte de fichas clínicas 5-40
- Substituição do assento 5-41
- Substituição do apoio de braços dobrável 5-42

Português PT

Substituição do rodízio anterior 5-43
Substituição do conjunto de rodízio anterior 5-44
Substituição do apoio de pés giratório (modelo 1460) 5-45
Substituição da roda traseira 5-46
Substituição do pedal 5-47
Substituição do conjunto de ramos do travão 5-49
Remoção do suporte de soros 5-50
Instalação do suporte de soros 5-50
Substituição da parte de cima do suporte de soros 5-53
Instalação do conjunto do cinto ventral 5-54
Remoção do cinto ventral 5-56
Instalação do cinto ventral 5-56
Instalação do apoio de perna 5-57
Substituição do apoio de perna 5-60
Ajuste do apoio de perna 5-61
Garantia 5-62
Exclusão da garantia e limitações de danos 5-62
Para obter peças e solicitar assistência 5-62
Autorização de devolução 5-62
Produto danificado 5-63
Cláusula de garantia internacional 5-63

Definição de Advertência/Precaução/Nota

Os termos **ADVERTÊNCIA**, **PRECAUÇÃO** e **NOTA** possuem significados especiais aos quais se deve prestar a devida atenção.

ADVERTÊNCIA

Alerta o leitor para uma situação que, se não for evitada, pode resultar em morte ou lesões graves. Pode igualmente descrever possíveis reacções adversas graves e perigos de segurança.

PRECAUÇÃO

Alerta o leitor para uma situação potencialmente perigosa que, se não for evitada, poderá resultar em lesões ligeiras ou moderadas no utilizador ou na paciente, ou danos no equipamento ou noutros bens. Inclui os cuidados especiais necessários para uma utilização segura e eficaz do dispositivo, e os cuidados necessários para evitar a possibilidade de danos no dispositivo em resultado da utilização correcta ou incorrecta do mesmo.

Nota: Fornece informações especiais, que se destinam a facilitar a manutenção ou a clarificar instruções importantes.

Introdução

Este manual foi concebido com o intuito de ajudá-lo na utilização e manutenção da cadeira **Prime TC™** (cadeira de transporte), modelos 1450 e 1460. Leia atentamente este manual antes de utilizar ou proceder à manutenção deste produto. Estabeleça métodos e procedimentos para instruir e dar formação à equipa sobre a utilização ou manutenção em segurança deste produto.

ADVERTÊNCIA

- A utilização inadequada do produto pode provocar lesões no ocupante ou no operador. Utilize o produto apenas como é descrito neste manual.
- Não modifique o produto nem qualquer componente do mesmo. A modificação do produto poderá originar um funcionamento imprevisível, que poderá provocar lesões no doente ou no operador. A modificação do produto também anula a garantia.

Notas

- Este manual deve ser considerado uma parte permanente do produto e deve permanecer junto do produto, mesmo que este seja vendido posteriormente.
- A Stryker procura continuamente avanços no design e qualidade do produto. Por conseguinte, embora este manual contenha as informações sobre o produto mais actuais disponíveis no momento da impressão, poderão existir pequenas discrepâncias entre o seu produto e este manual. Se tiver alguma questão, contacte o Serviço de Apoio ao Cliente ou a Assistência Técnica da Stryker através do número de telefone +1-800-327- 0770 (grátis nos EUA).

Descrição do produto

A cadeira **Prime TC** é uma cadeira manual, impulsionada por operador, que foi concebida para transportar os ocupantes na posição sentada com o equipamento médico associado (tal como uma botija de oxigénio, sacos de fluidos IV ou um saco para cateter de Foley). O produto está equipado com um mecanismo de travagem que imobiliza as rodas traseiras para aumentar a estabilidade e ajuda na entrada e saída do ocupante.

Utilização prevista

A cadeira **Prime TC** é uma cadeira de transporte indicada para fins médicos para ajudar uma pessoa a executar uma actividade que ela poderia considerar difícil ou impossível de fazer. A cadeira **Prime TC** destina-se a ocupantes que têm a capacidade de se manter sozinhos numa posição sentada, vertical, e em conformidade com as orientações do estabelecimento de saúde relativas ao transporte.

A utilização prevista da cadeira **Prime TC** é apoiar o ocupante numa posição sentada, vertical, com as suas costas contra as costas do assento e os pés e braços nas superfícies de apoio fornecidas. Para transporte, o operador empurra a cadeira pela parte de trás, agarrando nas respectivas pegas. Os utilizadores não se deverão sentar nos braços, ficar de pé em qualquer superfície ou apoiar-se nos braços ou nas costas do assento estando em pé. Os operadores a que se destina incluem maqueiros ou auxiliares de acção médica que transportam os doentes, enfermeiros, outros profissionais de saúde, familiares e outras pessoas que acompanhem o ocupante da cadeira.

A **Prime TC** destina-se a ser utilizada dentro e fora de estabelecimentos de saúde e em locais adjacentes, como parques de estacionamento. A actividade de transporte inclui internamentos e altas em pavimentos com lancil, transporte entre departamentos e no mesmo departamento e transporte em elevadores. A cadeira **Prime TC** tem uma carga de segurança de 226,8 kg (500 lb), incluindo o ocupante e acessórios. A duração típica de utilização pode variar de vários minutos até uma hora. Contudo, o tempo de espera do ocupante para determinados eventos (por exemplo, enquanto aguarda por um exame de TC, exame de RMN ou radiografia) pode passar de uma hora.

Vida útil prevista

A cadeira **Prime TC** tem uma vida útil prevista de cinco anos em utilização e condições normais e com manutenção periódica adequada.

Contra-indicações

Não são conhecidas.

Especificações

	Apoios de pés fixos (modelo 1450)		Apoios de pés giratórios (modelo 1460)	
⚠ Carga de segurança **Nota:** A carga de segurança indica o total do peso do ocupante e dos acessórios.	500 lb	226,8 kg	500 lb	226,8 kg
Peso do modelo base (sem opções) **Nota:** O peso pode variar em 0,5 kg (1 lb).	89,6 lb	40,64 kg	90,7 lb	41,14 kg
Largura				
Largura total	28,3 in	71,8 cm	28,3 in	71,8 cm
Largura do assento	21,5 in	54,6 cm	21,5 in	54,6 cm
Altura do assento				
Desde os apoios de pés	15 in	38,1 cm	15 in	38,1 cm
Desde o chão	21 in	53,3 cm	21 in	53,3 cm
Altura				
Com suporte de soros	73 in	185,4 cm	73 in	185,4 cm
Sem suporte de soros	45 in	114,3 cm	45 in	114,3 cm
Amplitude de preensão da pega de empurrar				
Largura	16 in - 20,5 in	40,6 cm - 52,1 cm	16 in - 20,5 in	40,6 cm - 52,1 cm
Altura desde o chão	35 in - 45 in	88,9 cm - 114,3 cm	35 in - 45 in	88,9 cm - 114,3 cm
Cadeiras encaixadas				
Comprimento da primeira cadeira	39,8 in	101,0 cm	39,8 in	101,0 cm
Comprimento da primeira cadeira com apoio de pés na posição de armazenamento	N/A	N/A	33,4 in	84,8 cm
Comprimento adicionado por cada cadeira adicional encaixada	19,5 in	49,5 cm	20,5 in	52,1 cm

Especificações (continuação)

Condições ambientais	Funcionamento	Armazenamento e transporte
Temperatura	104 ˚F (40 ˚C) 50 ˚F (10 ˚C)	140 ˚F (60 ˚C) -20 ˚F (-29 ˚C)
Humidade relativa	75 % 30 %	85 % 30 %
Pressão atmosférica	1060 *hPa* 700 *hPa*	1060 *hPa* 500 *hPa*

As especificações indicadas são aproximadas e podem variar ligeiramente de produto para produto.

A Stryker reserva-se o direito de alterar as especificações sem aviso prévio.

Ilustração do produto - apoio de pés fixo (modelo 1450)

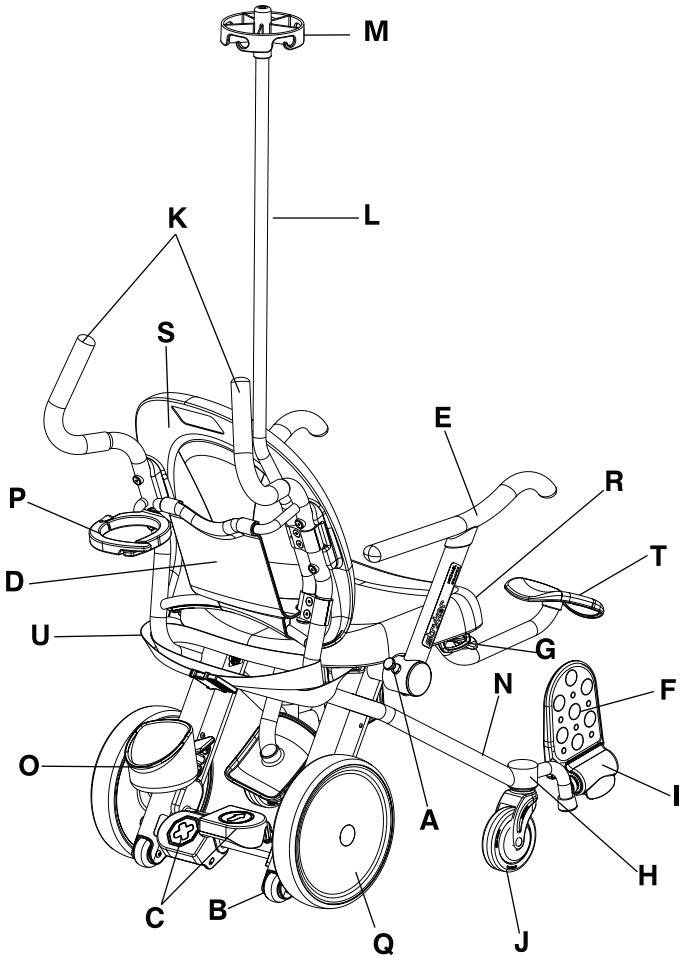

Figura 5-1: Apoio de pés fixo (modelo 1450)

	Descrição do item		Descrição do item
A	Mecanismo de desengate do apoio de braços	L	Suporte de soros, opcional
B	Rodas anti-inclinação	M	Parte de cima do suporte de soros, opcional
C	Pedais de travagem/avanço	N	Tubos da estrutura principal
D	Suporte de fichas clínicas	O	Suporte inferior da botija de oxigénio, opcional
E	Apoio de braços dobrável	P	Suporte superior da botija de oxigénio, opcional
F	Apoio de pés dobrável	Q	Roda traseira
G	Gancho para saco de Foley, opcional	R	Assento
H	Conjunto de apoios de pés, fixo	S	Costas do assento
I	Alavanca do apoio de pés	T	Apoio de perna, opcional
J	Rodízio anterior	U	Cinto ventral, opcional
K	Pegas		

Português PT

Ilustração do produto - apoio de pés giratório (modelo 1460)

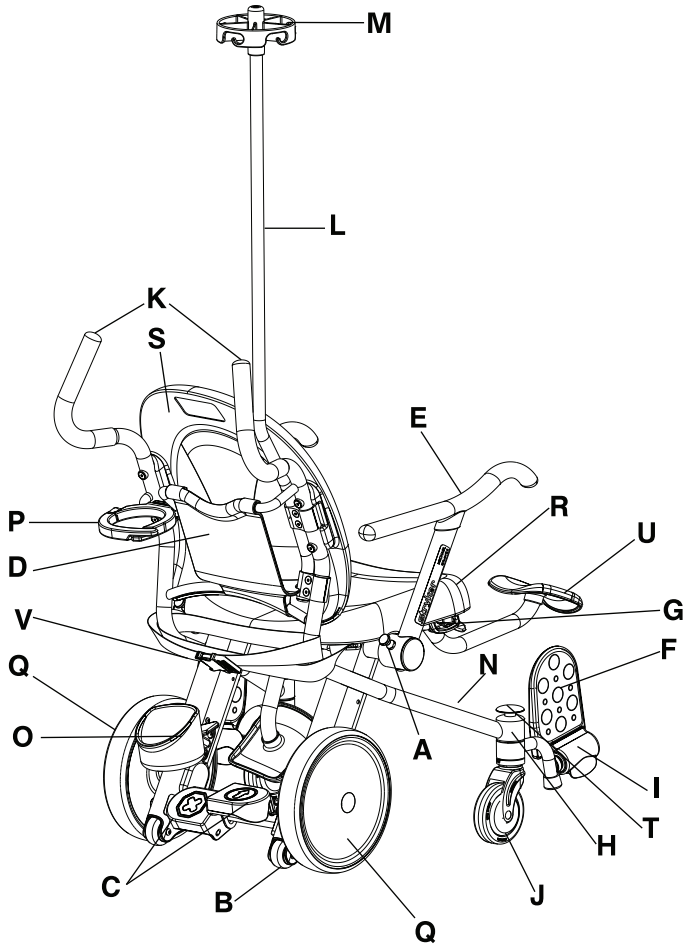

Figura 5-2: Apoio de pés giratório (modelo 1460)

	Descrição do item		Descrição do item
A	Mecanismo de desengate do apoio de braços	L	Suporte de soros, opcional
B	Rodas anti-inclinação	M	Parte de cima do suporte de soros, opcional
C	Pedais de travagem/avanço	N	Tubos da estrutura principal
D	Suporte de fichas clínicas	O	Suporte inferior da botija de oxigénio, opcional
E	Apoio de braços dobrável	P	Suporte superior da botija de oxigénio, opcional
F	Apoio de pés dobrável	Q	Roda traseira
G	Gancho para saco de Foley, opcional	R	Assento
H	Conjunto de apoios de pés, giratório	S	Costas do assento
I	Alavanca do apoio de pés	T	Mecanismo de desengate do apoio de pés giratório

Português
PT

Ilustração do produto - apoio de pés giratório (modelo 1460) (continuação)

	Descrição do item		Descrição do item
J	Rodízio anterior	U	Apoio de perna, opcional
K	Pegas	V	Cinto ventral, opcional

Português
PT

Informações para contacto

Contacte o Serviço de Apoio ao Cliente ou Assistência Técnica da Stryker, através do número +1-800-327- 0770 (gratuito nos EUA).

Stryker Medical
3800 E. Centre Avenue
Portage, MI 49002
EUA

Tenha o número de série (A) do seu produto da Stryker à mão quando telefonar para o Serviço Apoio ao Cliente ou Assistência Técnica da Stryker. Inclua o número de série em toda a comunicação escrita.

Localização do número de série

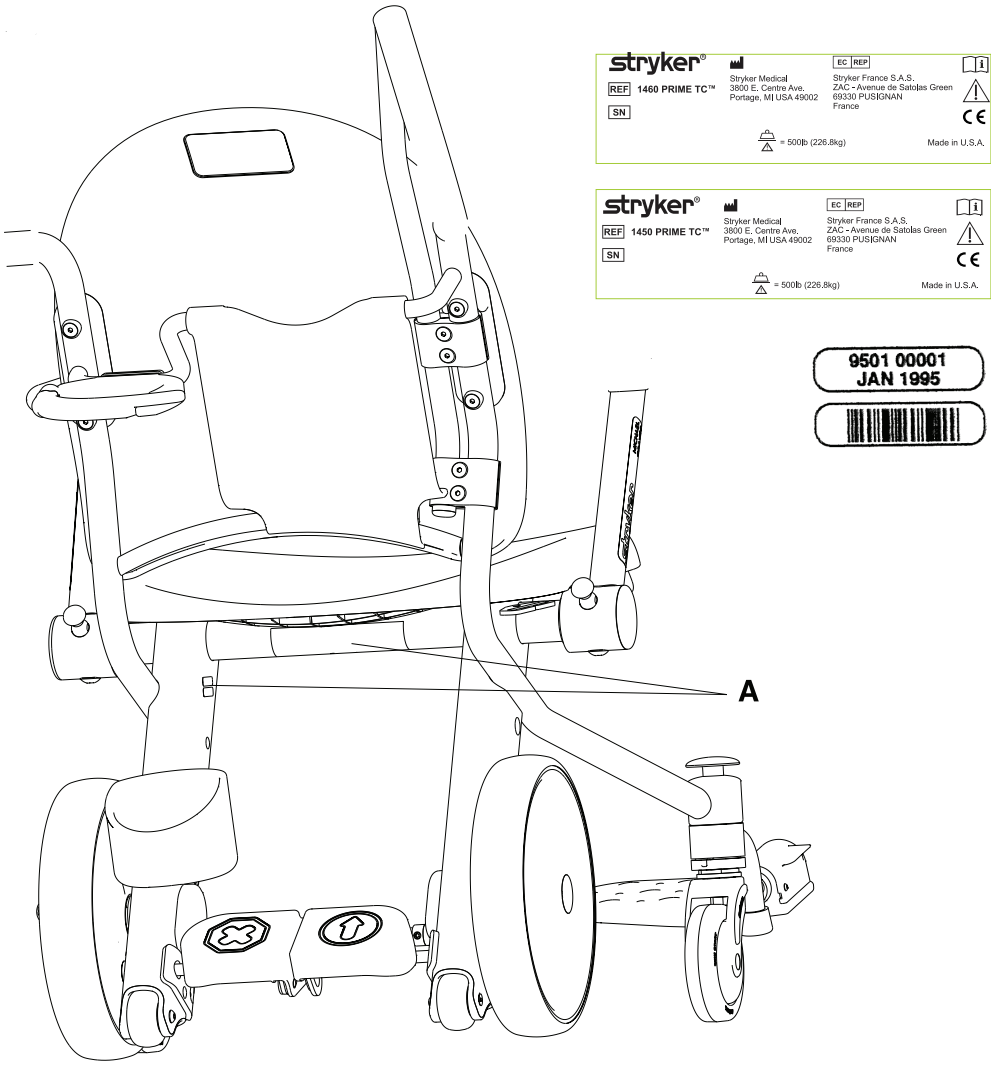

Figura 5-3: Etiqueta do número de série

Resumo das precauções de segurança

Leia com atenção e cumpra com rigor as advertências e precauções indicadas nesta página. A assistência deve ser feita apenas por pessoal qualificado.

ADVERTÊNCIA

- A utilização inadequada do produto pode provocar lesões no ocupante ou no operador. Utilize o produto apenas como é descrito neste manual.
- Não modifique o produto nem qualquer componente do mesmo. A modificação do produto poderá originar um funcionamento imprevisível, que poderá provocar lesões no doente ou no operador. A modificação do produto também anula a garantia.
- Accione sempre o travão quando um ocupante estiver a sentar-se ou a levantar-se do produto para evitar instabilidade.
- Não sobrecarregue o produto acima da carga de segurança de 226,8 kg.
- Não permita que o ocupante se incline para fora do perímetro do produto para evitar que vire.
- Não utilize o produto em rampas ou declives superiores a 5,7˚ para evitar instabilidade.
- Não eleve nem baixe o produto enquanto nele estiver um ocupante.
- Fixe sempre devidamente a botija de oxigénio ao respectivo suporte antes de mover o produto.
- Não active o fecho de desengate do apoio de perna com a perna do ocupante no respectivo apoio.

PRECAUÇÃO

- Accione sempre o travão para evitar movimentos indesejados.
- Não accione o pedal de travagem para parar uma cadeira em movimento.
- Não coloque assentos de carro, cadeiras de transporte de crianças ou outros objectos no assento do produto ou no colo do ocupante.
- Mantenha sempre os membros do ocupante e os membros do operador afastados dos apoios de braços dobráveis quando elevar ou baixar os apoios de braços para evitar o risco de entalamento.
- Para evitar instabilidade, não pendure artigos nas pegas de empurrar, no suporte de fichas clínicas, no suporte de botija de oxigénio opcional nem nos apoios de braços dobráveis.
- Liberte sempre o trajecto dos apoios de pés giratórios antes da activação para evitar que fiquem aprisionados.
- Não se sente, fique em pé nem se apoie nos apoios de braços dobráveis, nos apoios de pés, nos apoios de pernas nem nas costas do assento para evitar instabilidade.
- Não utilize os apoios de braços dobráveis, o suporte de fichas clínicas, o suporte de botija de oxigénio opcional ou o suporte de soros opcional como dispositivo para empurrar ou puxar a cadeira.
- Mantenha sempre os dedos fora do trinco de desengate do apoio de braços antes de soltar o trinco para evitar o risco de entalamento.
- Evite o ponto de entalamento entre o apoio de braços dobrável, as costas do assento e o assento quando reposicionar o apoio de braços dobrável. O apoio de braços dobrável deve permanecer para baixo (na posição avançada) quando a cadeira estiver ocupada e só devem ser guardados para ajudar o ocupante a entrar ou a sair do produto.
- Não ponha artigos que pesem mais de 2,72 kg (6 lb) no suporte de fichas clínicas.
- Não faça o produto rolar sobre as rodas anti-inclinação.
- Não transporte mais do que um ocupante no produto para evitar instabilidade.
- Transporte sempre o ocupante com os pés nos respectivos apoios.
- Transporte sempre com cuidado o produto através de ombreiras de portas e pequenos lancis para se certificar de que as rodas rolam sem dificuldades e que o produto está estável.
- Não opere o produto em superfícies moles ou instáveis, tais como areia, relva ou gravilha, para evitar instabilidade ou dificuldade em movimentar-se.

⚠ PRECAUÇÃO (CONTINUAÇÃO)

- Utilize sempre técnicas de elevação seguras com dois operadores ao elevar o produto vazio sobre uma barreira. Levante o produto apenas pelos tubos da estrutura principal. Não levante o produto pelos apoios de braços, apoios de pés, acessórios ou superfícies para sentar.
- Fixe apenas sacos de Foley ao gancho para saco de Foley opcional.
- Fixe sempre, em segurança, os sacos de soros aos ganchos no suporte de soros opcional ou os sacos de Foley ao gancho para saco de Foley opcional antes de mover o produto.
- Não pendure um saco de Foley para além da carga de segurança de 4,53 kg (10 lb) no gancho para saco Foley opcional.
- Pendure apenas sacos de soro padrão ao suporte de soros opcional.
- A carga de segurança do suporte de soros opcional é de 1,36 kg (3 lb) por gancho com um uma carga total de segurança de 2,72 kg (6 lb).
- A carga de trabalho segura do apoio de perna é de 18,14 kg.
- Não limpe o produto com vapor.
- Antes de voltar a utilizar o produto após a limpeza, verifique se todas as etiquetas estão intactas, se os pedais do travão e de avanço ficam correctamente bloqueados em ambas as posições e se todos os componentes estão correctamente lubrificados.
- Certifique-se sempre de que limpa cada produto com água limpa e seca totalmente cada produto após a limpeza. Alguns produtos de limpeza são corrosivos e poderão danificar o produto se utilizados de forma incorrecta. Se não enxaguar e secar correctamente o produto, poderão ficar na superfície do produto resíduos corrosivos que poderiam causar a corrosão prematura de componentes críticos. O não cumprimento destas instruções de limpeza poderá anular a sua garantia.

Pontos de entalamento

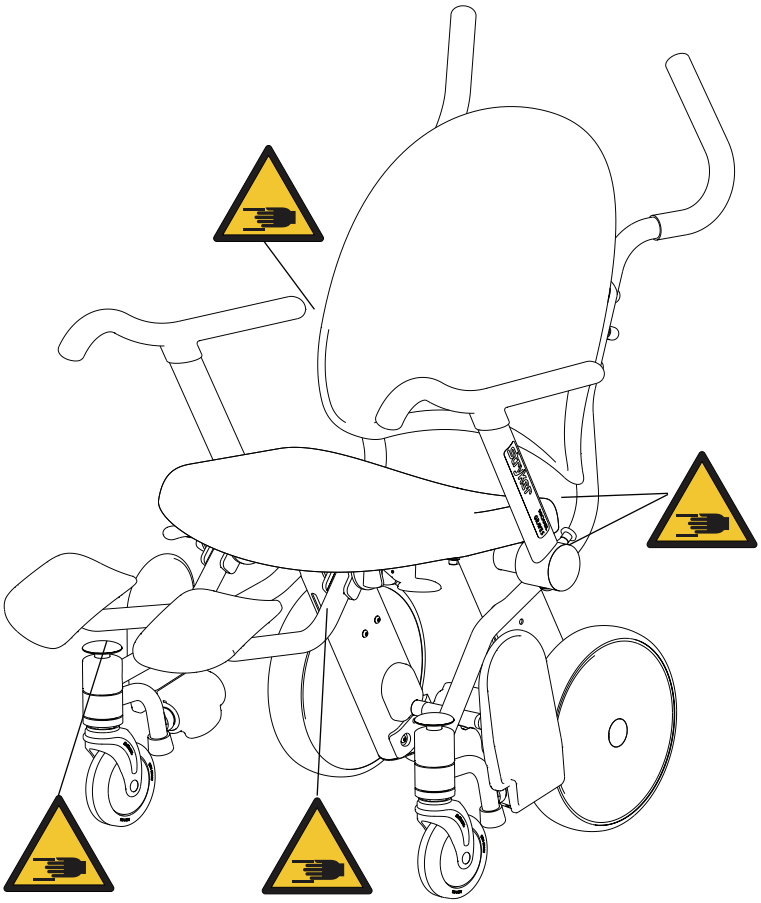

Figura 5-4: Pontos de entalamento

Antes de utilizar o produto, certifique-se de que estes componentes estão a funcionar correctamente:

1. Inspeccione visualmente o produto para verificar se existem sinais de danos durante o transporte.
2. Carregue no pedal de travagem para baixo e empurre a cadeira para se certificar de que as rodas traseiras estão bloqueadas.
3. Eleve e baixe os apoios de braços dobráveis para se certificar de que se deslocam suavemente e ficam devidamente bloqueados na posição dianteira.
4. Certifique-se de que os apoios de pés dobráveis se elevam automaticamente quando os pés são retirados dos apoios de pés e vire-os para baixo quando a alavanca do apoio de pés for empurrada para cima.
5. Prima o botão de desengate do apoio de pés giratório amarelo e certifique-se de que o apoio de pés roda para a posição de armazenado (modelo 1460).
6. Volte a colocar o apoio de pés giratório gira na posição de utilização e certifique-se de que o apoio de pés fica bloqueado na devida posição (modelo 1460).
7. Certifique-se de que quaisquer acessórios opcionais são instalados e funcionam conforme descrito nas instruções de funcionamento.

Accionar ou soltar o travão

ADVERTÊNCIA

Accione sempre o travão quando um ocupante estiver a sentar-se ou a levantar-se do produto para evitar instabilidade.

PRECAUÇÃO

- Accione sempre o travão para evitar movimentos indesejados.
- Não accione o pedal de travagem para parar uma cadeira em movimento.

O pedal de travagem e o pedal de avanço situam-se na parte de trás da cadeira, entre as rodas traseiras (Figura 5-5 na página 5-15). Quando accionar o travão, as rodas traseiras ficam bloqueadas, mas poderá continuar a movimentar os rodízios frontais.

Para accionar o travão, carregue no pedal de travagem (A).

Para soltar o travão, carregue no pedal de avanço (B).

Nota: O mecanismo de travagem com bloqueio das rodas traseiras impede apenas a rotação da roda traseira. O mecanismo de travagem não impede que a cadeira deslize na superfície do chão.

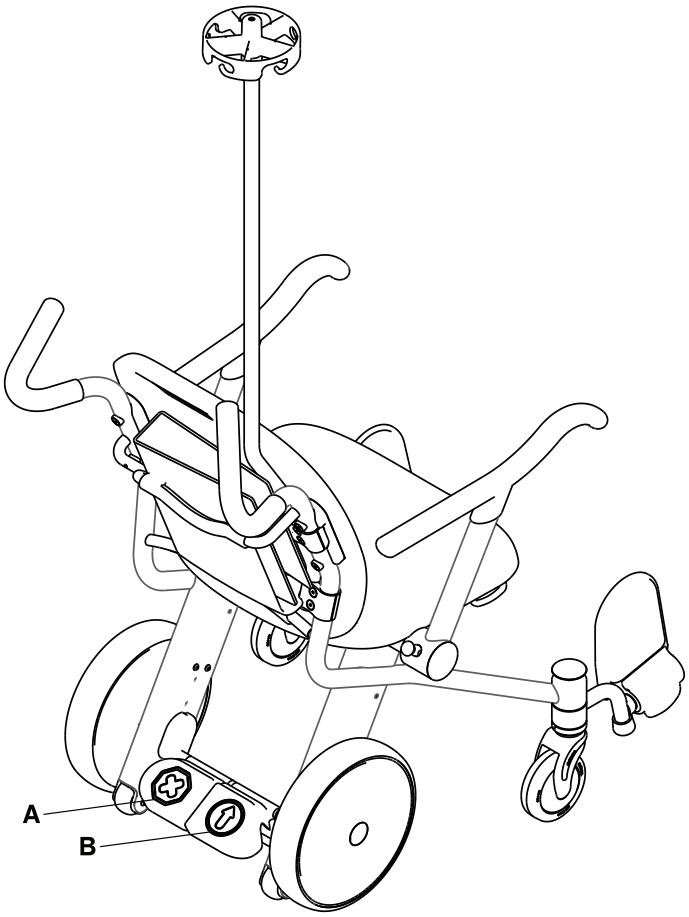

Figura 5-5: Pedal de travagem e pedal de avanço

Transferência de um ocupante

ADVERTÊNCIA

- Accione sempre o travão quando um ocupante estiver a sentar-se ou a levantar-se do produto para evitar instabilidade.
- Não sobrecarregue o produto acima da carga de segurança de 226,8 kg.
- Não permita que o ocupante se incline para fora do perímetro do produto para evitar que vire.

PRECAUÇÃO

- Accione sempre o travão para evitar movimentos indesejados.
- Não coloque assentos de carro, cadeiras de transporte de crianças ou outros objectos no assento do produto ou no colo do ocupante.
- Mantenha sempre os membros do ocupante e os membros do operador afastados dos apoios de braços dobráveis quando elevar ou baixar os apoios de braços para evitar o risco de entalamento.
- Para evitar instabilidade, não pendure artigos nas pegas de empurrar, no suporte de fichas clínicas, no suporte de botija de oxigénio opcional nem nos apoios de braços dobráveis.
- Liberte sempre o trajecto dos apoios de pés giratórios antes da activação para evitar que fiquem aprisionados.
- Não se sente, fique em pé nem se apoie nos apoios de braços dobráveis, nos apoios de pés, nos apoios de pernas nem nas costas do assento para evitar instabilidade.
- Não utilize os apoios de braços dobráveis, o suporte de fichas clínicas, o suporte de botija de oxigénio opcional ou o suporte de soros opcional como dispositivo para empurrar ou puxar a cadeira.

Utilize a cadeira **Prime TC** apenas para um único ocupante que tenha a capacidade de se manter sem assistência numa posição sentada, vertical, e em conformidade com as orientações do estabelecimento de saúde relativas ao transporte de ocupantes.

Para transferir um ocupante:

Nota: O apoio de pés fica na posição **armazenado** quando não existe nenhum ocupante na cadeira **Prime TC** (consulte Guardar o apoio de pés dobrável na posição de armazenamento na página 5-20).

1. Posicione a cadeira próximo do ocupante.
2. Carregue no pedal de travagem para accionar o travão. Empurre o produto para se certificar de que os travões estão a funcionar.
3. Ajude o ocupante a sentar-se na cadeira **Prime TC**. Certifique-se de que o ocupante está sentado direito, encostado às costas do assento.
4. Utilizando os pés, baixe o apoio de pés dobrável para a posição de transporte, levantando a alavanca dos apoios de pés (A) (Figura 5-6 na página 5-17).
5. Posicione os pés do ocupante totalmente nos apoios de pés.
6. Ponha os apoios de braços dobráveis para **baixo** e certifique-se de que os braços do ocupante estão totalmente posicionados nos respectivos apoios.

Transferência de um ocupante (continuação)

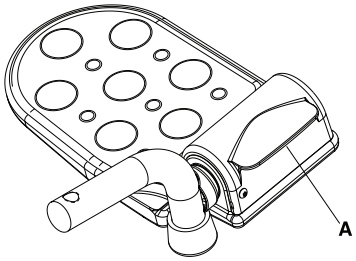

Figura 5-6: Alavanca do apoio de pés dobrável

Retirar um ocupante

ADVERTÊNCIA

- Accione sempre o travão quando um ocupante estiver a sentar-se ou a levantar-se do produto para evitar instabilidade.
- Não permita que o ocupante se incline para fora do perímetro do produto para evitar que vire.

PRECAUÇÃO

- Accione sempre o travão para evitar movimentos indesejados.
- Liberte sempre o trajecto dos apoios de pés giratórios antes da activação para evitar que fiquem aprisionados.
- Mantenha sempre as extremidades do ocupante e as extremidades do operador afastadas do apoio de braços dobráveis quando elevar ou baixar os apoios de braços para evitar o risco de entalamento.
- Mantenha sempre os dedos fora do trinco de desengate do apoio de braços antes de soltar o trinco para evitar o risco de entalamento.
- Não se sente, fique em pé nem se apoie nos apoios de braços dobráveis, nos apoios de pés, nos apoios de pernas nem nas costas do assento para evitar instabilidade.

Para retirar um ocupante:

1. Carregue no pedal de travagem para accionar o travão. Empurre o produto para se certificar de que os travões estão a funcionar.
2. Certifique-se de que os pés do ocupante não estão no trajecto dos apoios de pés dobráveis e que os apoios de pés dobráveis se deslocaram para a posição em que ficam guardados.
3. Retire o ocupante do produto seguindo o protocolo do estabelecimento.

Posicionamento do apoio de pés dobrável

PRECAUÇÃO

- Accione sempre o travão para evitar movimentos indesejados.
- Transporte sempre o ocupante com os pés nos respectivos apoios.

Para posicionar o apoio de pés dobrável em posição de utilização (Figura 5-7 na página 5-19):

1. Carregue no pedal de travagem para accionar os travões. Empurre o produto para se certificar de que os travões estão a funcionar.
2. Certifique-se de que os pés do ocupante não estão a obstruir o trajecto dos apoios de pés dobráveis (A).
3. Utilizando os pés, baixe o apoio de pés dobrável para a posição de transporte, levantando-os na alavanca dos apoios de pés (B).
4. Posicione os pés do ocupante totalmente nos apoios de pés dobráveis (C).

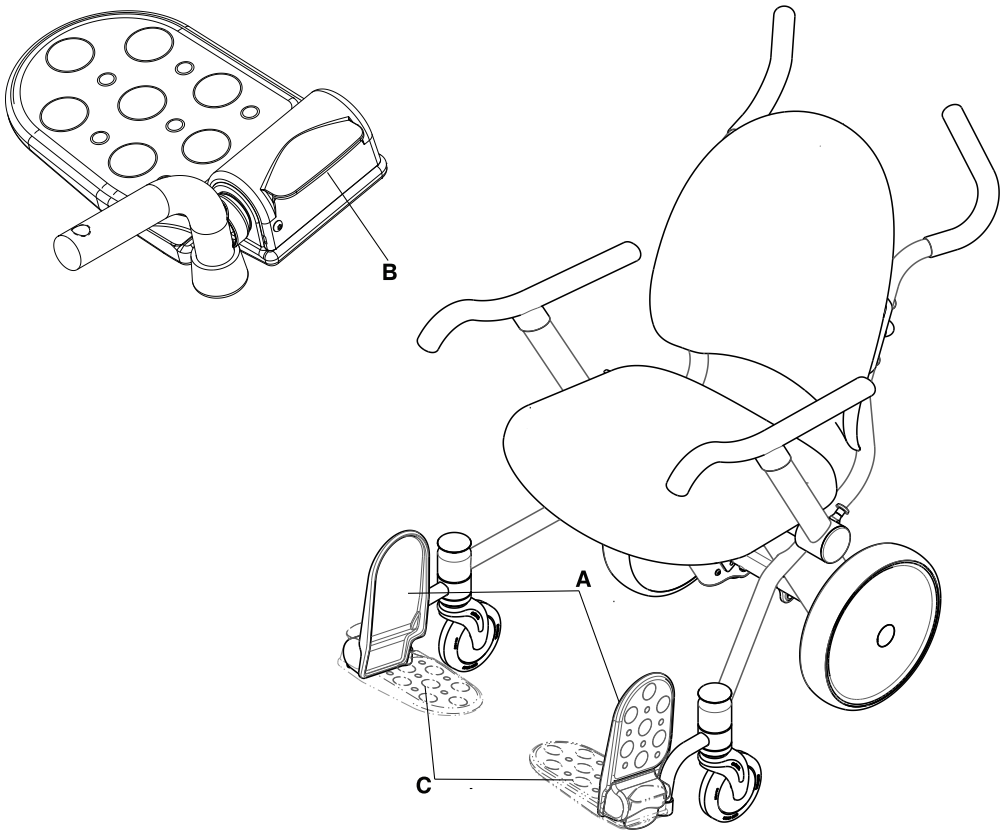

Figura 5-7: Posição de transporte dos apoios de pés dobráveis

Guardar o apoio de pés dobrável na posição de armazenamento

PRECAUÇÃO

- Accione sempre o travão para evitar movimentos indesejados.
- Transporte sempre o ocupante com os pés nos respectivos apoios.

Para guardar o apoio de pés dobrável na posição de armazenamento:

1. Certifique-se de que os pés do ocupante não estão no trajecto dos apoios de pés dobráveis.
2. Certifique-se de que os apoios de pés dobráveis se elevam até à posição de armazenamento (A) (Figura 5-8 na página 5-20).

Figura 5-8: Posição de armazenamento dos apoios de pés dobráveis

Posicionamento do apoio de pés giratório (modelo 1460)

⚠ PRECAUÇÃO

- Accione sempre o travão para evitar movimentos indesejados.
- Liberte sempre o trajecto dos apoios de pés giratórios antes da activação para evitar que fiquem aprisionados.

Para posicionar o apoio de pés giratório para utilização (Figura 5-9 na página 5-21):

1. Carregue no pedal de travagem para accionar os travões. Empurre o produto para se certificar de que os travões estão a funcionar.
2. Certifique-se de que os pés do ocupante não estão a obstruir o trajecto dos apoios de pés giratórios.
3. Gire cada apoio de pés giratório para a posição de utilização e certifique-se de que o apoio de pés fica bloqueado na devida posição.
4. Certifique-se de que os pés do ocupante não estão a obstruir o trajecto dos apoios de pés dobráveis (A).
5. Utilizando os pés, baixe o apoio de pés dobrável para a posição de transporte, levantando-os na alavanca dos apoios de pés (C).
6. Posicione os pés do ocupante totalmente nos apoios de pés dobráveis (A).

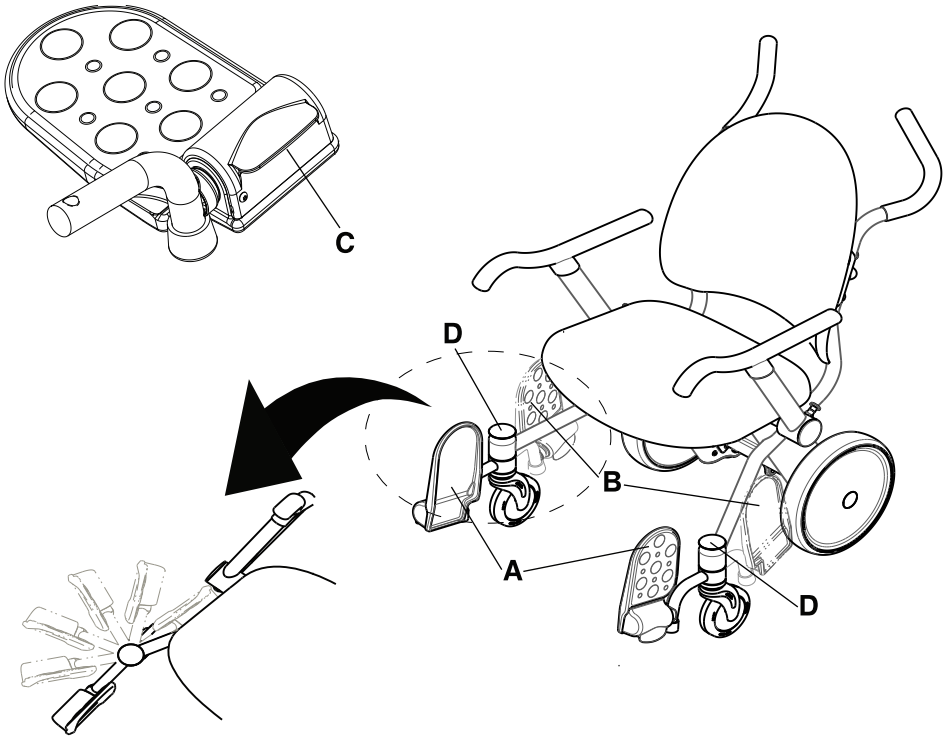

Figura 5-9: Posição de utilização dos apoios de pés dobráveis

Português
PT

Armazenamento do apoio de pés giratório (modelo 1460)

PRECAUÇÃO

- Accione sempre o travão para evitar movimentos indesejados.
- Liberte sempre o trajecto dos apoios de pés giratórios antes da activação para evitar que fiquem aprisionados.

Para guardar os apoios de pés giratório (Figura 5-10 na página 5-22):

1. Certifique-se de que os pés do ocupante não estão no trajecto dos apoios de pés dobráveis.
2. Certifique-se de que os apoios de pés dobráveis se elevam até à posição de armazenamento (A).
3. Desimpeça o trajecto dos apoios de pés giratório.
4. Com os pés, prima o botão de desengate do apoio de pés giratório amarelo (D) no topo do apoio de pés giratório e coloque este apoio na posição de armazenamento (B).

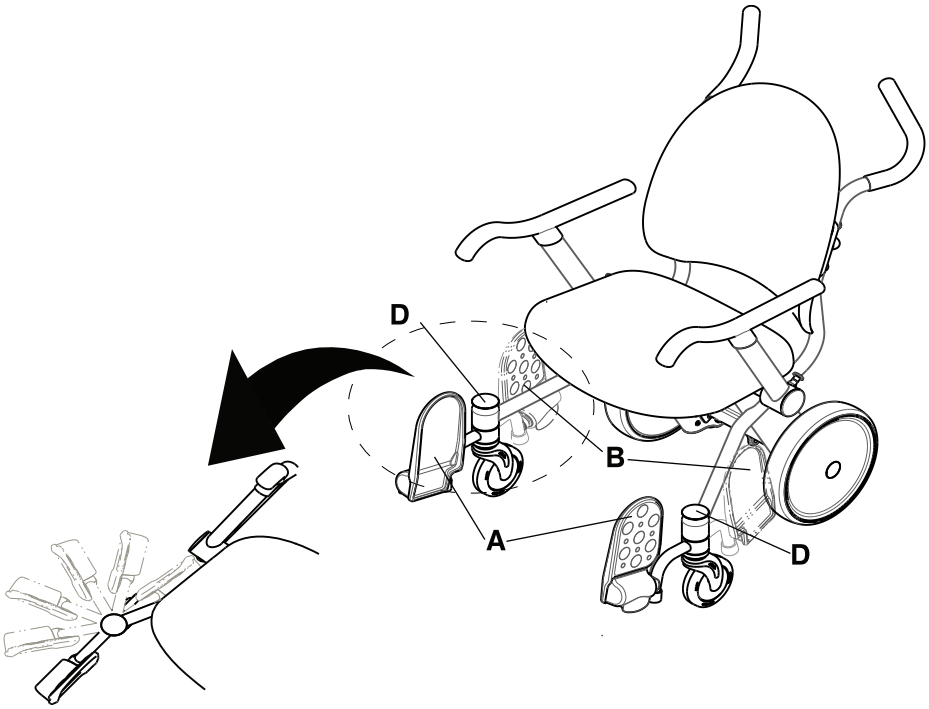

Figura 5-10: Posição de armazenamento dos apoios de pés dobráveis

Elevar ou baixar os apoios de braços dobráveis

PRECAUÇÃO

- Mantenha sempre as extremidades do ocupante e as extremidades do operador afastadas do apoio de braços dobráveis quando elevar ou baixar os apoios de braços para evitar o risco de entalamento.
- Mantenha sempre os dedos fora do trinco de desengate do apoio de braços antes de soltar o trinco para evitar o risco de entalamento.
- Evite o ponto de entalamento entre o apoio de braços dobrável, as costas do assento e o assento quando reposicionar o apoio de braços dobrável. O apoio de braços dobrável deve permanecer para baixo (na posição avançada) quando a cadeira estiver ocupada e só devem ser guardados para ajudar o ocupante a entrar ou a sair do produto.
- Não se sente, fique em pé nem se apoie nos apoios de braços dobráveis, nos apoios de pés, nos apoios de pernas nem nas costas do assento para evitar instabilidade.
- Para evitar instabilidade, não pendure artigos nas pegas de empurrar, no suporte de fichas clínicas, no suporte de botija de oxigénio opcional nem nos apoios de braços dobráveis.
- Não utilize os apoios de braços dobráveis, o suporte de fichas clínicas, o suporte de botija de oxigénio opcional ou o suporte de soros opcional como dispositivo para empurrar ou puxar a cadeira.

Utilize ambas as mãos ao elevar ou baixar os apoios de braços. Use uma mão para operar o botão de desengate do apoio de braço e a outra mão para posicionar o apoio de braço dobrável.

Para elevar os apoios de braços dobráveis (posição traseira), puxe o botão amarelo de desengate do apoio de braços (A) para fora e eleve o apoio de braço dobrável até que alcance o batente duro (Figura 5-11 na página 5-23).

Para baixar os apoios de braços dobráveis (posição dianteira), certifique-se de que o ocupante não está a obstruir o trajecto do apoio de braço dobrável. Baixe o apoio de braço dobrável para a posição dianteira até que o apoio de braço fique devidamente bloqueado (Figura 5--11 na página 5-23).

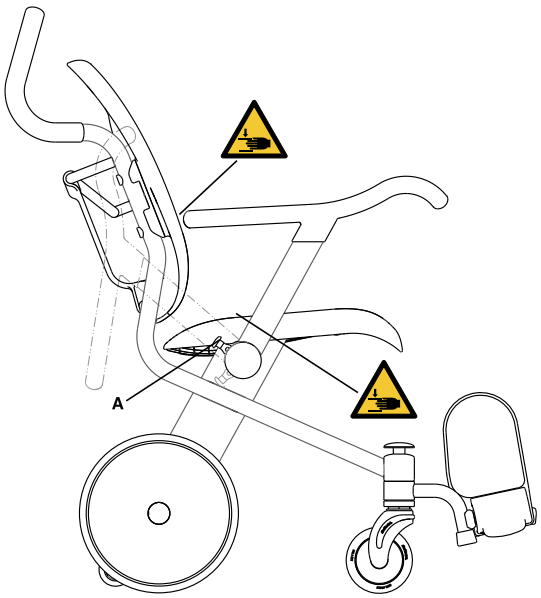

Figura 5-11: Pontos de entalamento ao elevar e baixar os apoios de braços

Guardar registos no suporte de fichas clínicas

PRECAUÇÃO

- Para evitar instabilidade, não pendure artigos nas pegas de empurrar, no suporte de fichas clínicas, no suporte de botija de oxigénio opcional nem nos apoios de braços dobráveis.
- Não ponha artigos que pesem mais de 2,72 kg (6 lb) no suporte de fichas clínicas.
- Não utilize os apoios de braços dobráveis, o suporte de fichas clínicas, o suporte de botija de oxigénio opcional ou um suporte de soros opcional como dispositivo para empurrar ou puxar a cadeira.

Use o suporte de fichas clínicas para guardar e transportar as fichas do ocupante (A) (Figura 5-12 na página 5-24). O suporte de fichas clínicas tem capacidade para uma pasta com três anéis de 7,5 cm.

Nota: Os lados do suporte de fichas clínicas são abertos para facilidade de limpeza. Não ponha documentos soltos no suporte de fichas clínicas.

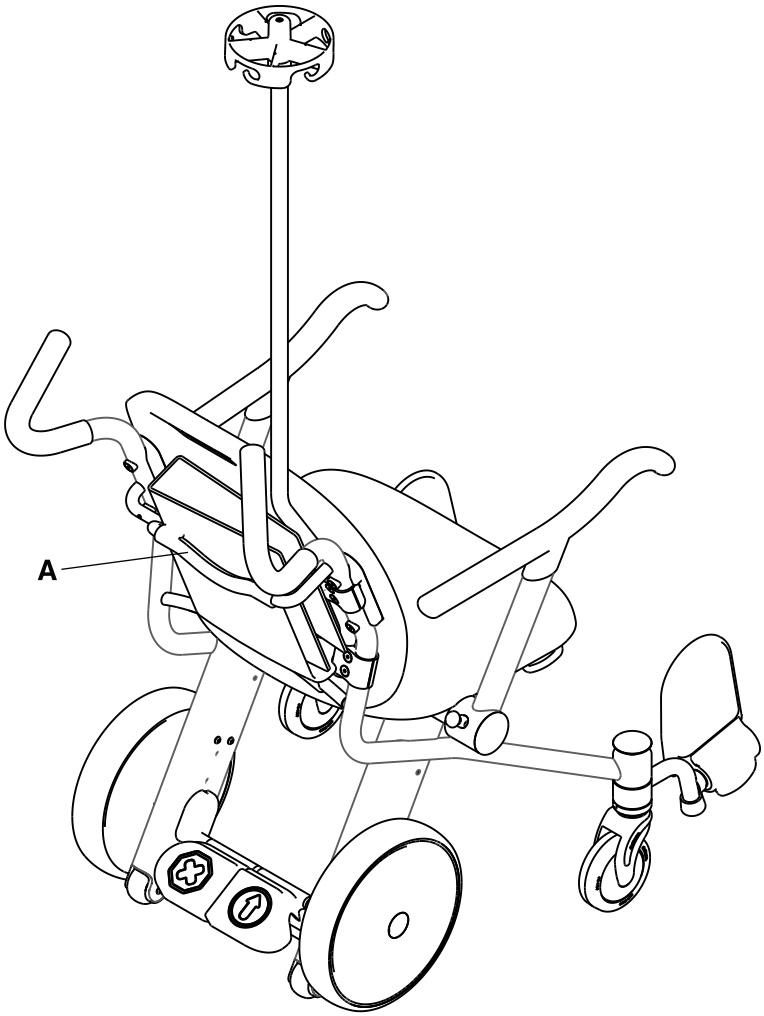

Figura 5-12: Guardar registos no suporte de fichas clínicas

Transporte de um ocupante

ADVERTÊNCIA

- Não utilize o produto em rampas ou declives superiores a 5,7° para evitar instabilidade.
- Não sobrecarregue o produto acima da carga de segurança de 226,8 kg (500 lb).
- Não permita que o ocupante se incline para fora do perímetro do produto para evitar que vire.
- Não eleve nem baixe o produto enquanto nele estiver um ocupante.

PRECAUÇÃO

- Accione sempre o travão para evitar movimentos indesejados.
- Não accione o pedal de travagem para parar uma cadeira em movimento.
- Não faça o produto rolar sobre as rodas anti-inclinação.
- Não transporte mais do que um ocupante no produto para evitar instabilidade.
- Não coloque assentos de carro, cadeiras de transporte de crianças ou outros objectos no assento do produto ou no colo do ocupante.
- Transporte sempre o ocupante com os pés nos respectivos apoios.
- Transporte sempre com cuidado o produto através de ombreiras de portas e pequenos lancis para se certificar de que as rodas rolam sem dificuldades e que o produto está estável.
- Mantenha sempre as extremidades do ocupante e as extremidades do operador afastadas do apoio de braços dobráveis quando elevar ou baixar os apoios de braços para evitar o risco de entalamento.
- Não opere o produto em superfícies moles ou instáveis, tais como areia, relva ou gravilha, para evitar instabilidade ou dificuldade em movimentar-se.
- Para evitar instabilidade, não pendure artigos nas pegas de empurrar, no suporte de fichas clínicas, no suporte de botija de oxigénio opcional nem nos apoios de braços dobráveis.
- Utilize sempre técnicas de elevação seguras com dois operadores ao elevar o produto vazio sobre uma barreira. Levante o produto apenas pelos tubos da estrutura principal. Não levante o produto pelos apoios de braços, apoios de pés, acessórios ou superfícies para sentar.
- Não utilize os apoios de braços dobráveis, o suporte de fichas clínicas, o suporte de botija de oxigénio opcional ou o suporte de soros opcional como dispositivo para empurrar ou puxar a cadeira.

Utilize a cadeira **Prime TC** apenas para um único ocupante que tenha a capacidade de se manter sem assistência numa posição sentada, vertical, e em conformidade com as orientações do estabelecimento de saúde relativas ao transporte.

Nota: Quando tentar operar um produto com carga muito elevada, o início do movimento e da mobilidade poderá ser difícil.

Para transportar um ocupante:

1. Fique voltado para as costas da cadeira.
2. Agarre nas pegas para empurrar com as duas mãos.
3. Accione o pedal de avanço.

Fixação de uma botija de oxigénio no suporte de botija de oxigénio opcional

ADVERTÊNCIA

Fixe sempre devidamente a botija de oxigénio ao respectivo suporte antes de mover o produto.

PRECAUÇÃO

- Não utilize os apoios de braços dobráveis, o suporte de fichas clínicas, o suporte de botija de oxigénio opcional ou um suporte de soros opcional como dispositivo para empurrar ou puxar a cadeira.
- Para evitar instabilidade, não pendure artigos nas pegas de empurrar, no suporte de fichas clínicas, no suporte de botija de oxigénio opcional nem nos apoios de braços dobráveis.
- O suporte de botija de oxigénio opcional foi concebido apenas para botijas de oxigénio de tipo E.

Para fixar um botija de oxigénio (Figura 5-13 na página 5-26):

1. Certifique-se de que a base do suporte de botija de oxigénio (B) está vazia.
2. Eleve o braço amarelo (A) da parte de cima do suporte de botija de oxigénio opcional.
3. Posicione a botija de oxigénio na base do suporte de botija de oxigénio opcional (B). Certifique-se de que a botija de oxigénio está totalmente encaixada no suporte de botija de oxigénio opcional.
4. Baixe o braço amarelo (A) na parte de cima do suporte de botija de oxigénio opcional (C) para fixar a botija de oxigénio.
5. Verifique se o trinco superior está bem fechado antes de mover a cadeira.

Português PT

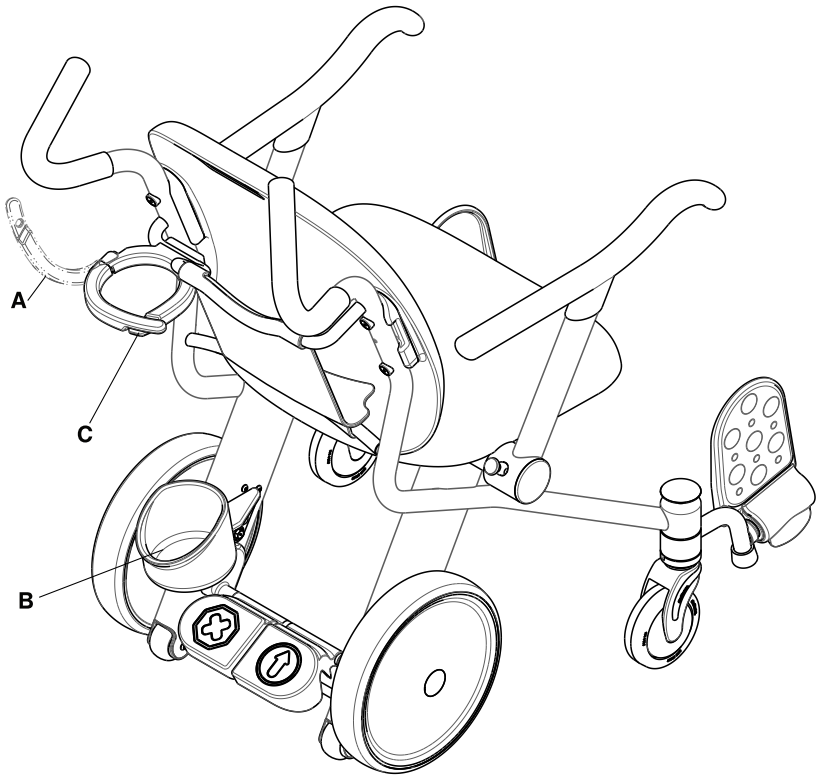

Figura 5-13: Posições da parte de cima do suporte de botija de oxigénio opcional

Acessórios

Estes acessórios podem estar disponíveis para utilização com o seu produto. Confirme a disponibilidade para a sua configuração ou região. Telefone para o Apoio ao Cliente da Stryker: +1-800-327-0770 (grátis nos EUA).

Nome	Número
Fixação de um saco de Foley ao gancho para saco de Foley opcional na página 5-28	1460-001-150
Fixação de um saco de soros ao suporte de soros opcional na página 5-29	1460-035-000
Apertar o cinto ventral na página 5-30	1460-013-100
Posicionamento do apoio de perna na página 5-32	1460-166-030
Assento almofadado	1460-013-050

Português
PT

Fixação de um saco de Foley ao gancho para saco de Foley opcional

⚠ **PRECAUÇÃO**

- Fixe apenas sacos de Foley ao gancho para saco de Foley opcional.
- Fixe sempre, em segurança, os sacos de soros aos ganchos no suporte de soros opcional ou os sacos de Foley ao gancho para saco de Foley opcional antes de mover o produto.
- Não pendure um saco de Foley para além da carga de segurança de 4,53 kg (10 lb) no gancho para saco Foley opcional.

Para fixar um saco de Foley ao gancho para saco de Foley opcional, coloque o gancho do saco no gancho para saco de Foley opcional (A) (Figura 5-14 na página 5-28). Certifique-se de que fixou bem o saco de Foley.

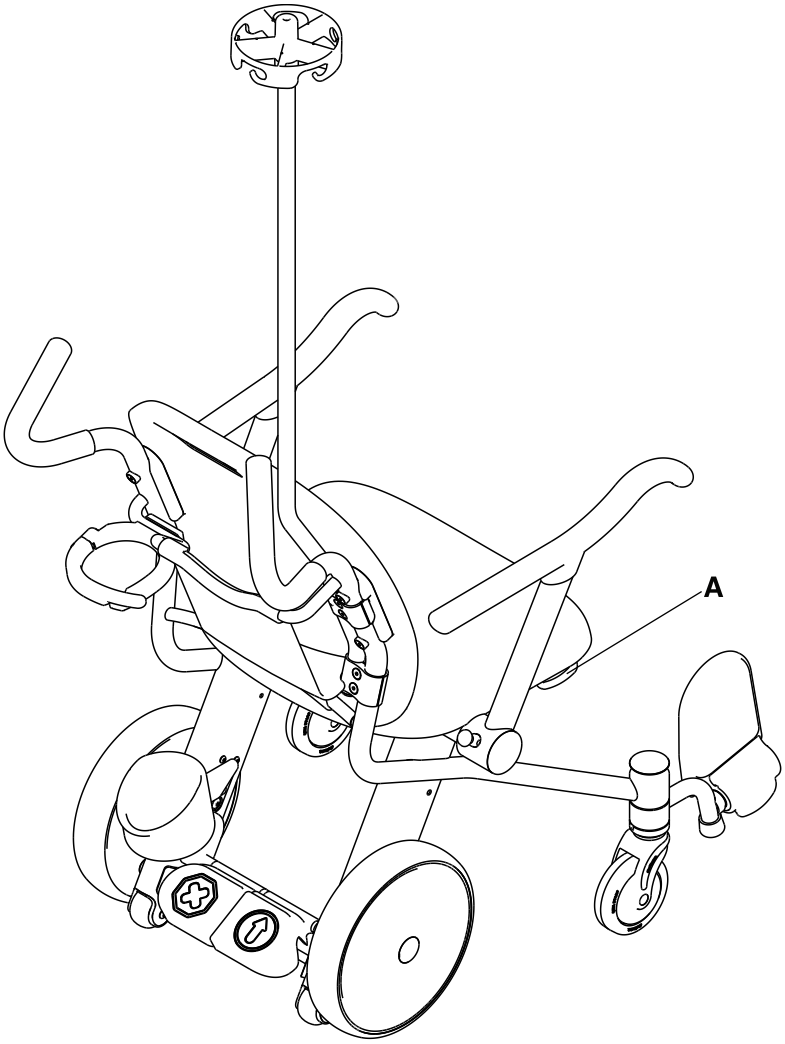

Figura 5-14: Localização do gancho para sacos de Foley

Fixação de um saco de soros ao suporte de soros opcional

PRECAUÇÃO

- Pendure apenas sacos de soro padrão ao suporte de soros opcional.
- A carga de segurança do suporte de soros opcional é de 1,36 kg (3 lb) por gancho com um uma carga total de segurança de 2,72 kg (6 lb).
- Fixe sempre, em segurança, os sacos de soros aos ganchos no suporte de soros opcional ou os sacos de Foley ao gancho para saco de Foley opcional antes de mover o produto.
- Não utilize os apoios de braços dobráveis, o suporte de fichas clínicas, o suporte de botija de oxigénio opcional ou um suporte de soros opcional como dispositivo para empurrar ou puxar a cadeira.

Para fixar os sacos de soros ao suporte de soros opcional:

1. Puxe o suporte de soros opcional (A) para se certificar de que está fixo (Figura 5-15 na página 5-29).
2. Coloque os sacos de soro nos ganchos e certifique-se de que os sacos estão fixos.

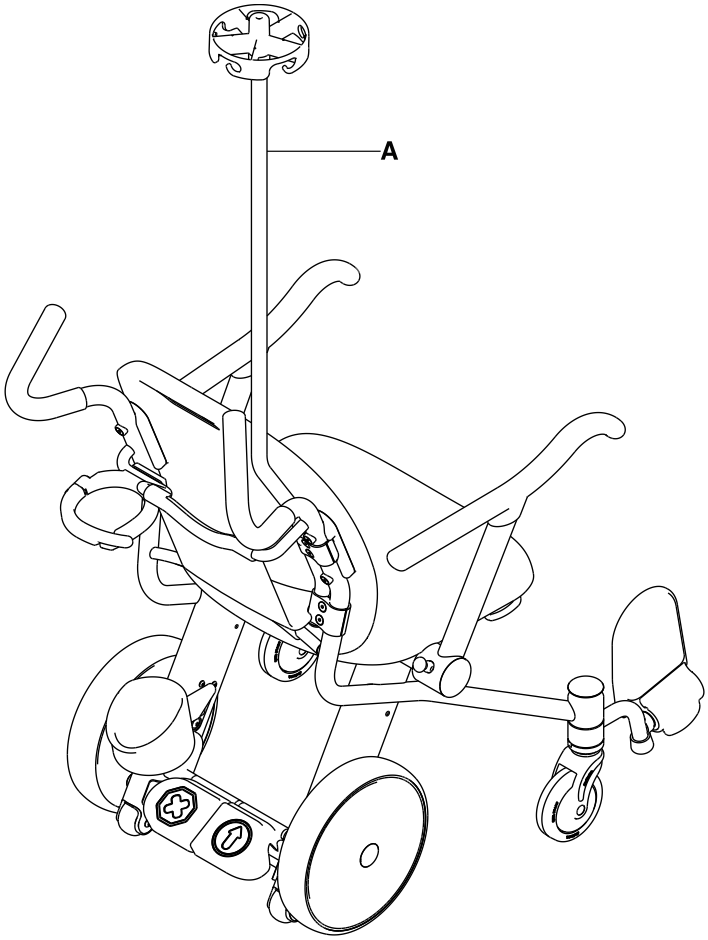

Figura 5-15: Suporte de soros

Apertar o cinto ventral

Abra as correias do cinto ventral e coloque-as de ambos os lados da cadeira enquanto posiciona o ocupante na cadeira. Alongue as correias do cinto ventral, feche a fivela em torno do ocupante e encurte-as até ao comprimento desejado.

1. **Para abrir o cinto ventral (Figura 5-16 na página 5-30):**
   a. Segure e aperte as patilhas (A) no fecho da fivela.
   b. Puxe o encaixe da fivela (B) e o fecho da fivela (C) para separá-los.
2. **Para fechar o cinto ventral (Figura 5-17 na página 5-31):**
   a. Empurre o fecho da fivela (C) para dentro do encaixe da fivela (B) até ouvir um estalido.
3. **Para alongar o cinto ventral:**
   a. Com uma mão, agarre o fecho da fivela (C) (Figura 5-16 na página 5-30).
   b. Com a outra mão, agarre na correia (D) (Figura 5-17 na página 5-31).
   c. Puxe a correia para fora através do fecho da fivela (C) até ter obtido o comprimento desejado.
4. **Para encurtar o cinto ventral:**
   a. Com uma mão, agarre o encaixe da fivela (B) (Figura 5-16 na página 5-30).
   b. Com a outra mão, agarre na extremidade com bainha da correia (E) (Figura 5-17 na página 5-31).
   c. Puxe a correia através do fecho da fivela (C) até ter obtido o comprimento desejado.
5. Certifique-se de que o fecho da fivela (C) está bem fechado. Não deixe qualquer parte de correia extra ficar pendurada ou enredar-se nas rodas.
6. Inspeccione o cinto ventral pelo menos uma vez por mês (mais frequentemente, se for utilizado mais frequentemente). Verifique se existe algum encaixe ou fecho da fivela dobrado ou partido, ou correias rasgadas ou desfiadas. Substitua imediatamente qualquer correia do cinto ventral gasta ou inoperável.

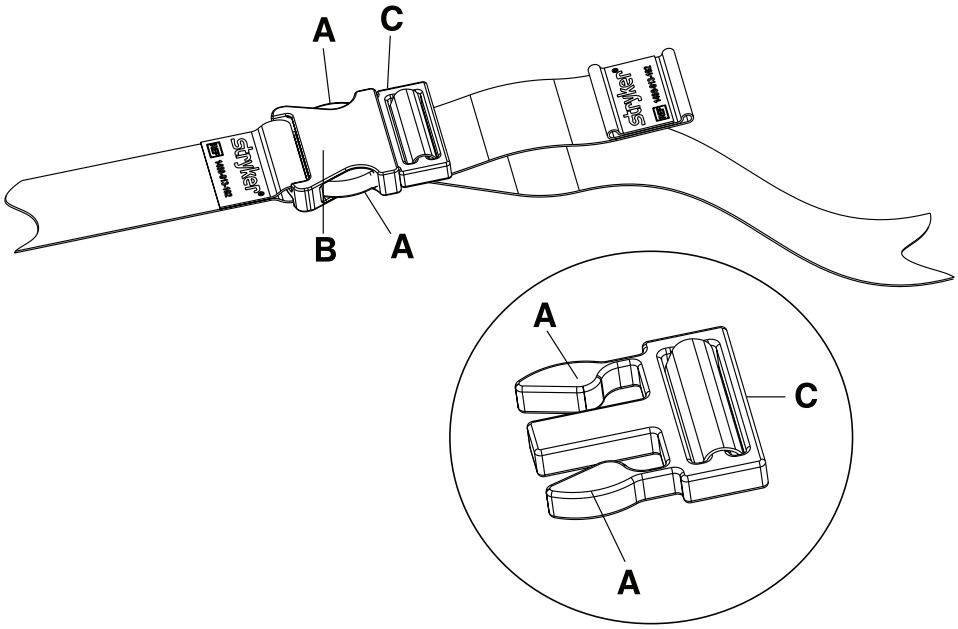

Figura 5-16: Abrir o cinto ventral

Apertar o cinto ventral (continuação)

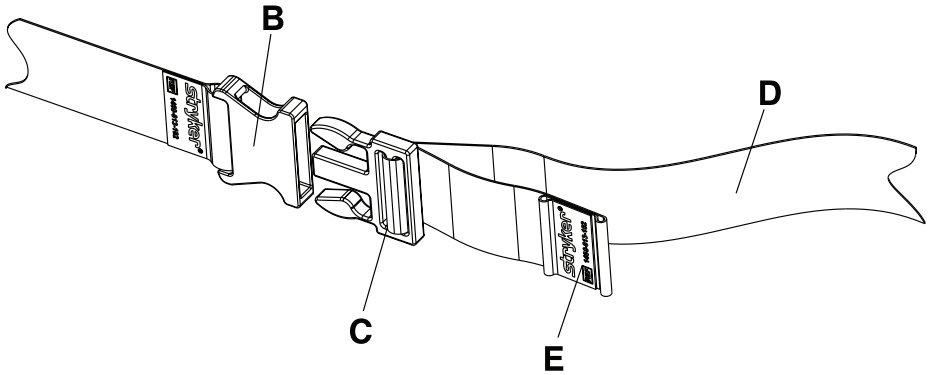

Figura 5-17: Fechar o cinto ventral

Posicionamento do apoio de perna

ADVERTÊNCIA

Não active o fecho de desengate do apoio de perna com a perna do ocupante no respectivo apoio.

PRECAUÇÃO

- Accione sempre o travão para evitar movimentos indesejados.
- Não se sente, fique em pé nem se apoie nos apoios de braços dobráveis, nos apoios de pés, nos apoios de pernas nem nas costas do assento para evitar instabilidade.
- A carga de trabalho segura do apoio de perna é de 18,14 kg.

Para posicionar o apoio de perna para ser utilizado (Figura 5-18 na página 5-32):

1. Carregue no pedal de travagem para accionar o travão. Empurre o produto para se certificar de que os travões estão a funcionar.
2. Certifique-se de que as pernas do ocupante não estão no trajecto do apoio de perna.
3. Puxe a pega amarela de desengate (A) para cima, sob o assento do lado adequado.
4. Puxe o apoio de perna (B) para cima até que dê um estalido e fique bloqueado na posição de utilização. Empurre o apoio de perna para baixo para assegurar que está fixo.
5. Posicione a perna do ocupante no apoio de perna (B).

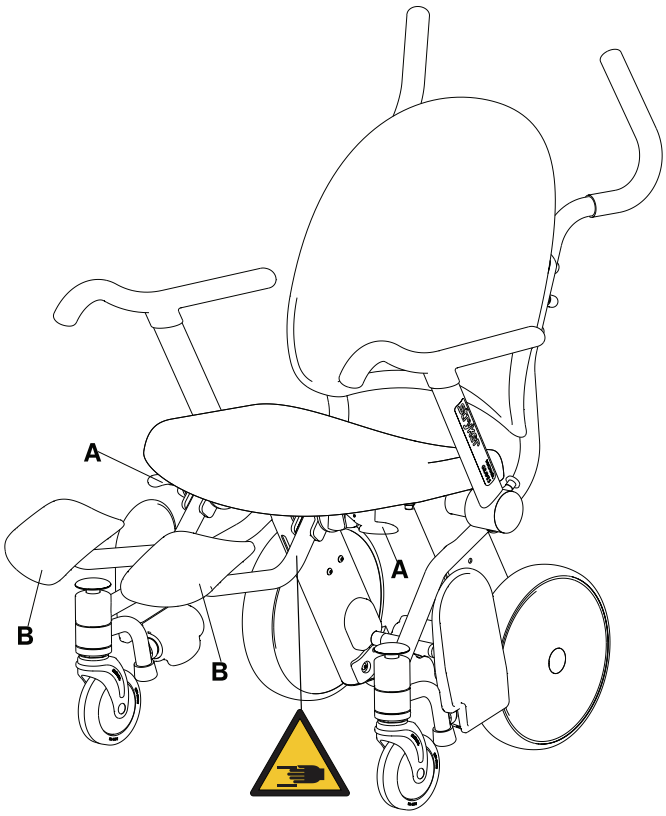

Figura 5-18: Posição de utilização do apoio de perna

Armazenar o apoio de perna

ADVERTÊNCIA

Não active o fecho de desengate do apoio de perna com a perna do ocupante no respectivo apoio.

PRECAUÇÃO

- Accione sempre o travão para evitar movimentos indesejados.
- Não se sente, fique em pé nem se apoie nos apoios de braços dobráveis, nos apoios de pés, nos apoios de pernas nem nas costas do assento para evitar instabilidade.
- A carga de trabalho segura do apoio de perna opcional é de 18,14 kg.

Para armazenar o apoio de perna (Figura 5-19 na página 5-33):

1. Certifique-se de que as pernas do ocupante não estão no trajecto do apoio de perna.
2. Puxe a pega de desengate amarela (A) para cima, sob o assento do lado adequado.
3. Empurre o apoio de perna (B) em direcção à parte posterior da cadeira até ouvir um estalido.
   Empurre o apoio de perna (B) em direcção à parte posterior da cadeira para se certificar de que está bem fixo.

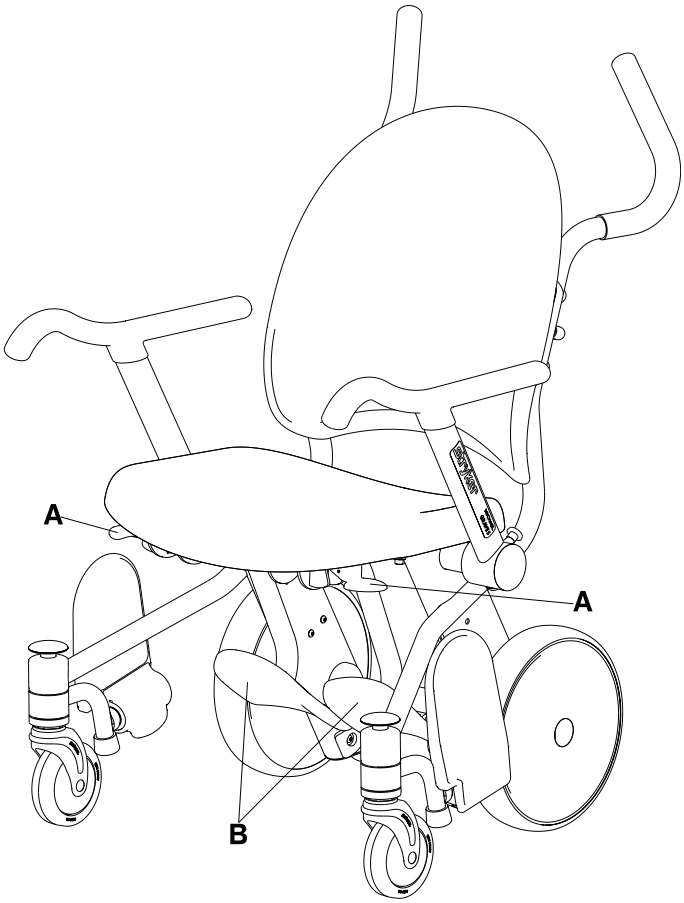

Figura 5-19: Posição de armazenamento do apoio de perna

As etiquetas mostradas a seguir estão afixadas no assento almofadado da cadeira Prime TC. O utilizador final pode remover estas etiquetas. Estas etiquetas são específicas dos EUA (esquerda) e do Canadá (direita). Não se aplicam a outros países.

ATTACHMENT TO BE ABOVE THIS LINE

UNDER PENALTY OF LAW
THIS TAG NOT TO BE REMOVED
EXCEPT BY THE CONSUMER

ALL NEW MATERIAL
Consisting of

POLYURETHANE FOAM....100 %

REG. NO. PA-27157

Certification is made by the manufacturer that the materials in this article are described in accordance with law.

Manufactured For
STRYKER MEDICAL
3800 E. Centre Avenue
Portage, MI 49002-5826 USA

Date of Delivery.....

Finished Size : 22 in x 18 in x 3.75 in
(55.8 cm x 45.7 cm x 9.5 cm)
Net Weight of Filling Material : 2 lbs., 0 oz.

MADE IN U.S.A.

Manufactured By:
Grand Rapids Foam Technologies
2788 Remico St. SW
Wyoming, MI 49519 USA

Date of Manufacture:

Model: 1460-013-070

Prototype ID: N/A

THIS ARTICLE MEETS THE FLAMMABILITY REQUIREMENTS OF CALIFORNIA BUREAU OF HOME FURNISHINGS TECHNICAL BULLETIN NO.117. CARE SHOULD BE EXERCISED NEAR OPEN FLAME OR WITH BURNING CIGARETTES.

ATTACHMENT TO BE ABOVE THIS LINE

Not to be removed until
delivered to the consumer

Ne pas enlever avant la
livraison au consommateur

This article contains
NEW MATERIAL ONLY

Cet article contient des
MATERIAUX NEUFS SEULEMENT

This label is affixed in
compliance with Provincial Law

Cette étiquette est apposée
conformément à la loi de la province

Made by **Fabriqué par**
Reg. No. **No. de permis:**

4607

Content
Polyurethane Foam

Contenu
Mousse de polyuréthane

Made in U.S.A. / Fabriqué aux Etats-Unis

Português
PT

PRECAUÇÃO

Não limpe o produto com vapor.

Nota: Não lave com água sob pressão o assento almofadado opcional. Se o produto estiver equipado com o assento almofadado opcional, retire o assento almofadado antes da lavagem com água sob pressão.

Estas instruções destinam-se a fornecer métodos de limpeza recomendados para as cadeiras **Prime TC**, modelos 1450 e 1460.

A cadeira **Prime TC** foi concebida para ser lavada com água sob pressão. O produto poderá apresentar alguns sinais de oxidação ou descoloração provenientes da lavagem contínua. Apesar disso, as características de desempenho ou funcionalidade do produto não se degradarão por acção da lavagem com água sob pressão, desde que sejam seguidos os procedimentos correctos.

Método de limpeza recomendado

Para lavar o produto com desinfectante entre as utilizações, siga estes passos:

1. Cumpra exactamente as recomendações de diluição do fabricante da solução de limpeza.
2. Lave à mão todas as superfícies do produto com um desinfectante recomendado entre as utilizações.
3. Aplique a solução desinfectante recomendada, em spray ou com toalhetes pré-impregnados.
4. Certifique-se de que desinfecta todas as superfícies. Preste atenção a áreas de muito contacto, tais como os apoios de braços dobráveis, o assento, as costas do assento, as pegas para empurrar e o suporte opcional para botija de oxigénio.
5. Siga as instruções de limpeza do fabricante relativas ao tempo de contacto adequado e aos requisitos de enxaguamento.
6. Seque bem o produto antes de voltar a utilizá-lo.

PRECAUÇÃO

Antes de voltar a utilizar o produto após a limpeza, verifique se todas as etiquetas estão intactas, se os pedais do travão e de avanço ficam correctamente bloqueados em ambas as posições e se todos os componentes estão correctamente lubrificados.

Produtos de limpeza recomendados

Produtos de limpeza sugeridos:

- Soluções quaternárias (o princípio activo é o cloreto de amónio)
- Produtos de limpeza fenólicos (o princípio activo é o o-fenilfenol)
- Solução de lixívia clorada (utilize uma solução constituída por 1 parte de solução de lixívia [hipoclorito de sódio a 5,25%] para 100 partes de água, o que equivale a 520 ppm de cloro disponíveis [40 ml de uma solução de lixívia a 5,25% por 4000 ml de água])

Evite a saturação excessiva e certifique-se de que o produto não fica húmido mais tempo do que o recomendado pelas orientações do fabricante da solução de limpeza para uma desinfecção correcta.

PRECAUÇÃO

Certifique-se sempre de que limpa cada produto com água limpa e seca totalmente cada produto após a limpeza. Alguns produtos de limpeza são corrosivos e poderão danificar o produto se utilizados de forma incorrecta. Se não enxaguar e secar correctamente o produto, poderão ficar na superfície do produto resíduos corrosivos que poderiam causar a corrosão prematura de componentes críticos. O não cumprimento destas instruções de limpeza poderá anular a sua garantia.

No mínimo, verifique todos os itens indicados durante a manutenção preventiva anual para todos os produtos da Stryker Medical. Poderá ter de realizar verificações da manutenção preventiva mais frequentemente, com base no nível de utilização do produto. A assistência deve ser feita apenas por pessoal qualificado.

Nota: Limpe e desinfecte o exterior da superfície de suporte antes da inspecção, caso se aplique.

Inspeccione:

_____ Todas as zonas soldadas
_____ Se todos os elementos de fixação estão fixos
_____ Se o assento e a parte das costas do assento têm rachas ou danos
_____ Se o suporte para fichas clínicas tem rachas ou danos
_____ Se os apoios de braços dobráveis se movem e ficam devidamente bloqueados
_____ Se os rodízios estão fixos e giram de forma correcta
_____ Se os rodízios não têm cera e detritos
_____ Se as rodas funcionam sem dificuldade
_____ Se as rodas rodam livremente
_____ Se o mecanismo de travagem funciona correctamente
_____ Se ambas as rodas traseiras ficam bloqueadas quando o travão é accionado
_____ Se as rodas traseiras não estão soltas ou oscilantes
_____ Se as rodas anti-inclinação estão intactas
_____ Se os apoios de pés giram quando não estão a ser utilizados
_____ Se o apoio de pés giratório fica bloqueado na posição de utilização (modelo 1460)
_____ Se o apoio de pés giratório gira para a posição em que fica armazenado quando se carrega no mecanismo de desengate do apoio de pés giratório (modelo 1460)
_____ Se o suporte de soros está intacto e a funcionar correctamente (equipamento opcional)
_____ Se o suporte de botija de oxigénio está intacto e a funcionar correctamente (equipamento opcional)
_____ Se o cinto ventral não está danificado (equipamento opcional)
_____ Se o assento almofadado não está rasgado nem danificado (equipamento opcional)
_____ Se o apoio de perna fica bloqueado na posição de utilização (equipamento opcional)
_____ Se o apoio de perna fica bloqueado na posição de armazenamento (equipamento opcional)
_____ O apoio de perna gira e fica bloqueado na posição de utilização (Ajuste do apoio de perna na página 5-61) (equipamento opcional)
_____ Lubrifique o fecho de desengate do apoio de perna (Figura 5-37 na página 5-59) (equipamento opcional)

Número de série do produto:		
Preenchido por:		Data:

Português PT

Lista de consulta rápida de peças de substituição

Estas peças estão actualmente disponíveis para compra. Contacte o Apoio ao Cliente da Stryker através do número +1--800-327-0770 (grátis nos EUA), para saber a disponibilidade e o preço.

Nome	Número
Conjunto de apoio de braços dobrável, lado esquerdo do doente	1460-700-001
Conjunto de apoio de braços dobrável, lado direito do doente	1460-700-002
Gancho para saco de Foley	1460-001-150
Conjunto de rodízio anterior	1460-003-080
Kit, suporte de soros, amarelo	1460-700-003 (D) / 1460-700 023 (I)
Kit, suporte de soros, cinzento	1460-700-004 (D) / 1460-700-024 (I)
Kit, suporte de soros, azul	1460-700-005 (D) / 1460-700-025 (I)
Kit, suporte de soros, vermelho	1460-700-006 (D) / 1460-700-026 (I)
Kit, suporte de soros, azul-marinho	1460-700-007 (D) / 1460-700- 027 (I)
Kit, suporte de soros, lilás	1460-700-008 (D) / 1460-700-028 (I)
Kit, assento não almofadado	1460-700-011
Kit, assento almofadado	1460-700-012 (I) / 1460-700-032 (D)
Kit, cinto ventral	1460-700-013 (I) / 1460-700-033 (D)
Kit, apoio de perna	1460-700-014 (I) / 1460-700-034 (D)
Kit, roda traseira (para um lado)	1460-700-009
Kit, costas do assento	1460-700-010
Cinto ventral	1460-013-100
Apoio de perna	1460-166-030
Conjunto de fecho do apoio de perna, lado esquerdo do doente	1460-166-040
Conjunto de fecho do apoio de perna, lado direito do doente	1460-166-080
Conjunto de suporte de botija de oxigénio	1460-045-000

Remoção das costas do assento

Ferramentas necessárias:

- Chave sextavada de 3/16”
- Chave dinamométrica de 3/8” (in-lb)

1. Carregue no pedal de travagem para accionar o travão.
2. Com uma chave sextavada de 3/16”, retire os quatro parafusos de cabeça plana (A) e os adaptadores (B) para retirar as costas do assento (C) da estrutura da cadeira. Guarde os parafusos, os adaptadores e as costas do assento (Figura 5-20 na página 5-38).
3. Quando reinstalar as costas do assento, use uma chave sextavada de 3/16” para reinstalar os quatro parafusos de cabeça plana (A) e os adaptadores (B) (removidos no passo 2) para fixar as costas do assento (C) à estrutura da cadeira (Figura 5-20 na página 5-38). Com uma chave dinamométrica de 3/8”, rode os parafusos até 70 ± 10 in-lb (8 ± 1,1 Nm).
4. Confirme que o produto está a funcionar correctamente antes de voltar a utilizá-lo.

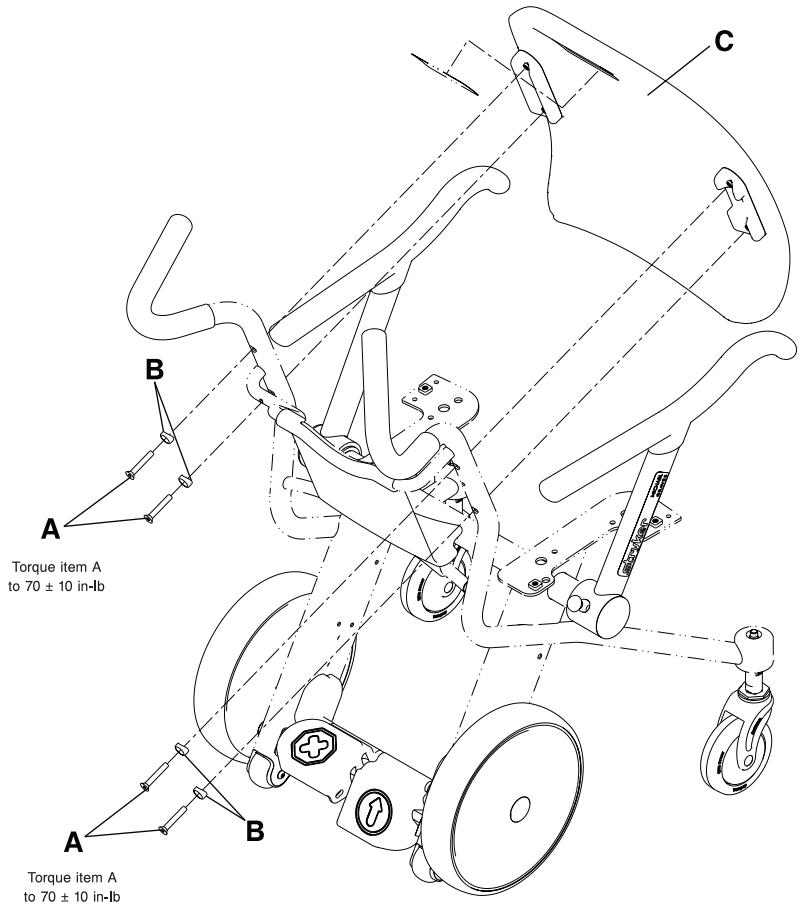

Figura 5-20: Remoção das costas do assento

Substituição das costas do assento

Ferramentas necessárias:

- Chave sextavada de 3/16”
- Chave dinamométrica de 3/8” (in-lb)

1. Carregue no pedal de travagem para accionar o travão.
2. Com uma chave sextavada de 3/16”, retire os quatro parafusos de cabeça plana (A) e os adaptadores (B) para retirar as costas do assento (C) da estrutura da cadeira. Elimine os parafusos, os adaptadores e as costas do assento (Figura 5-21 na página 5-39).
3. Com uma chave sextavada de 3/16”, instale os quatro parafusos de cabeça plana (A) fornecidos e os adaptadores (B) para fixar as costas do assento (C) fornecidas à estrutura da cadeira (Figura 5-21 na página 5-39). Com uma chave dinamométrica de 3/8”, rode os parafusos até 70 ± 10 in-lb (8 ± 1,1 Nm).
4. Aplique o rótulo da Stryker (D) fornecido na cor adequada.
5. Confirme que o produto está a funcionar correctamente antes de voltar a utilizá-lo.

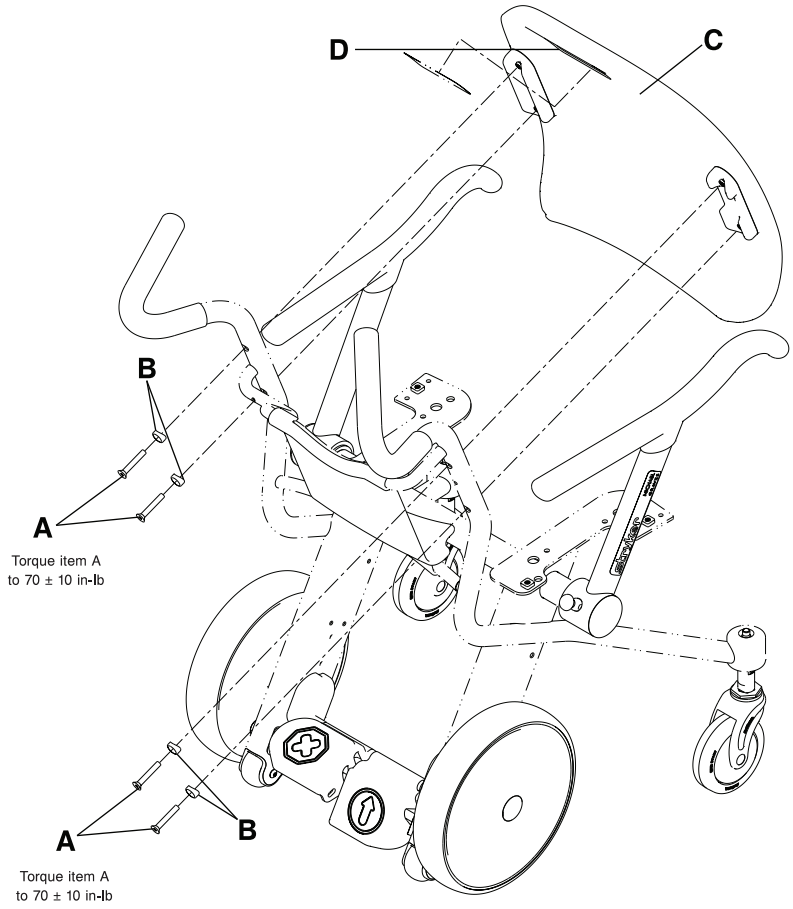

Figura 5-21: Substituição das costas do assento

Substituição do suporte de fichas clínicas

Ferramentas necessárias:

- Chave sextavada de 5/32”
- Chave dinamométrica de 3/8” (in-lb)

1. Carregue no pedal de travagem para accionar o travão.
2. Retire as costas do assento (consulte Substituição das costas do assento na página 5-39).
3. Com uma chave sextavada de 5/32”, retire os dois parafusos de cabeça cilíndrica (A) que fixam a parte inferior do suporte de fichas clínicas à estrutura da cadeira (Figura 5-22 na página 5-40). Guarde os parafusos. Quando voltar a instalar os parafusos, utilize uma chave dinamométrica de 3/8” para apertar os parafusos até 25 ± 5 in-lb (2,8 ± 0,6 Nm).
4. Empurre o suporte de fichas clínicas pela parte inferior para removê-lo da estrutura inferior da cadeira e, em seguida, empurre-o para cima para retirar o suporte de fichas clínicas da estrutura superior da cadeira.
5. Inverta os passos 2 a 4 para instalar o suporte de fichas clínicas fornecido.
6. Confirme que o produto está a funcionar correctamente antes de voltar a utilizá-lo.

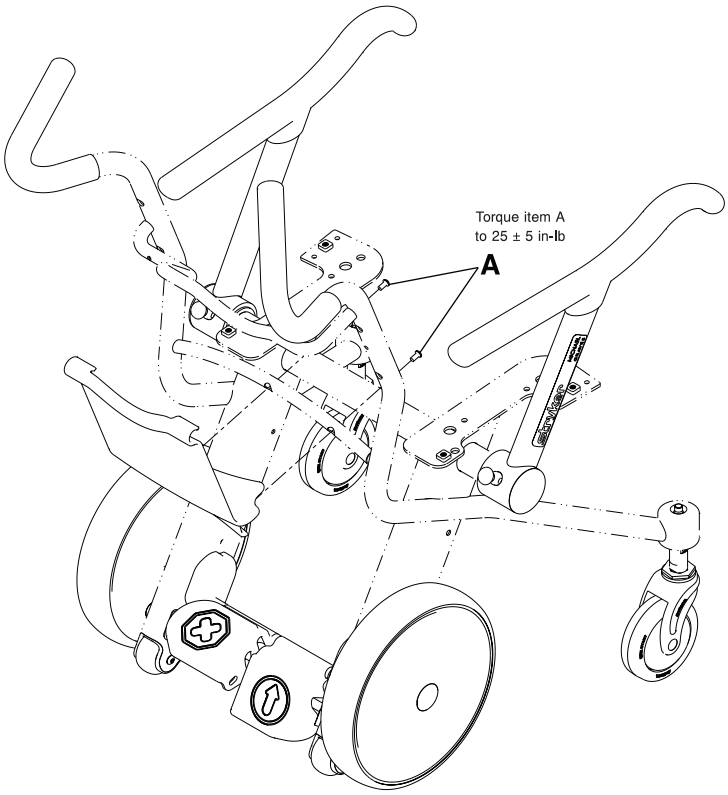

Figura 5-22: Substituição do suporte de fichas clínicas

Substituição do assento

Ferramentas necessárias:

- Chave sextavada de 3/16”
- Chave dinamométrica de 3/8” (in-lb)

1. Com uma chave sextavada de 3/16”, retire os quatro parafusos de cabeça redonda (A) que fixam o assento (B) à estrutura da cadeira (Figura 5-23 na página 5-41). Elimine o assento e os parafusos.
2. Com uma chave sextavada de 3/16”, instale os quatro parafusos de cabeça redonda (A) fornecidos para fixar o assento (B) fornecido à estrutura da cadeira. Com uma chave dinamométrica de 3/8”, rode os parafusos até 70 ± 10 in-lb (8 ± 1,1 Nm).

   Nota: Comece por apertar todos os quatro parafusos de cabeça redonda à mão antes de os apertar na totalidade.
3. Confirme que o produto está a funcionar correctamente antes de voltar a utilizá-lo.

   Nota: Não lave com água sob pressão o assento almofadado opcional. Se o produto estiver equipado com o assento almofadado opcional, retire o assento almofadado antes da lavagem com água sob pressão.

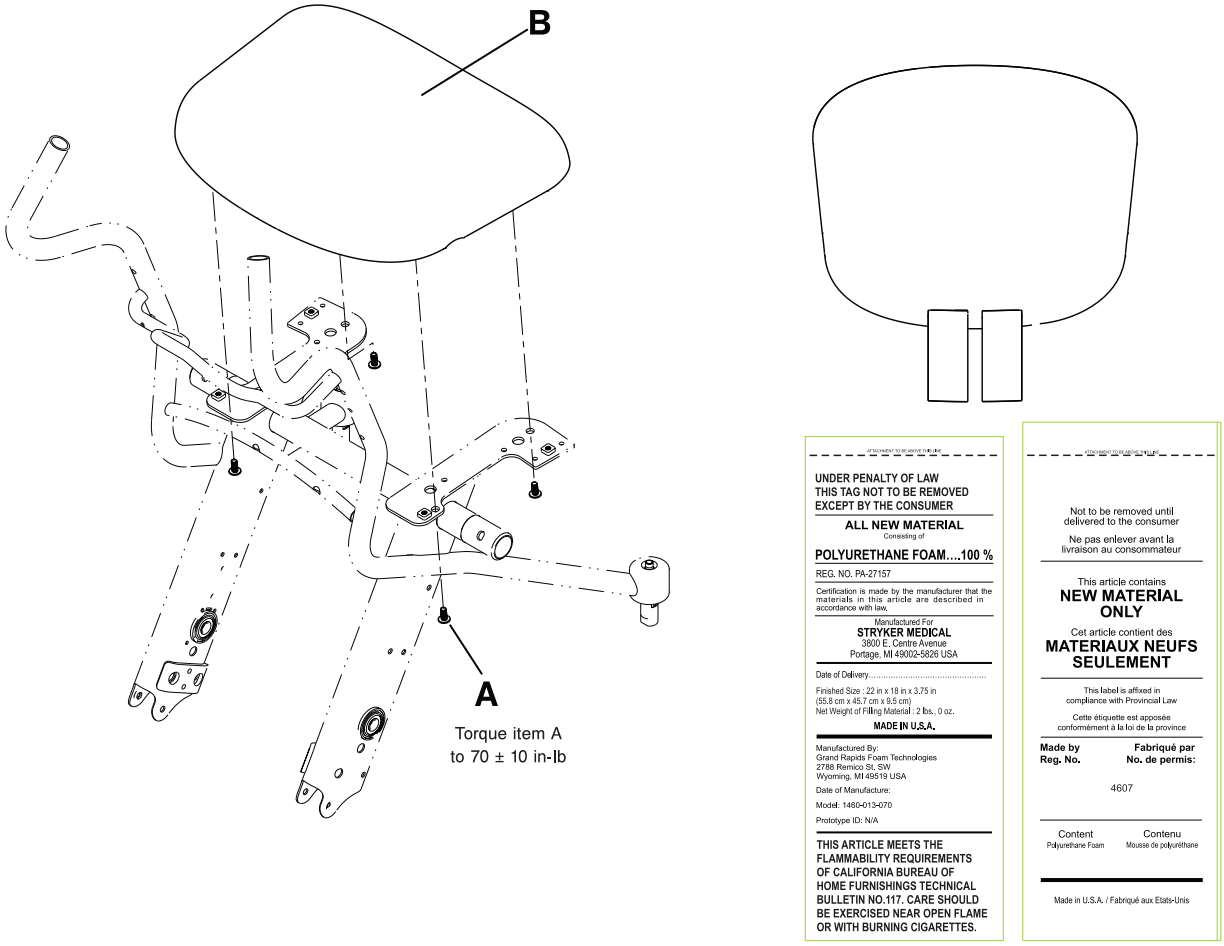

Figura 5-23: Substituição do assento

Português
PT

Substituição do apoio de braços dobrável

Ferramentas necessárias:

- Chave sextavada de 5/16”
- Lubrificante Syntec (3000-200-719)
- Chave dinamométrica de 3/8” (ft-lb)

1. Coloque o apoio de braço dobrável na posição dianteira e bloqueada.
2. Com uma chave sextavada de 5/16”, retire o pino do batente rígido (A) da parte inferior do apoio de braço dobrável (Figura 5-24 na página 5-42). Elimine o pino.
3. Com uma mão puxe o pino de desengate do apoio de braço (B) e use a outra mão para puxar o apoio de braço dobrável (C) para fora para remover o apoio de braço (Figura 5-24 na página 5-42).

   Nota: Há lubrificante na área articulada do braço.
4. Aplique lubrificante Syntec (3000-200-719) à peça giratória do apoio de braço fornecida (Figura 5-24 na página 5--42).
5. Puxando o pino de desengate do apoio de braço para cima, instale o apoio de braço dobrável fornecido na estrutura da cadeira.
6. Com uma chave sextavada de 5/16”, instale o pino do batente rígido fornecido (removido no passo 2). Com uma chave dinamométrica de 3/8”, rode o pino do batente rígido até 33 ± 7 ft-lb (45 ± 9 Nm).
7. Confirme que o produto está a funcionar correctamente antes de voltar a utilizá-lo.

Português PT

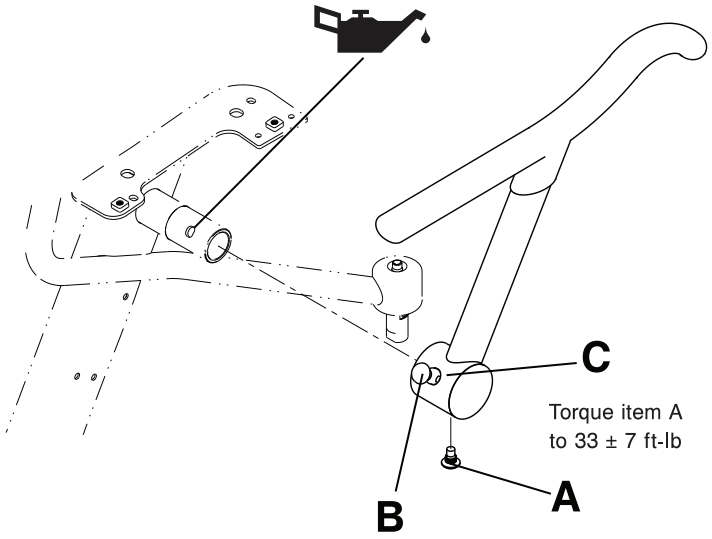

Figura 5-24: Substituição do apoio de braços dobrável

Substituição do rodízio anterior

Ferramentas necessárias:

- Gancho
- (2) Chave sextavada de 5/32”
- Chave dinamométrica de 3/8” (in-lb)

1. Posicione cuidadosamente a cadeira sobre a sua parte de trás.
2. Com um gancho, retire e guarde as tampas das porcas do eixo cilíndrico do rodízio (C) (Figura 5-25 na página 5-43).
3. Com duas chaves sextavadas de 5/32”, retire a porca do eixo cilíndrico (B) e o parafuso do eixo (D). Guarde a porca do eixo cilíndrico e o parafuso do eixo. Quando voltar a instalar o parafuso do eixo, utilize uma chave dinamométrica de 3/8” para apertar o parafuso do eixo (D) até 70 ± 10 in-lb (8 ± 1,1 Nm).
4. Agarre no rodízio (A) e puxe-o para fora para retirá-lo da forquilha (E). Elimine o rodízio.
5. Inverta os passos 2 a 4 para instalar o rodízio fornecido.

   Nota: A cabeça da porca do eixo cilíndrico (B) só encaixa numa posição (Figura 5-25 na página 5-43). Alinhe correctamente a porca na forquilha do rodízio (E) durante a reinstalação.
6. Confirme que o produto está a funcionar correctamente antes de voltar a utilizá-lo.

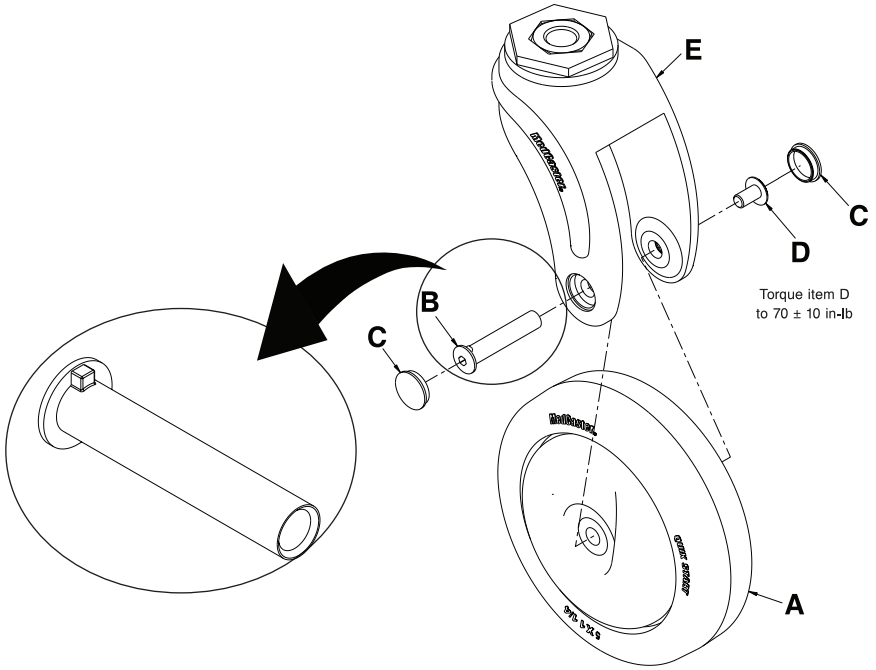

Figura 5-25: Substituição do rodízio anterior

Substituição do conjunto de rodízio anterior

Ferramentas necessárias:

- Gancho
- (2) Chave sextavada de 5/32”
- Chave tubular de 3/4"
- Chave com roquete de 3/8”
- Chave dinamométrica de 3/8” (ft-lb)
- Chave dinamométrica de 3/8” (in-lb)

1. Posicione cuidadosamente a cadeira sobre a sua parte de trás.
2. Com um gancho, retire e elimine as tampas das porcas do eixo cilíndrico do rodízio (C) (Figura 5-26 na página 5-44).
3. Com duas chaves sextavadas de 5/32”, retire a porca do eixo cilíndrico (B) e o parafuso do eixo (D). Elimine a porca do eixo cilíndrico e o parafuso do eixo.
4. Agarre no rodízio anterior (A) e puxe-o para fora para retirá-lo da forquilha (E). Elimine o rodízio anterior.
5. Com uma chave tubular de 3/4” e uma chave com roquete de 3/8”, retire o perno (F) para remover a forquilha (E) da estrutura da cadeira. Elimine a forquilha.
6. Inverta os passos 2 a 5 para instalar o conjunto de rodízio anterior fornecido. Com uma chave dinamométrica de 3/ /8” (ft-lb), rode o perno (F) até 75 ± 5 ft-lb (102 ± 7 Nm) antes de instalar o rodízio na forquilha. Com uma chave dinamométrica de 3/8” (in-lb), rode o parafuso do eixo (D) até 70 ± 10 in-lb (8 ± 1,1 Nm).

   Nota: A cabeça da porca do eixo cilíndrico (B) só encaixa numa posição (Figura 5-26 na página 5-44). Alinhe correctamente a porca na forquilha do rodízio (E).
7. Confirme que o produto está a funcionar correctamente antes de voltar a utilizá-lo.

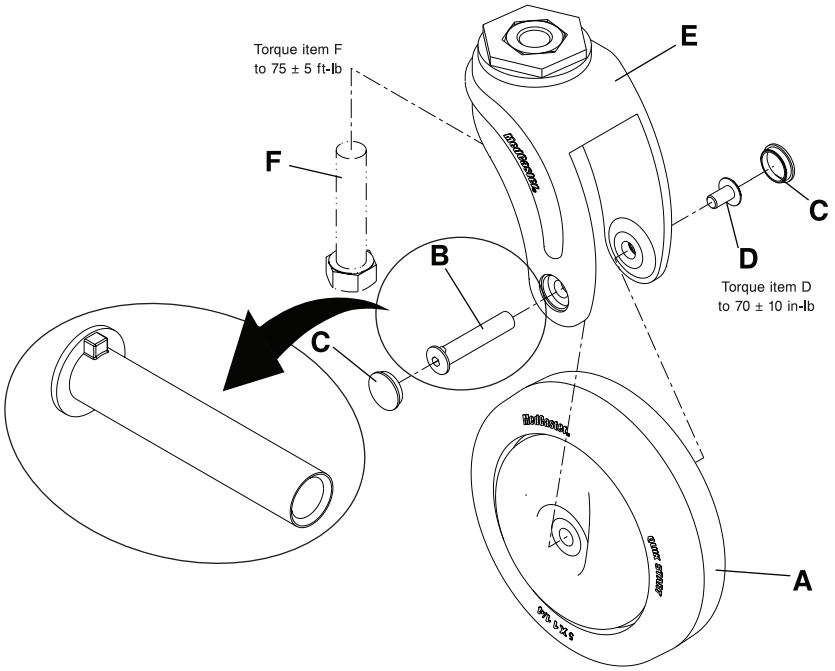

Figura 5-26: Substituição do conjunto de rodízio anterior

Substituição do apoio de pés giratório (modelo 1460)

Ferramentas necessárias:

- Chave dinamométrica de 3/8” (ft-lb)
- Lubrificante Syntec (3000-200-719)

1. Coloque o apoio de pés giratório na posição de armazenado (consulte Armazenamento do apoio de pés giratório (modelo 1460) na página 5-22).
2. Posicione cuidadosamente a cadeira sobre a sua parte de trás.
3. Retire o conjunto de rodízio anterior (consulte Substituição do conjunto de rodízio anterior na página 5-44). Guarde todas as peças.
4. Agarre e puxe para baixo para remover o suporte com mola do apoio de pés inferior (A). Elimine o suporte com mola do apoio de pés inferior.
5. Retire e elimine a mola de torção do apoio de pés (B).
6. Prima o pedal de desengate do apoio de pés com a mão para aliviar a pressão no suporte de bloqueio.
7. Rode e puxe para baixo para retirar o conjunto de apoio de pés giratório (C). Elimine o conjunto.
8. Aplique o lubrificante Syntec (3000-200-719) às áreas aplicáveis (Figura 5-27 na página 5-45).
9. Inverta os passos 3 a 8 para instalar o conjunto de apoio de pés giratório fornecido. Com uma chave dinamométrica de 3/8”, rode o perno da forquilha do rodízio (D) até 75 ± 5 ft-lb (102 ± 7 Nm) antes de instalar o rodízio na forquilha.
10. Confirme que o produto está a funcionar correctamente antes de voltar a utilizá-lo.

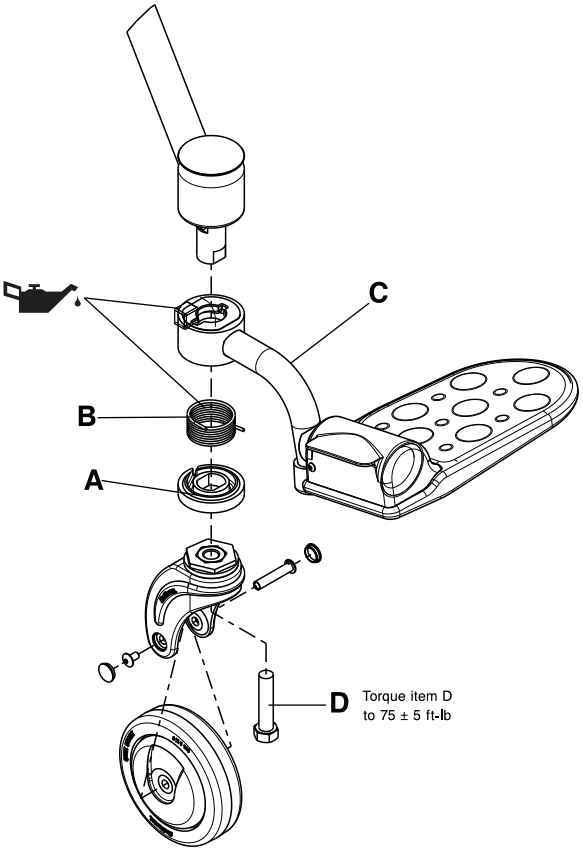

Figura 5-27: Substituição do apoio de pés giratório

Substituição da roda traseira

Ferramentas necessárias:

- Gancho
- Chave tubular de 3/4"
- Chave com roquete de 3/8”
- Chave dinamométrica de 3/8” (ft-lb)

1. Posicione cuidadosamente a cadeira sobre a sua parte da frente.
2. Com um gancho, retire e elimine a tampa da porca central da roda traseira (A) (Figura 5-28 na página 5-46).
3. Com uma chave tubular de 3/4” e uma chave com roquete de 3/8”, retire e elimine a porca central da roda traseira (B) (Figura 5-28 na página 5-46).
4. Retire e elimine a anilha central (C) (Figura 5-28 na página 5-46).
5. Agarre na roda traseira com ambas as mãos e puxe para fora para remover a roda traseira (D). Elimine a roda traseira.
6. Inverta os passos 2 a 5 para instalar a roda traseira fornecida. Com uma chave dinamométrica de 3/8”, rode a porca central da roda traseira (B) até 25 ± 2 ft-lb (34 ± 3 Nm).
7. Confirme que o produto está a funcionar correctamente antes de voltar a utilizá-lo.

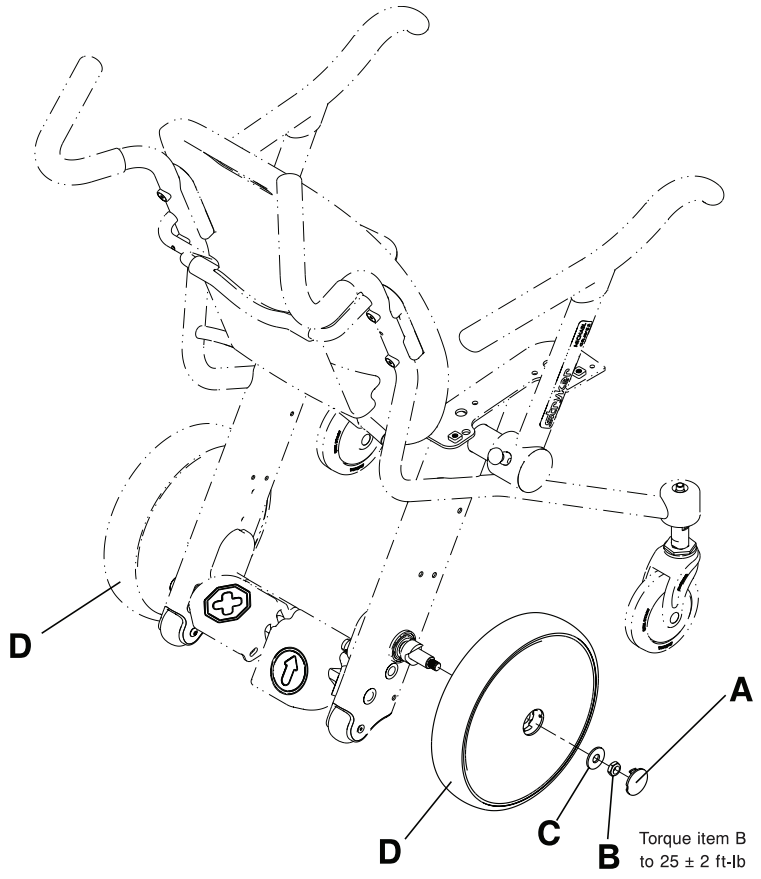

Figura 5-28: Substituição da roda traseira

Substituição do pedal

Ferramentas necessárias:

- Chave sextavada de 5/32”
- Chave sextavada de 3/16”
- Alicate de bico fino
- Chave dinamométrica de 3/8” (in-lb)

1. Posicione cuidadosamente a cadeira sobre a sua parte da frente.
2. Retire ambas as rodas traseiras (consulte Substituição da roda traseira na página 5-46). Guarde todas as peças.
3. Utilizando uma chave sextavada de 5/32” e uma chave sextavada de 3/16”, retire a porca espaçadora da roda anti--inclinação (A) e o parafuso de cabeça redonda com rebordo (B) que fixa a roda anti-inclinação (C) e a tampa da estrutura inferior (D) à estrutura da cadeira (Figura 5-29 na página 5-48). Guarde todas as peças.

   Nota: O comprimento da porca espaçadora da roda anti-inclinação é inferior ao de todas as outras porcas espaçadoras da cadeira. Não coloque a porca no sítio errado durante a reparação.
4. Repita o passo 3 no outro lado.
5. Com uma chave sextavada de 5/32”, retire os dois parafusos de cabeça cilíndrica (E) na parte inferior do pedal de avanço. Guarde os parafusos (Figura 5-29 na página 5-48).
6. Com o alicate de pontas finas, retire a chaveta Rue Ring (F) em ambas as extremidades da barra de ligação da alavanca articulada (G). Guarde as chavetas Rue Ring (Figura 5-29 na página 5-48). Quando voltar a instalar os parafusos, utilize uma chave dinamométrica de 3/8” para apertar os parafusos até 70 ± 10 in-lb (8 ± 1,1 Nm).
7. Retire a barra de ligação da alavanca articulada (G) (Figura 5-29 na página 5-48).
8. Com uma chave sextavada de 5/32” e uma chave sextavada de 3/16”, desaperte o parafuso de cabeça cilíndrica (H) que fixa a placa com mola do came do travão (K) à estrutura da cadeira (Figura 5-29 na página 5-48).

   Nota: Não retire a porca espaçadora do ramo do travão (J).
9. Use a mão para empurrar a placa com mola do came do travão (K) (Figura 5-29 na página 5-48) para aliviar a pressão da porca espaçadora do ramo do travão (J). Retire e guarde a porca espaçadora do ramo do travão e o parafuso.
10. Retire cuidadosamente a placa com mola do came do travão (K) e a mola do came do travão (L) (Figura 5-29 na página 5-48). Guarde a placa e a mola.
11. Repita os passos 8 a 10 para o outro lado.
12. Com uma chave sextavada de 5/32”, retire o parafuso de fixação do anel (M) (Figura 5-29 na página 5-48). Guarde o parafuso de fixação. Quando voltar a instalar o parafuso de fixação, use uma chave dinamométrica de 3/8” para apertar o parafuso até 70 ± 10 in-lb (8 ± 1,1 Nm).
13. Empurre a barra transversal do travão (N) em direcção ao lado esquerdo do ocupante até a barra deixar de tocar no conjunto de came do travão (P) do lado direito do ocupante (Figura 5-29 na página 5-48). Retire o conjunto de came do travão do lado direito do ocupante (P) (Figura 5-29 na página 5-48). Guarde o conjunto.
14. Empurre a barra transversal do travão (N) em direcção ao lado direito do ocupante e retire a barra transversal do travão (N) (Figura 5-29 na página 5-48). Guarde a barra.
    a. À medida que a barra transversal do travão (N) está a ser removida, retire cuidadosamente as seguintes peças pela ordem mostrada (Figura 5-29 na página 5-48):
       i. Tampa do veio do travão esquerdo (R)
       ii. Conjunto de pedal de travagem (T)
       iii. Anel (U)
       iv. Tampa do veio do travão direito (V)
    b. Elimine o pedal que está a substituir. Guarde todos os componentes restantes.
15. Inverta os passos 2 a 14 para instalar o pedal fornecido.

    Nota: Tenha atenção à orientação do conjunto de came do travão (P). Certifique-se de que a patilha fica virada para a parte da frente da cadeira (Figura 5-29 na página 5-48).
16. Confirme que o produto está a funcionar correctamente antes de voltar a utilizá-lo.

Substituição do pedal (continuação)

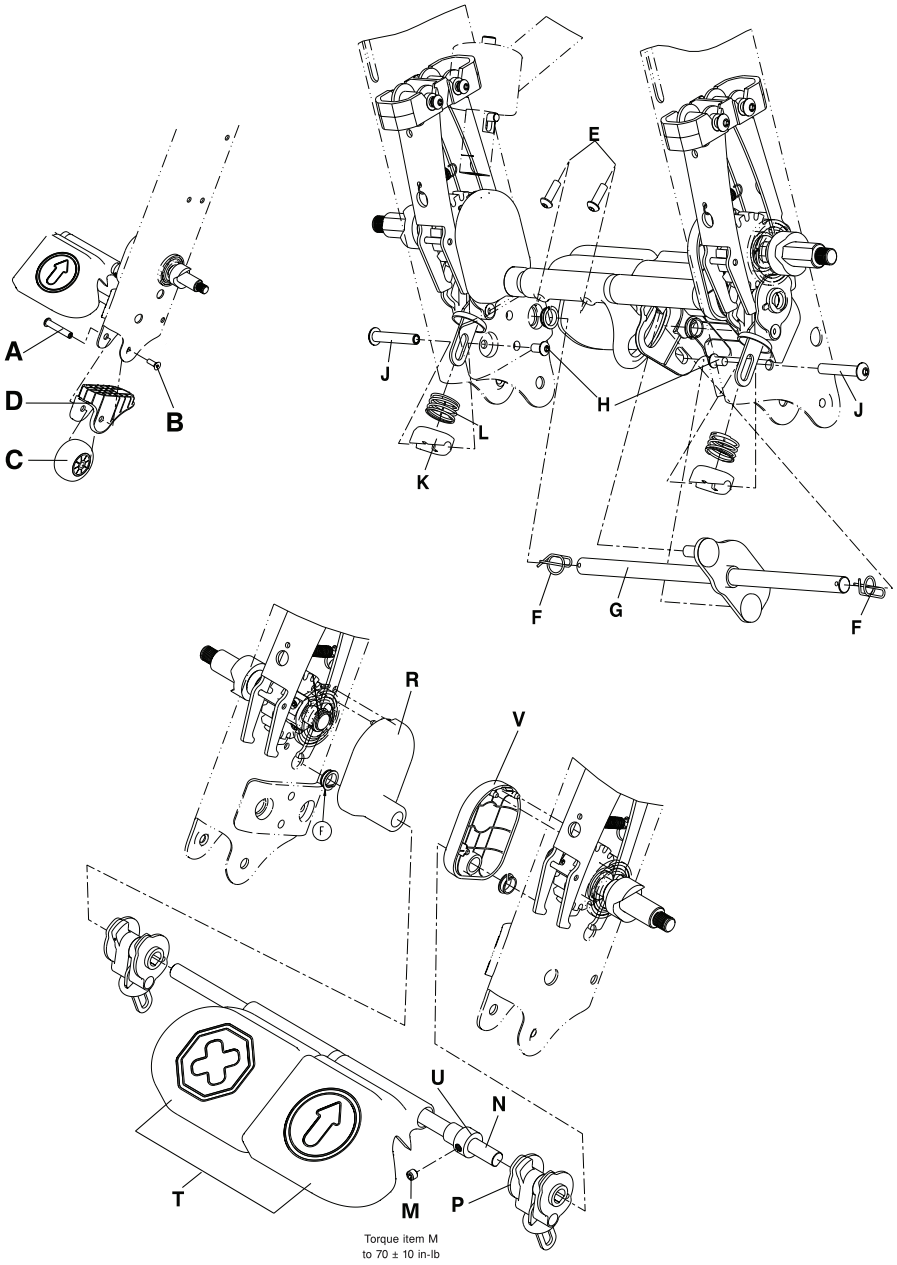

Figura 5-29: Substituição do pedal

Substituição do conjunto de ramos do travão

Ferramentas necessárias:

- Chave sextavada de 5/32”
- Chave sextavada de 3/16”
- Chave sextavada de 9/64”
- Alicate para anel de pressão
- Chave dinamométrica de 3/8” (in-lb)

1. Retire o conjunto de pedais de travagem/avanço (Substituição do pedal na página 5-47). Guarde todas as peças.
2. Abra os ramos do travão com uma mão (A). Com a outra mão, rode o conjunto de veio da roda traseira (B) de modo a que os parafusos sextavados interiores (C) fiquem virados para a parte inferior da cadeira (Figura 5-30 na página 5-49).
3. Com uma chave sextavada de 9/64", desaperte os dois parafusos sextavados interiores (C) no conjunto de veio da roda traseira (B) (Figura 5-30 na página 5-49).
4. Com o alicate para anel de pressão, retire o anel de retenção (D) (Figura 5-30 na página 5-49) que fixa o conjunto de veio de roda traseira (E) (Figura 5-30 na página 5-49) na estrutura da cadeira. Guarde o anel de retenção.

   Nota: Não abra o anel de retenção mais do que o necessário para a remoção.
5. Retire o conjunto de veio da roda traseira (E) (Figura 5-30 na página 5-49).
6. Com uma chave sextavada de 5/32” e uma chave sextavada de 3/16”, retire os parafusos (F) e as porcas do espaçador do ramo do travão (G) que fixam o conjunto de ramo do travão (H) (Figura 5-30 na página 5-49). Quando voltar a instalar os parafusos (F), utilize uma chave dinamométrica de 3/8” para apertar os parafusos até 70 ± 10 in--lb (8 ± 1,1 Nm).
7. Retire e elimine o conjunto de ramo do travão (H) (Figura 5-30 na página 5-49).
8. Inverta os passos 2 a 7 para instalar o conjunto de ramo de travão fornecido.
9. Volte a colocar o conjunto de pedais de travagem/avanço (consulte Substituição do pedal na página 5-47).

   Nota: Quando voltar a instalar o conjunto de came do travão (P) (Figura 5-29 na página 5-48), certifique-se de que a patilha fica virada para a parte da frente da cadeira.
10. Confirme que o produto está a funcionar correctamente antes de voltar a utilizá-lo.

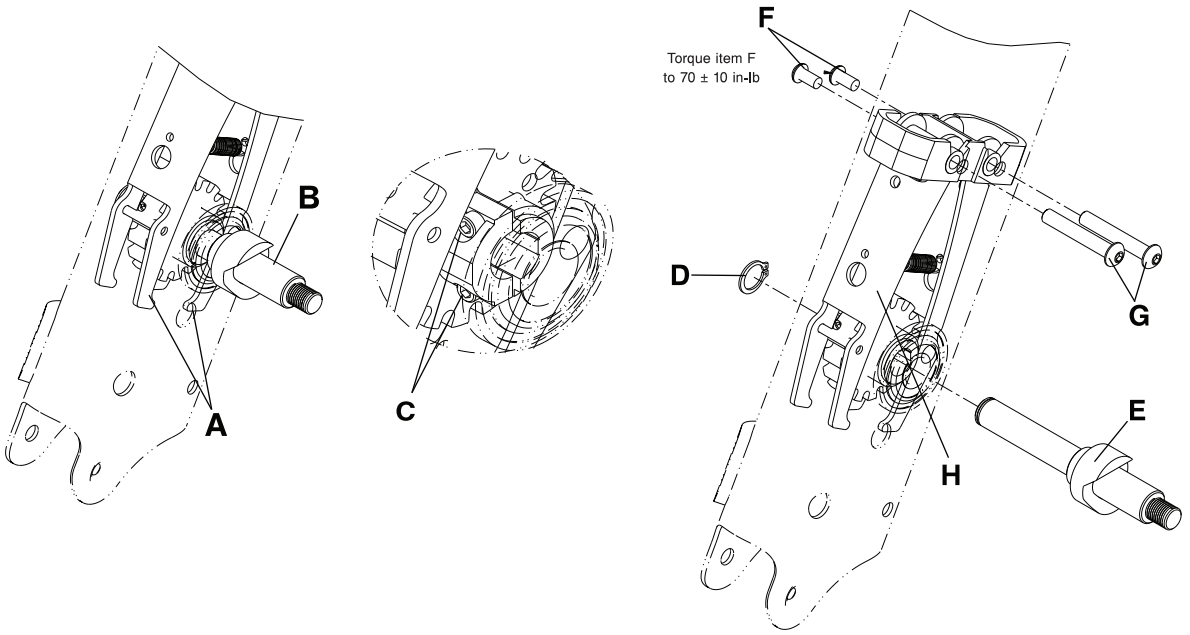

Figura 5-30: Substituição do conjunto de ramos do travão

Português PT

Remoção do suporte de soros

Ferramentas necessárias:

- Chave sextavada de 3/16”
- Chave de fendas pequena ranhurada

1. Retire as costas do assento (Figura 5-20 na página 5-38).
2. Com uma chave sextavada de 3/16", retire o parafuso de cabeça redonda com sextavado interior (G) do centro da parte de cima do suporte de soros (F) (Figura 5-31 na página 5-51). Guarde o parafuso.
3. Bata suavemente e empurre a parte de cima do suporte de soros (F) (Figura 5-31 na página 5-51) para cima, para removê-la. Guarde a parte de cima do suporte de soros.
4. Com uma chave de fendas pequena ranhurada, retire o tampão do tubo (H) da parte inferior do suporte de soros (E) (Figura 5-31 na página 5-51). Guarde o tampão do tubo.
5. Com uma chave sextavada de 3/16”, retire os dois parafusos de cabeça plana (A) para remover os grampos do suporte de soros inferior (B) da estrutura da cadeira (Figura 5-31 na página 5-51). Guarde os parafusos e os grampos.
6. Com uma chave sextavada de 3/16”, retire os dois parafusos de cabeça plana (A) que fixam os grampos do suporte de soros superior (C) à estrutura da cadeira. Retire os pinos de união (D) e os grampos (C). Guarde os parafusos, os pinos de união e os grampos. Elimine o suporte de soros (E) (Figura 5-31 na página 5-51).

   Nota: Segure o conjunto de suporte de soros enquanto retira os parafusos de cabeça plana para impedir que o suporte de soros caia.

Instalação do suporte de soros

Ferramentas necessárias:

- Chave sextavada de 3/16”
- Chave de fendas pequena ranhurada
- Chave dinamométrica de 3/8” (ft-lb)
- Chave dinamométrica de 3/8” (in-lb)

Nota: Uma porca em chapéu-de-chuva (“umbrella nut”) (0018-045-000) é igualmente necessária ao substituir o suporte de soros.

1. Retire as costas do assento (Remoção das costas do assento na página 5-38).
2. Insira a porca em chapéu-de-chuva (0018-045-000) (J) fornecida na parte de cima do suporte de soros (E) (Figura 5-31 na página 5-51). O topo da porca em chapéu-de-chuva deve ficar a 12,7 mm da parte de cima do suporte de soros.

   Nota:
   A porca em chapéu-de-chuva pode ser instalada antes do transporte. Certifique-se de que o suporte de soros tem a porca em chapéu-de-chuva colocada antes de instalar a parte de cima do suporte de soros.
3. Insira o tampão do tubo (0037-225-000) (H) fornecido na parte inferior do suporte de soros (E) (Figura 5-31 na página 5-51).
4. Posicione a parte de cima do suporte de soros (F) no suporte de soros (E) e utilize a palma da mão para bater suavemente na parte de cima até que fique totalmente encaixada no suporte de soros (E) (Figura 5-31 na página 5--51).
5. Com uma chave sextavada de 3/16", instale o parafuso de cabeça redonda com sextavado interior fornecido (0004--672-000) (G) para fixar a parte de cima do suporte de soros ao suporte. Com uma chave dinamométrica de 3/8” (in--lb), rode o parafuso até 25 ± 5 in-lb (2,8 ± 0,6 Nm).
6. Com uma chave sextavada de 3/16”, retire os dois parafusos de cabeça plana (A) que fixam os grampos do suporte de soros superior (C) à estrutura da cadeira. Retire os pinos de união (D) e os grampos (C). Guarde os parafusos, os pinos de união e os grampos. Elimine o suporte de soros (E) (Figura 5-31 na página 5-51).
7. Insira os pinos de união (0026-349-000) (D) fornecidos na parte frontal do grampo superior do suporte de soros fornecido (removido no passo 6).

Instalação do suporte de soros (continuação)

8. Instale a parte frontal do grampo superior do suporte de soros e os pinos de união na estrutura da cadeira.
9. Instale o suporte de soros fornecido na parte frontal do grampo superior do suporte de soros e pino de união.

   Nota: Segure o suporte de soros em posição enquanto instala a parte traseira do grampo superior do suporte de soros para manter o suporte em posição.
10. Com uma chave sextavada de 3/16" e os parafusos de cabeça plana (0001-210-0 00) (A) fornecidos, instale a parte traseira do grampo superior do suporte de soros no suporte de soros e na parte frontal do grampo superior do suporte de soros. Com uma chave dinamométrica de 3/8” (ft-lb), rode os parafusos até 13 ± 3 ft-lb (18 ± 4 Nm).
11. Com uma chave sextavada de 3/16" e os parafusos de cabeça plana (0001-210-0 00) (A) fornecidos, instale a parte frontal e traseira do grampo inferior fornecido no suporte de soros. Com uma chave dinamométrica de 3/8” (ft-lb), rode os parafusos até 13 ± 3 ft-lb (18 ± 4 Nm).

    Nota: Alinhe o grampo inferior do suporte de soros, de modo a que o grampo fique nivelado com a parte inferior do suporte de soros.
12. Volte a instalar as costas do assento (Remoção das costas do assento na página 5-38).
13. Confirme que o produto está a funcionar correctamente antes de voltar a utilizá-lo.

Instalação do suporte de soros (continuação)

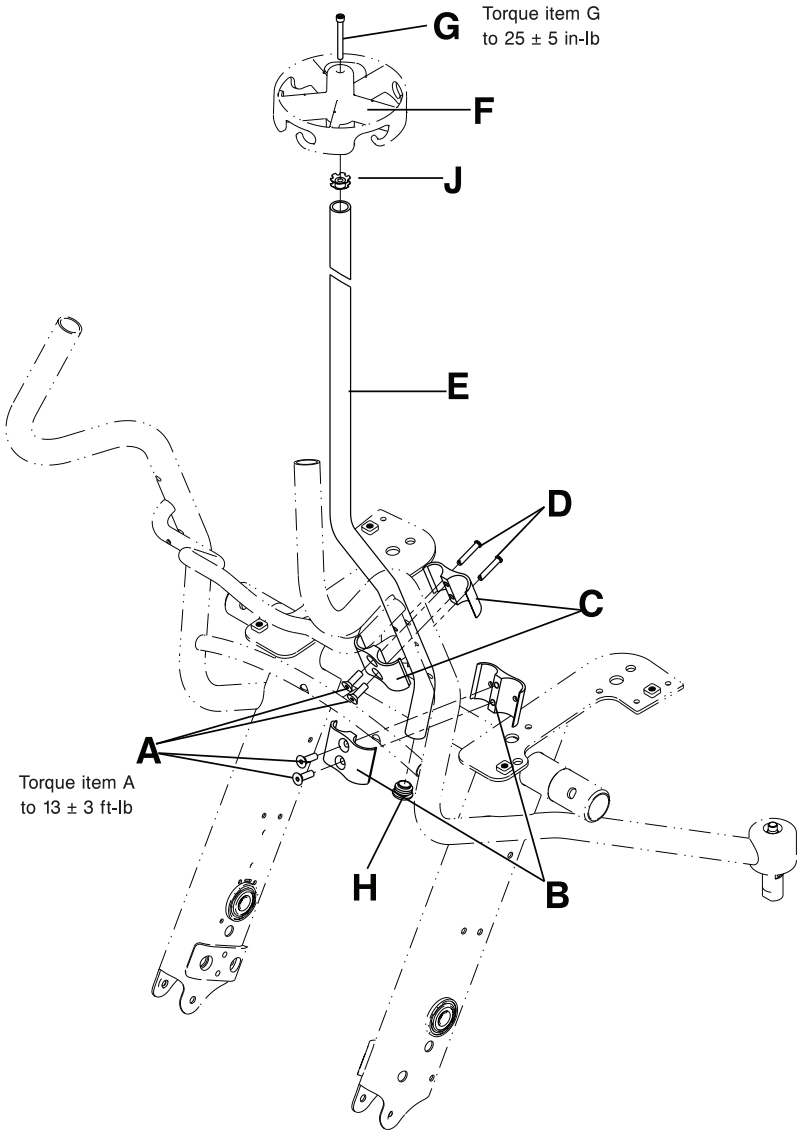

Figura 5-31: Substituição do suporte de soros

Substituição da parte de cima do suporte de soros

Ferramentas necessárias:

- Chave sextavada de 3/16”
- Chave dinamométrica de 3/8” (in-lb)

1. Com uma chave sextavada de 3/16", retire o parafuso sextavado interior (A) do centro da parte superior do suporte de soros (B). Guarde o parafuso (Figura 5-32 na página 5-53).
2. Bata suavemente e empurre a parte superior do suporte de soros para cima para removê-la. Elimine a parte de cima do suporte de soros.
3. Posicione a parte de cima do suporte de soros fornecida no topo do suporte de soros e utilize a palma da mão para bater suavemente na parte de cima até que fique totalmente encaixada no suporte de soros.
4. Com uma chave sextavada de 3/16", instale o parafuso sextavado interior (A) (removido no passo 1) para fixar a parte de cima do suporte de soros ao suporte. Com uma chave dinamométrica de 3/8”, rode o parafuso até 25 ± 5 in-lb (2,8 ± 0,6 Nm).
5. Confirme que o produto está a funcionar correctamente antes de voltar a utilizá-lo.

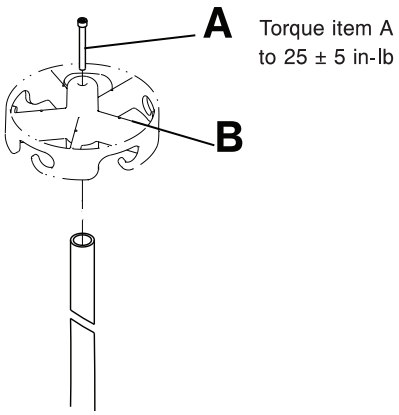

Figura 5-32: Substituição da parte de cima do suporte de soros

Instalação do conjunto do cinto ventral

Nota: Este conjunto está disponível para todas as unidades fabricadas após Agosto de 2013 (Localização do número de série na página 5-10).

Ferramentas necessárias:

- Chave sextavada de 3/16”
- Ponta sextavada de 3/16”
- Chave dinamométrica de 3/8” (in-lb)

Nota:
A correia longa está presa ao lado direito da cadeira. A correia curta está presa ao lado esquerdo da cadeira.

1. Carregue no pedal de travagem para accionar o travão. Empurre o produto para se certificar de que os travões estão a funcionar.
2. Prenda a correia longa ao lado direito da cadeira. Prenda a correia curta ao lado esquerdo da cadeira.
   a. Encaixe as duas patilhas (A) do suporte (Figura 5-33 na página 5-54) nos orifícios quadrados da peça soldada da estrutura principal (B) (Figura 5-34 na página 5-55).
   b. Instale o parafuso de cabeça redonda com rebordo (0004-671-000) fornecido (C) no orifício redondo existente no suporte para fixar o suporte do cinto ventral à peça soldada da estrutura principal (B) (Figura 5-34 na página 5-55). Com uma chave dinamométrica de 3/8” e uma ponta sextavada de 3/16”, aperte o parafuso até 70 ± 10 in-lb (8 ± 1,1 Nm).
3. Confirme que o produto está a funcionar correctamente antes de voltar a utilizá-lo.

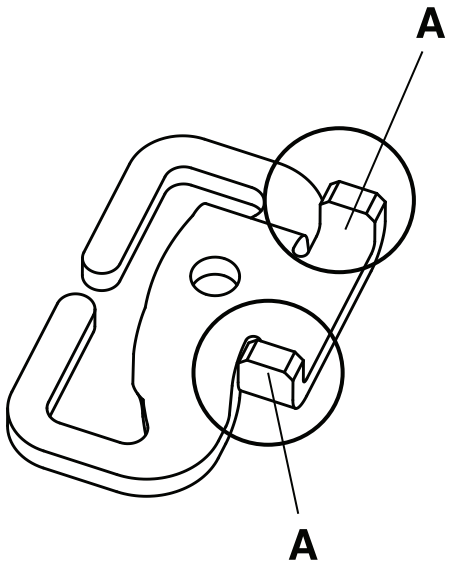

Figura 5-33: Patilhas do suporte do cinto ventral

Instalação do conjunto do cinto ventral (continuação)

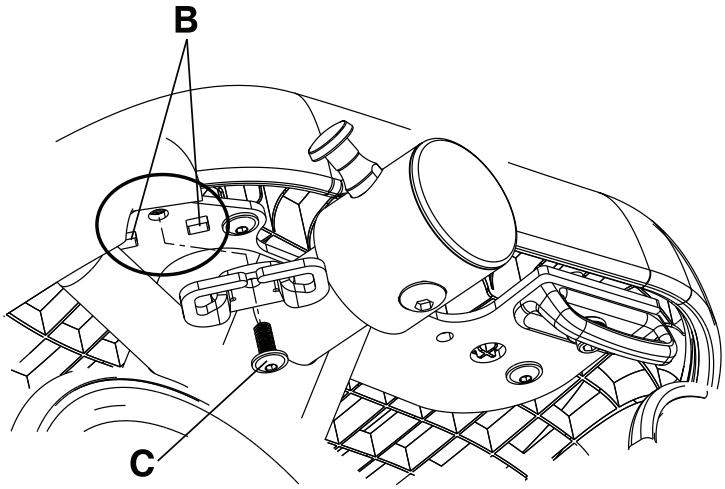

Figura 5-34: Instalação do suporte do cinto ventral

Remoção do cinto ventral

Ferramentas necessárias:

- Nenhuma

1. Com uma mão, agarre na extremidade presa ao suporte (A). Com a outra mão, agarre no suporte (B) (Figura 5-35 na página 5-56).
2. Aperte a extremidade com alça no suporte e manuseie-a através da ranhura (C) do suporte para remover o cinto (Figura 5-35 na página 5-56). Elimine o cinto.

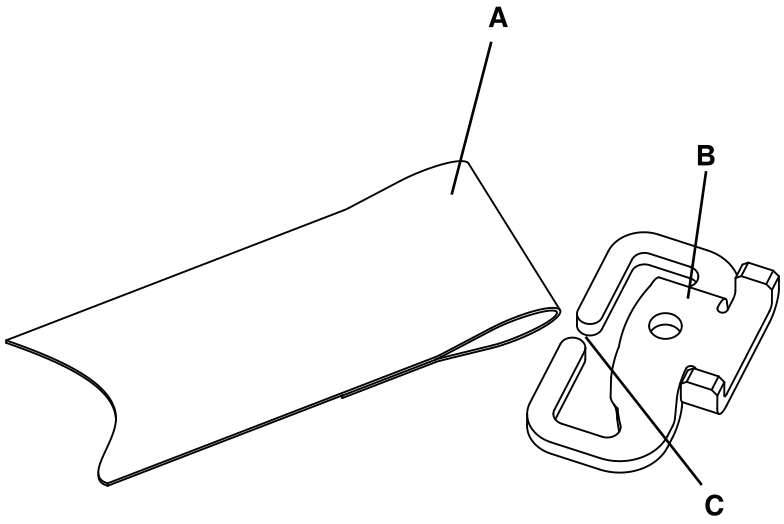

Figura 5-35: Remoção do cinto ventral

Instalação do cinto ventral

Ferramentas necessárias:

- Nenhuma

1. Carregue no pedal de travagem para accionar o travão. Empurre o produto para se certificar de que os travões estão a funcionar.
2. Com uma mão, agarre na extremidade com alça do cinto fornecido e com a outra mão agarre no suporte.
3. Aperte a extremidade com alça do cinto e manipule o cinto através da ranhura do suporte.
4. Confirme que o produto está a funcionar correctamente antes de voltar a utilizá-lo.

Instalação do apoio de perna

Instalar o kit de substituição do apoio de perna (1460-700-014)

Ferramentas necessárias:

- Chave sextavada de 1/4”
- Chave sextavada de 3/16”
- Chave dinamométrica de 3/8” (in-lb)

1. Carregue no pedal de travagem para accionar o travão. Empurre o produto para se certificar de que os travões estão a funcionar.
2. Posicione a cadeira sobre a sua parte de trás.
3. Se a unidade estiver equipada com o gancho para saco de Foley, utilize uma chave sextavada de 3/16” para retirar os parafusos de cabeça redonda com rebordo (A) que fixam o gancho do saco de Foley de ambos os lados da estrutura da cadeira. Elimine os ganchos para saco de Foley (C) e os parafusos (A) (Figura 5-36 na página 5-58).
4. Posicione a peça soldada da placa de montagem do apoio de perna fornecido (1460-166-0 05) (D) na parte inferior da estrutura da cadeira (Figura 5-36 na página 5-58).
5. Alinhe as patilhas de posicionamento na parte inferior dos ganchos para saco de Foley (1460-001-051) (C) fornecidos com os orifícios piloto existentes na peça soldada da placa de montagem do apoio de perna (Figura 5-36 na página 5-58).
6. Insira o espaçador do gancho para saco de Foley (1460-116-0 25) (B) dentro do orifício do gancho para saco de Foley (Figura 5-36 na página 5-58).
7. Com uma chave sextavada de 1/4” e os parafusos de cabeça redonda com sextavado interior (0004-575-000) (A) fornecidos, fixe o gancho para saco de Foley e a peça soldada da placa de montagem do apoio de perna à parte inferior de ambos os lados da estrutura da cadeira. Com uma chave dinamométrica de 3/8”, rode os parafusos até 70 ± 10 in-lb (8 ± 1,1 Nm).
8. Confirme que o produto está a funcionar correctamente antes de voltar a utilizá-lo.

Instalação do apoio de perna (continuação)

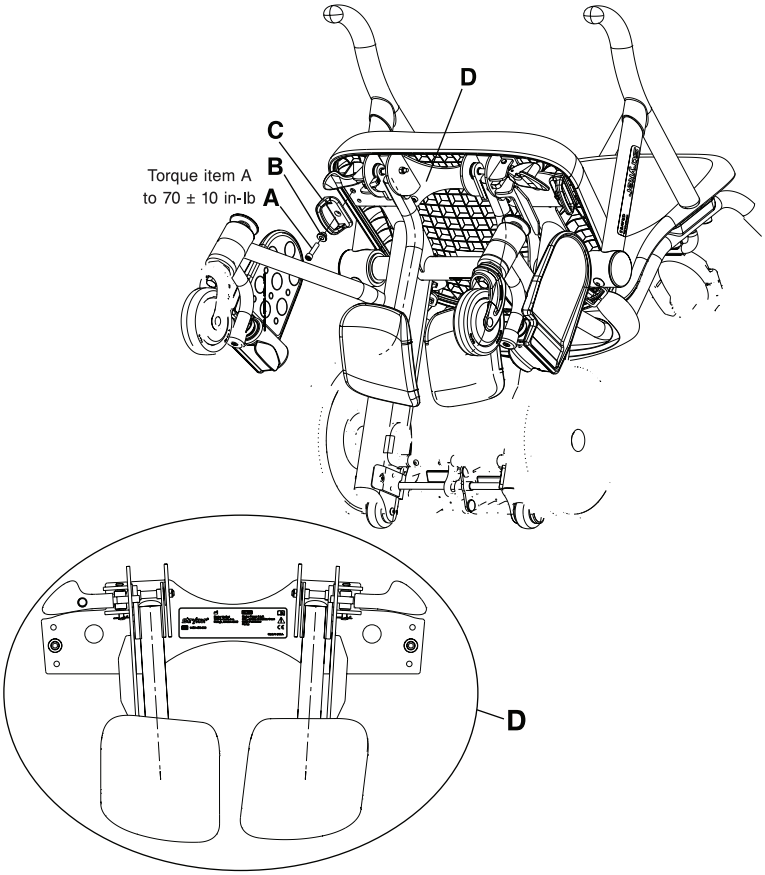

Figura 5-36: Peça soldada do apoio de perna

Instalação do apoio de perna (continuação)

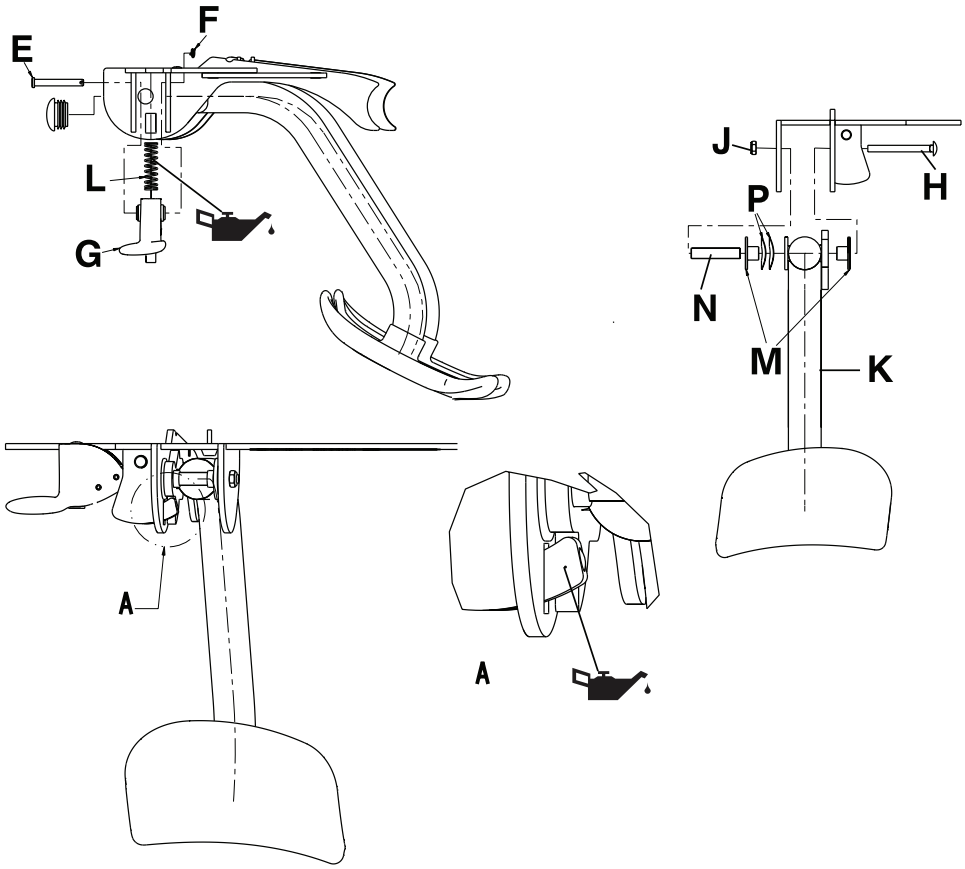

Figura 5-37: Componentes do apoio de perna

Substituição do apoio de perna

Ferramentas necessárias:

- Chave sextavada de 1/4”
- Alicate de bico fino
- Chave sextavada de extremidade aberta de 7/16”
- Chave dinamométrica de 3/8” (in-lb)
- Lubrificante Syntech

1. Carregue no pedal de travagem para accionar o travão. Empurre o produto para se certificar de que os travões estão a funcionar.
2. Ponha o apoio de perna na posição de armazenamento.
3. Posicione a cadeira sobre a sua parte de trás.
4. Com uma chave sextavada de 1/4”, retire os parafusos de cabeça redonda com sextavado interior (A) fornecidos que fixam o gancho para saco de Foley e a peça soldada da placa de montagem do apoio de perna de ambos os lados da estrutura da cadeira. Retire a peça soldada da placa de montagem do apoio de perna (D), o espaçador do gancho para saco de Foley (B) e o gancho para saco de Foley (C) (Figura 5-36 na página 5-58). Guarde a peça soldada da placa de montagem do apoio de perna, os parafusos, os espaçadores e os ganchos para saco de Foley.
5. Coloque a peça soldada da placa de montagem do apoio de perna numa bancada de trabalho.
6. Com um alicate de pontas finas, retire a chaveta Rue Ring (F) e o pino de união (E) que fixam os conjuntos do fecho do apoio de pernas (G) a ambos os lados da peça soldada da placa de montagem do apoio de perna (D). Retire os conjuntos do fecho do apoio de pernas (G) e as molas de compressão (L) de ambos os lados da peça soldada da placa de montagem do apoio de perna (D) (Figura 5-37 na página 5-59). Guarde os conjuntos do fecho do apoio de perna, as molas, as chavetas Rue Ring e os pinos de união.
7. Com uma chave de extremidade aberta de 7/16", retire a porca sextavada nylock (J) e o perno (H) que fixam o conjunto do apoio de perna (K) à peça soldada da placa de montagem do apoio de perna (Figura 5-37 na página 5--59).
8. Retire as duas anilhas (P), as duas buchas (M) e o espaçador da peça giratória do apoio de perna (N), à medida que remove o conjunto do apoio de perna (Figura 5-37 na página 5-59). Guarde todas as peças.
9. Execute os passos 1 a 8 de forma inversa para voltar a instalar. Durante a reinstalação,
   a. Lubrifique a mola de compressão (L) e a ponta do fecho (Figura 5-37 na página 5-59), com lubrificante Syntech, se necessário.
   b. Instale as anilhas (P) na bucha (M) antes de colocá-las no conjunto de apoio de perna.
   c. Com uma chave dinamométrica de 3/8”, rode os parafusos até 70 ± 10 in-lb (8 ± 1,1 Nm).
10. Confirme que o produto está a funcionar correctamente antes de voltar a utilizá-lo.

Ajuste do apoio de perna

Se o apoio de perna girar demasiado depressa, aperte a porca sextavada nylock. Se o apoio de perna não girar, desaperte a porta sextavada nylock.

Ferramentas necessárias:

- Chave combinada de 7/16”

1. Carregue no pedal de travagem para accionar o travão. Empurre o produto para se certificar de que os travões estão a funcionar.
2. Com uma chave combinada de 7/16”, aperte ou desaperte a porca sextavada nylock (J), um quarto de volta de cada vez. (Figura 5-37 na página 5-59).
3. Confirme que o produto está a funcionar correctamente antes de voltar a utilizá-lo.

A Stryker Medical Division, uma divisão da Stryker Corporation, garante ao comprador original, durante um período de três anos após a data de entrega, que a cadeira **Prime TC**, modelo 1450 e modelo 1460 da Stryker não apresenta defeitos de materiais ou de fabrico.

Para o primeiro ano, a obrigação da Stryker ao abrigo desta garantia limita-se ao fornecimento de peças de substituição, trabalho e viagens ou à substituição, por sua opção, de qualquer produto que, com base exclusivamente nos critérios da Stryker, seja considerado como tendo algum defeito. No segundo e terceiro anos, a obrigação da Stryker ao abrigo desta garantia limita-se ao fornecimento de peças de substituição.

Caso seja solicitado pela Stryker, os produtos ou as peças relativamente aos quais seja apresentada uma reclamação da garantia devem ser devolvidos, com o custo de transporte previamente pago, à fábrica. Esta garantia é anulada por qualquer utilização incorrecta, alteração ou reparação efectuadas por outras pessoas de tal modo que, segundo avaliação da Stryker, afectem adversamente e de forma significativa o produto. A reparação de produtos da Stryker feita com peças não fornecidas ou autorizadas pela Stryker anulará esta garantia. Nenhum funcionário ou representante da Stryker está autorizado a alterar esta garantia de forma alguma.

A cadeira **Prime TC** foi concebida para uma vida útil prevista de cinco anos em utilização e condições normais e com manutenção periódica adequada, tal como descrito neste manual. A Stryker garante ao comprador original que as soldas na cadeira **Prime TC** não apresentam defeitos estruturais durante os cinco anos previstos para o ciclo de vida da cadeira, desde que o comprador original da cadeira **Prime TC** seja o proprietário do produto.

Esta declaração constitui toda a garantia fornecida pela Stryker no que diz respeito ao equipamento supramencionado. Além do que foi acima descrito, a Stryker não fornece qualquer outra garantia ou representação, expressa ou implícita. Não é fornecida nenhuma garantia de comercialização e de adequação para um determinado fim. A Stryker não se responsabiliza, em nenhuma circunstância, por danos acidentais ou consequentes provenientes ou relacionados de alguma forma com a venda ou utilização de tal equipamento.

A garantia não inclui artigos descartáveis, suportes de soros opcionais ou danos resultantes de abusos.

Exclusão da garantia e limitações de danos

A garantia expressa neste documento é a única garantia que se aplica ao produto. **Quaisquer outras garantias, quer sejam expressas ou implícitas, incluindo qualquer garantia implícita de comercialização ou adequação para um determinado fim, são expressamente excluídas pela Stryker.** Em circunstância alguma será a Stryker responsável por danos acidentais ou consequentes.

Para obter peças e solicitar assistência

Os produtos da Stryker são apoiados por uma rede de representantes dedicados de assistência local da Stryker, que abrange todo o país. Estes representantes recebem formação na fábrica, estão disponíveis localmente e transportam consigo um inventário considerável de peças sobressalentes, de forma a minimizar o tempo de reparação. Contacte o representante local ou o Serviço de Apoio ao Cliente da Stryker através do número +1-800-327- 0770 (gratuito nos EUA).

Autorização de devolução

O produto não pode ser devolvido sem aprovação do Departamento de Apoio ao Cliente da Stryker. É fornecido um número de autorização que tem de ser colocado no produto a ser devolvido. A Stryker reserva-se o direito de cobrar as taxas de transporte e reaprovisionamento aplicadas aos produtos devolvidos. Os produtos especiais, modificados ou sem continuidade de fabrico não podem ser devolvidos.

Produto danificado

Os regulamentos da ICC (Interstate Commerce Commission) exigem que as reclamações relativas a mercadoria danificada sejam feitas num período de quinze (15) dias a contar da data de recepção do produto. Não aceitar encomendas danificadas a não ser que os danos sejam anotados no recibo de entrega, no momento da recepção. Após notificação imediata, a Stryker efectuará uma reclamação do transporte à empresa transportadora relativamente aos danos provocados na mercadoria. O valor da reclamação limitar-se-á ao custo real da substituição. Caso estas informações não sejam recebidas pela Stryker num prazo de quinze (15) dias após a entrega da mercadoria ou os danos não tenham sido anotados no recibo de entrega no momento da recepção, o cliente será responsável pelo pagamento da totalidade da factura original no prazo de trinta (30) dias após a recepção. As reclamações relativas a remessas incompletas devem ser feitas no prazo de trinta (30) dias a contar da data da factura.

Cláusula de garantia internacional

Esta garantia reflecte a política interna dos EUA. Fora dos EUA, as garantias podem variar de país para país. Contacte o seu representante local da Stryker Medical para obter mais informações.

Prime TC™

REF 1450/1460

Sedia da trasporto

stryker®

Manuale d'uso e manutenzione

Simboli

	Istruzioni per l'uso
	Avvertenza generale
	Attenzione
	Avvertenza: pericolo di schiacciamento mani
	Vietato spingere
REF	Modello
SN	Numero di serie
CE	Marcatura CE
	Fabbricante
	Data di fabbricazione
	Carico operativo di sicurezza
	Lubrificare
	Fragile, manipolare con cura
	Tenere all'asciutto
	Alto
	Non impilare

Italiano
IT

Indice

Definizione dei termini Avvertenza, Attenzione e Nota 6-3
Introduzione 6-4
Descrizione del prodotto 6-4
Uso previsto 6-4
Vita utile prevista 6-4
Controindicazioni 6-5
Caratteristiche tecniche 6-5
Illustrazione del prodotto - poggiapiedi fissi (modello 1450) 6-7
Illustrazione del prodotto - poggiapiedi girevoli (modello 1460) 6-8
Contatti 6-9
Posizione del numero di serie 6-9
Riepilogo delle precauzioni di sicurezza 6-10
Punti di schiacciamento 6-12
Installazione 6-13
Funzionamento 6-14
Innesto e disinnesto del freno 6-14
Trasferimento di un occupante sulla sedia 6-15
Far alzare un occupante dalla sedia 6-16
Posizionamento dei poggiapiedi ribaltabili 6-17
Ripiegamento dei poggiapiedi ribaltabili 6-18
Posizionamento dei poggiapiedi girevoli (modello 1460) 6-19
Ripiegamento dei poggiapiedi girevoli (modello 1460) 6-20
Sollevamento e abbassamento dei braccioli ribaltabili 6-21
Inserimento della documentazione clinica nel portadocumenti 6-22
Trasporto di un occupante 6-23
Fissaggio di una bombola di ossigeno nel portabombola opzionale 6-24
Accessori 6-25
Fissaggio di una sacca per catetere Foley all'apposito gancio opzionale 6-26
Fissaggio di una sacca/un flacone di infusione all'asta portaflebo opzionale 6-27
Allacciamento della cintura 6-28
Posizionamento del poggiagamba 6-30
Ripiegamento dei poggiagamba 6-32
Etichette 6-33
Pulizia 6-34
Manutenzione preventiva 6-35
Elenco delle parti di ricambio per la consultazione rapida 6-36
Interventi di riparazione 6-37
Rimozione dello schienale 6-37
Sostituzione dello schienale 6-38
Sostituzione del portadocumenti 6-39
Sostituzione della seduta 6-40
Sostituzione dei braccioli ribaltabili 6-41
Sostituzione della ruota piroettante anteriore 6-42

Italiano
IT

Sostituzione del gruppo ruota piroettante anteriore 6-43
Sostituzione del poggiapiedi girevole (modello 1460) 6-44
Sostituzione della ruota posteriore 6-45
Sostituzione del pedale 6-46
Sostituzione del gruppo ganasce del freno 6-48
Rimozione dell'asta portaflebo 6-49
Montaggio dell'asta portaflebo 6-49
Sostituzione della testa dell'asta portaflebo 6-51
Montaggio della cintura 6-52
Rimozione delle cinghie della cintura 6-54
Montaggio delle cinghie della cintura 6-54
Montaggio dei poggiagamba 6-55
Sostituzione del poggiagamba 6-57
Regolazione del poggiagamba 6-58
Garanzia 6-59
Esclusione dalla garanzia e limiti dei danni 6-59
Richiesta di parti e di assistenza tecnica 6-59
Autorizzazione alla restituzione 6-59
Merce danneggiata 6-60
Clausola di garanzia internazionale 6-60

Italiano
IT

Definizione dei termini Avvertenza, Attenzione e Nota

I termini **AVVERTENZA, ATTENZIONE** e **NOTA** indicano condizioni particolari cui occorre prestare attenzione.

AVVERTENZA

Avvisa il lettore di una situazione che, se non viene evitata, potrebbe causare la morte o lesioni gravi. Può anche descrivere potenziali gravi reazioni indesiderate e pericoli per la sicurezza.

ATTENZIONE

Avvisa il lettore di una situazione potenzialmente pericolosa che, se non viene evitata, può provocare lesioni minori o moderate all'operatore o al paziente, oppure danni al prodotto o ad altri oggetti. Comprende anche le informazioni sulle misure speciali necessarie per l'uso efficiente e sicuro del dispositivo e sulle misure necessarie per evitare i danni causati dall'uso, corretto o improprio, del dispositivo.

Nota: fornisce informazioni speciali per facilitare le operazioni di manutenzione o per chiarire istruzioni importanti.

Introduzione

Il presente manuale ha lo scopo di assistere l'operatore nell'uso e nella manutenzione della sedia da trasporto Stryker **Prime TC™** modello 1450 e modello 1460. Leggere per intero il presente manuale prima di procedere all'uso o alla manutenzione di questo prodotto. Stabilire metodi e procedure per formare e addestrare il personale all'uso e alla manutenzione in sicurezza di questo prodotto.

AVVERTENZA

- L'uso improprio di questo prodotto può provocare lesioni all'occupante o all'operatore. Usare il prodotto esclusivamente nel modo descritto nel presente manuale.
- Non modificare il prodotto né alcuno dei suoi componenti. La modifica del prodotto può causare un funzionamento imprevedibile e provocare lesioni all'occupante o all'operatore. Le modifiche apportate al prodotto, inoltre, ne invalidano la garanzia.

Note

- Il presente manuale va sempre considerato parte integrante del prodotto e deve rimanere con esso anche in caso di vendita futura.
- Stryker è costantemente impegnata ad apportare miglioramenti al design e alla qualità dei propri prodotti. Di conseguenza, sebbene il presente manuale contenga le informazioni sul prodotto più aggiornate disponibili al momento della stampa, è possibile che sussistano piccole discrepanze tra le caratteristiche del prodotto e quanto descritto in questa sede. Per eventuali chiarimenti, rivolgersi al servizio di assistenza clienti o al servizio di assistenza tecnica Stryker al numero +1 (800) 327 0770 (numero verde per chi chiama dagli USA).

Descrizione del prodotto

Prime TC è una sedia ad azionamento manuale destinata al trasporto di persone in posizione seduta e dei relativi dispositivi medici (per es. bombola di ossigeno, sacche/flaconi di infusione, sacca per catetere Foley). Il prodotto è dotato di un meccanismo frenante che immobilizza le ruote posteriori, aumentandone la stabilità e agevolando l'occupante in procinto di sedersi o alzarsi dalla sedia.

Uso previsto

Prime TC è una sedia da trasporto per uso medicale, destinata ad assistere il paziente nell'esecuzione di azioni che risulterebbero difficili o impossibili per il paziente stesso. **Prime TC** è destinata a pazienti in grado di mantenersi in posizione seduta eretta senza assistenza e rispettare le linee guida della struttura sanitaria relative al trasporto dei pazienti.

L'uso previsto di **Prime TC** è quello di sostenere il paziente in posizione seduta eretta, con la schiena contro lo schienale e con piedi e braccia sulle apposite superfici di appoggio. Per il trasporto, l'operatore spinge la sedia dalla parte posteriore, facendo presa sulle apposite maniglie. L'utente non deve sedersi sui braccioli, mettersi in piedi sopra una qualsiasi delle superfici, né appoggiarsi ai braccioli o allo schienale da una posizione in piedi. Gli operatori destinati alla movimentazione della sedia sono portantini (personale sanitario addetto al trasporto dei pazienti), infermieri, operatori sanitari di altro genere, familiari e soggetti che accompagnano il paziente.

Prime TC è destinata per un uso all'interno e all'esterno di strutture sanitarie, nonché nei luoghi adiacenti, come le aree di parcheggio. Le operazioni relative al trasporto includono l'accettazione e le dimissioni da una struttura sanitaria, i trasferimenti intra-reparto e inter-reparto, la movimentazione in ascensore. Il carico operativo di sicurezza di **Prime TC** è di 226,8 kg (500 lb), paziente e accessori inclusi. La normale durata d'uso può variare da diversi minuti fino a un'ora. Tuttavia, il tempo di attesa dell'occupante in caso di determinati servizi (per es. l'attesa per sottoporsi a un esame TC, RM o radiologico) potrebbe superare i 60 minuti.

Vita utile prevista

Prime TC, in situazioni e condizioni d'uso normali e sottoposta a idonea manutenzione periodica, ha una vita utile prevista di cinque anni.

Controindicazioni

Nessuna nota.

Caratteristiche tecniche

	Poggiapiedi fissi (modello 1450)		Poggiapiedi girevoli (modello 1460)	
⚠ Carico operativo di sicurezza **Nota:** il carico operativo di sicurezza indica il peso totale del paziente e degli accessori.	500 lb	226,8 kg	500 lb	226,8 kg
Peso del modello base (senza dispositivi opzionali) **Nota:** il peso può variare di 0,5 kg (1 lb).	89,6 lb	40,64 kg	90,7 lb	41,14 kg
Larghezza				
Larghezza totale	28,3 in	71,8 cm	28,3 in	71,8 cm
Larghezza seduta	21,5 in	54,6 cm	21,5 in	54,6 cm
Altezza seduta				
Dai poggiapiedi	15 in	38,1 cm	15 in	38,1 cm
Dal pavimento	21 in	53,3 cm	21 in	53,3 cm
Altezza				
Con asta portaflebo	73 in	185,4 cm	73 in	185,4 cm
Senza asta portaflebo	45 in	114,3 cm	45 in	114,3 cm
Misure maniglie di spinta				
Larghezza	16 in - 20,5 in	40,6 cm - 52,1 cm	16 in - 20,5 in	40,6 cm - 52,1 cm
Altezza dal pavimento	35 in - 45 in	88,9 cm - 114,3 cm	35 in - 45 in	88,9 cm - 114,3 cm
Impilaggio				
Lunghezza della prima sedia	39,8 in	101,0 cm	39,8 in	101,0 cm
Lunghezza della prima sedia con poggiapiedi ripiegati	NON PERT.	NON PERT.	33,4 in	84,8 cm
Lunghezza supplementare per ogni sedia impilata	19,5 in	49,5 cm	20,5 in	52,1 cm

Caratteristiche tecniche (Continua)

Condizioni ambientali	Funzionamento	Conservazione e trasporto
Temperatura	104 ˚F (40 ˚C) 50 ˚F (10 ˚C)	140 ˚F (60 ˚C) -20 ˚F (-29 ˚C)
Umidità relativa	75 % 30 %	85 % 30 %
Pressione atmosferica	1060 *hPa* 700 *hPa*	1060 *hPa* 500 *hPa*

Le caratteristiche tecniche elencate sono approssimative e possono subire leggere variazioni da prodotto a prodotto.

Stryker si riserva il diritto di modificare le caratteristiche tecniche senza preavviso.

Italiano
IT

Illustrazione del prodotto - poggiapiedi fissi (modello 1450)

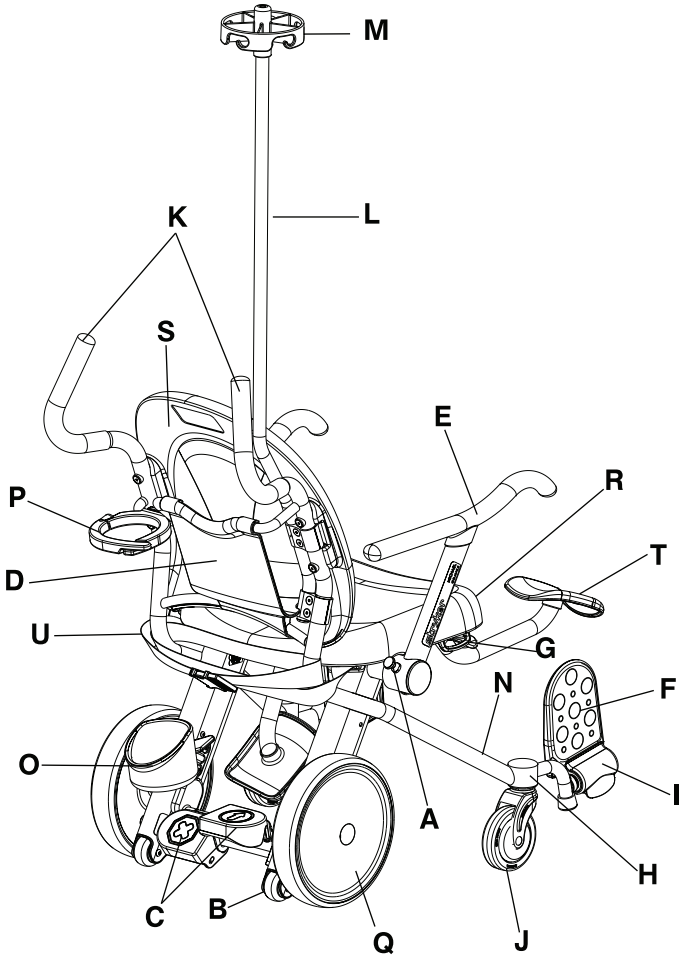

Figura 6-1: Poggiapiedi fissi (modello 1450)

	Descrizione dei componenti		Descrizione dei componenti
A	Meccanismo di sblocco del bracciolo	L	Asta portaflebo (opzionale)
B	Rotelle antiribaltamento	M	Testa dell'asta portaflebo (opzionale)
C	Pedali di freno/marcia	N	Tubi del telaio principale
D	Portadocumenti	O	Base del portabombola di ossigeno opzionale
E	Bracciolo ribaltabile	P	Anello del portabombola di ossigeno opzionale
F	Poggiapiedi ribaltabile	Q	Ruota posteriore
G	Gancio per sacca per catetere Foley (opzionale)	R	Seduta
H	Sistema poggiapiedi, fisso	S	Schienale
I	Leva poggiapiedi	T	Poggiagamba (opzionale)
J	Ruota piroettante anteriore	U	Cintura (opzionale)
K	Maniglie		

Italiano
IT

Illustrazione del prodotto - poggiapiedi girevoli (modello 1460)

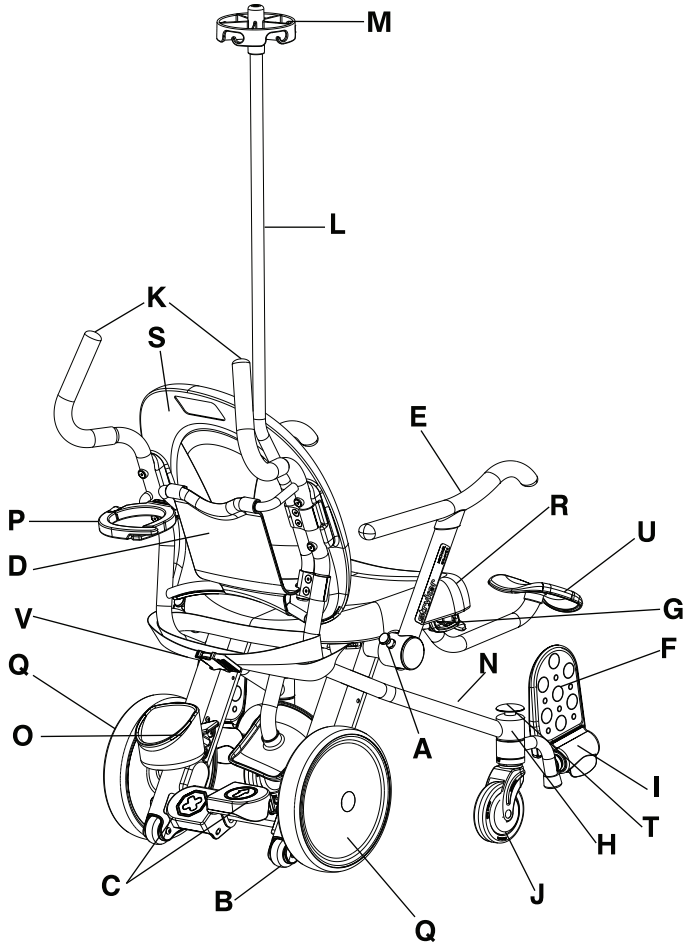

Figura 6-2: Poggiapiedi girevoli (modello 1460)

	Descrizione dei componenti		Descrizione dei componenti
A	Meccanismo di sblocco del bracciolo	L	Asta portaflebo (opzionale)
B	Rotelle antiribaltamento	M	Testa dell'asta portaflebo (opzionale)
C	Pedali di freno/marcia	N	Tubi del telaio principale
D	Portadocumenti	O	Base del portabombola di ossigeno opzionale
E	Bracciolo ribaltabile	P	Anello del portabombola di ossigeno opzionale
F	Poggiapiedi ribaltabile	Q	Ruota posteriore
G	Gancio per sacca per catetere Foley (opzionale)	R	Seduta
H	Sistema poggiapiedi, girevole	S	Schienale
I	Leva poggiapiedi	T	Sblocco poggiapiedi girevole
J	Ruota piroettante anteriore	U	Poggiagamba (opzionale)
K	Maniglie	V	Cintura (opzionale)

Italiano
IT

Contatti

Contattare il servizio di assistenza clienti o il servizio di assistenza tecnica Stryker al numero +1 800 327 0770 (numero verde per chi chiama dagli USA).

Stryker Medical
3800 E. Centre Avenue
Portage, MI 49002
USA

Prima di chiamare il servizio di assistenza clienti o il servizio di assistenza tecnica Stryker, accertarsi di avere a disposizione il numero di serie (A) del prodotto Stryker. Tale numero di serie va incluso in tutte le comunicazioni per iscritto.

Posizione del numero di serie

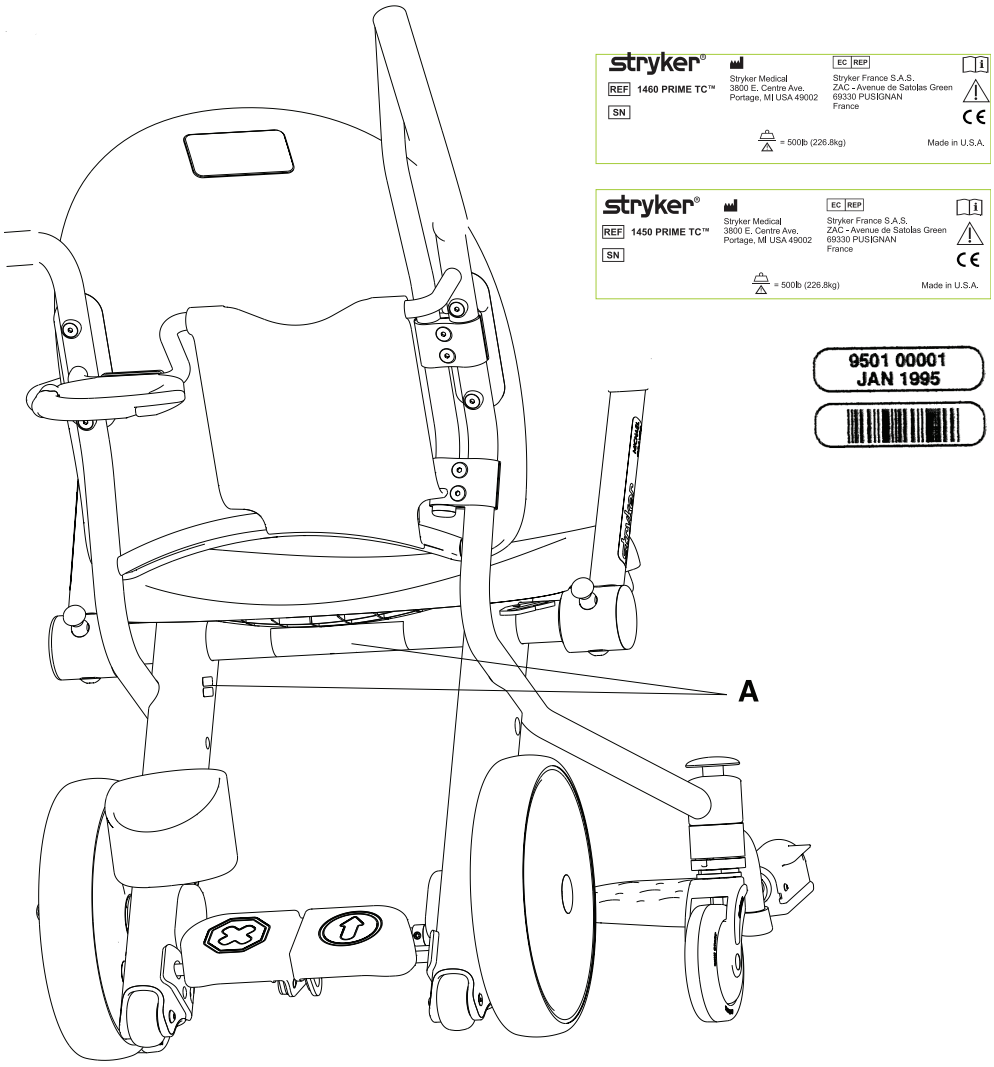

Figura 6-3: Etichette con il numero di serie

Italiano
IT

Riepilogo delle precauzioni di sicurezza

Leggere attentamente e seguire scrupolosamente tutte le avvertenze e le precauzioni elencate in questa pagina. Le riparazioni devono essere eseguite esclusivamente da personale qualificato.

AVVERTENZA

- L'uso improprio di questo prodotto può provocare lesioni all'occupante o all'operatore. Usare il prodotto esclusivamente nel modo descritto nel presente manuale.
- Non modificare il prodotto né alcuno dei suoi componenti. La modifica del prodotto può causare un funzionamento imprevedibile e provocare lesioni all'occupante o all'operatore. Le modifiche apportate al prodotto, inoltre, ne invalidano la garanzia.
- Innestare sempre il freno quando l'occupante è in procinto di sedersi o alzarsi, per evitare che il prodotto diventi instabile.
- Non sovraccaricare il prodotto oltre il carico operativo di sicurezza di 226,8 kg (500 lb).
- Non permettere all'occupante di sporgersi al di fuori del perimetro del prodotto per evitare ribaltamenti.
- Non utilizzare su rampe o pendii con inclinazioni superiori a 5,7° per evitare che il prodotto diventi instabile.
- Non sollevare o abbassare il prodotto se occupato da una persona.
- Fissare sempre correttamente la bombola di ossigeno all'apposito portabombola prima di spostare il prodotto.
- Non azionare il meccanismo di blocco/sblocco di un poggiagamba se la gamba dell'occupante si trova sul poggiagamba.

ATTENZIONE

- Innestare sempre il freno per evitare movimenti accidentali del prodotto.
- Non innestare il pedale del freno per arrestare un prodotto in movimento.
- Non collocare seggiolini per auto, porta-enfant o altri oggetti sul sedile del prodotto o in grembo all'occupante.
- Tenere sempre gli arti dell'occupante e dell'operatore lontano dai braccioli ribaltabili quando questi vengono abbassati o sollevati per evitare il rischio di schiacciamento.
- Non appendere oggetti alle maniglie di spinta, al portadocumenti, al portabombola di ossigeno opzionale o ai braccioli ribaltabili, per evitare che il prodotto diventi instabile.
- Lasciare sempre sgombro lo spazio attorno ai poggiapiedi girevoli prima dell'attivazione, per evitare intrappolamenti.
- Non appoggiarsi, sedersi o mettersi in piedi sui braccioli ribaltabili, sui poggiapiedi, sui poggiagamba o sullo schienale, per evitare che il prodotto diventi instabile.
- Non usare i braccioli ribaltabili, il portadocumenti, il portabombola di ossigeno opzionale o l'asta portaflebo opzionale per spingere/tirare il prodotto.
- Tenere sempre lontane le dita dal meccanismo di sblocco del bracciolo prima di attivarlo, per evitare il rischio di schiacciamento.
- Evitare i punti di schiacciamento presenti tra i braccioli, lo schienale e la seduta quando si cambia la posizione dei braccioli ribaltabili. Il bracciolo ribaltabile deve rimanere abbassato (posizione in avanti) quando la sedia è occupata e va rialzato solo per aiutare l'occupante a sedersi o ad alzarsi dalla sedia.
- Non inserire oggetti di peso superiore a 2,72 kg (6 lb) nel portadocumenti.
- Non spostare il prodotto agendo sulle rotelle antiribaltamento.
- Non trasportare più di un occupante per evitare che il prodotto diventi instabile.
- Durante il trasporto, l'occupante deve sempre tenere i piedi sui poggiapiedi.
- Prestare sempre attenzione quando si trasporta il prodotto in presenza di soglie o piccoli dislivelli del pavimento, per assicurarsi che le ruote funzionino senza problemi e il prodotto rimanga stabile.
- Non utilizzare il prodotto su superfici cedevoli o instabili come sabbia, erba o ghiaia, per evitare che il prodotto diventi instabile o difficile da manovrare.

⚠ ATTENZIONE (CONTINUA)

- Per superare una barriera con il prodotto senza occupante, adottare sempre tecniche di sollevamento sicure e che coinvolgano due operatori. Sollevare il prodotto esclusivamente dai tubi del telaio principale. Non sollevare il prodotto dai braccioli, dai poggiapiedi, dagli accessori o dalla seduta.
- Appendere solo sacche per catetere Foley all'apposito gancio opzionale.
- Fissare sempre correttamente le sacche/i flaconi di infusione ai ganci dell'asta portaflebo opzionale o la sacca per catetere Foley all'apposito gancio opzionale prima di spostare il prodotto.
- Non appendere al gancio opzionale una sacca per catetere Foley che superi il carico operativo di sicurezza di 4,53 kg (10 lb).
- Appendere solo sacche/flaconi di infusione standard all'asta portaflebo opzionale.
- Il carico operativo di sicurezza dell'asta portaflebo è di 1,36 kg (3 lb) per ogni gancio, per un carico operativo di sicurezza totale di 2,72 kg (6 lb).
- Il carico operativo di sicurezza per il poggiagamba è di 18,14 kg (40 lb).
- non lavare a vapore il prodotto.
- Prima di rimettere in servizio il prodotto a pulizia avvenuta, verificare l'integrità di tutte le etichette, il corretto funzionamento del pedale del freno e del pedale di marcia in entrambe le posizioni e l'adeguata lubrificazione di tutti i componenti.
- Assicurarsi sempre di utilizzare acqua pulita per il risciacquo a mano del prodotto e di asciugarlo accuratamente dopo la pulizia. Alcuni detergenti sono corrosivi e, se non usati correttamente, possono danneggiare il prodotto. Se il prodotto non viene risciacquato e asciugato in modo corretto, sulla sua superficie potrebbero rimanere dei residui corrosivi potenzialmente in grado di provocare la corrosione prematura di componenti fondamentali. La mancata osservanza di queste istruzioni di pulizia può invalidare la garanzia.

Punti di schiacciamento

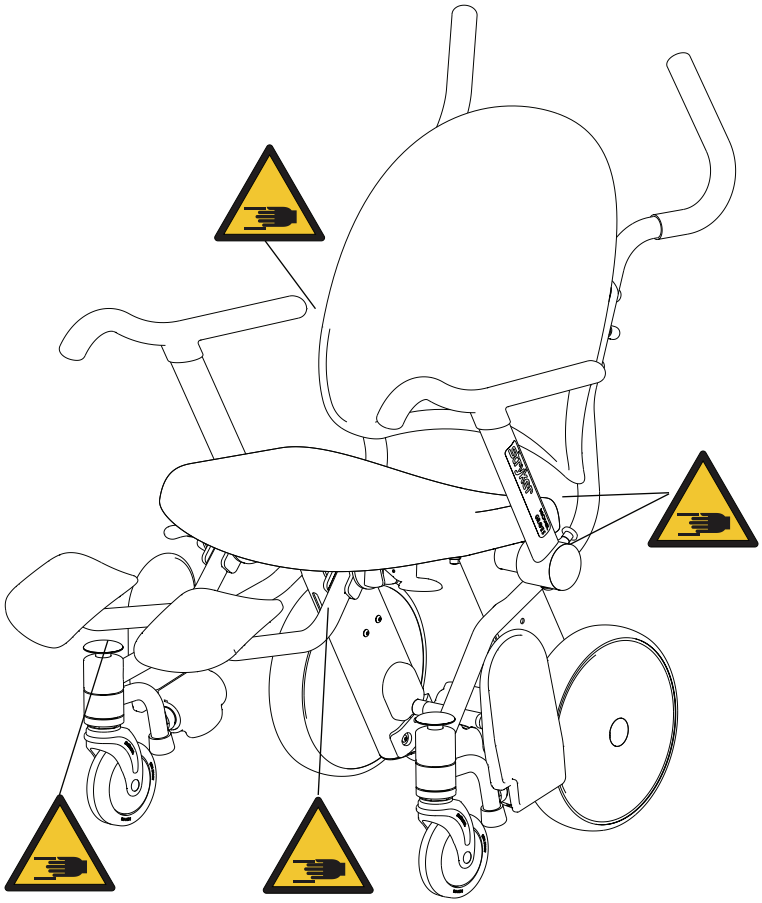

Figura 6-4: Punti di schiacciamento

Prima di mettere in servizio il prodotto, assicurarsi del corretto funzionamento di questi componenti:

1. Ispezionare visivamente il prodotto per l'eventuale presenza di danni subiti durante il trasporto.
2. Abbassare il pedale del freno e spingere la sedia in avanti per assicurarsi che le ruote posteriori siano bloccate.
3. Sollevare e abbassare i braccioli ribaltabili per assicurarsi che funzionino correttamente e rimangano bloccati nella posizione in avanti.
4. Assicurarsi che i poggiapiedi ribaltabili si sollevino automaticamente quando i piedi vengono rimossi e rimangano abbassati quando si spinge l'apposita leva verso l'alto.
5. Premere il pulsante giallo per sbloccare i poggiapiedi girevoli e assicurarsi che questi ritornino nella posizione ripiegata (modello 1460).
6. Riportare i poggiapiedi girevoli nella posizione di esercizio e assicurarsi che rimangano bloccati in questa posizione (modello 1460).
7. Assicurarsi che eventuali accessori opzionali siano stati installati e funzionino come indicato nelle istruzioni per l'uso.

Innesto e disinnesto del freno

AVVERTENZA

Innestare sempre il freno quando l'occupante è in procinto di sedersi o alzarsi, per evitare che il prodotto diventi instabile.

ATTENZIONE

- Innestare sempre il freno per evitare movimenti accidentali del prodotto.
- Non innestare il pedale del freno per arrestare un prodotto in movimento.

Il pedale del freno e il pedale di marcia si trovano sul retro della sedia, tra le ruote posteriori (Figura 6-5 a pagina 6-14). Quando si innesta il freno, le ruote posteriori si bloccano, ma le ruote piroettanti anteriori sono ancora in funzione.

Per innestare il freno, abbassare il pedale del freno (A).

Per disinnestare il freno, abbassare il pedale di marcia (B).

Nota: il meccanismo di blocco delle ruote anteriori impedisce soltanto la rotazione delle ruote, ma non impedisce alla sedia di scivolare sul pavimento.

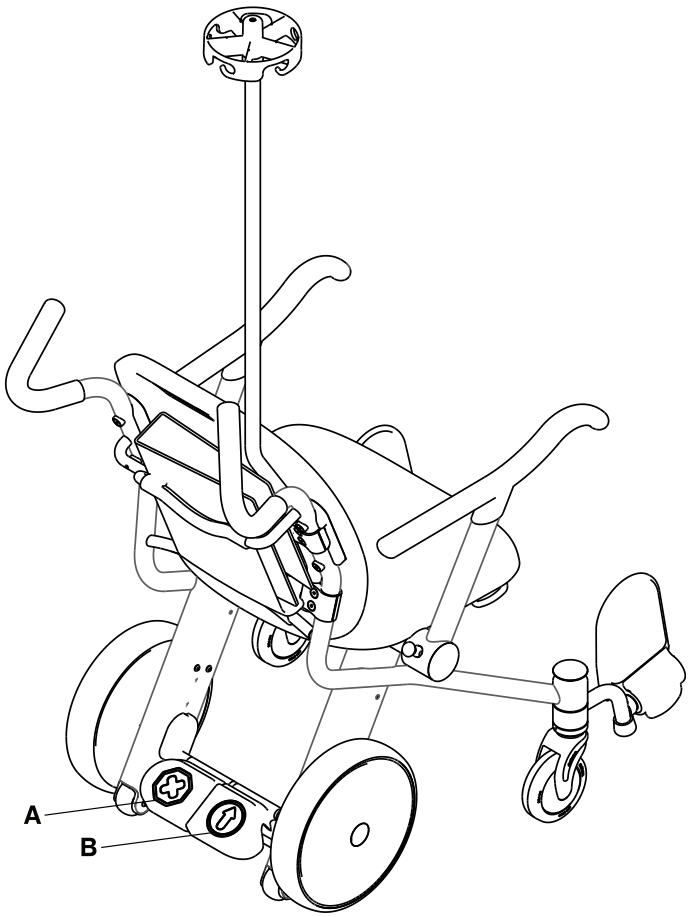

Figura 6-5: Pedale del freno e pedale di marcia

Trasferimento di un occupante sulla sedia

AVVERTENZA

- Innestare sempre il freno quando l'occupante è in procinto di sedersi o alzarsi, per evitare che il prodotto diventi instabile.
- Non sovraccaricare il prodotto oltre il carico operativo di sicurezza di 226,8 kg (500 lb).
- Non permettere all'occupante di sporgersi al di fuori del perimetro del prodotto per evitare ribaltamenti.

ATTENZIONE

- Innestare sempre il freno per evitare movimenti accidentali del prodotto.
- Non collocare seggiolini per auto, porta-enfant o altri oggetti sul sedile del prodotto o in grembo all'occupante.
- Tenere sempre gli arti dell'occupante e dell'operatore lontano dai braccioli ribaltabili quando questi vengono abbassati o sollevati per evitare il rischio di schiacciamento.
- Non appendere oggetti alle maniglie di spinta, al portadocumenti, al portabombola di ossigeno opzionale o ai braccioli ribaltabili, per evitare che il prodotto diventi instabile.
- Lasciare sempre sgombro lo spazio attorno ai poggiapiedi girevoli prima dell'attivazione, per evitare intrappolamenti.
- Non appoggiarsi, sedersi o mettersi in piedi sui braccioli ribaltabili, sui poggiapiedi, sui poggiagamba o sullo schienale, per evitare che il prodotto diventi instabile.
- Non usare i braccioli ribaltabili, il portadocumenti, il portabombola di ossigeno opzionale o l'asta portaflebo opzionale per spingere/tirare il prodotto.

Utilizzare **Prime TC** soltanto per un singolo individuo in grado di mantenersi in posizione seduta eretta senza assistenza e rispettare le linee guida della struttura sanitaria relative al trasporto dei pazienti.

Per trasferire un occupante sulla sedia:

Nota: quando **Prime TC** non è occupata, i poggiapiedi si trovano nella posizione **ripiegata** (vedi Ripiegamento dei poggiapiedi ribaltabili a pagina 6-18).

1. Collocare la sedia in prossimità dell'occupante.
2. Abbassare il pedale del freno per innestare il freno. Spingere il prodotto per assicurarsi che il freno sia in funzione.
3. Aiutare l'occupante a sedersi sulla **Prime TC**. Assicurarsi che l'occupante, una volta seduto, mantenga una posizione eretta appoggiandosi allo schienale.
4. Abbassare i poggiapiedi ribaltabili in posizione di trasporto sollevando con un piede l'apposita leva (A) (Figura 6-6 a pagina 6-15).
5. Sistemare bene i piedi dell'occupante sui poggiapiedi.
6. **Abbassare** i braccioli ribaltabili e assicurarsi che le braccia dell'occupante siano ben poggiate sui braccioli.

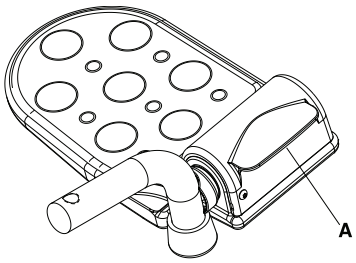

Figura 6-6: Leva del poggiapiedi ribaltabile

Far alzare un occupante dalla sedia

AVVERTENZA

- Innestare sempre il freno quando l'occupante è in procinto di sedersi o alzarsi, per evitare che il prodotto diventi instabile.
- Non permettere all'occupante di sporgersi al di fuori del perimetro del prodotto per evitare ribaltamenti.

ATTENZIONE

- Innestare sempre il freno per evitare movimenti accidentali del prodotto.
- Lasciare sempre sgombro lo spazio attorno ai poggiapiedi girevoli prima dell'attivazione, per evitare intrappolamenti.
- Tenere sempre gli arti dell'occupante e dell'operatore lontano dai braccioli ribaltabili quando questi vengono sollevati o abbassati, per evitare il rischio di schiacciamento.
- Tenere sempre lontane le dita dal meccanismo di sblocco del bracciolo prima di attivarlo, per evitare il rischio di schiacciamento.
- Non appoggiarsi, sedersi o mettersi in piedi sui braccioli ribaltabili, sui poggiapiedi, sui poggiagamba o sullo schienale, per evitare che il prodotto diventi instabile.

Per far alzare un occupante dalla sedia:

1. Abbassare il pedale del freno per innestare il freno. Spingere il prodotto per assicurarsi che il freno sia in funzione.
2. Assicurarsi che i piedi dell'occupante siano stati tolti dai poggiapiedi ribaltabili e che questi si trovino in posizione ripiegata.
3. Far alzare l'occupante dal prodotto seguendo il protocollo in vigore nella struttura sanitaria.

Posizionamento dei poggiapiedi ribaltabili

ATTENZIONE

- Innestare sempre il freno per evitare movimenti accidentali del prodotto.
- Durante il trasporto, l'occupante deve sempre tenere i piedi sui poggiapiedi.

Per mettere in posizione di esercizio i poggiapiedi ribaltabili (Figura 6-7 a pagina 6-17):

1. Abbassare il pedale del freno per innestare il freno. Spingere il prodotto per assicurarsi che il freno sia in funzione.
2. Assicurarsi che i piedi dell'occupante non intralcino il movimento dei poggiapiedi ribaltabili (A).
3. Abbassare il poggiapiedi ribaltabile in posizione di trasporto, sollevando con un piede l'apposita leva (B).
4. Sistemare bene i piedi dell'occupante sui poggiapiedi ribaltabili (C).

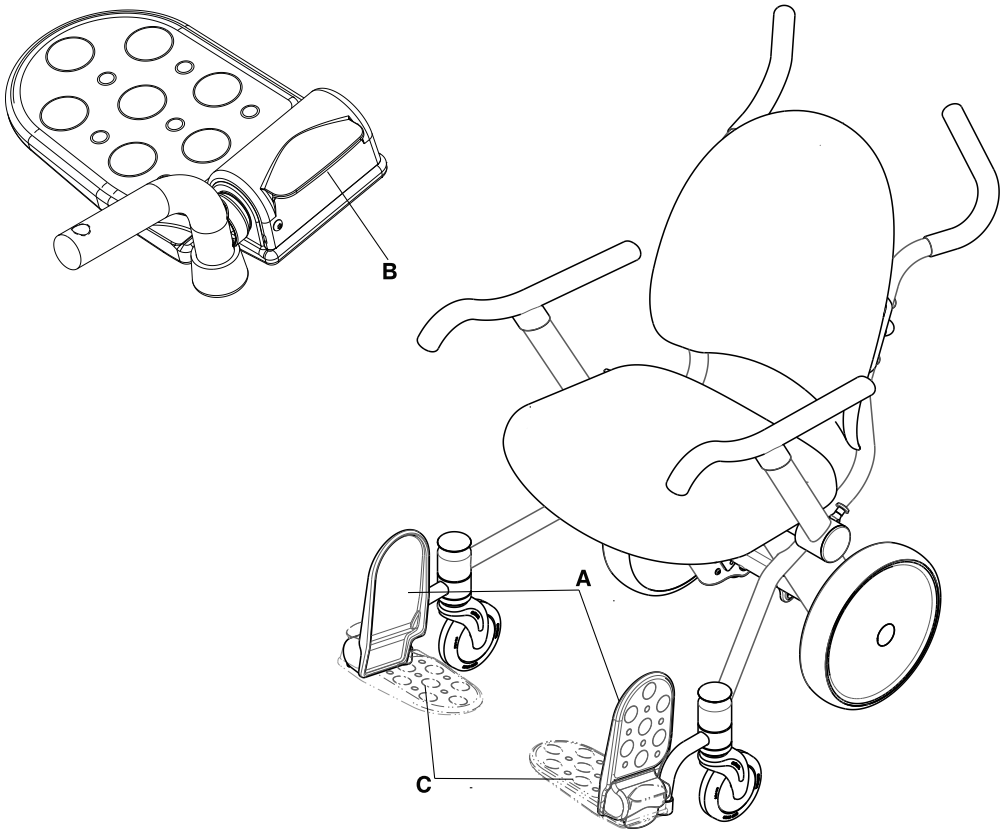

Figura 6-7: Posizione di trasporto dei poggiapiedi ribaltabili

Italiano
IT

Ripiegamento dei poggiapiedi ribaltabili

ATTENZIONE

- Innestare sempre il freno per evitare movimenti accidentali del prodotto.
- Durante il trasporto, l'occupante deve sempre tenere i piedi sui poggiapiedi.

Per ripiegare i poggiapiedi ribaltabili:

1. Assicurarsi che i piedi dell'occupante non intralcino il movimento dei poggiapiedi ribaltabili.
2. Assicurarsi che i poggiapiedi ribaltabili rimangano sollevati in posizione ripiegata (A) (Figura 6-8 a pagina 6-18).

Figura 6-8: Poggiapiedi ribaltabili in posizione ripiegata

Posizionamento dei poggiapiedi girevoli (modello 1460)

ATTENZIONE

- Innestare sempre il freno per evitare movimenti accidentali del prodotto.
- Lasciare sempre sgombro lo spazio attorno ai poggiapiedi girevoli prima dell'attivazione, per evitare intrappolamenti.

Per mettere i poggiapiedi girevoli in posizione di esercizio (Figura 6-9 a pagina 6-19):

1. Abbassare il pedale del freno per innestare il freno. Spingere il prodotto per assicurarsi che il freno sia in funzione.
2. Assicurarsi che i piedi dell'occupante non intralcino il movimento dei poggiapiedi girevoli.
3. Portare i poggiapiedi girevoli in posizione di esercizio, assicurandosi che rimangano bloccati.
4. Assicurarsi che i piedi dell'occupante non intralcino il movimento dei poggiapiedi ribaltabili (A).
5. Abbassare il poggiapiedi ribaltabile nella posizione di trasporto, sollevando con un piede l'apposita leva (C).
6. Sistemare bene i piedi dell'occupante sui poggiapiedi ribaltabili (A).

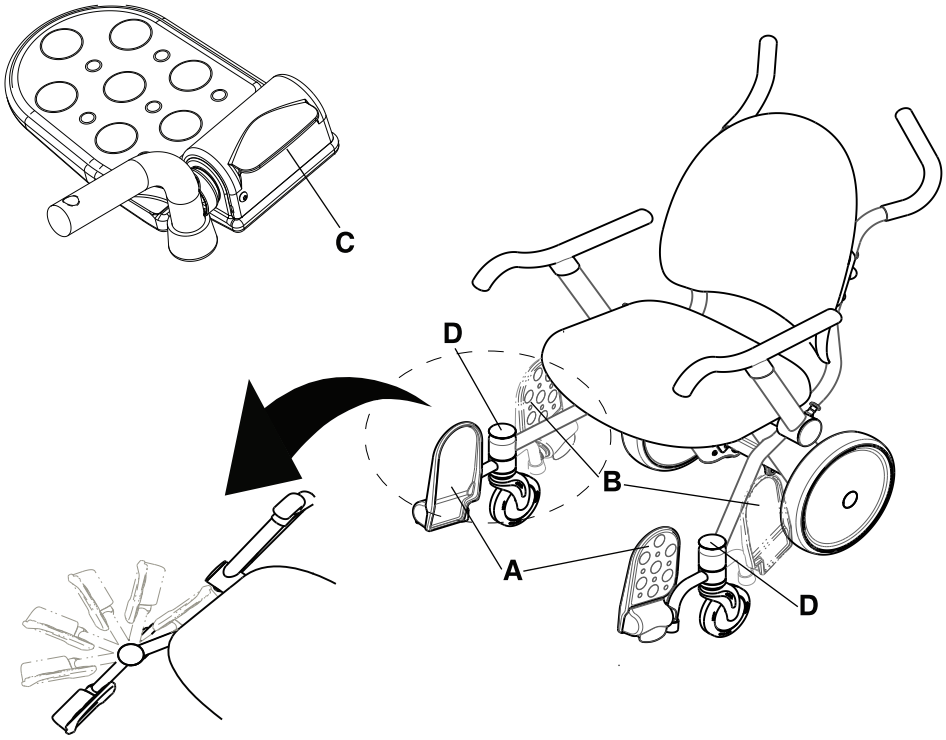

Figura 6-9: Posizione di esercizio dei poggiapiedi girevoli

Italiano
IT

Ripiegamento dei poggiapiedi girevoli (modello 1460)

ATTENZIONE

- Innestare sempre il freno per evitare movimenti accidentali del prodotto.
- Lasciare sempre sgombro lo spazio attorno ai poggiapiedi girevoli prima dell'attivazione, per evitare intrappolamenti.

Per ripiegare i poggiapiedi girevoli (Figura 6-10 a pagina 6-20):

1. Assicurarsi che i piedi dell'occupante non intralcino il movimento dei poggiapiedi ribaltabili.
2. Assicurarsi che i poggiapiedi ribaltabili rimangano sollevati in posizione ripiegata (A).
3. Sgombrare lo spazio attorno ai poggiapiedi girevoli.
4. Premere con il piede il pulsante giallo (D) di sblocco che si trova nella parte superiore del poggiapiede girevole per farlo spostare indietro, in posizione ripiegata (B).

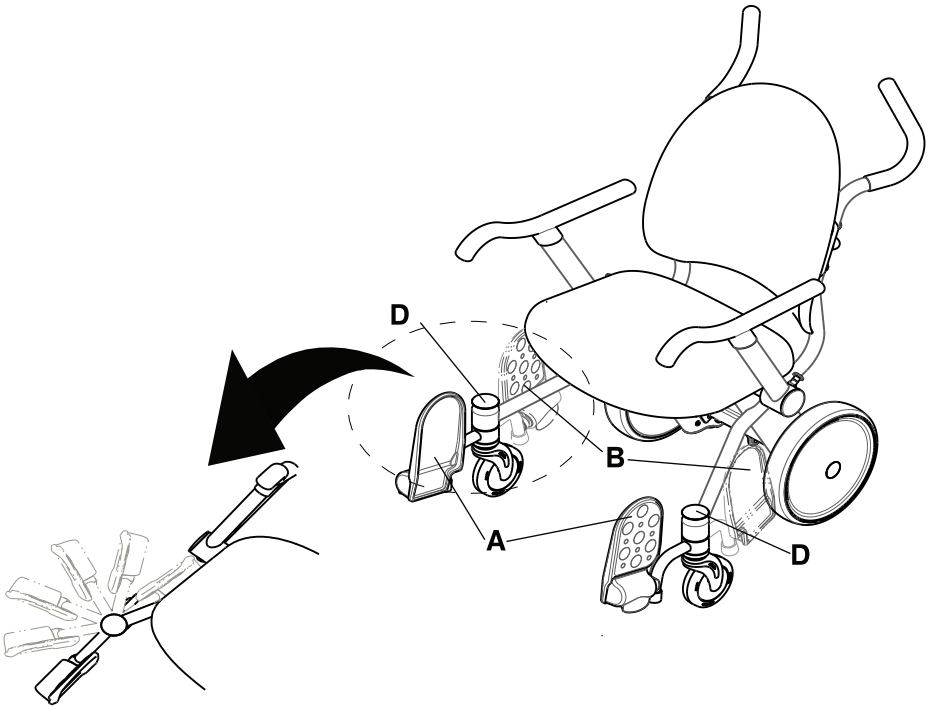

Figura 6-10: Posizione ripiegata dei poggiapiedi girevoli

Italiano
IT

Sollevamento e abbassamento dei braccioli ribaltabili

ATTENZIONE

- Tenere sempre gli arti dell'occupante e dell'operatore lontano dai braccioli ribaltabili quando questi vengono sollevati o abbassati, per evitare il rischio di schiacciamento.
- Tenere sempre lontane le dita dal meccanismo di sblocco del bracciolo prima di attivarlo, per evitare il rischio di schiacciamento.
- Evitare i punti di schiacciamento presenti tra i braccioli, lo schienale e la seduta quando si cambia la posizione dei braccioli ribaltabili. Il bracciolo ribaltabile deve rimanere abbassato (posizione in avanti) quando la sedia è occupata e va rialzato solo per aiutare l'occupante a sedersi o ad alzarsi dalla sedia.
- Non appoggiarsi, sedersi o mettersi in piedi sui braccioli ribaltabili, sui poggiapiedi, sui poggiagamba o sullo schienale, per evitare che il prodotto diventi instabile.
- Non appendere oggetti alle maniglie di spinta, al portadocumenti, al portabombola di ossigeno opzionale o ai braccioli ribaltabili, per evitare che il prodotto diventi instabile.
- Non usare i braccioli ribaltabili, il portadocumenti, il portabombola di ossigeno opzionale o l'asta portaflebo opzionale per spingere/tirare il prodotto.

Usare entrambe le mani durante la manovra di sollevamento o abbassamento dei braccioli. Azionare con una mano il pulsante di sblocco del bracciolo ribaltabile, mentre con l'altra mano si sposta il bracciolo nella posizione desiderata.

Per sollevare i braccioli ribaltabili (posizione all'indietro), tirare verso l'esterno il pulsante giallo di sblocco (A) e sollevare il bracciolo ribaltabile fino a quando questo non si arresta (Figura 6-11 a pagina 6-21).

Per abbassare i braccioli ribaltabili (posizione in avanti), assicurarsi che il movimento del bracciolo non sia intralciato dall'occupante. Abbassare il bracciolo ribaltabile in avanti fino a quando il meccanismo non lo blocca in posizione (Figura 6-11 a pagina 6-21).

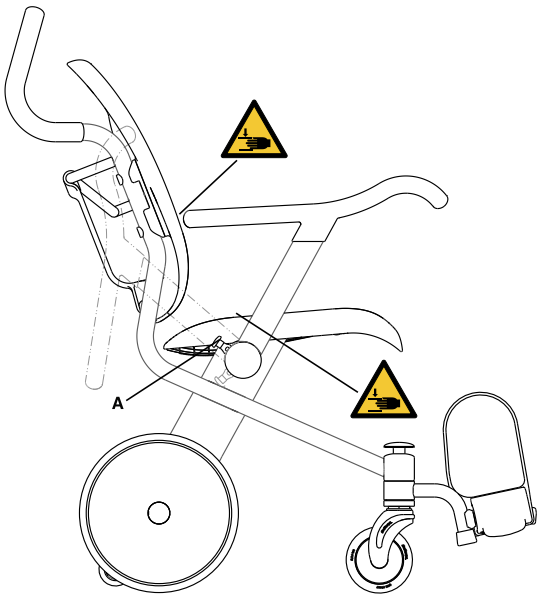

Figura 6-11: Punti di schiacciamento durante le manovre di sollevamento e abbassamento dei braccioli

Italiano
IT

Inserimento della documentazione clinica nel portadocumenti

ATTENZIONE

- Non appendere oggetti alle maniglie di spinta, al portadocumenti, al portabombola di ossigeno opzionale o ai braccioli ribaltabili, per evitare che il prodotto diventi instabile.
- Non inserire oggetti di peso superiore a 2,72 kg (6 lb) nel portadocumenti.
- Non usare i braccioli ribaltabili, il portadocumenti, il portabombola di ossigeno opzionale o l'asta portaflebo opzionale per spingere/tirare il prodotto.

Utilizzare il portadocumenti per riporre e trasportare la documentazione clinica dell'occupante (A) (Figura 6-12 a pagina 6-22). Il portadocumenti può contenere un raccoglitore a 3 anelli (7,5 cm).

Nota: le parti laterali del portadocumenti sono aperte per agevolare le operazioni di pulizia. Non inserire documenti sciolti nel portadocumenti.

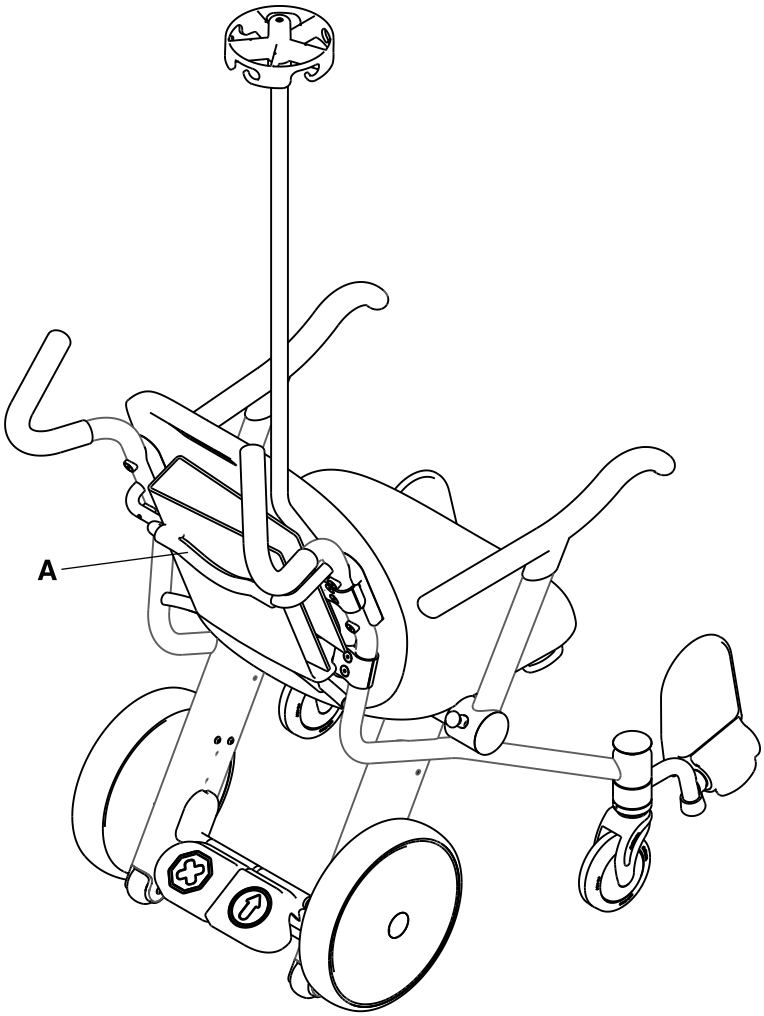

Figura 6-12: Inserimento della documentazione clinica nel portadocumenti

Trasporto di un occupante

AVVERTENZA

- Non utilizzare su rampe o pendii con inclinazioni superiori a 5,7° per evitare che il prodotto diventi instabile.
- Non sovraccaricare il prodotto oltre il carico operativo di sicurezza di 226,8 kg (500 lb).
- Non permettere all'occupante di sporgersi al di fuori del perimetro del prodotto per evitare ribaltamenti.
- Non sollevare o abbassare il prodotto se occupato da una persona.

ATTENZIONE

- Innestare sempre il freno per evitare movimenti accidentali del prodotto.
- Non innestare il pedale del freno per arrestare un prodotto in movimento.
- Non spostare il prodotto agendo sulle rotelle antiribaltamento.
- Non trasportare più di un occupante per evitare che il prodotto diventi instabile.
- Non collocare seggiolini per auto, porta-enfant o altri oggetti sul sedile del prodotto o in grembo all'occupante.
- Durante il trasporto, l'occupante deve sempre tenere i piedi sui poggiapiedi.
- Prestare sempre attenzione quando si trasporta il prodotto in presenza di soglie o piccoli dislivelli del pavimento, per assicurarsi che le ruote funzionino senza problemi e il prodotto rimanga stabile.
- Tenere sempre gli arti dell'occupante e dell'operatore lontano dai braccioli ribaltabili quando questi vengono sollevati o abbassati, per evitare il rischio di schiacciamento.
- Non utilizzare il prodotto su superfici cedevoli o instabili come sabbia, erba o ghiaia, per evitare che il prodotto diventi instabile o difficile da manovrare.
- Non appendere oggetti alle maniglie di spinta, al portadocumenti, al portabombola di ossigeno opzionale o ai braccioli ribaltabili, per evitare che il prodotto diventi instabile.
- Per superare una barriera con il prodotto senza occupante, adottare sempre tecniche di sollevamento sicure e che coinvolgano due operatori. Sollevare il prodotto esclusivamente dai tubi del telaio principale. Non sollevare il prodotto dai braccioli, dai poggiapiedi, dagli accessori o dalla seduta.
- Non usare i braccioli ribaltabili, il portadocumenti, il portabombola di ossigeno opzionale o l'asta portaflebo opzionale per spingere/tirare il prodotto.

Utilizzare **Prime TC** soltanto per un singolo individuo in grado di mantenersi in posizione seduta eretta senza assistenza e rispettare le linee guida della struttura sanitaria relative al trasporto dei pazienti.

Nota: durante la movimentazione di un prodotto dal carico pesante, l'avvio e la mobilità potrebbero risultare difficoltosi.

Per trasportare un occupante:

1. Mettersi di fronte alla parte posteriore della sedia.
2. Afferrare le maniglie di spinta con entrambe le mani.
3. Azionare il pedale di marcia.

Fissaggio di una bombola di ossigeno nel portabombola opzionale

AVVERTENZA

Fissare sempre correttamente la bombola di ossigeno all'apposito portabombola prima di spostare il prodotto.

ATTENZIONE

- Non usare i braccioli ribaltabili, il portadocumenti, il portabombola di ossigeno opzionale o l'asta portaflebo opzionale per spingere/tirare il prodotto.
- Non appendere oggetti alle maniglie di spinta, al portadocumenti, al portabombola di ossigeno opzionale o ai braccioli ribaltabili, per evitare che il prodotto diventi instabile.
- Il portabombola opzionale è destinato esclusivamente a bombole di ossigeno di tipo E.

Per fissare una bombola di ossigeno (Figura 6-13 a pagina 6-24):

1. Assicurarsi che la base (B) del portabombola opzionale sia vuota.
2. Sollevare il braccetto giallo (A) dell'anello del portabombola opzionale.
3. Inserire la bombola di ossigeno nella base del portabombola opzionale (B). Assicurarsi che la bombola di ossigeno sia perfettamente alloggiata nel portabombola opzionale.
4. Abbassare il braccetto giallo (A) dell'anello (C) del portabombola opzionale per fissare la bombola di ossigeno.
5. Controllare che l'anello sia chiuso correttamente prima di spostare la sedia.

Italiano
IT

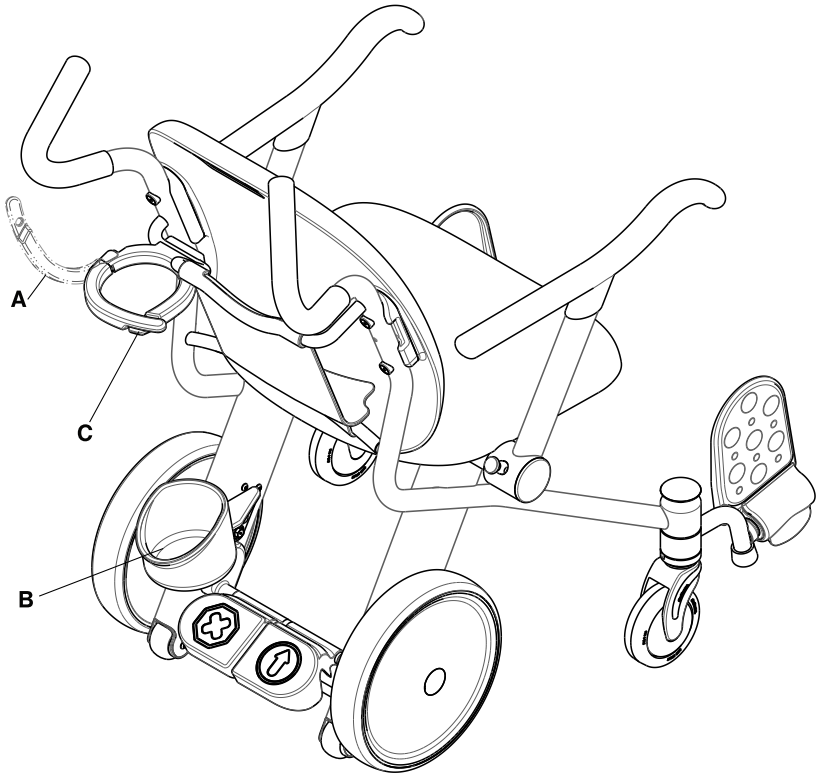

Figura 6-13: Posizioni dell'anello del portabombola di ossigeno opzionale

Accessori

Questi accessori possono essere disponibili per essere utilizzati con il prodotto. Per confermare la disponibilità per il modello posseduto o nella propria zona, rivolgersi al servizio di assistenza clienti Stryker al numero +1 800 327 0770 (numero verde per chi chiama dagli USA).

Nome	Numero
Fissaggio di una sacca per catetere Foley all'apposito gancio opzionale a pagina 6-26	1460-001-150
Fissaggio di una sacca/un flacone di infusione all'asta portaflebo opzionale a pagina 6-27	1460-035-000
Allacciamento della cintura a pagina 6-28	1460-013-100
Posizionamento del poggiagamba a pagina 6-30	1460-166-030
Seduta imbottita	1460-013-050

Italiano
IT

Fissaggio di una sacca per catetere Foley all'apposito gancio opzionale

ATTENZIONE

- Appendere solo sacche per catetere Foley all'apposito gancio opzionale.
- Fissare sempre correttamente le sacche/i flaconi di infusione ai ganci dell'asta portaflebo opzionale o la sacca per catetere Foley all'apposito gancio opzionale prima di spostare il prodotto.
- Non appendere al gancio opzionale una sacca per catetere Foley che superi il carico operativo di sicurezza di 4,53 kg (10 lb).

Per fissare una sacca per catetere Foley all'apposito gancio opzionale, inserire il gancio della sacca nel gancio opzionale (A) (Figura 6-14 a pagina 6-26). Assicurarsi di aver fissato bene la sacca per catetere Foley.

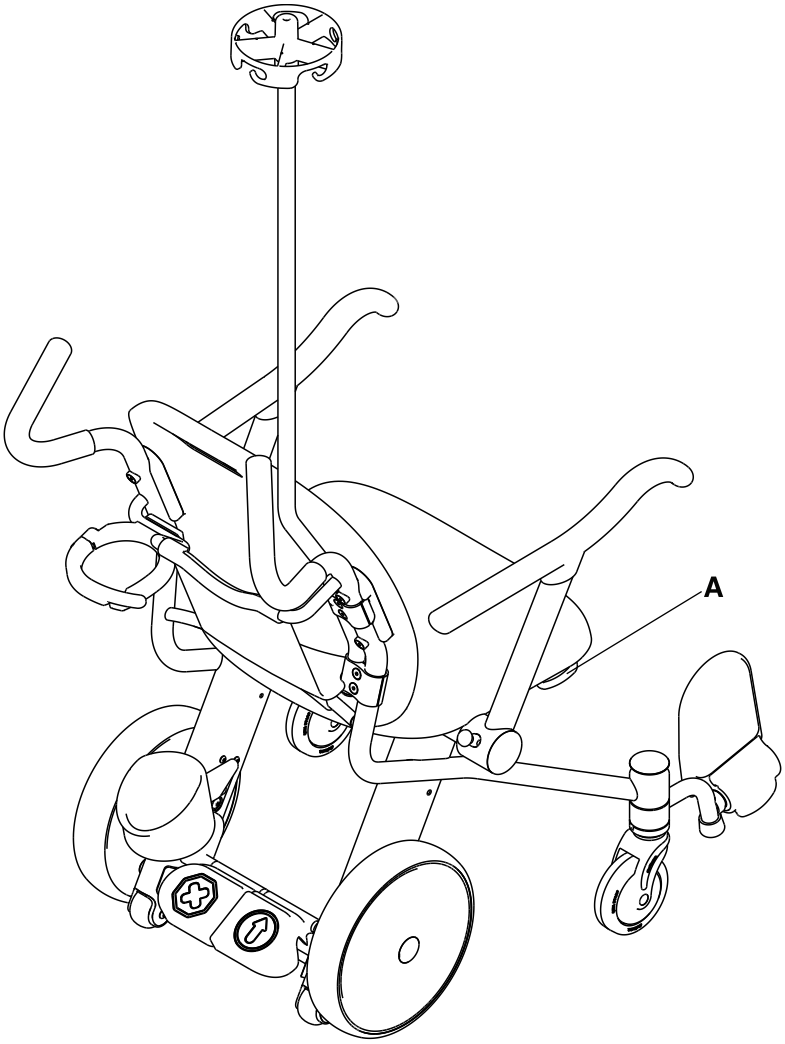

Figura 6-14: Ubicazione del gancio per la sacca per catetere Foley

Fissaggio di una sacca/un flacone di infusione all'asta portaflebo opzionale

ATTENZIONE

- Appendere solo sacche/flaconi di infusione standard all'asta portaflebo opzionale.
- Il carico operativo di sicurezza dell'asta portaflebo è di 1,36 kg (3 lb) per ogni gancio, per un carico operativo di sicurezza totale di 2,72 kg (6 lb).
- Fissare sempre correttamente le sacche/i flaconi di infusione ai ganci dell'asta portaflebo opzionale o la sacca per catetere Foley all'apposito gancio opzionale prima di spostare il prodotto.
- Non usare i braccioli ribaltabili, il portadocumenti, il portabombola di ossigeno opzionale o l'asta portaflebo opzionale per spingere/tirare il prodotto.

Per fissare una sacca/un flacone di infusione all'asta portaflebo opzionale:

1. Tirare l'asta portaflebo opzionale (A) per assicurarsi che sia ben salda (Figura 6-15 a pagina 6-27).
2. Appendere con molta cura la sacca/il flacone di infusione a uno dei ganci.

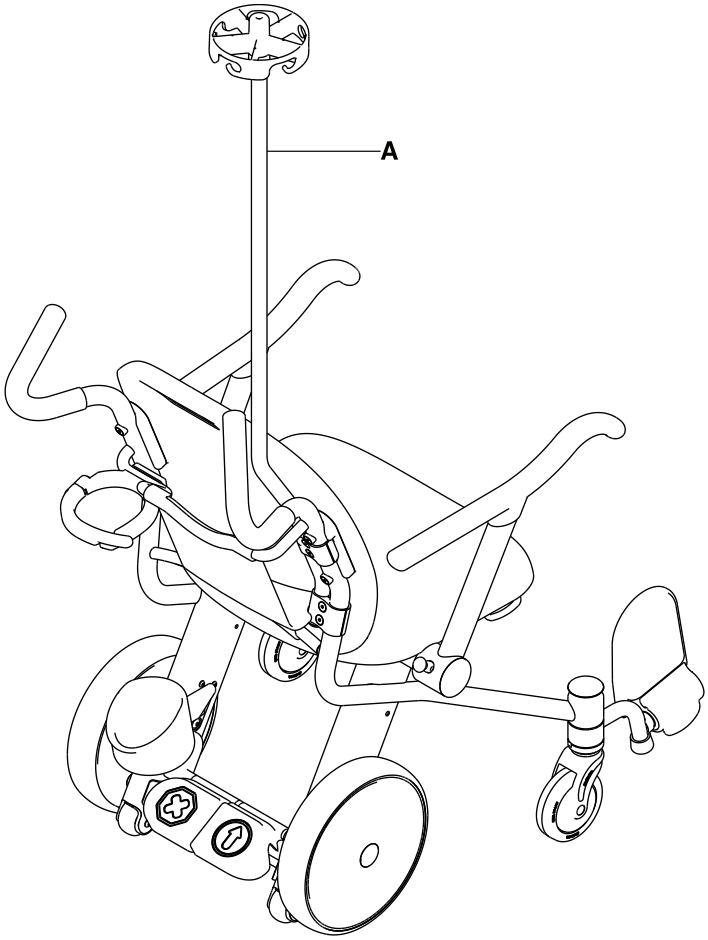

Figura 6-15: Asta portaflebo

Allacciamento della cintura

Slacciare la cintura e disporre le due cinghie ai lati della sedia, mentre l'occupante viene fatto sedere. Allungare le cinghie e affibbiarle intorno all'occupante, quindi regolarle secondo la lunghezza desiderata.

1. **Per slacciare la cintura (Figura 6-16 a pagina 6-28):**
   a. Afferrare e premere le linguette (A) che si trovano sulla chiusura della fibbia.
   b. Tirare contemporaneamente l'attacco (B) e la chiusura (C) della fibbia per separarli e slacciare la cintura.
2. **Per allacciare la cintura (Figura 6-17 a pagina 6-29):**
   a. Spingere la chiusura (C) nell'attacco (B) della fibbia fino a quando non si avverte uno scatto.
3. **Per allungare la cintura:**
   a. Afferrare con una mano la chiusura della fibbia (C) (Figura 6-16 a pagina 6-28).
   b. Afferrare la cinghia (D) con l'altra mano (Figura 6-17 a pagina 6-29).
   c. Tirare la cinghia attraverso la chiusura della fibbia (C) fino ad ottenere la lunghezza desiderata.
4. **Per accorciare la cintura:**
   a. Afferrare con una mano l'attacco della fibbia (B) (Figura 6-16 a pagina 6-28).
   b. Afferrare con l'altra mano l'orlatura della cinghia (E) (Figura 6-17 a pagina 6-29).
   c. Tirare la cinghia attraverso la chiusura della fibbia (C) fino ad ottenere la lunghezza desiderata.
5. Assicurarsi che la chiusura della fibbia (C) sia ben fissata. Evitare che la parte inutilizzata della cinghia rimanga penzolante o si incastri fra le ruote.
6. Ispezionare la cintura almeno una volta al mese (o più di frequente, se utilizzata più spesso). Controllare l'attacco e la chiusura della fibbia per eventuali deformazioni o fratture, e le cinghie per eventuali strappi o segni di logoramento. Sostituire immediatamente le cinghie della cintura in presenza di usura o se non più utilizzabili.

Italiano
IT

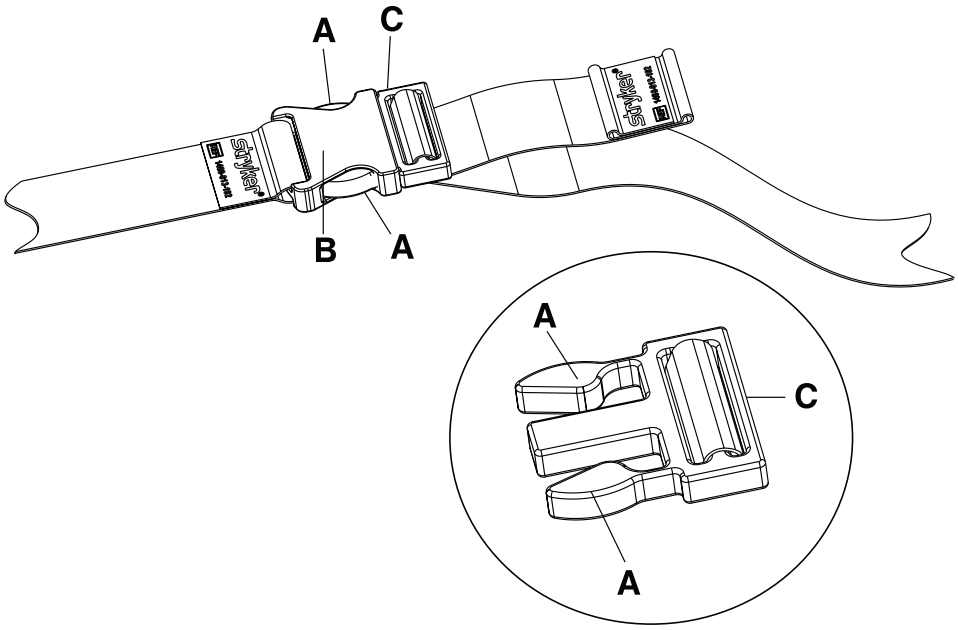

Figura 6-16: Slacciamento della cintura

Allacciamento della cintura (Continua)

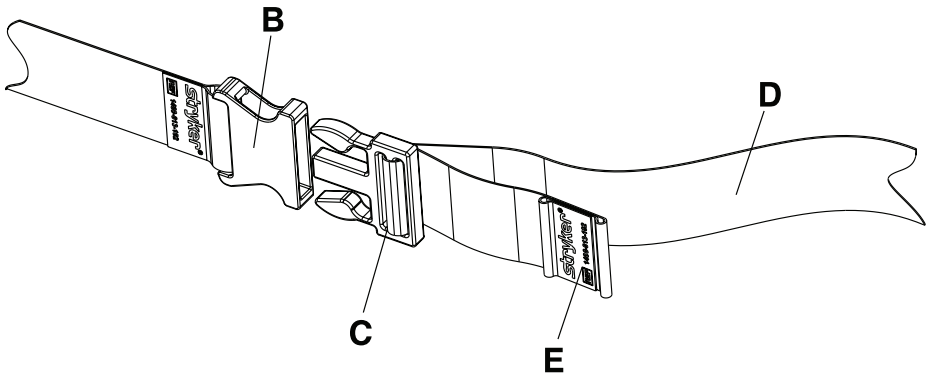

Figura 6-17: Allacciamento della cintura

Posizionamento del poggiagamba

AVVERTENZA

Non azionare il meccanismo di blocco/sblocco di un poggiagamba se la gamba dell'occupante si trova sul poggiagamba.

ATTENZIONE

- Innestare sempre il freno per evitare movimenti accidentali del prodotto.
- Non appoggiarsi, sedersi o mettersi in piedi sui braccioli ribaltabili, sui poggiapiedi, sui poggiagamba o sullo schienale, per evitare che il prodotto diventi instabile.
- Il carico operativo di sicurezza per il poggiagamba è di 18,14 kg (40 lb).

Per mettere un poggiagamba in posizione di esercizio (Figura 6-18 a pagina 6-31):

1. Abbassare il pedale del freno per innestare il freno. Spingere il prodotto per assicurarsi che il freno sia in funzione.
2. Assicurarsi che le gambe dell'occupante non intralcino il movimento del poggiagamba.
3. Tirare verso l'alto la maniglia di rilascio gialla (A), che si trova sotto la seduta, dal lato corrispondente al poggiagamba da utilizzare.
4. Sollevare il poggiagamba (B) fino a quando non scatta e si blocca in posizione di esercizio. Spingere il poggiagamba verso il basso per assicurarsi che sia ben fissato.
5. Mettere la gamba dell'occupante sul poggiagamba (B).

Posizionamento del poggiagamba (Continua)

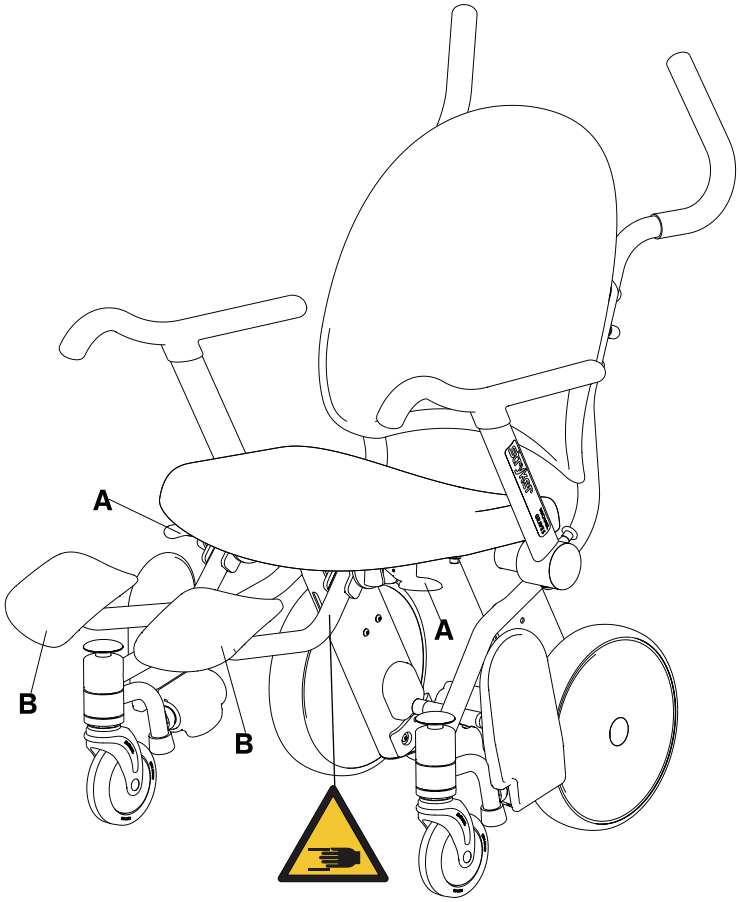

Figura 6-18: Poggiagamba in posizione di esercizio

Ripiegamento dei poggiagamba

AVVERTENZA

Non azionare il meccanismo di blocco/sblocco di un poggiagamba se la gamba dell'occupante si trova sul poggiagamba.

ATTENZIONE

- Innestare sempre il freno per evitare movimenti accidentali del prodotto.
- Non appoggiarsi, sedersi o mettersi in piedi sui braccioli ribaltabili, sui poggiapiedi, sui poggiagamba o sullo schienale, per evitare che il prodotto diventi instabile.
- Il carico operativo di sicurezza del poggiagamba opzionale è di 18,14 kg (40 lb).

Per ripiegare i poggiagamba (Figura 6-19 a pagina 6-32):

1. Assicurarsi che le gambe dell'occupante non intralcino il movimento del poggiagamba.
2. Tirare verso l'alto la maniglia di rilascio gialla (A), che si trova sotto la seduta, dal lato corrispondente al poggiagamba da ripiegare.
3. Spingere il poggiagamba (B) verso la parte posteriore della sedia, fino a quando non si sente uno scatto. Spingere il poggiagamba (B) verso la parte posteriore della sedia, per assicurarsi che non si muova.

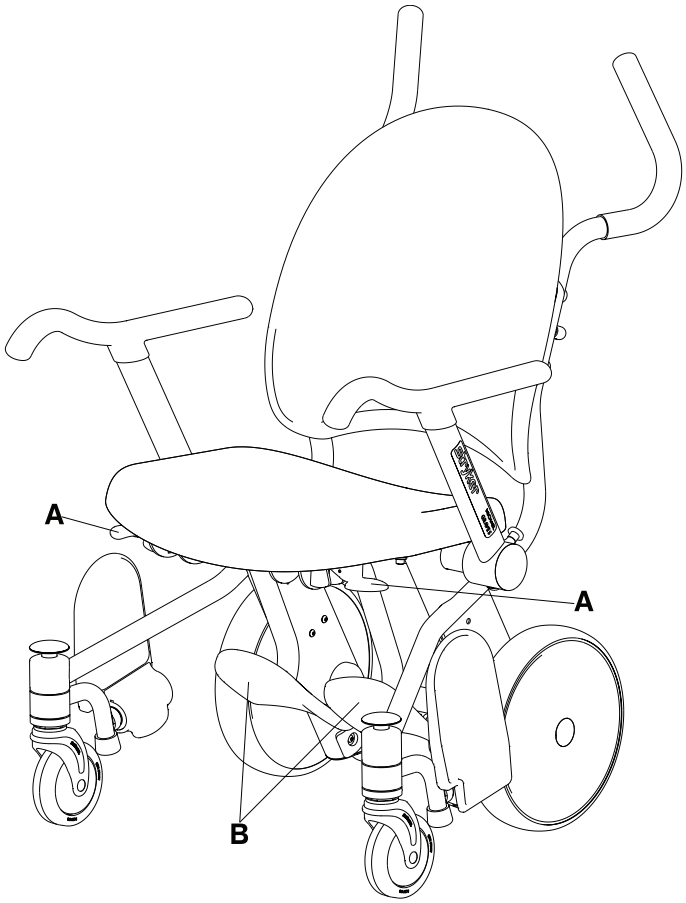

Figura 6-19: Poggiagamba in posizione ripiegata

Italiano
IT

Le etichette illustrate nelle figure sottostanti sono applicate sulla seduta imbottita della sedia Prime TC. Queste etichette possono essere rimosse dall'utente finale. Le etichette riportano informazioni specifiche per gli Stati Uniti (sinistra) e il Canada (destra). Tali informazioni non sono valide per gli altri Paesi.

ATTACHMENT TO BE ABOVE THIS LINE

UNDER PENALTY OF LAW
THIS TAG NOT TO BE REMOVED
EXCEPT BY THE CONSUMER

ALL NEW MATERIAL
Consisting of

POLYURETHANE FOAM....100 %

REG. NO. PA-27157

Certification is made by the manufacturer that the materials in this article are described in accordance with law.

Manufactured For
STRYKER MEDICAL
3800 E. Centre Avenue
Portage, MI 49002-5826 USA

Date of Delivery.....

Finished Size : 22 in x 18 in x 3.75 in
(55.8 cm x 45.7 cm x 9.5 cm)
Net Weight of Filling Material : 2 lbs., 0 oz.

MADE IN U.S.A.

Manufactured By:
Grand Rapids Foam Technologies
2788 Remico St. SW
Wyoming, MI 49519 USA

Date of Manufacture:

Model: 1460-013-070

Prototype ID: N/A

THIS ARTICLE MEETS THE FLAMMABILITY REQUIREMENTS OF CALIFORNIA BUREAU OF HOME FURNISHINGS TECHNICAL BULLETIN NO.117. CARE SHOULD BE EXERCISED NEAR OPEN FLAME OR WITH BURNING CIGARETTES.

ATTACHMENT TO BE ABOVE THIS LINE

Not to be removed until
delivered to the consumer

Ne pas enlever avant la
livraison au consommateur

This article contains
NEW MATERIAL ONLY

Cet article contient des
MATERIAUX NEUFS SEULEMENT

This label is affixed in
compliance with Provincial Law

Cette étiquette est apposée
conformément à la loi de la province

Made by **Fabriqué par**
Reg. No. **No. de permis:**

4607

Content
Polyurethane Foam

Contenu
Mousse de polyuréthane

Made in U.S.A. / Fabriqué aux Etats-Unis

Italiano
IT

ATTENZIONE

non lavare a vapore il prodotto.

Nota: non utilizzare il lavaggio a pressione per la seduta imbottita opzionale. Se il prodotto è dotato della seduta imbottita opzionale, rimuovere quest'ultima prima del lavaggio a pressione.

Le presenti istruzioni descrivono i metodi di pulizia raccomandati per la sedia da trasporto **Prime TC** modello 1450 e modello 1460.

Prime TC può essere sottoposta al lavaggio a pressione. Il prodotto può presentare segni di ossidazione o alterazione del colore dovuti ai continui lavaggi. Tuttavia, le prestazioni o le funzionalità del prodotto non vengono compromesse dal lavaggio a pressione, purché ci si attenga alle procedure corrette.

Metodo di pulizia consigliato

Per pulire a fondo il prodotto con un disinfettante tra un uso e l'altro, procedere come segue:

1. Per la diluizione del detergente utilizzato, attenersi rigorosamente ai consigli del fabbricante.
2. Lavare a mano tutte le superfici del prodotto con un disinfettante consigliato tra un uso e l'altro.
3. Applicare il disinfettante consigliato a spruzzo o con salviette imbevute.
4. Assicurarsi di disinfettare tutte le superfici. Prestare attenzione alle zone molto esposte al contatto, come i braccioli ribaltabili, la seduta, lo schienale, le maniglie di spinta e il portabombola di ossigeno opzionale.
5. Attenersi alle istruzioni del fabbricante del detergente per i requisiti idonei relativi al tempo di contatto e al risciacquo.
6. Asciugare accuratamente il prodotto prima di rimetterlo in servizio.

ATTENZIONE

Prima di rimettere in servizio il prodotto a pulizia avvenuta, verificare l'integrità di tutte le etichette, il corretto funzionamento del pedale del freno e del pedale di marcia in entrambe le posizioni e l'adeguata lubrificazione di tutti i componenti.

Detergenti consigliati

Detergenti indicati:

- detergenti quaternari (ingrediente attivo: cloruro di ammonio)
- detergenti fenolici (ingrediente attivo: orto-fenilfenolo)
- soluzione di candeggina (utilizzare una soluzione di 1 parte di candeggina [ipoclorito di sodio al 5,25%] in 100 parti di acqua, equivalente a 520 ppm di cloro disponibile [40 ml di una soluzione di candeggina al 5,25% per 4000 ml di acqua]).

Evitare la sovrasaturazione e assicurarsi che il prodotto non rimanga bagnato per un periodo di tempo superiore a quello consigliato per la corretta disinfezione nelle linee guida del fabbricante del detergente.

ATTENZIONE

Assicurarsi sempre di utilizzare acqua pulita per il risciacquo a mano del prodotto e di asciugarlo accuratamente dopo la pulizia. Alcuni detergenti sono corrosivi e, se non usati correttamente, possono danneggiare il prodotto. Se il prodotto non viene risciacquato e asciugato in modo corretto, sulla sua superficie potrebbero rimanere dei residui corrosivi potenzialmente in grado di provocare la corrosione prematura di componenti fondamentali. La mancata osservanza di queste istruzioni di pulizia può invalidare la garanzia.

Nel corso della manutenzione preventiva annuale per tutti i prodotti Stryker Medical, controllare come minimo tutte le voci qui elencate. È probabile che sia necessario eseguire interventi di manutenzione preventiva più di frequente, in base al grado di utilizzo del prodotto. Le riparazioni devono essere eseguite esclusivamente da personale qualificato.

Nota: prima dell'ispezione, se possibile, pulire e disinfettare le parti esterne della superficie di sostegno.

Le parti da ispezionare sono le seguenti:

_____ Tutti i punti di saldatura
_____ Tutti i dispositivi di fissaggio, per verificarne l'efficacia
_____ Seduta e schienale, per l'eventuale presenza di danni o cedimenti
_____ Portadocumenti, per l'eventuale presenza di danni o cedimenti
_____ Braccioli ribaltabili, per eventuali problemi di movimento e funzionamento del meccanismo di blocco
_____ Ruote piroettanti, per eventuali problemi di montaggio e movimento
_____ Ruote piroettanti, per l'eventuale presenza di cera o detriti
_____ Tutte le ruote, per eventuali problemi di funzionamento
_____ Tutte le ruote, per eventuali problemi di rotazione
_____ Meccanismo frenante, per eventuali problemi di funzionamento
_____ Ruote posteriori, per verificarne l'effettivo blocco all'innesto del freno
_____ Ruote posteriori, per l'eventuale presenza di allentamenti o instabilità
_____ Rotelle antiribaltamento, per verificarne l'integrità
_____ Poggiapiedi (devono rimanere sollevati se non in uso)
_____ Poggiapiedi girevoli, per verificare se mantengono la posizione di esercizio (modello 1460)
_____ Poggiapiedi girevoli, per verificare se tornano in posizione ripiegata alla pressione del pulsante di sblocco (modello 1460)
_____ Asta portaflebo, per verificarne l'integrità e il corretto funzionamento (dispositivo opzionale)
_____ Portabombola di ossigeno, per verificarne l'integrità e il corretto funzionamento (dispositivo opzionale)
_____ Cintura, per verificarne l'integrità (dispositivo opzionale)
_____ Seduta imbottita, per l'eventuale presenza di strappi o danni (dispositivo opzionale)
_____ Poggiagamba, per verificare se mantengono la posizione di esercizio (dispositivo opzionale)
_____ Poggiagamba, per verificare se mantengono la posizione ripiegata (dispositivo opzionale)
_____ Poggiagamba, per verificare se ruotano in posizione di esercizio e rimangono fermi (Regolazione del poggiagamba a pagina 6-58) (dispositivo opzionale)
_____ Il meccanismo di blocco dei poggiagamba (Figura 6-37 a pagina 6-56), per verificare che sia ben lubrificato (dispositivo opzionale)

Numero di serie del prodotto:		
Compilato da:		Data:

Elenco delle parti di ricambio per la consultazione rapida

Queste parti sono attualmente disponibili per l'acquisto. Per la disponibilità e i prezzi, rivolgersi al servizio di assistenza clienti Stryker al numero +1 800 327 0770 (numero verde per chi chiama dagli USA).

Nome	Numero
Gruppo bracciolo ribaltabile, sinistra pz.	1460-700-001
Gruppo bracciolo ribaltabile, destra pz.	1460-700-002
Gancio per sacca per catetere Foley	1460-001-150
Gruppo ruota piroettante anteriore	1460-003-080
Kit asta portaflebo, colore giallo	1460-700-003 (D) / 1460-700 023 (I)
Kit asta portaflebo, colore grigio	1460-700-004 (D) / 1460-700-024 (I)
Kit asta portaflebo, colore azzurro	1460-700-005 (D) / 1460-700-025 (I)
Kit asta portaflebo, colore rosso	1460-700-006 (D) / 1460-700-026 (I)
Kit asta portaflebo, colore blu	1460-700-007 (D) / 1460-700- 027 (I)
Kit asta portaflebo, colore viola	1460-700-008 (D) / 1460-700-028 (I)
Kit seduta non imbottita	1460-700-011
Kit seduta imbottita	1460-700-012 (I) / 1460-700 -032 (D)
Kit cintura	1460-700-013 (I) / 1460-700 -033 (D)
Kit poggiagamba	1460-700-014 (I) / 1460-700 -034 (D)
Kit ruota posteriore (un solo lato)	1460-700-009
Kit schienale	1460-700-010
Cintura	1460-013-100
Poggiagamba	1460-166-030
Meccanismo di blocco del poggiagamba, sinistra pz.	1460-166-040
Meccanismo di blocco del poggiagamba, destra pz.	1460-166-080
Gruppo portabombola di ossigeno	1460-045-000

Rimozione dello schienale

Attrezzi necessari

- Chiave a brugola da 3/16"
- Chiave dinamometrica da 3/8" (in-lb)

1. Abbassare il pedale del freno per innestare il freno.
2. Con la chiave a brugola da 3/16" estrarre le quattro viti con testa piana (A) e i relativi adattatori (B) per rimuovere lo schienale (C) dal telaio della sedia. Mettere da parte viti, adattatori e schienale (Figura 6-20 a pagina 6-37).
3. Al momento di rimontare lo schienale, con la chiave a brugola da 3/16" reinserire le quattro viti con testa piana (A) e i relativi adattatori (B) (rimossi al punto 2) per fissare lo schienale (C) al telaio della sedia (Figura 6-20 a pagina 6-37). Serrare le viti a 70 ± 10 in-lb (8 ± 1,1 Nm) con la chiave dinamometrica da 3/8".
4. Verificare il corretto funzionamento prima di rimettere il prodotto in servizio.

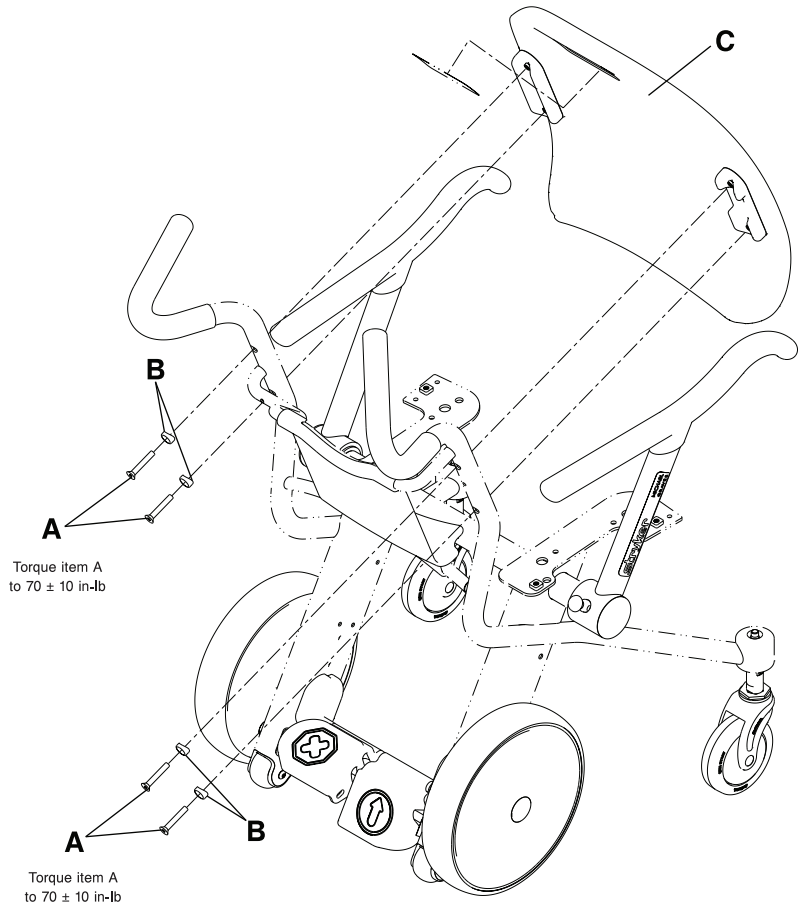

Figura 6-20: Rimozione dello schienale

Italiano
IT

Sostituzione dello schienale

Attrezzi necessari

- Chiave a brugola da 3/16"
- Chiave dinamometrica da 3/8" (in-lb)

1. Abbassare il pedale del freno per innestare il freno.
2. Con la chiave a brugola da 3/16" estrarre le quattro viti con testa piana (A) e i relativi adattatori (B) per rimuovere lo schienale (C) dal telaio della sedia. Eliminare viti, adattatori e schienale (Figura 6-21 a pagina 6-38).
3. Con la chiave a brugola da 3/16" inserire le quattro viti con testa piana (A) fornite con il kit e i relativi adattatori (B) per fissare lo schienale (C) al telaio della sedia (Figura 6-21 a pagina 6-38). Serrare le viti a 70 ± 10 in-lb (8 ± 1,1 Nm) con la chiave dinamometrica da 3/8".
4. Applicare l'etichetta Stryker (D) del colore adatto fornita con il kit.
5. Verificare il corretto funzionamento prima di rimettere il prodotto in servizio.

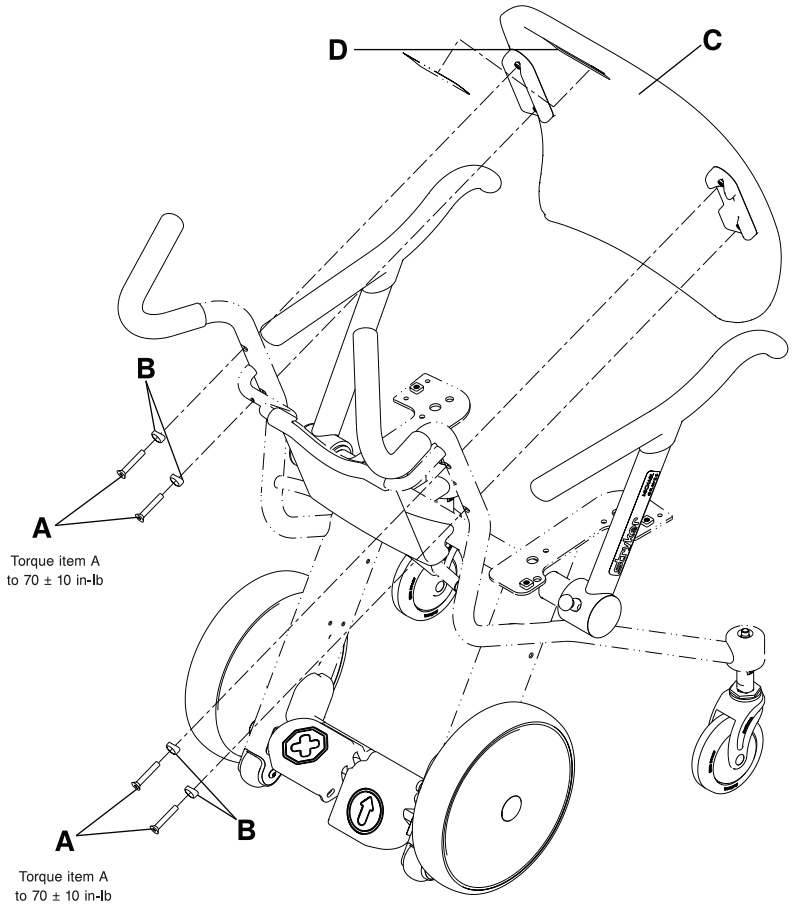

Figura 6-21: Sostituzione dello schienale

Sostituzione del portadocumenti

Attrezzi necessari

- Chiave a brugola da 5/32"
- Chiave dinamometrica da 3/8" (in-lb)

1. Abbassare il pedale del freno per innestare il freno.
2. Rimuovere lo schienale (vedi Sostituzione dello schienale a pagina 6-38).
3. Con la chiave a brugola da 5/32" rimuovere le due viti con testa a bottone (A) che fissano la parte inferiore del portadocumenti al telaio della sedia (Figura 6-22 a pagina 6-39). Mettere le viti da parte. Al momento di rimontare le viti, serrarle a 25 ± 5 in-lb (2,8 ± 0,6 Nm) con la chiave dinamometrica da 3/8".
4. Tirare il portadocumenti dal fondo per staccarlo dalla parte inferiore del telaio della sedia, quindi tirarlo dall'alto per staccarlo dalla parte superiore del telaio.
5. Eseguire in ordine inverso i punti da 2 a 4 per montare il nuovo portadocumenti.
6. Verificare il corretto funzionamento prima di rimettere il prodotto in servizio.

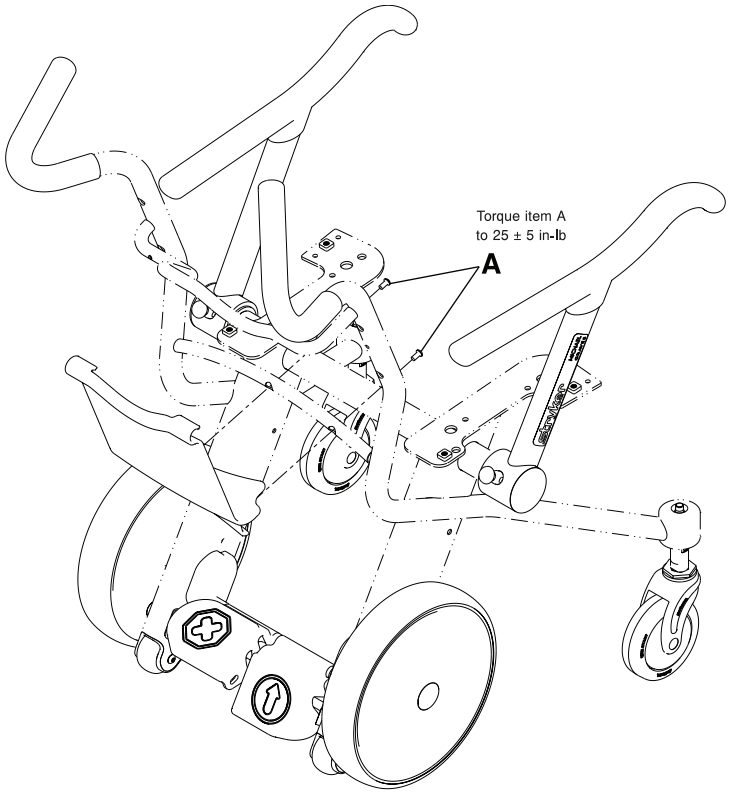

Figura 6-22: Sostituzione del portadocumenti

Italiano
IT

Sostituzione della seduta

Attrezzi necessari

- Chiave a brugola da 3/16"
- Chiave dinamometrica da 3/8" (in-lb)

1. Con la chiave a brugola da 3/16" rimuovere le quattro viti con testa a bottone (A) che fissano la seduta (B) al telaio della sedia (Figura 6-23 a pagina 6-40). Eliminare seduta e viti.
2. Con la chiave a brugola da 3/16" inserire le quattro viti con testa a bottone (A) fornite con il kit per fissare la nuova seduta (B) al telaio della sedia. Serrare le viti a 70 ± 10 in-lb (8 ± 1,1 Nm) con la chiave dinamometrica da 3/8".

   Nota: avvitare a mano tutte e quattro le viti con testa a bottone prima di serrarle completamente.
3. Verificare il corretto funzionamento prima di rimettere il prodotto in servizio.

   Nota: non utilizzare il lavaggio a pressione per la seduta imbottita opzionale. Se il prodotto è dotato della seduta imbottita opzionale, rimuovere quest'ultima prima del lavaggio a pressione.

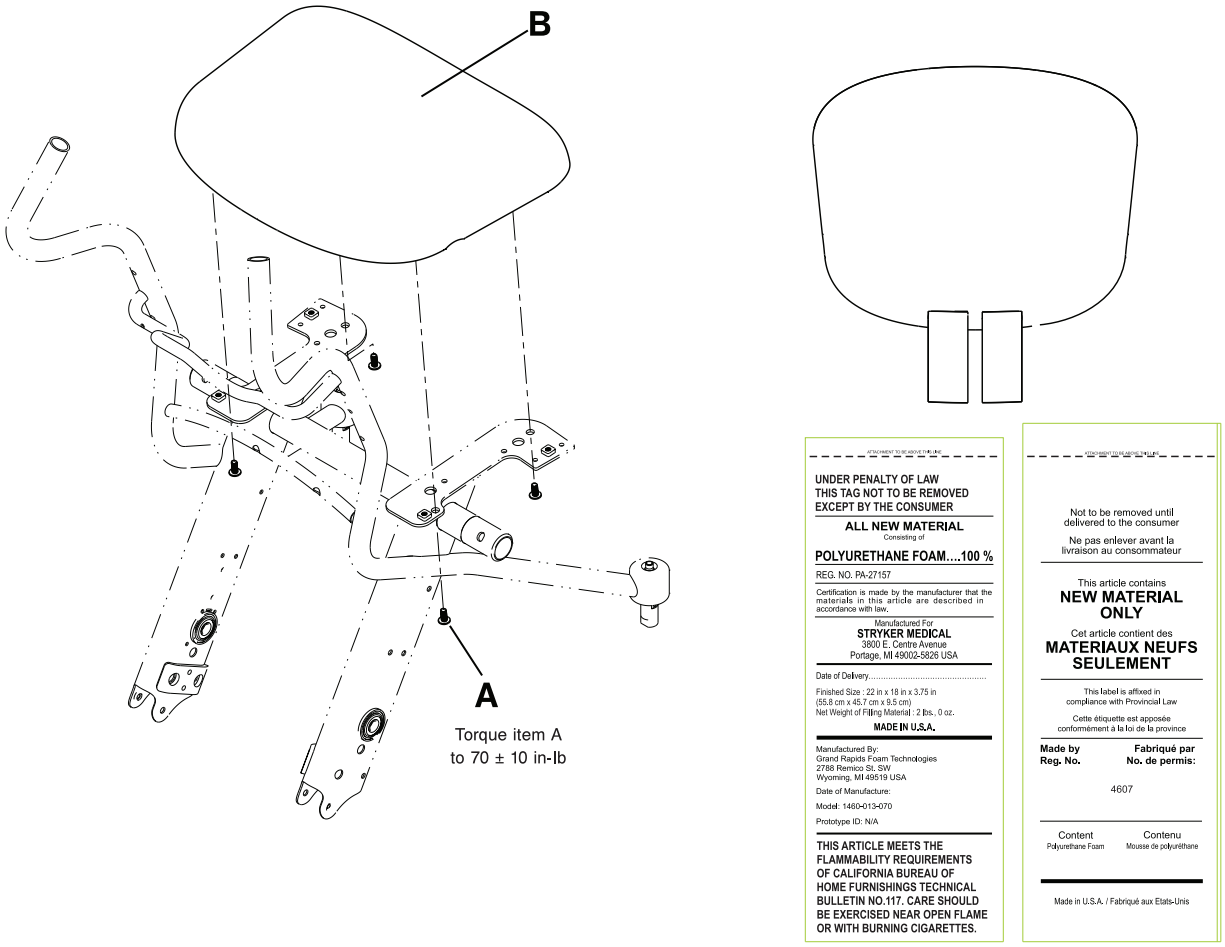

Figura 6-23: Sostituzione della seduta

Italiano
IT

Sostituzione dei braccioli ribaltabili

Attrezzi necessari

- Chiave a brugola da 5/16"
- Lubrificante Syntec (3000-200-719)
- Chiave dinamometrica da 3/8" (ft-lb)

1. Bloccare il bracciolo ribaltabile nella posizione in avanti.
2. Con la chiave a brugola da 5/16" rimuovere la vite di stop (A) che si trova nella parte inferiore del bracciolo ribaltabile (Figura 6-24 a pagina 6-41). Eliminare la vite.
3. Tenendo tirato con una mano il perno di sblocco (B), tirare contemporaneamente con l'altra mano il bracciolo ribaltabile (C) verso l'esterno, per staccarlo dalla sedia (Figura 6-24 a pagina 6-41).

   Nota: la zona di cardine del bracciolo contiene lubrificante.
4. Lubrificare il cardine del nuovo bracciolo con il lubrificante Syntec (3000-200-719) (Figura 6-24 a pagina 6-41).
5. Tenendo tirato il perno di sblocco, montare il nuovo bracciolo ribaltabile sul telaio della sedia.
6. Con la chiave a brugola da 5/16" inserire la nuova vite di stop (rimossa al punto 2). Serrare la vite di stop a 33 ± 7 ft-lb (45 ± 9 Nm) con la chiave dinamometrica da 3/8".
7. Verificare il corretto funzionamento prima di rimettere il prodotto in servizio.

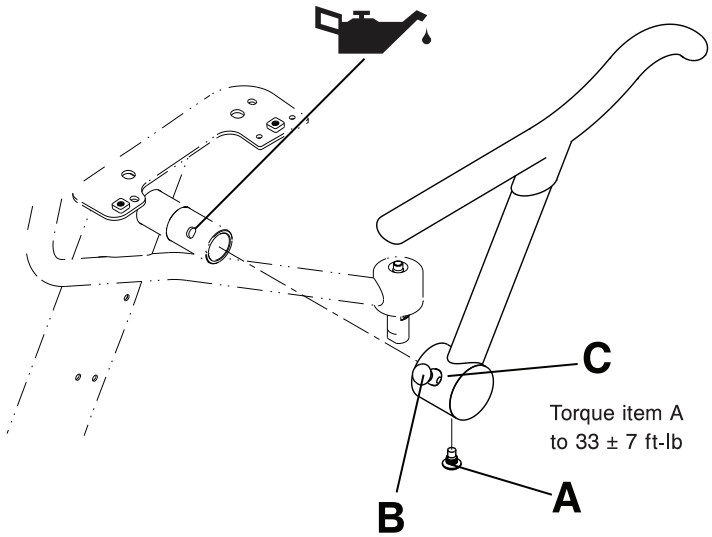

Figura 6-24: Sostituzione dei braccioli ribaltabili

Italiano
IT

Sostituzione della ruota piroettante anteriore

Attrezzi necessari

- Punteruolo
- 2 chiavi a brugola da 5/32"
- Chiave dinamometrica da 3/8" (in-lb)

1. Con cautela, ribaltare la sedia appoggiandola dalla parte posteriore.
2. Con un punteruolo rimuovere e mettere da parte le calottine che ricoprono l'asse con dado cilindrico della ruota piroettante (C) (Figura 6-25 a pagina 6-42).
3. Con le due chiavi a brugola da 5/32" rimuovere il dado cilindrico (B) e la vite (D) dell'asse. Mettere da parte dado cilindrico e vite dell'asse. Al momento di rimontare l'asse, serrare la vite (D) a 70 ± 10 in-lb (8 ± 1,1 Nm) con una chiave dinamometrica da 3/8".
4. Afferrare la ruota piroettante (A) e tirarla verso l'esterno per estrarla dalla forcella (E). Eliminare la ruota.
5. Eseguire in ordine inverso i punti da 2 a 4 per montare la nuova ruota piroettante.

   Nota: il dado cilindrico dell'asse (B) è calettato (Figura 6-25 a pagina 6-42). Allinearlo in modo corretto al momento di reinserirlo nella forcella della ruota piroettante (E).
6. Verificare il corretto funzionamento prima di rimettere il prodotto in servizio.

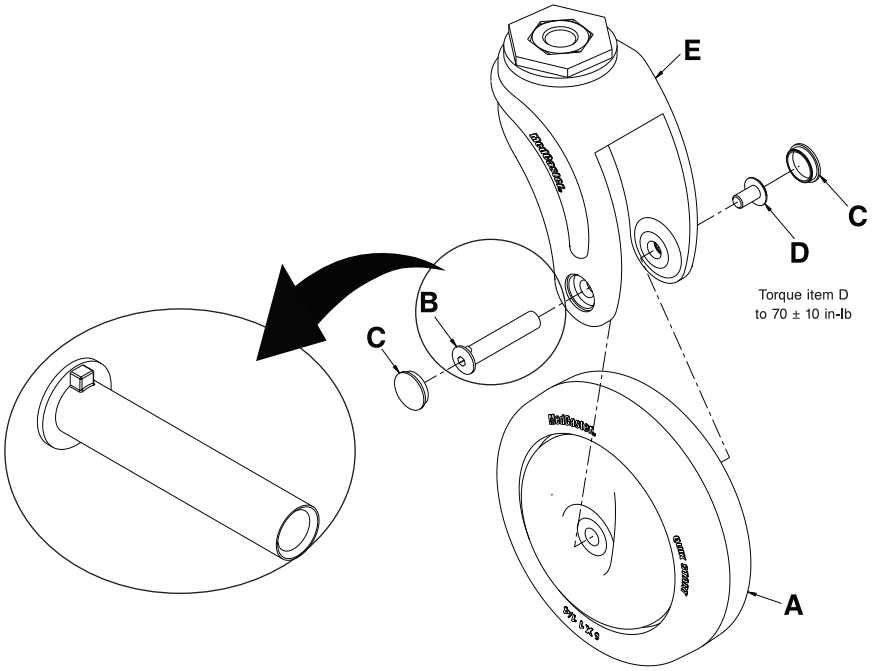

Figura 6-25: Sostituzione della ruota piroettante anteriore

Italiano
IT

Sostituzione del gruppo ruota piroettante anteriore

Attrezzi necessari

- Punteruolo
- 2 chiavi a brugola da 5/32"
- Chiave a bussola da 3/4"
- Chiave a cricchetto da 3/8"
- Chiave dinamometrica da 3/8" (ft-lb)
- Chiave dinamometrica da 3/8" (in-lb)

1. Con cautela, ribaltare la sedia appoggiandola dalla parte posteriore.
2. Con un punteruolo rimuovere ed eliminare le calottine che ricoprono l'asse con dado cilindrico della ruota piroettante (C) (Figura 6-26 a pagina 6-43).
3. Con le due chiavi a brugola da 5/32" rimuovere il dado cilindrico (B) e la vite (D) dell'asse. Eliminare dado cilindrico e vite dell'asse.
4. Afferrare la ruota piroettante anteriore (A) e tirarla verso l'esterno per estrarla dalla forcella (E). Eliminare la ruota piroettante anteriore.
5. Con la chiave a bussola da 3/4" e la chiave a cricchetto da 3/8" estrarre il bullone (F) per rimuovere la forcella (E) dal telaio della sedia. Eliminare la forcella.
6. Eseguire in ordine inverso i punti da 2 a 5 per montare il nuovo gruppo ruota piroettante anteriore. Serrare il bullone (F) a 75 ± 5 ft-lb (102 ± 7 Nm) con la chiave dinamometrica da 3/8" (ft-lb) prima di installare la ruota nella forcella. Serrare la vite dell'asse (D) a 70 ± 10 in-lb (8 ± 1,1 Nm) con la chiave dinamometrica da 3/8" (in-lb).

   Nota: il dado cilindrico dell'asse (B) è calettato (Figura 6-26 a pagina 6-43). Allineare correttamente il dado cilindrico nella forcella della ruota piroettante (E).
7. Verificare il corretto funzionamento prima di rimettere il prodotto in servizio.

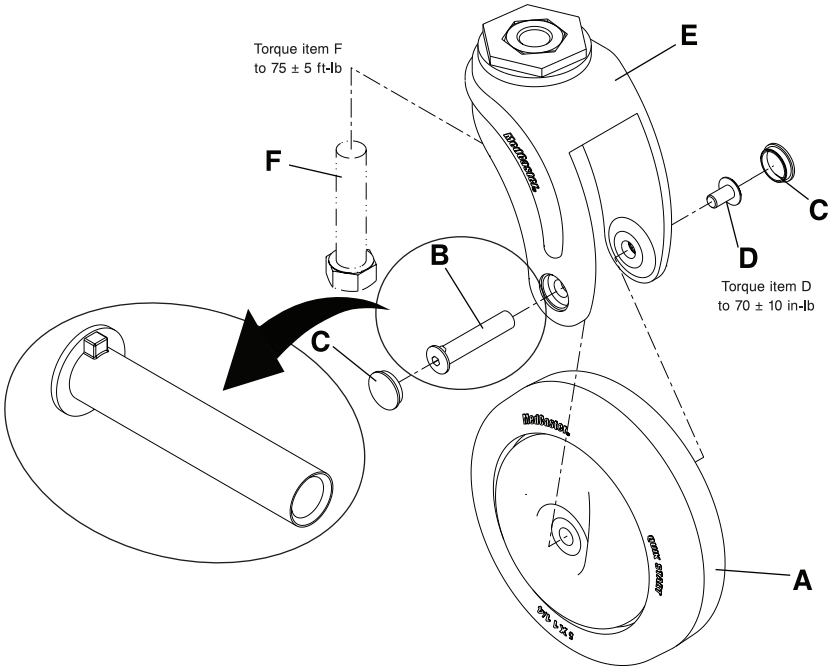

Figura 6-26: Sostituzione del gruppo ruota piroettante anteriore

Sostituzione del poggiapiedi girevole (modello 1460)

Attrezzi necessari

- Chiave dinamometrica da 3/8" (ft-lb)
- Lubrificante Syntec (3000-200-719)

1. Mettere il poggiapiede girevole in posizione ripiegata (vedi Ripiegamento dei poggiapiedi girevoli (modello 1460) a pagina 6-20).
2. Con cautela, ribaltare la sedia appoggiandola dalla parte posteriore.
3. Rimuovere il gruppo ruota piroettante anteriore (vedi Sostituzione del gruppo ruota piroettante anteriore a pagina 6-43). Mettere da parte tutti i componenti.
4. Afferrare la base portamolla del poggiapiedi (A) e tirarla per rimuoverla dalla sedia. Eliminare la base portamolla del poggiapiedi.
5. Estrarre la molla di torsione (B) del poggiapiedi ed eliminarla.
6. Premere con la mano sul pedale di sblocco del poggiapiedi per eliminare la pressione esercitata sulla staffa di arresto.
7. Ruotare il gruppo poggiapiedi girevole (C) e tirarlo verso il basso per rimuoverlo dalla sedia. Eliminare il gruppo poggiapiedi.
8. Applicare il lubrificante Syntec (3000-200-719) nelle parti indicate (Figura 6-27 a pagina 6-44).
9. Eseguire in ordine inverso i punti da 3 a 8 per montare il nuovo gruppo poggiapiedi girevole. Serrare il bullone della forcella della ruota piroettante (D) a 75 ± 5 ft-lb (102 ± 7 Nm) con la chiave dinamometrica da 3/8" prima di installare la ruota nella forcella.
10. Verificare il corretto funzionamento prima di rimettere il prodotto in servizio.

Italiano
IT

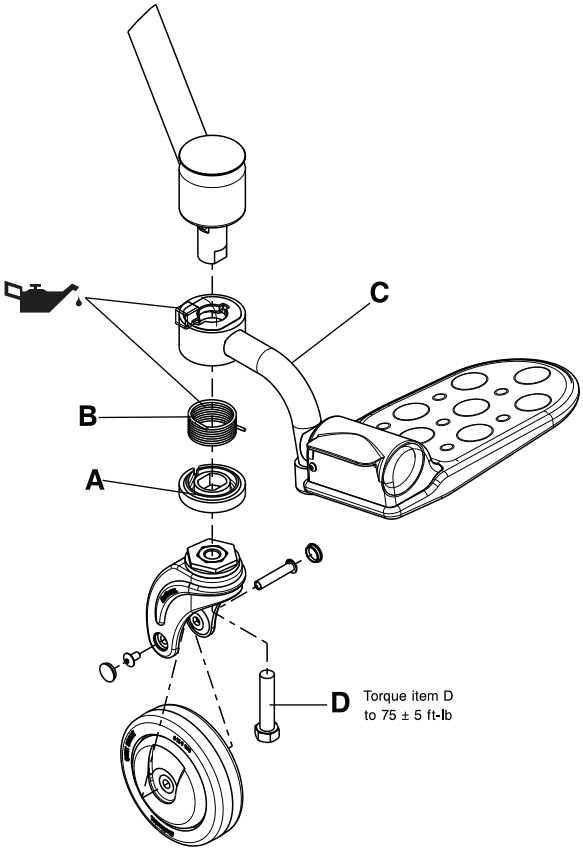

Figura 6-27: Sostituzione del poggiapiedi girevole

Sostituzione della ruota posteriore

Attrezzi necessari

- Punteruolo
- Chiave a bussola da 3/4"
- Chiave a cricchetto da 3/8"
- Chiave dinamometrica da 3/8" (ft-lb)

1. Con cautela, ribaltare la sedia appoggiandola dalla parte anteriore.
2. Con un punteruolo rimuovere ed eliminare la calottina che ricopre il dado centrale della ruota posteriore (A) (Figura 6-28 a pagina 6-45).
3. Con la chiave a bussola da 3/4" e la chiave a cricchetto da 3/8" rimuovere il dado centrale della ruota posteriore (B) (Figura 6-28 a pagina 6-45).
4. Rimuovere ed eliminare la rondella centrale (C) (Figura 6-28 a pagina 6-45).
5. Afferrare la ruota posteriore (D) con entrambe le mani e tirarla verso l'esterno per estrarla dalla sedia. Eliminare la ruota posteriore.
6. Eseguire in ordine inverso i punti da 2 a e 5 per montare la nuova ruota posteriore. Serrare il dado centrale (B) della ruota posteriore a 25 ± 2 ft-lb (34 ± 3 Nm) con la chiave dinamometrica da 3/8".
7. Verificare il corretto funzionamento prima di rimettere il prodotto in servizio.

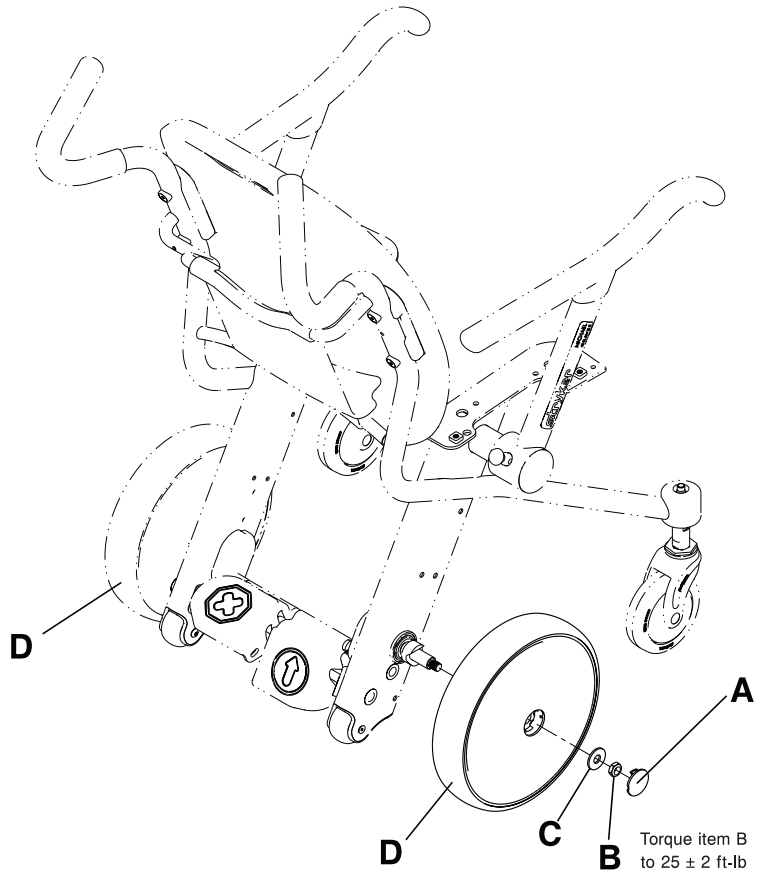

Figura 6-28: Sostituzione della ruota posteriore

Italiano
IT

Sostituzione del pedale

Attrezzi necessari

- Chiave a brugola da 5/32"
- Chiave a brugola da 3/16"
- Pinze ad ago
- Chiave dinamometrica da 3/8" (in-lb)

1. Con cautela, ribaltare la sedia appoggiandola dalla parte anteriore.
2. Smontare entrambe le ruote posteriori (vedi Sostituzione della ruota posteriore a pagina 6-45). Mettere da parte tutti i componenti.
3. Con le chiavi a brugola da 5/32" e 3/16" rimuovere il dado distanziatore (A) e la vite con testa flangiata (B) che fissano la rotella antiribaltamento (C) e la relativa copertura (D) al telaio della sedia (Figura 6-29 a pagina 6-47). Mettere da parte tutti i componenti.

   Nota: la lunghezza del dado distanziatore della rotella antiribaltamento è inferiore alla lunghezza di tutti gli altri dadi distanziatori presenti nella sedia. Non smarrire il dado durante l'intervento di riparazione.
4. Ripetere il punto 3 dal lato opposto.
5. Con la chiave a brugola da 5/32" rimuovere le due viti con testa a bottone (E) ubicate nella parte inferiore del pedale di marcia. Mettere le viti da parte (Figura 6-29 a pagina 6-47).
6. Con le pinze ad ago rimuovere le coppiglie ad anello (F) da entrambe le estremità dell'asta di collegamento girevole (G). Mettere da parte le coppiglie ad anello (Figura 6-29 a pagina 6-47). Al momento di rimontare le viti, serrarle a 70 ± 10 in-lb (8 ± 1,1 Nm) con la chiave dinamometrica da 3/8".
7. Rimuovere l'asta di collegamento girevole (G) (Figura 6-29 a pagina 6-47).
8. Con le chiavi a brugola da 5/32" e 3/16" allentare la vite con testa a bottone (H) che fissa il coprimolla della camma del freno (K) al telaio della sedia (Figura 6-29 a pagina 6-47).

   Nota: non rimuovere il dado distanziatore (J) dalle ganasce del freno.
9. Spingere con la mano contro il coprimolla della camma del freno (K) (Figura 6-29 a pagina 6-47) per eliminare la pressione dal dado distanziatore (J) delle ganasce del freno. Rimuovere dado distanziatore e vite dalle ganasce del freno e metterli da parte.
10. Con cautela togliere il coprimolla (K) e la molla (L) della camma del freno (Figura 6-29 a pagina 6-47). Mettere da parte molla e coprimolla.
11. Ripetere i punti 8, 9 e 10 sul lato opposto.
12. Con la chiave a brugola da 5/32" rimuovere la vite di arresto dal collare (M) (Figura 6-29 a pagina 6-47). Mettere la vite di arresto da parte. Al momento di rimontare la vite di arresto, serrarla a 70 ± 10 in-lb (8 ± 1,1 Nm) con una chiave dinamometrica da 3/8".
13. Spingere la barra trasversale del freno (N) verso il lato sinistro fino a quando non è più in contatto con il gruppo camma del freno di destra (P) (Figura 6-29 a pagina 6-47). Rimuovere il gruppo camma del freno di destra (P) (Figura 6-29 a pagina 6-47). Mettere il gruppo da parte.
14. Spingere la barra trasversale del freno (N) verso destra e rimuoverla dalla sedia (Figura 6-29 a pagina 6-47). Mettere la barra da parte.
    a. Al momento di rimuovere la barra trasversale del freno (N) rimuovere anche con cautela le parti seguenti nell'ordine indicato (Figura 6-29 a pagina 6-47):
       i. Calotta dell'asse del freno sinistro (R)
       ii. Gruppo pedali del freno (T)
       iii. Collare (U)
       iv. Calotta dell'asse del freno destro (V)
    b. Eliminare il pedale da sostituire. Mettere da parte il resto dei componenti.
15. Eseguire in ordine inverso i punti da 2 a 14 per montare il nuovo pedale.

    Nota: osservare l'orientamento del gruppo camma del freno (P) e assicurarsi che l'aletta sia orientata verso la parte anteriore della sedia (Figura 6-29 a pagina 6-47).
16. Verificare il corretto funzionamento prima di rimettere il prodotto in servizio.

Italiano
IT

Sostituzione del pedale (Continua)

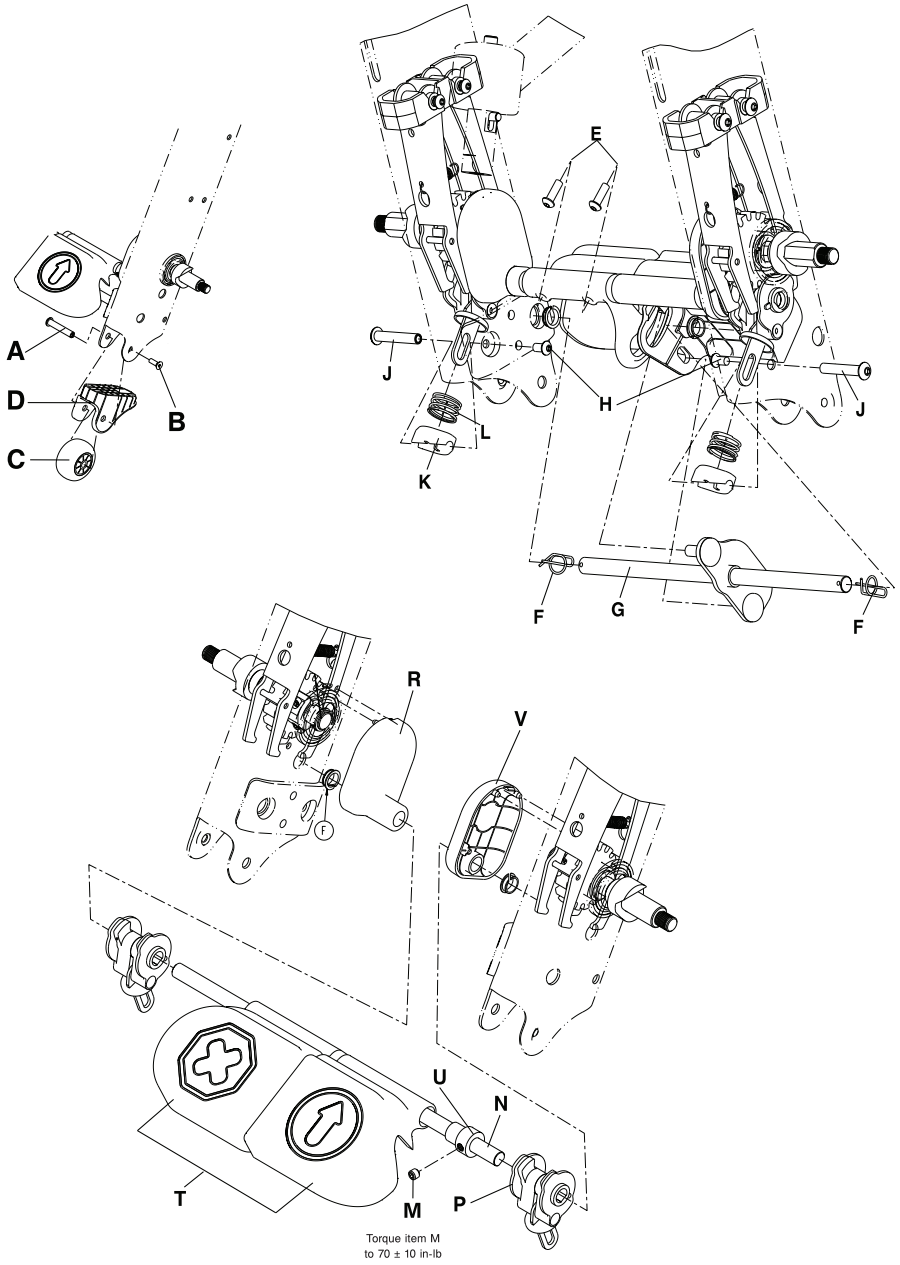

Figura 6-29: Sostituzione del pedale

Italiano
IT

Sostituzione del gruppo ganasce del freno

Attrezzi necessari

- Chiave a brugola da 5/32"
- Chiave a brugola da 3/16"
- Chiave a brugola da 9/64"
- Pinze per anelli elastici
- Chiave dinamometrica da 3/8" (in-lb)

1. Rimuovere il gruppo pedali di freno/marcia (Sostituzione del pedale a pagina 6-46). Mettere da parte tutti i componenti.
2. Divaricare con una mano le ganasce del freno (A). Ruotare con l'altra mano il gruppo asse della ruota posteriore (B) in modo che le viti con testa esagonale incassata (C) siano rivolte verso la parte inferiore della sedia (Figura 6-30 a pagina 6-48).
3. Con la chiave a brugola da 9/64" allentare le due viti con testa esagonale incassata (C) ubicate nel gruppo asse della ruota posteriore (B) (Figura 6-30 a pagina 6-48).
4. Con le pinze per anelli elastici rimuovere l'anello elastico (D) (Figura 6-30 a pagina 6-48) che fissa il gruppo asse della ruota posteriore (E) (Figura 6-30 a pagina 6-48) al telaio della sedia. Mettere da parte l'anello elastico.

   Nota: durante la rimozione dell'anello elastico, evitare di allargarlo più del necessario.
5. Estrarre il gruppo asse della ruota posteriore (E) (Figura 6-30 a pagina 6-48).
6. Con le chiavi a brugola da 5/32" e 3/16" rimuovere le viti (F) e i dadi distanziatori (G) che fissano il gruppo ganasce del freno (H) (Figura 6-30 a pagina 6-48). Al momento di rimontare le viti (F), serrarle a 70 ± 10 in-lb (8 ± 1,1 Nm) con la chiave dinamometrica da 3/8".
7. Estrarre ed eliminare il gruppo ganasce del freno (H) (Figura 6-30 a pagina 6-48).
8. Eseguire in ordine inverso i punti da 2 a 7 per montare il nuovo gruppo ganasce del freno.
9. Rimontare il gruppo pedali di freno/marcia (vedi Sostituzione del pedale a pagina 6-46).

   Nota: durante il rimontaggio del gruppo camma del freno (P) (Figura 6-29 a pagina 6-47) assicurarsi che l'aletta sia orientata verso la parte anteriore della sedia.
10. Verificare il corretto funzionamento prima di rimettere il prodotto in servizio.

Italiano
IT

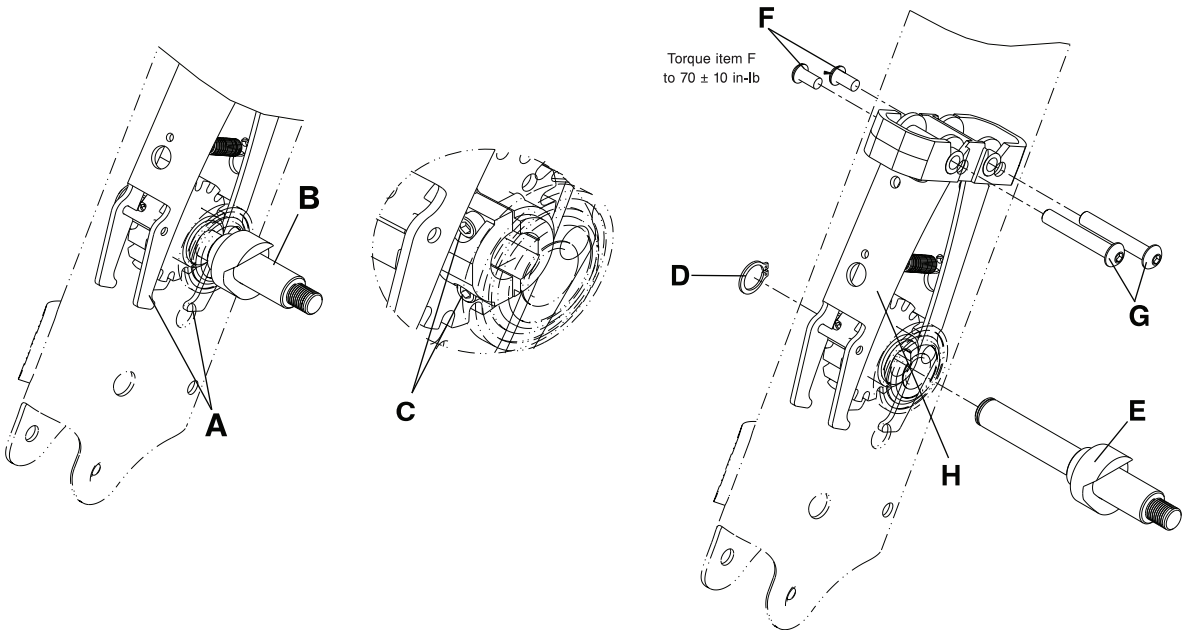

Figura 6-30: Sostituzione del gruppo ganasce del freno

Rimozione dell'asta portaflebo

Attrezzi necessari

- Chiave a brugola da 3/16"
- Cacciavite a lama piccolo

1. Rimuovere lo schienale (Figura 6-20 a pagina 6-37).
2. Con la chiave a brugola da 3/16" rimuovere la vite con testa a esagono incassato (G) dal centro della testa dell'asta portaflebo (F) (Figura 6-31 a pagina 6-50). Mettere la vite da parte.
3. Dare leggeri colpetti con la mano sulla testa dell'asta portaflebo (F) (Figura 6-31 a pagina 6-50), dal basso verso l'alto, per rimuoverla dall'asta. Mettere da parte la testa dell'asta portaflebo.
4. Con il cacciavite a lama piccolo rimuovere il cappellotto (H) dal fondo dell'asta portaflebo (E) (Figura 6-31 a pagina 6-50). Mettere da parte il cappellotto.
5. Con la chiave a brugola da 3/16" estrarre le due viti con testa piana (A) per rimuovere la coppia di piastre (B) che fissa la parte inferiore dell'asta portaflebo al telaio della sedia (Figura 6-31 a pagina 6-50). Mettere da parte viti e piastre.
6. Con la chiave a brugola da 3/16" estrarre le due viti con testa piana (A) per rimuovere la coppia di piastre (C) che fissa la parte superiore dell'asta portaflebo al telaio della sedia. Rimuovere le spine (D) e le piastre (C). Mettere da parte viti, spine e piastre. Eliminare l'asta portaflebo (E) (Figura 6-31 a pagina 6-50).

   Nota: per evitare la caduta dell'asta portaflebo, tenerla con una mano durante l'estrazione delle viti con testa piana.

Montaggio dell'asta portaflebo

Attrezzi necessari

- Chiave a brugola da 3/16"
- Cacciavite a lama piccolo
- Chiave dinamometrica da 3/8" (ft-lb)
- Chiave dinamometrica da 3/8" (in-lb)

Nota: durante la sostituzione dell'asta portaflebo è necessario disporre anche di un dado a rosetta (umbrella nut) (0018-045-000).

1. Rimuovere lo schienale (Rimozione dello schienale a pagina 6-37).
2. Inserire il dado a rosetta in dotazione (0018-045-000) (J) in cima all'asta portaflebo (E) (Figura 6-31 a pagina 6-50). La parte superiore del dado a deve trovarsi a 12,7 mm dalla cima dell'asta portaflebo.

   Nota:
   Il dado a rosetta può essere stato già installato prima della consegna del prodotto. Assicurarsi che il dado a rosetta si trovi effettivamente all'interno dell'asta portaflebo prima di montare la testa dell'asta portaflebo.
3. Inserire il cappellotto in dotazione (0037-225-000) (H) all'estremità inferiore dell'asta portaflebo (E) (Figura 6-31 a pagina 6-50).
4. Collocare la testa (F) sull'asta portaflebo (E), assestandola con lievi colpetti del palmo della mano fino a quando non è perfettamente alloggiata sull'asta portaflebo (E) (Figura 6-31 a pagina 6-50).
5. Con la chiave a brugola da 3/16" montare la vite con testa a esagono incassato in dotazione (0004-672-000) (G) per fissare la testa dell'asta portaflebo. Serrare la vite a 25 ± 5 in-lb (2,8 ± 0,6 Nm) con la chiave dinamometrica da 3/8" (in-lb).
6. Con la chiave a brugola da 3/16" estrarre le due viti con testa piana (A) per rimuovere la coppia di piastre (C) che fissa la parte superiore dell'asta portaflebo al telaio della sedia. Rimuovere le spine (D) e le piastre (C). Mettere da parte viti, spine e piastre. Eliminare l'asta portaflebo (E) (Figura 6-31 a pagina 6-50).
7. Inserire le spine in dotazione (0026-349-000) (D) nella piastra anteriore della coppia che fissa la parte superiore dell'asta portaflebo (rimossa al punto 6).
8. Montare la piastra anteriore della coppia che fissa la parte superiore dell'asta portaflebo, con le spine inserite, sul telaio della sedia.

Montaggio dell'asta portaflebo (Continua)

9. Montare la nuova asta portaflebo in corrispondenza della piastra anteriore con le due spine.

   Nota: per mantenere ferma l'asta portaflebo, tenerla con una mano fino a quando non si monta la piastra posteriore della coppia di piastre superiori.

10. Con la chiave a brugola da 3/16" e le viti con testa piana in dotazione (0001-210-000) (A), montare la piastra posteriore della coppia di piastre superiori sull'asta portaflebo e sulla corrispondente piastra anteriore. Serrare le viti a 13 ± 3 ft-lb (18 ± 4 Nm) con la chiave dinamometrica da 3/8" (ft-lb).
11. Con la chiave a brugola da 3/16" e le viti con testa piana in dotazione (0001-210-000) (A), montare la piastra anteriore e posteriore della coppia di piastre inferiori sull'asta portaflebo. Serrare le viti a 13 ± 3 ft-lb (18 ± 4 Nm) con la chiave dinamometrica da 3/8" (ft-lb).

    Nota: allineare la coppia di piastre inferiori in modo che siano a filo con l'estremità inferiore dell'asta portaflebo.

12. Rimontare lo schienale (Rimozione dello schienale a pagina 6-37).
13. Verificare il corretto funzionamento prima di rimettere il prodotto in servizio.

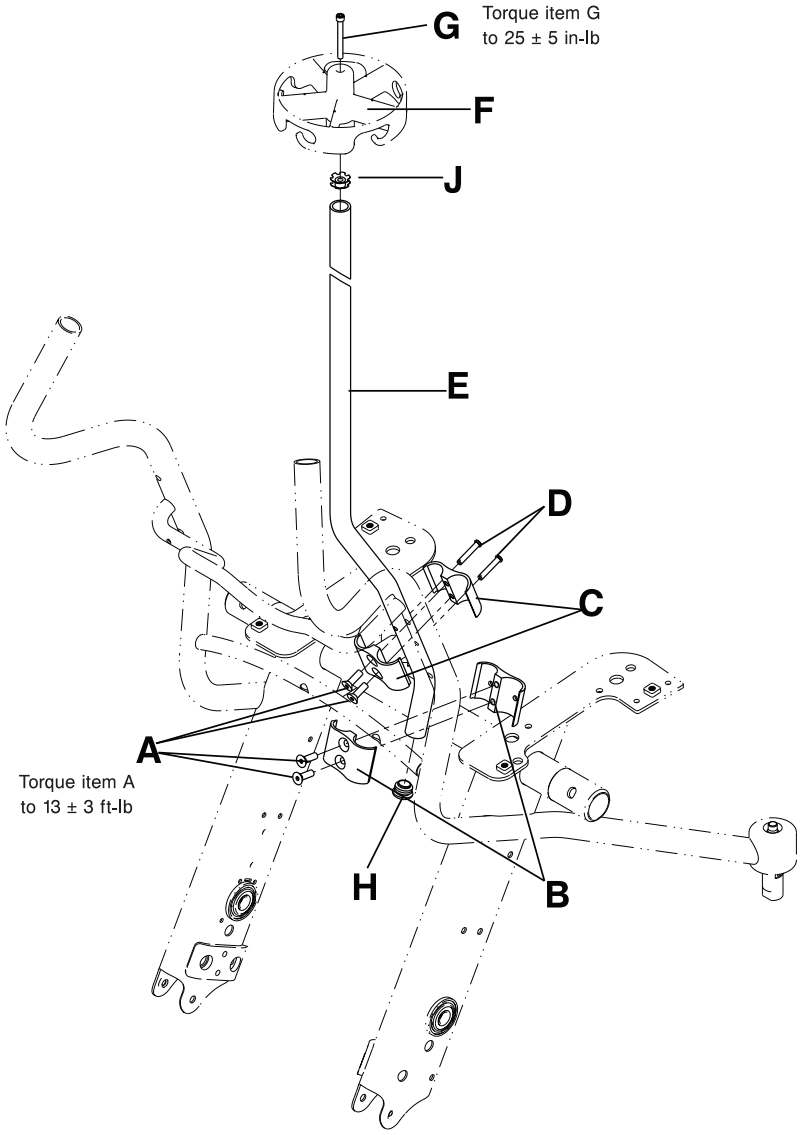

Figura 6-31: Sostituzione dell'asta portaflebo

Italiano
IT

Sostituzione della testa dell'asta portaflebo

Attrezzi necessari

- Chiave a brugola da 3/16"
- Chiave dinamometrica da 3/8" (in-lb)

1. Con la chiave a brugola da 3/16" rimuovere la vite con testa a esagono incassato (A) dal centro della testa dell'asta portaflebo (B). Mettere la vite da parte (Figura 6-32 a pagina 6-51).
2. Dare leggeri colpetti con la mano sulla testa dell'asta portaflebo, dal basso verso l'alto, per rimuoverla dall'asta. Eliminare la testa dell'asta portaflebo.
3. Collocare la nuova testa in cima all'asta portaflebo, assestandola con lievi colpetti del palmo della mano fino a quando non è perfettamente alloggiata sull'asta portaflebo.
4. Con la chiave a brugola da 3/16" inserire la vite con testa a esagono incassato (A) (rimossa al punto 1) per fissare la testa sull'asta portaflebo. Serrare la vite a 25 ± 5 in-lb (2,8 ± 0,6 Nm) con la chiave dinamometrica da 3/8".
5. Verificare il corretto funzionamento prima di rimettere il prodotto in servizio.

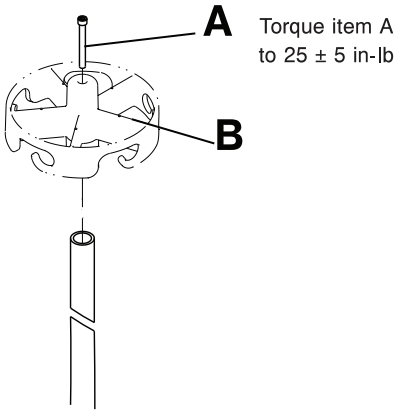

Figura 6-32: Sostituzione della testa dell'asta portaflebo

Italiano
IT

Montaggio della cintura

Nota: questo sistema è disponibile per tutte le unità prodotte dopo il mese di agosto 2013 (Posizione del numero di serie a pagina 6-9).

Attrezzi necessari

- Chiave a brugola da 3/16"
- Inserto esagonale da 3/16"
- Chiave dinamometrica da 3/8" (in-lb)

Nota:
La cinghia più lunga viene fissata sul lato destro della sedia. La cinghia più corta viene fissata sul lato sinistro della sedia.

1. Abbassare il pedale del freno per innestare il freno. Spingere il prodotto per assicurarsi che il freno sia in funzione.
2. Fissare la cinghia più lunga sul lato destro della sedia. Fissare la cinghia più corta sul lato sinistro della sedia.
   a. Inserire le due linguette (A) della staffa (Figura 6-33 a pagina 6-52) nei fori quadrati che si trovano nella piastra saldata (B) del telaio principale (Figura 6-34 a pagina 6-53).
   b. Applicare la vite con testa a bottone flangiata in dotazione (0004-671-0 00) (C) nel foro rotondo della staffa della cintura, per fissarla alla piastra saldata del telaio principale (B) (Figura 6-34 a pagina 6-53). Serrare la vite a 70 ± 10 in-lb (8 ± 1,1 Nm) con la chiave dinamometrica da 3/8" e l'inserto esagonale da 3/16".
3. Verificare il corretto funzionamento prima di rimettere il prodotto in servizio.

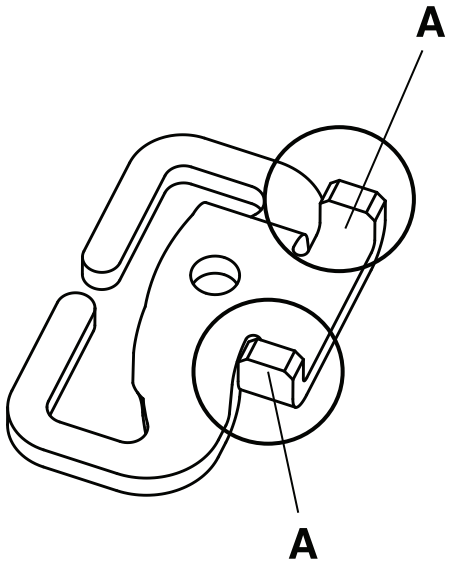

Figura 6-33: Linguette della staffa per il fissaggio della cintura

Montaggio della cintura (Continua)

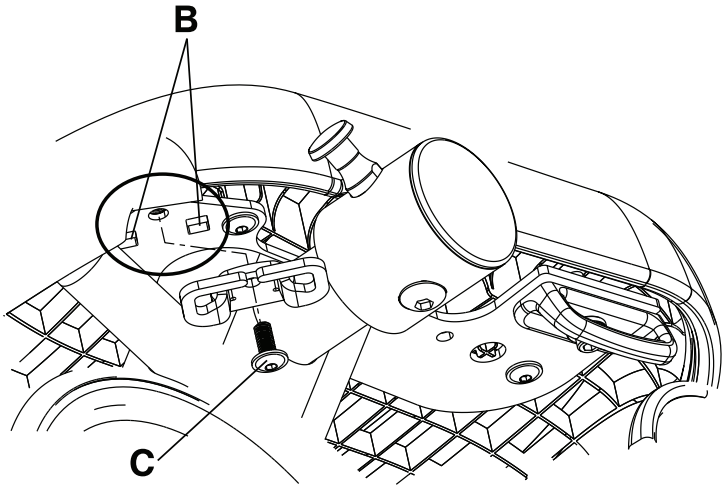

Figura 6-34: Montaggio della staffa per il fissaggio della cintura

Rimozione delle cinghie della cintura

Attrezzi necessari

- Nessuno

1. Afferrare con una mano l'estremità della cinghia (A) fissata alla staffa. Afferrare con l'altra mano la staffa (B) (Figura 6-35 a pagina 6-54).
2. Manipolare l'anello che si trova all'estremità della cinghia della cintura in modo da sfilarlo attraverso la parte aperta della staffa (C) per staccare la cinghia (Figura 6-35 a pagina 6-54). Eliminare le cinghie della cintura.

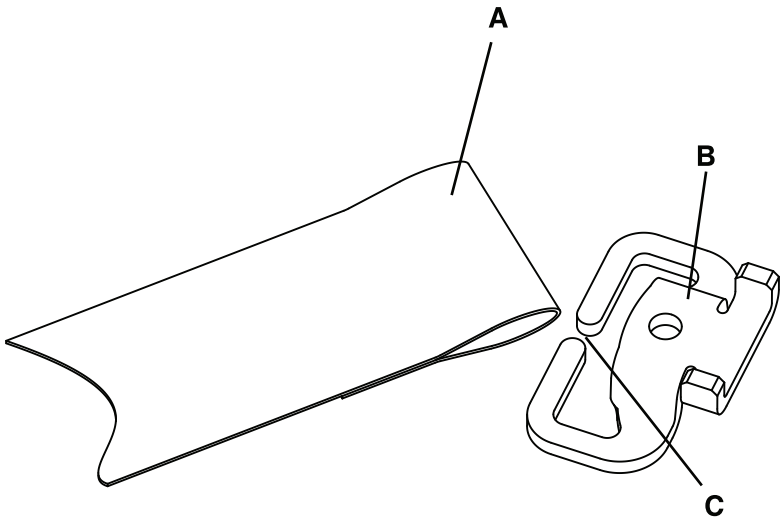

Figura 6-35: Rimozione delle cinghie della cintura

Montaggio delle cinghie della cintura

Attrezzi necessari

- Nessuno

1. Abbassare il pedale del freno per innestare il freno. Spingere il prodotto per assicurarsi che il freno sia in funzione.
2. Afferrare l'estremità ad anello della cinghia in dotazione con una mano e la staffa con l'altra.
3. Spingere l'anello che si trova all'estremità della cinghia attraverso la parte aperta della staffa, in modo da inserirlo nella staffa.
4. Verificare il corretto funzionamento prima di rimettere il prodotto in servizio.

Montaggio dei poggiagamba

Attrezzi necessari

- Chiave a brugola da 1/4"
- Chiave a brugola da 3/16"
- Chiave dinamometrica da 3/8" (in-lb)

1. Abbassare il pedale del freno per innestare il freno. Spingere il prodotto per assicurarsi che il freno sia in funzione.
2. Ribaltare la sedia appoggiandola dalla parte posteriore.
3. Se il prodotto è dotato del gancio per sacca per catetere Foley, adoperare la chiave a brugola da 3/16" per rimuovere le viti con testa a bottone flangiata (A) che fissano i ganci su entrambi i lati del telaio della sedia. Eliminare i due ganci per sacca per catetere Foley (C) e le relative viti (A) (Figura 6-36 a pagina 6-55).
4. Posizionare la piastra di montaggio dei poggiagamba in dotazione (1460-166-0 05) (D) nella parte inferiore del telaio della sedia (Figura 6-36 a pagina 6-55).
5. Allineare le linguette di posizionamento alla base dei ganci per sacca per catetere Foley in dotazione (1460-001-051) (C) con i fori pilota che si trovano sulla piastra di montaggio dei poggiagamba (Figura 6-36 a pagina 6-55).
6. Inserire l'apposito distanziatore in dotazione (1460-116-0 25) (B) nel foro del gancio per sacca per catetere Foley (Figura 6-36 a pagina 6-55).
7. Con la chiave a brugola da 1/4" e le viti con testa a esagono incassato in dotazione (0004-575-000) (A), fissare il gancio per sacca per catetere Foley e la piastra di montaggio dei poggiagamba alla parte inferiore del telaio della sedia, da entrambi i lati. Serrare le viti a 70 ± 10 in-lb (8 ± 1,1 Nm) con la chiave dinamometrica da 3/8".
8. Verificare il corretto funzionamento prima di rimettere il prodotto in servizio.

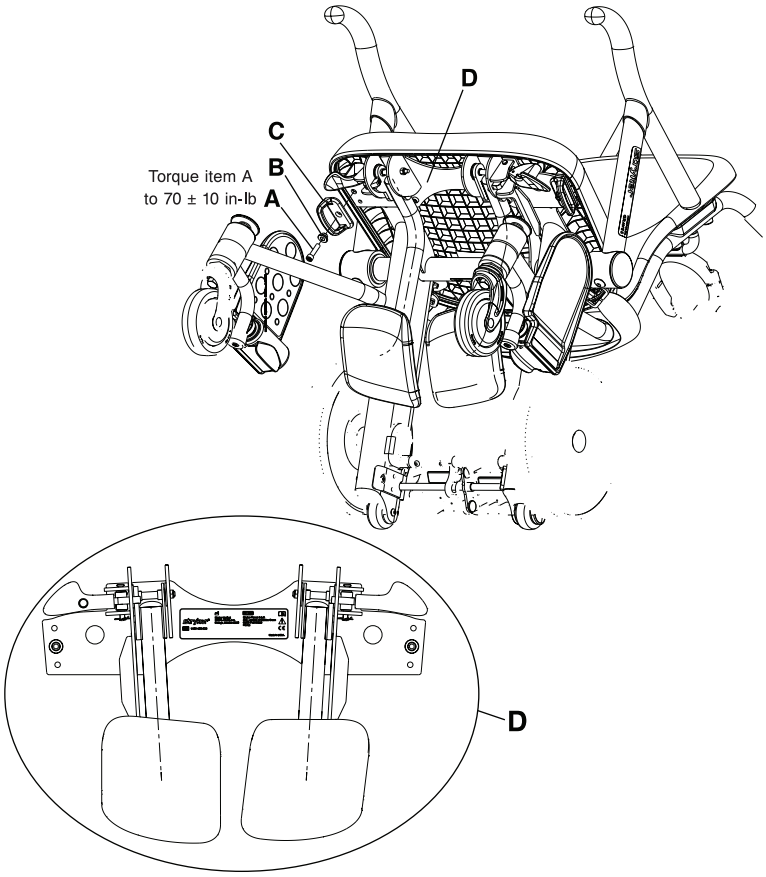

Figura 6-36: Piastra di montaggio dei poggiagamba

Italiano
IT

Montaggio dei poggiagamba (Continua)

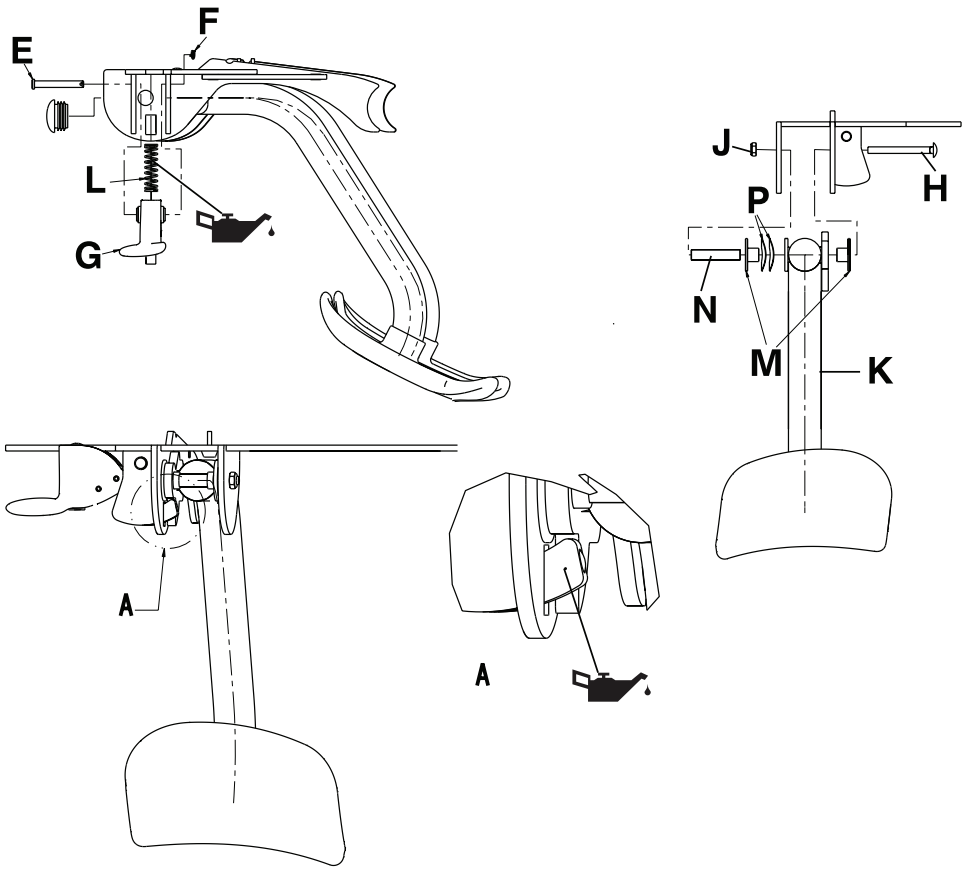

Figura 6-37: Componenti di un poggiagamba

Sostituzione del poggiagamba

Attrezzi necessari

- Chiave a brugola da 1/4"
- Pinze ad ago
- Chiave inglese da 7/16"
- Chiave dinamometrica da 3/8" (in-lb)
- Lubrificante Syntech

1. Abbassare il pedale del freno per innestare il freno. Spingere il prodotto per assicurarsi che il freno sia in funzione.
2. Mettere il poggiagamba in posizione ripiegata.
3. Ribaltare la sedia appoggiandola dalla parte posteriore.
4. Rimuovere con la chiave a brugola da 1/4" le viti con testa a esagono incassato (A) che fissano i ganci per sacca per catetere Foley e la piastra di montaggio dei poggiagamba ai due lati del telaio della sedia. Rimuovere la piastra di montaggio dei poggiagamba (D), il distanziatore del gancio per sacca per catetere Foley (B) e il gancio stesso (C) (Figura 6-36 a pagina 6-55). Mettere da parte la piastra di montaggio dei poggiagamba, le viti, i distanziatori e i ganci per sacca per catetere Foley.
5. Collocare la piastra di montaggio dei poggiagamba su un piano di lavoro.
6. Con le pinze ad ago rimuovere la copiglia Rue Ring (F) e la spina (E) che fissano il meccanismo di blocco del poggiagamba (G) da entrambi i lati della piastra di montaggio dei poggiagamba (D). Rimuovere i meccanismi di blocco dei poggiagamba (G) e le molle a compressione (L) da entrambi i lati della piastra di montaggio dei poggiagamba (D) (Figura 6-37 a pagina 6-56). Mettere da parte i due meccanismi di blocco dei poggiagamba, le molle, le copiglie Rue Ring e le spine.
7. Con la chiave inglese da 7/16" rimuovere il dado esagonale autobloccante (J) e il bullone (H) che fissano il poggiagamba (K) alla piastra di montaggio dei poggiagamba (Figura 6-37 a pagina 6-56).
8. Smontando il poggiagamba vengono rimosse anche due rondelle (P), due boccole (M) e un perno distanziatore (N) (Figura 6-37 a pagina 6-56). Mettere da parte tutti i componenti.
9. Per il rimontaggio, eseguire le fasi 1-8 in ordine inverso. Durante la procedura di rimontaggio:
   a. Lubrificare la molla di compressione (L) e l'estremità del meccanismo di blocco (Figura 6-37 a pagina 6-56) con lubrificante Syntech, se necessario.
   b. Applicare le rondelle (P) sulle boccole (M) prima di inserirle nel poggiagamba.
   c. Serrare le viti a 70 ± 10 in-lb (8 ± 1,1 Nm) con la chiave dinamometrica da 3/8".
10. Verificare il corretto funzionamento prima di rimettere il prodotto in servizio.

Regolazione del poggiagamba

Se il poggiagamba ruota troppo velocemente, serrare il dado esagonale autobloccante con inserto in nylon. Se il poggiagamba non ruota, allentare il dado esagonale autobloccante con inserto in nylon.

Attrezzi necessari:

- Chiave combinata da 7/16"

1. Abbassare il pedale del freno per innestare il freno. Spingere il prodotto per assicurarsi che il freno sia in funzione.
2. Con la chiave combinata da 7/16" serrare o allentare il dado esagonale autobloccante con inserto in nylon (J) di un quarto di giro alla volta. (Figura 6-37 a pagina 6-56).
3. Verificare il corretto funzionamento prima di rimettere il prodotto in servizio.

Stryker Medical Division, una divisione di Stryker Corporation, garantisce all'acquirente originale che la sedia da trasporto **Prime TC** modello 1450 e modello 1460 è priva di difetti nei materiali e nella lavorazione per il periodo di tre anni dalla data di consegna.

Ai sensi della presente garanzia, per il primo anno Stryker avrà l'obbligo di fornire le parti di ricambio, la manodopera e coprire le spese per la restituzione (o, a sua discrezione, per la sostituzione) di qualsiasi prodotto che, a esclusivo giudizio di Stryker, risulti difettoso. Ai sensi della presente garanzia, per il secondo e il terzo anno Stryker avrà solo l'obbligo di fornire le parti di ricambio.

Se Stryker ne fa richiesta, l'acquirente deve restituire a Stryker, con spese di trasporto prepagate, i prodotti o le parti per cui si inoltra un reclamo in garanzia. La presente garanzia viene invalidata in caso di uso improprio, modifica o riparazione del prodotto da parte di personale non autorizzato ed eseguiti in un modo che, a parere di Stryker, influisca sostanzialmente e negativamente sul prodotto. La riparazione dei prodotti Stryker effettuata con parti non fornite o non autorizzate da Stryker invalida la presente garanzia. Nessun dipendente o rappresentante di Stryker è autorizzato a modificare in alcun modo questa garanzia.

La vita utile prevista di **Prime TC**, in situazioni e condizioni d'uso normali e con un'idonea manutenzione periodica, come descritto nel presente manuale, è di cinque anni. Stryker garantisce all'acquirente originale che le saldature della sedia da trasporto **Prime TC** sono esenti da difetti strutturali per la durata prevista di cinque anni del prodotto, purché l'acquirente originale di **Prime TC** rimanga il proprietario del prodotto.

Questa dichiarazione costituisce l'intera garanzia di Stryker relativamente all'apparecchiatura sopra menzionata. Stryker non fornisce alcuna altra garanzia o dichiarazione espressa o implicita, ad eccezione di quanto stabilito nel presente documento. Non viene fornita alcuna garanzia di commerciabilità né di idoneità a uno scopo particolare. In nessun caso Stryker sarà responsabile, in base al presente documento, di danni accidentali o indiretti derivanti o in qualsiasi modo correlati alla vendita o all'uso di qualsiasi attrezzatura di questo tipo.

La garanzia non include i dispositivi monouso, le aste portaflebo o i danni causati da usi impropri.

Esclusione dalla garanzia e limiti dei danni

La garanzia dichiarata espressamente in questa sede è l'unica garanzia applicabile al prodotto. **Qualsiasi altra garanzia, esplicita o implicita, inclusa qualsiasi garanzia implicita di commerciabilità o idoneità per uno scopo particolare è esplicitamente esclusa da Stryker.** In nessun caso Stryker è da considerarsi responsabile di danni accidentali o indiretti.

Richiesta di parti e di assistenza tecnica

I prodotti Stryker sono supportati da una rete nazionale di rappresentanti di assistenza tecnica Stryker. Questi rappresentanti addestrati in fabbrica sono disponibili nelle varie zone e dispongono di un considerevole inventario di parti di ricambio per ridurre al minimo i tempi di riparazione. In caso di necessità, chiamare il rappresentante di zona o il servizio di assistenza clienti Stryker al numero +1 800 327 0770 (numero verde per chi chiama dagli USA).

Autorizzazione alla restituzione

Il prodotto non può essere restituito senza l'approvazione del servizio di assistenza clienti Stryker. Verrà fornito un numero di autorizzazione che dovrà essere indicato sul prodotto restituito. Stryker si riserva il diritto di addebitare le spese di spedizione e l'importo della penale ("restocking fee") per gli articoli restituiti. Gli articoli speciali, modificati o non più in produzione non possono essere restituiti.

Merce danneggiata

In base alle normative della Interstate Commerce Commission (ICC), i reclami relativi alla merce danneggiata devono essere inoltrati entro quindici (15) giorni dal ricevimento della merce. Non accettare spedizioni danneggiate se tali danni non sono stati annotati sulla ricevuta di consegna al momento del ricevimento. A condizione che i danni siano notificati tempestivamente, Stryker invierà allo spedizioniere una richiesta di risarcimento per i danni verificatisi durante il trasporto. L'ammontare del risarcimento sarà limitato al costo corrente di sostituzione. Se queste informazioni non vengono ricevute da Stryker entro quindici (15) giorni dalla consegna della merce o se il danno non è stato annotato sulla ricevuta di consegna al momento del ricevimento, il cliente sarà responsabile del pagamento dell'intero importo della fattura originale entro trenta (30) giorni dal ricevimento. I reclami per le spedizioni incomplete devono essere inoltrati entro trenta (30) giorni dalla data di fatturazione.

Clausola di garanzia internazionale

La presente garanzia è quella in vigore negli USA. La garanzia al di fuori degli Stati Uniti può variare in base al Paese. Per ulteriori informazioni, contattare il rappresentante Stryker Medical di zona.

Prime TC™

REF 1450/1460

Vervoerstoel

stryker®

Bedienings-/onderhoudshandleiding

Symbolen

	Bedieningsinstructies
	Algemene waarschuwing
	Let op
	Waarschuwing; beknelling van handen
	Niet duwen
REF	Model
SN	Serienummer
CE	CE-markering
	Fabrikant
	Fabricagedatum
	Veilig draagvermogen
	Smeren
	Breekbaar, voorzichtig hanteren
	Droog houden
	Deze kant boven
	Niet opstapelen

Nederlands
NL

Inhoudsopgave

Definitie van Waarschuwing/Let op/Opmerking 7-3
Inleiding 7-4
Productomschrijving 7-4
Beoogd gebruik 7-4
Verwachte levensduur 7-4
Contra-indicaties 7-5
Specificaties 7-5
Productillustratie - vaste voetsteun (model 1450) 7-7
Productillustratie - wegdraaivoetsteun (model 1460) 7-8
Contactgegevens 7-9
Locatie van serienummer 7-9
Samenvatting van de veiligheidsmaatregelen 7-10
Knelpunten 7-12
Opzetten 7-13
Bediening 7-14
De rem activeren of loszetten 7-14
Een patiënt overbrengen 7-15
Een patiënt verwijderen 7-16
De opklapvoetsteun in positie brengen 7-17
De opklapvoetsteun wegbergen 7-18
De wegdraaisteun in positie brengen (model 1460) 7-19
De wegdraaivoetsteun wegbergen (model 1460) 7-20
De opklaparmsteunen omhoog of omlaag zetten 7-21
Dossier opbergen in de dossierhouder 7-22
Een patiënt vervoeren 7-23
Een zuurstoffles in de optionele zuurstofflesshouder bevestigen 7-24
Accessoires 7-25
Een blaaskatheterzak aan de optionele blaaskatheterzakhaak bevestigen 7-26
Een infuuszak aan de optionele infuuspaal bevestigen 7-27
De heupgordel omdoen 7-28
De beensteun in positie brengen 7-30
De beensteun opbergen 7-31
Labels 7-32
Reiniging 7-33
Preventief onderhoud 7-34
Opzoeklijst vervangingsonderdelen 7-35
Service 7-36
Rugleuning verwijderen 7-36
Rugleuning vervangen 7-37
Dossierhouder vervangen 7-38
Zitting vervangen 7-39
Opklaparmsteun vervangen 7-40
Voorste zwenkwiel vervangen 7-41

Nederlands
NL

Voorste zwenkwielconstructie vervangen 7-42
Wegdraaivoetsteun vervangen (model 1460) 7-43
Achterwiel vervangen 7-44
Pedaal vervangen 7-45
Remvingerconstructie vervangen 7-47
Infuuspaal verwijderen 7-48
Installatie infuuspaal 7-48
Bovenstuk infuuspaal vervangen 7-50
Installatie heupgordelconstructie 7-51
Heupgordel verwijderen 7-53
Installatie heupgordel 7-53
Installatie beensteun 7-54
Vervanging beensteun 7-56
Afstelling beensteun 7-57
Garantie 7-58
Uitsluiting van garantie en beperking van aansprakelijkheid voor schade 7-58
Onderdelen en service verkrijgen 7-58
Retourautorisatie 7-58
Beschadigde producten 7-59
Internationale garantieclausule 7-59

Nederlands
NL

Definitie van Waarschuwing/Let op/Opmerking

De woorden **WAARSCHUWING**, **LET OP** en **OPMERKING** hebben een speciale betekenis en dienen aandachtig te worden bestudeerd.

WAARSCHUWING

Vestigt de aandacht van de lezer op een situatie die, indien niet vermeden, overlijden of ernstig letsel tot gevolg kan hebben. Kan ook betrekking hebben op mogelijke ernstige ongewenste reacties en veiligheidsrisico's.

LET OP

Vestigt de aandacht van de lezer op een mogelijk gevaarlijke situatie die, indien niet vermeden, licht of matig letsel van de gebruiker of de patiënte of schade aan het product of andere eigendommen tot gevolg kan hebben. Dit heeft tevens betrekking op speciale aandacht die nodig is voor het veilige en effectieve gebruik van het hulpmiddel en de aandacht nodig om schade aan het hulpmiddel te vermijden die kan optreden als gevolg van gebruik of verkeerd gebruik.

Opmerking: Verschaft speciale informatie die het onderhoud vergemakkelijkt of belangrijke instructies verduidelijkt.

Deze handleiding is opgezet om u te helpen met de bediening of het onderhoud van model 1450 en model 1460 van de **Prime TC™** (vervoerstoel) van Stryker. Lees deze handleiding grondig door voordat u dit product bedient of er onderhoud aan pleegt. Stel methoden en procedures vast voor het opleiden en trainen van personeel in veilig(e) bediening en onderhoud van dit product.

WAARSCHUWING

- Onjuist gebruik van het product kan leiden tot letsel bij de patiënt of de bediener. Gebruik het product uitsluitend zoals in deze handleiding is beschreven.
- Breng geen wijzigingen aan in het product of onderdelen van het product. Het wijzigen van het product kan onvoorspelbare werking veroorzaken en leiden tot letsel bij de patiënt of de bediener. Door het wijzigen van het product vervalt ook de garantie.

Opmerkingen

- Deze handleiding moet als permanent onderdeel van het product worden beschouwd en moet bij het product worden gehouden, ook als het product later wordt verkocht.
- Stryker streeft continu naar verbetering van productontwerp en -kwaliteit. Hoewel de meest actuele productinformatie die ten tijde van het drukken beschikbaar was in deze handleiding is opgenomen, is het dus mogelijk dat er kleine afwijkingen zijn tussen uw product en deze handleiding. Hebt u vragen, neem dan contact op met de klantenservice of technische ondersteuning van Stryker op +1-800-327- 0770.

Productomschrijving

Prime TC is een door de bediener handmatig voortgedreven stoel die is ontworpen voor het vervoer van patiënten in een zittende houding, samen met de bijbehorende medische uitrusting (zoals een zuurstoffles, infuusvloeistofzakken of een blaaskatheterzak). Het product is uitgerust met een remmechanisme dat de achterwielen immobiliseert voor grotere stabiliteit en dat instappen en uitstappen van de patiënt vergemakkelijkt.

Beoogd gebruik

Prime TC is een vervoerstoel is een voor medische doeleinden bestemde stoel die dient om iemand te helpen bij het verrichten van activiteiten die hij of zijn zelf moeilijk of niet zou kunnen verrichten. **Prime TC** is bestemd voor patiënten die in staat zijn zonder ondersteuning rechtop te zitten in overeenstemming met de vervoersrichtlijnen van de instelling.

De verwachte toepassing van de **Prime TC** is voor het ondersteunen van de patiënt in een rechtop zittende houding met de rug tegen de rugleuning en de voeten en armen op de hiertoe bestemde rustoppervlakken. Voor het vervoer duwt de bediener de stoel van achteren, waarbij hij/zij de hiertoe bestemde handgrepen vasthoudt. De gebruikers mogen niet op de armen zitten, op een van de oppervlakken staan of vanuit een staande houding op de armleuningen of rugleuning steunen. Beoogde bedieners zijn medewerkers patiëntenvervoer (begeleiders), verpleegkundigen, andere gezondheidszorgmedewerkers en personen die de patiënt vergezellen.

Prime TC is bestemd voor gebruik binnen en buiten instellingen voor gezondheidszorg en op aangrenzende locaties, met inbegrip van parkeerplaatsen. Vervoersactiviteiten zijn onder meer ophalen/afzetten van patiënten bij de rand van de straat bij opname/ontslag, vervoer tussen en binnen afdelingen, en vervoer in liften. **Prime TC** heeft een veilig draagvermogen van 226,8 kg (500 lb), inclusief patiënt en accessoires. De gangbare gebruiksduur loopt uiteen van enkele minuten tot een uur. In bepaalde situaties (bijvoorbeeld wachten voor een CT-scan, MRI-scan of röntgenopname) kan de wachttijd van de patiënt echter meer dan een uur bedragen.

Verwachte levensduur

Prime TC heeft een verwachte levensduur van vijf jaar bij normaal gebruik, onder normale omstandigheden en bij correct periodiek onderhoud.

Contra-indicaties

Geen bekend.

Specificaties

	Vaste voetsteunen (model 1450)		Wegdraaivoetsteu nen (model 1460)	
⚠ Veilig draagvermogen **Opmerking:** Het veilige draagvermogen heeft betrekking op de som van het gewicht van de patiënt en het gewicht van de accessoires.	500 lb	226,8 kg	500 lb	226,8 kg
Gewicht basismodel (zonder opties) **Opmerking:** Gewicht kan 0,5 kg (1 lb) afwijken.	89,6 lb	40,64 kg	90,7 lb	41,14 kg
Breedte				
Totale breedte	28,3 in.	71,8 cm	28,3 in.	71,8 cm
Breedte zitting	21,5 in.	54,6 cm	21,5 in.	54,6 cm
Hoogte zitting				
Vanaf voetsteunen	15 in.	38,1 cm	15 in.	38,1 cm
Vanaf vloer	21 in.	53,3 cm	21 in.	53,3 cm
Hoogte				
Met infuuspaal	73 in.	185,4 cm	73 in.	185,4 cm
Zonder infuuspaal	45 in.	114,3 cm	45 in.	114,3 cm
Bereik duwhandgrepen				
Breedte	16 in. - 20,5 in.	40,6 cm - 52,1 cm	16 in. - 20,5 in.	40,6 cm - 52,1 cm
Hoogte vanaf vloer	35 in. - 45 in.	88,9 cm - 114,3 cm	35 in. - 45 in.	88,9 cm - 114,3 cm
In elkaar schuiven				
Lengte eerste stoel	39,8 in.	101,0 cm	39,8 in.	101,0 cm
Lengte eerste stoel met voetsteun opgeborgen	N.v.t.	N.v.t.	33,4 in.	84,8 cm
Door elke ingeschoven stoel toegevoegde lengte	19,5 in.	49,5 cm	20,5 in.	52,1 cm

Specificaties (Vervolg)

Omgevingsomstandigheden	Bediening	Opslag en vervoer
Temperatuur	104 ˚F (40 ˚C) 50 ˚F (10 ˚C)	140 ˚F (60 ˚C) -20 ˚F (-29 ˚C)
Relatieve luchtvochtigheid	75 % 30 %	85 % 30 %
Omgevingsluchtdruk	1060 *hPa* 700 *hPa*	1060 *hPa* 500 *hPa*

De vermelde specificaties gelden bij benadering en kunnen van product tot product enigszins verschillen.

Stryker behoudt zich het recht voor om de specificaties zonder kennisgeving te wijzigen.

Nederlands
NL

Productillustratie - vaste voetsteun (model 1450)

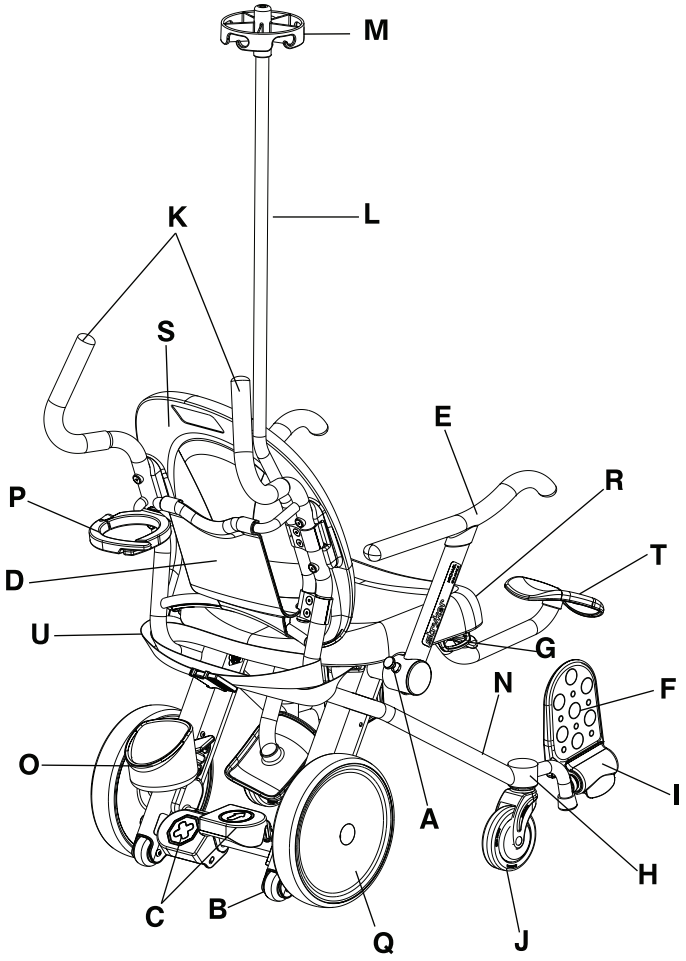

Afbeelding 7-1: Vaste voetsteun (model 1450)

	Omschrijving onderdeel		Omschrijving onderdeel
A	Vrijgaveknop armsteun	L	Infuuspaal, optioneel
B	Antikantelwielen	M	Bovenstuk infuuspaal, optioneel
C	Rempedaal/rijpedaal	N	Buizen hoofdframe
D	Dossierhouder	O	Onderstuk zuurstoffleshouder, optioneel
E	Opklaparmsteun	P	Bovenstuk zuurstoffleshouder, optioneel
F	Opklapvoetsteun	Q	Achterwiel
G	Blaaskatheterzakhaak, optioneel	R	Zitting
H	Voetsteunconstructie, vast	S	Rugleuning
I	Voetsteunhendel	T	Beensteun, optioneel
J	Voorste zwenkwiel	U	Heupgordel, optioneel
K	Handgrepen		

Nederlands
NL

Productillustratie - wegdraaivoetsteun (model 1460)

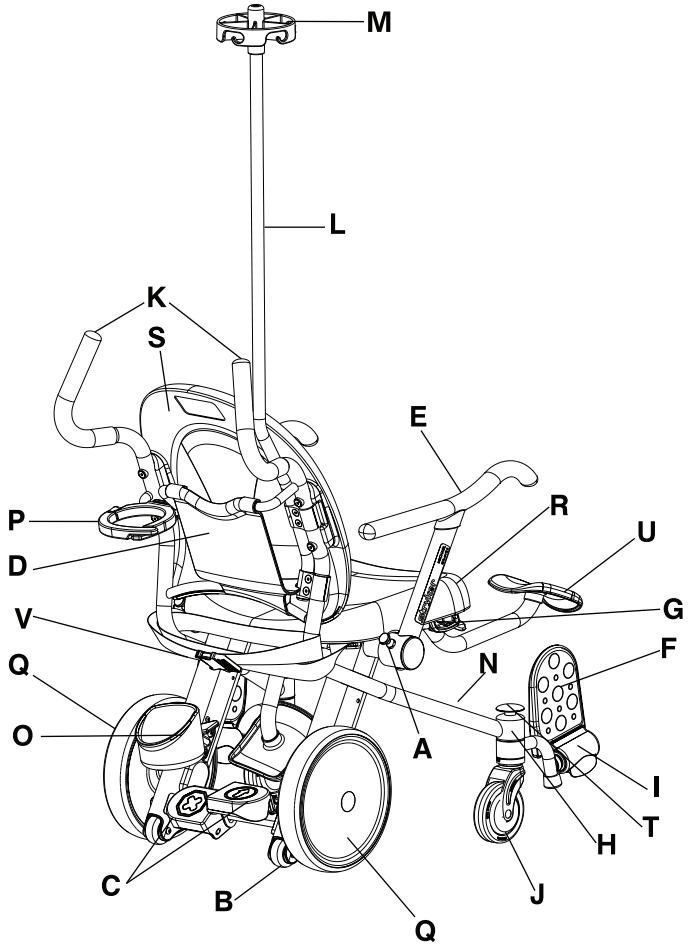

Afbeelding 7-2: Wegdraaivo etsteun (model 1460)

	Omschrijving onderdeel		Omschrijving onderdeel
A	Vrijgaveknop armsteun	L	Infuuspaal, optioneel
B	Antikantelwielen	M	Bovenstuk infuuspaal, optioneel
C	Rempedaal/rijpedaal	N	Buizen hoofdframe
D	Dossierhouder	O	Onderstuk zuurstoffleshouder, optioneel
E	Opklaparmsteun	P	Bovenstuk zuurstoffleshouder, optioneel
F	Opklapvoetsteun	Q	Achterwiel
G	Blaaskatheterzakhaak, optioneel	R	Zitting
H	Voetsteunconstructie, wegdraai-	S	Rugleuning
I	Voetsteunhendel	T	Vrijgavehendel wegdraaivoetsteun
J	Voorste zwenkwiel	U	Beensteun, optioneel
K	Handgrepen	V	Heupgordel, optioneel

Nederlands
NL

Contactgegevens

Neem contact op met de klantenservice van Stryker op +1-800-327- 0770.

Stryker Medical
3800 E. Centre Avenue
Portage, MI 49002
VS

Zorg dat u het serienummer (A) van uw Stryker-product bij de hand hebt wanneer u de klantenservice van Stryker belt. Vermeld het serienummer in al uw correspondentie.

Locatie van serienummer

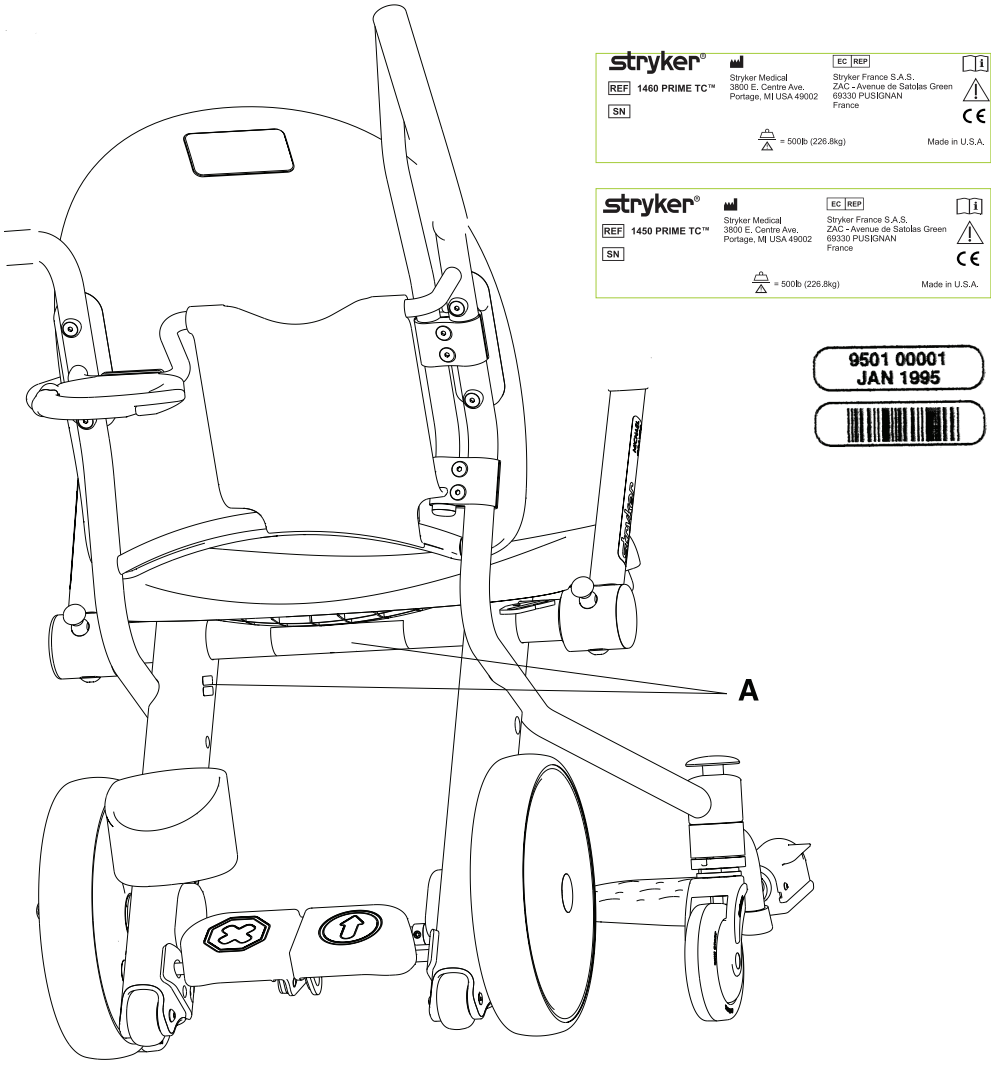

Afbeelding 7-3: Serienummersticker

Nederlands
NL

Samenvatting van de veiligheidsmaatregelen

Lees de op deze pagina vermelde waarschuwingen en voorzorgsmaatregelen zorgvuldig door en volg ze strikt op. Onderhoud en reparaties mogen uitsluitend door bevoegd personeel worden uitgevoerd.

WAARSCHUWING

- Onjuist gebruik van het product kan leiden tot letsel bij de patiënt of de bediener. Gebruik het product uitsluitend zoals in deze handleiding is beschreven.
- Breng geen wijzigingen aan in het product of onderdelen van het product. Het wijzigen van het product kan onvoorspelbare werking veroorzaken en leiden tot letsel bij de patiënt of de bediener. Door het wijzigen van het product vervalt ook de garantie.
- Activeer ter voorkoming van instabiliteit altijd de rem wanneer een patiënt op het product gaat zitten of eraf stapt.
- Belast het product niet meer dan het veilige draagvermogen van 226,8 kg (500 lb).
- Laat de patiënt ter voorkoming van kantelen niet overhellen buiten de omtrek van het product.
- Gebruik het product ter voorkoming van instabiliteit niet op hellingbanen of hellingen steiler dan 5,7 graden.
- Het product niet optillen of laten zakken terwijl de patiënt erop zit.
- Zet de zuurstoffles altijd stevig vast aan de zuurstofflesh ouder voordat u het product verplaatst.
- Activeer de vrijgavepal van de beensteun niet terwijl het been van een patiënt op de beensteun rust.

LET OP

- Activeer altijd de rem om onbedoelde beweging te voorkomen.
- Activeer het rempedaal niet om een bewegende stoel tot stilstand te brengen.
- Plaats geen kinderzitjes, babydraagmanden of andere voorwerpen op de zitting van het product of de schoot van de patiënt.
- Houd de handen en voeten van de patiënt en de bediener altijd uit de buurt van de opklaparmsteun wanneer u deze omhoog of omlaag zet, om het risico van beknelling te vermijden.
- Ter voorkoming van instabiliteit geen voorwerpen aan de duwhandgrepen, dossierhouder, optionele zuurstofflesh ouder of opklaparmsteunen hangen.
- Maak vóór activering altijd het bewegingstraject van de wegdraaivoetsteunen vrij om beknelling te voorkomen.
- Ter voorkoming van instabiliteit niet op de opklaparmsteunen, voetsteun, beensteun of rugleuning zitten, staan of leunen.
- De opklaparmsteunen, dossierhouder, optionele zuurstofflesh ouder en de optionele infuuspaal niet gebruiken om aan te duwen/trekken.
- Haal voordat u de vrijgavepal van de armsteun loszet altijd uw vingers uit de buurt van de pal om het risico van beknelling te vermijden.
- Vermijd het knelpunt tussen de opklaparmsteun, rugleuning en zitting wanneer u de opklaparmsteun in een andere stand zet. De opklaparmsteun moet omlaag blijven (in de stand naar voren) wanneer de stoel bezet is en mag alleen worden weggeborgen om het instappen in en uitstappen uit het product te vergemakkelijken.
- Plaats geen voorwerpen met een gewicht hoger dan 2,72 kg (6 lb) in de dossierhouder.
- Laat de eenheid niet op de antikantelwielen rijden.
- Vervoer ter voorkoming van instabiliteit niet meer dan één patiënt met het product.
- Vervoer de patiënt altijd met zijn/haar voeten op de voetsteunen.
- Beweeg het product altijd voorzichtig over drempels en randjes heen om te zorgen dat de wielen soepel draaien en het product stabiel blijft.
- Gebruik het product ter voorkoming van instabiliteit en mobiliteitsproblemen niet op een zachte of instabiele ondergrond, zoals zand, gras of grind.

⚠ LET OP (VERVOLG)

- Gebruik altijd een veilige tiltechniek met twee personen wanneer u het product leeg over een barrière heen tilt. Til het product alleen op aan de buizen van het hoofdframe. Til het product niet op aan de armsteunen, voetsteunen, accessoires of zitoppervlakken.
- Bevestig alleen blaaskatheterzakken aan de optionele blaaskatheterzakhaak.
- Bevestig de infuuszakken altijd stevig aan de haken aan de optionele infuuspaal of de blaaskatheterzakken aan de optionele blaaskatheterzakhaak voordat u het product verplaatst.
- Hang geen blaaskatheterzak zwaarder dan het veilige draagvermogen van 4,53 kg (10 lb) aan de optionele blaaskatheterzakhaak.
- Bevestig alleen standaardinfuuszakken aan de optionele infuuspaal.
- Het veilige draagvermogen van de optionele infuuspaal bedraagt 1,36 kg (3 lb) per haak, met een totaal veilig draagvermogen van 2,72 kg (6 lb).
- Het veilige draagvermogen van de beensteun bedraagt 18,14 kg (40 lb).
- Reinig het product niet met stoom.
- Controleer voordat u het product weer vrijgeeft voor gebruik of alle stickers intact zijn, of het rempedaal en het rijpedaal in beide standen goed vergrendelen en of alle onderdelen goed gesmeerd zijn.
- Zorg dat u elk product na reiniging altijd afveegt met schoon water en grondig afdroogt. Sommige reinigingsproducten zijn corrosief en kunnen bij verkeerd gebruik schade aan het product veroorzaken. Als u het product niet goed afspoelt en afdroogt, kan een corrosieve afzetting achterblijven op het oppervlak van het product, waardoor voortijdige corrosie van essentiële onderdelen kan ontstaan. Als u zich niet aan deze reinigingsinstructies houdt, kan uw garantie komen te vervallen.

Knelpunten

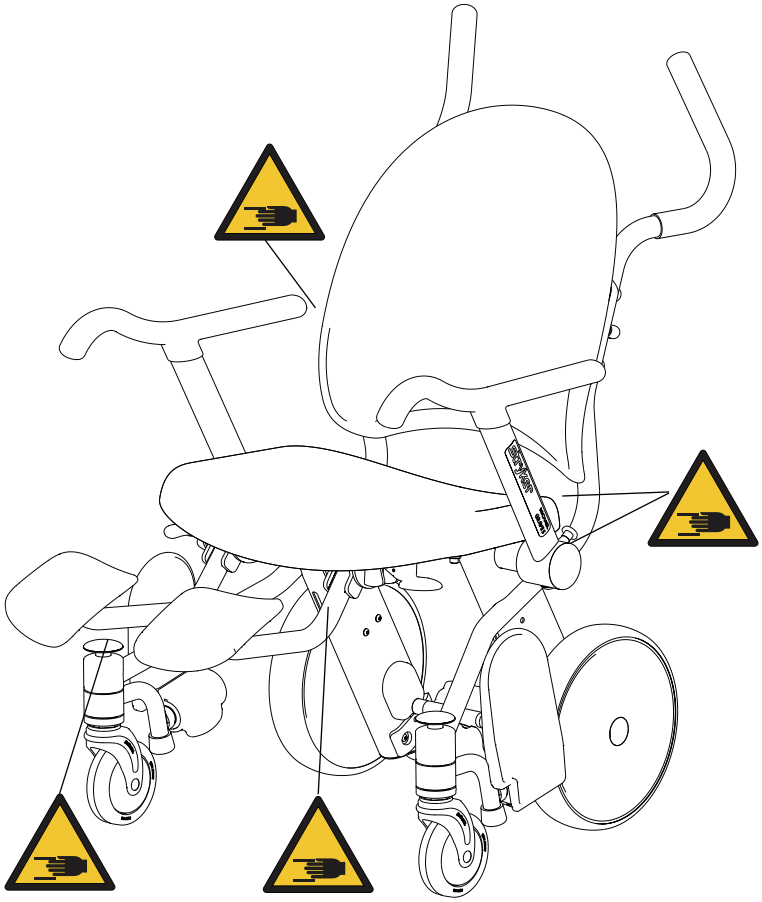

Afbeelding 7-4: Knelpunten

Nederlands
NL

Voordat u het product vrijgeeft voor gebruik controleert u of de volgende onderdelen goed werken:

1. Inspecteer het product visueel op tekenen van transportschade.
2. Druk het rempedaal omlaag en duw tegen de stoel om te controleren of de achterwielen vergrendeld zijn.
3. Zet de opklaparmsteunen omhoog en omlaag om te controleren of ze soepel bewegen en stevig vastklikken in de voorste stand.
4. Ga na of de opklapvoetsteunen automatisch omhoog gaan als de voeten van de voetsteunen worden genomen en omlaag klappen wanneer de voetsteunhendel omhoog wordt geduwd.
5. Druk op de gele vrijgaveknop van de wegdraaivoetsteun en controleer of de voetsteunen naar de opgeborgen stand gaan (model 1460).
6. Zet de wegdraaivoetsteun weer in de gebruiksstand en controleer of de voetsteun op zijn plaats vastklikt (model 1460).
7. Controleer of eventuele optionele accessoires geïnstalleerd zijn en werken volgens de omschrijving in de bedieningsinstructies.

De rem activeren of loszetten

WAARSCHUWING

Activeer ter voorkoming van instabiliteit altijd de rem wanneer een patiënt op het product gaat zitten of eraf stapt.

LET OP

- Activeer altijd de rem om onbedoelde beweging te voorkomen.
- Activeer het rempedaal niet om een bewegende stoel tot stilstand te brengen.

Het rempedaal en het rijpedaal bevinden zich aan de achterkant van de stoel tussen de achterwielen (Afbeelding 7-5 op pagina 7-14). Wanneer u de rem activeert, worden de achterwielen vergrendeld, maar kunt u de zwenkwielen vóór wel nog bewegen.

Om de rem te activeren drukt u het rempedaal (A) omlaag.

Om de rem vrij te zetten drukt u het rijpedaal (B) omlaag.

Opmerking: Het achterwielvergrendelmechanisme voorkomt alleen draaiing van de achterwielen. Het remmechanisme voorkomt niet dat de stoel over het vloeroppervlak glijdt.

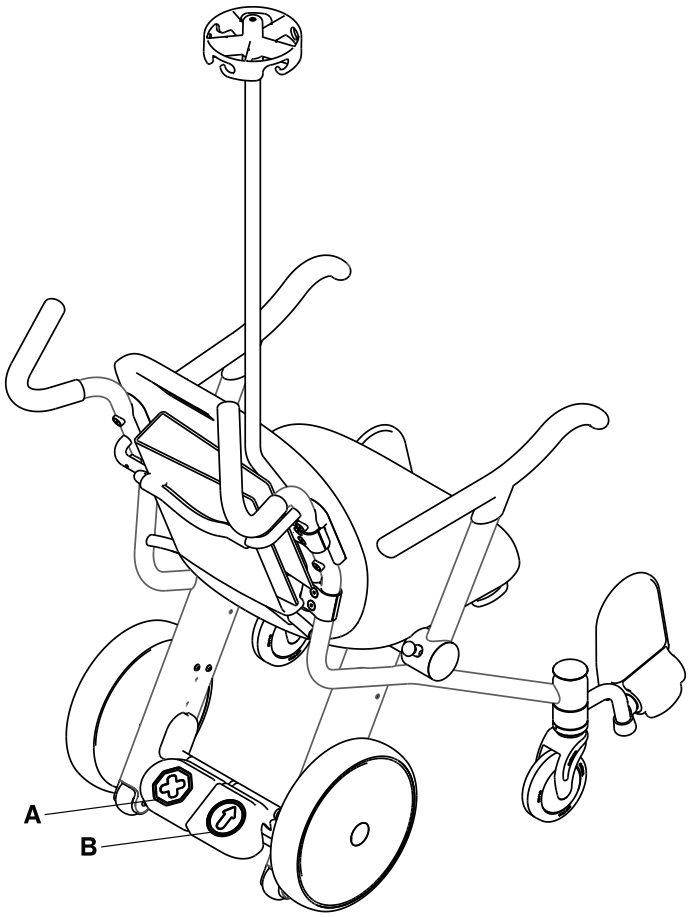

Afbeelding 7-5: Rempedaal en rijpedaal

Een patiënt overbrengen

WAARSCHUWING

- Activeer ter voorkoming van instabiliteit altijd de rem wanneer een patiënt op het product gaat zitten of eraf stapt.
- Belast het product niet meer dan het veilige draagvermogen van 226,8 kg (500 lb).
- Laat de patiënt ter voorkoming van kantelen niet overhellen buiten de omtrek van het product.

LET OP

- Activeer altijd de rem om onbedoelde beweging te voorkomen.
- Plaats geen kinderzitjes, babydraagmanden of andere voorwerpen op de zitting van het product of de schoot van de patiënt.
- Houd de handen en voeten van de patiënt en de bediener altijd uit de buurt van de opklaparmsteun wanneer u deze omhoog of omlaag zet, om het risico van beknelling te vermijden.
- Ter voorkoming van instabiliteit geen voorwerpen aan de duwhandgrepen, dossierhouder, optionele zuurstofflesh ouder of opklaparmsteunen hangen.
- Maak vóór activering altijd het bewegingstraject van de wegdraaivoetsteunen vrij om beknelling te voorkomen.
- Ter voorkoming van instabiliteit niet op de opklaparmsteunen, voetsteun, beensteun of rugleuning zitten, staan of leunen.
- De opklaparmsteunen, dossierhouder, optionele zuurstoffleshouder en de optionele infuuspaal niet gebruiken om aan te duwen/trekken.

Gebruik de **Prime TC** uitsluitend voor één patiënt tegelijk, die in staat is rechtop te zitten, zonder ondersteuning, in overeenstemming met de richtlijnen voor patiëntenvervoer van de instelling.

Een patiënt overbrengen:

Opmerking: De voetsteun is in de **opgeborgen** stand wanneer er geen patiënt op de **Prime TC** zit (zie De opklapvoetsteun wegbergen op pagina 7-18).

1. Plaats de stoel nabij de patiënt.
2. Druk het rempedaal omlaag om de rem te activeren. Duw tegen het product om te controleren of de rem werkt.
3. Help de patiënt om op de **Prime TC** te gaan zitten. Ga na of de patiënt rechtop tegen de rugleuning aan zit.
4. Zet de opklapvoetsteun in de vervoersstand door met uw voet de voetsteunhendel (A) op te lichten (Afbeelding 7-6 op pagina 7-15).
5. Plaats de voeten van de patiënt volledig op de voetsteunen.
6. Zet de opklaparmsteunen **omlaag** en zorg dat de armen van de patiënt volledig op de armsteunen rusten.

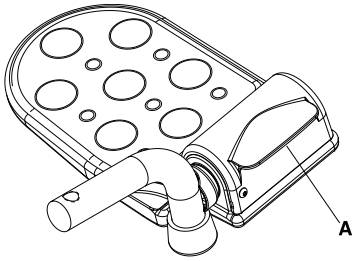

Afbeelding 7-6: Hendel opklapvoetsteun

Een patiënt verwijderen

WAARSCHUWING

- Activeer ter voorkoming van instabiliteit altijd de rem wanneer een patiënt op het product gaat zitten of eraf stapt.
- Laat de patiënt ter voorkoming van kantelen niet overhellen buiten de omtrek van het product.

LET OP

- Activeer altijd de rem om onbedoelde beweging te voorkomen.
- Maak vóór activering altijd het bewegingstraject van de wegdraaivoetsteunen vrij om beknelling te voorkomen.
- Houd de handen en voeten van de patiënt en de bediener altijd uit de buurt van de opklaparmsteun wanneer u deze omhoog of omlaag zet, om het risico van beknelling te vermijden.
- Haal voordat u de vrijgavepal van de armsteun loszet altijd uw vingers uit de buurt van de pal om het risico van beknelling te vermijden.
- Ter voorkoming van instabiliteit niet op de opklaparmsteunen, voetsteun, beensteun of rugleuning zitten, staan of leunen.

De patiënt verwijderen:

1. Druk het rempedaal omlaag om de rem te activeren. Duw tegen het product om te controleren of de rem werkt.
2. Zorg dat de voeten van de patiënt zich uit de buurt van de opklapvoetsteunen bevinden en dat de opklapvoetsteunen in de opgeborgen stand zijn gezet.
3. Verwijder de patiënt van het product volgens het protocol van de instelling.

De opklapvoetsteun in positie brengen

LET OP

- Activeer altijd de rem om onbedoelde beweging te voorkomen.
- Vervoer de patiënt altijd met zijn/haar voeten op de voetsteunen.

De opklapvoetsteun in de gebruiksstand zetten (Afbeelding 7-7 op pagina 7-17):

1. Druk het rempedaal omlaag om de remmen te activeren. Duw tegen het product om te controleren of de rem werkt.
2. Zorg dat de voeten van de patiënt niet in de weg zitten van de opklapvoetsteunen (A).
3. Zet de opklapvoetsteun omlaag in de vervoerstand door de voetsteunhendel met uw voet omhoog te zetten (B).
4. Plaats de voeten van de patiënt volledig op de opklapvoetsteunen (C).

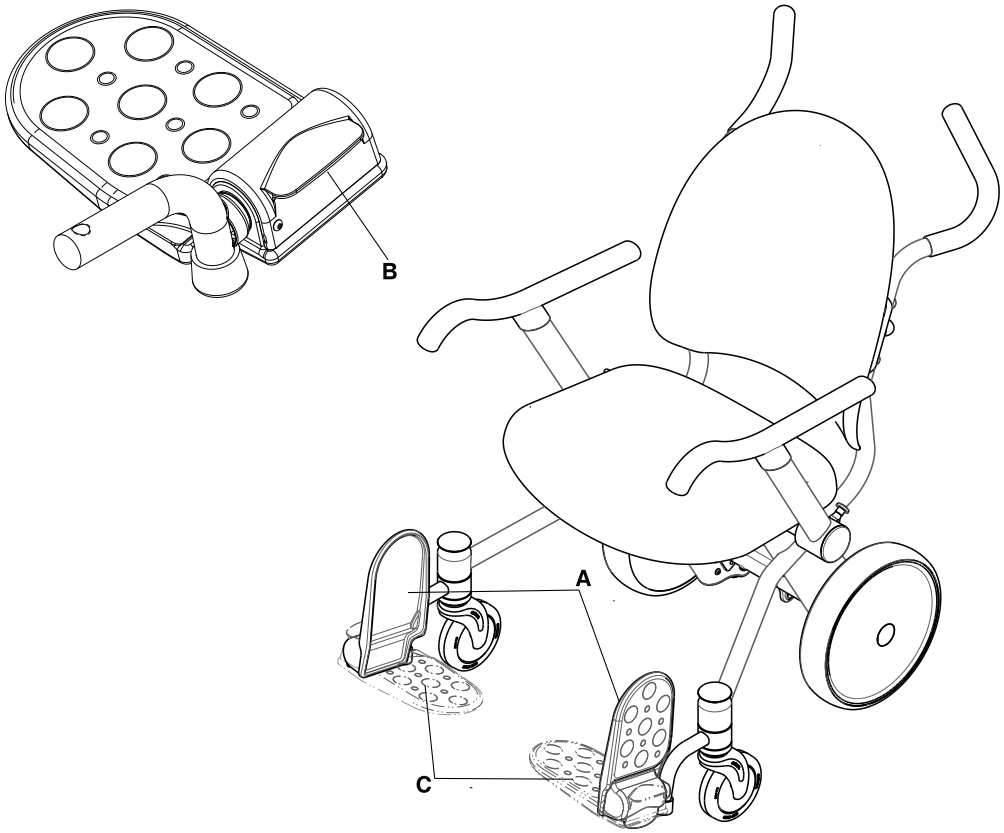

Afbeelding 7-7: Vervoerstand opklapvoetsteunen

De opklapvoetsteun wegbergen

⚠ **LET OP**

- Activeer altijd de rem om onbedoelde beweging te voorkomen.
- Vervoer de patiënt altijd met zijn/haar voeten op de voetsteunen.

De opklapvoetsteun wegbergen:

1. Zorg dat de voeten van de patiënt niet in de weg zitten van de opklapvoetsteunen.
2. Ga na of de opklapvoetsteunen omhoog gaan naar de opgeborgen stand (A) (Afbeelding 7-8 op pagina 7-18).

Afbeelding 7-8: Opgeborgen stand opklapvoetsteunen

De wegdraaisteun in positie brengen (model 1460)

LET OP

- Activeer altijd de rem om onbedoelde beweging te voorkomen.
- Maak vóór activering altijd het bewegingstraject van de wegdraaivoetsteunen vrij om beknelling te voorkomen.

De wegdraaivoetsteun in de gebruiksstand zetten (Afbeelding 7-9 op pagina 7-19):

1. Druk het rempedaal omlaag om de remmen te activeren. Duw tegen het product om te controleren of de rem werkt.
2. Zorg dat de voeten van de patiënt niet in de weg zitten van de wegdraaivoetsteun.
3. Draai beide wegdraaivoetsteunen in de gebruiksstand en ga na of de voetsteunen op hun plaats worden vergrendeld.
4. Zorg dat de voeten van de patiënt niet in de weg zitten van de opklapvoetsteun (A).
5. Zet de opklapvoetsteun omlaag in de vervoerstand door de voetsteunhendel met uw voet omhoog te zetten (C).
6. Plaats de voeten van de patiënt volledig op de opklapvoetsteunen (A).

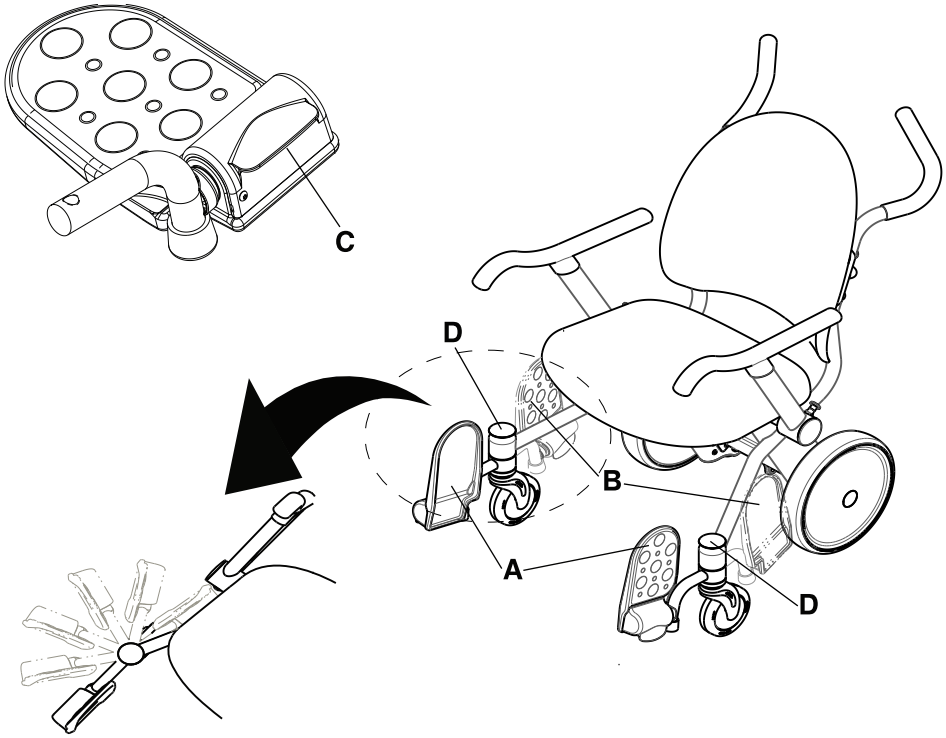

Afbeelding 7-9: Gebruiksstand wegdraaivoetsteun

Nederlands
NL

De wegdraaivoetsteun wegbergen (model 1460)

⚠ **LET OP**

- Activeer altijd de rem om onbedoelde beweging te voorkomen.
- Maak vóór activering altijd het bewegingstraject van de wegdraaivoetsteunen vrij om beknelling te voorkomen.

De wegdraaivoetsteunen wegbergen (Afbeelding 7-10 op pagina 7-20):

1. Zorg dat de voeten van de patiënt niet in de weg zitten van de opklapvoetsteunen.
2. Ga na of de opklapvoetsteunen omhoog gaan naar de opgeborgen stand (A).
3. Maak het bewegingstraject van de wegdraaivoetsteunen vrij.
4. Druk met uw voet op de gele vrijgaveknop (D) van de wegdraaivoetsteun boven op de wegdraaivoetsteun en zet de wegdraaivoetsteun in de opgeborgen stand (B).

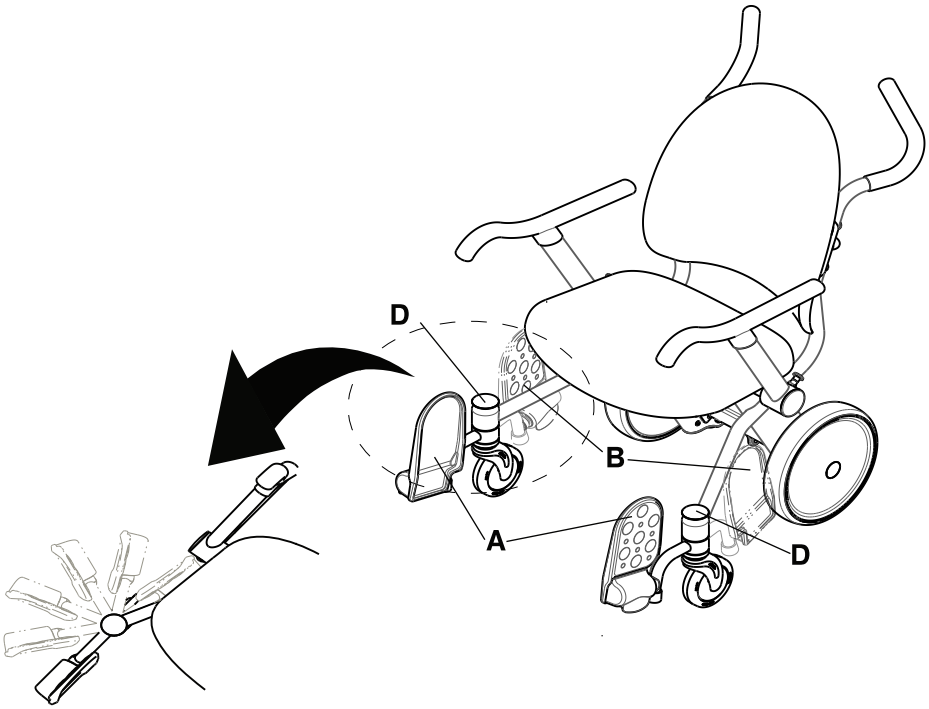

Afbeelding 7-10: Opgeborgen stand wegdraaivoetsteun

Nederlands
NL

De opklaparmsteunen omhoog of omlaag zetten

LET OP

- Houd de handen en voeten van de patiënt en de bediener altijd uit de buurt van de opklaparmsteun wanneer u deze omhoog of omlaag zet, om het risico van beknelling te vermijden.
- Haal voordat u de vrijgavepal van de armsteun loszet altijd uw vingers uit de buurt van de pal om het risico van beknelling te vermijden.
- Vermijd het knelpunt tussen de opklaparmsteun, rugleuning en zitting wanneer u de opklaparmsteun in een andere stand zet. De opklaparmsteun moet omlaag blijven (in de stand naar voren) wanneer de stoel bezet is en mag alleen worden weggeborgen om het instappen in en uitstappen uit het product te vergemakkelijken.
- Ter voorkoming van instabiliteit niet op de opklaparmsteunen, voetsteun, beensteun of rugleuning zitten, staan of leunen.
- Ter voorkoming van instabiliteit geen voorwerpen aan de duwhandgrepen, dossierhouder, optionele zuurstofflesh ouder of opklaparmsteunen hangen.
- De opklaparmsteunen, dossierhouder, optionele zuurstoffl eshouder en de optionele infuuspaal niet gebruiken om aan te duwen/trekken.

Gebruik beide handen bij het omhoog of omlaag zetten van de armsteunen. Met de ene hand bedient u de armsteunvrijgaveknop en met de andere hand zet u de opklaparmsteunen in een andere stand.

Om de opklaparmsteunen omhoog te zetten (achterste stand) trekt u de gele armsteunvrijgaveknop (A) naar buiten en zet u de opklaparmsteun omhoog totdat de armsteun aankomt bij de harde aanslag (Afbeelding 7-11 op pagina 7-21).

Als u de opklaparmsteu nen omlaag wilt zetten (voorste stand), zorgt u dat de patiënt de opklaparmsteun niet in de weg zit. Zet de opklaparmsteun omlaag naar de voorste stand tot hij stevig vastklikt (Afbeelding 7-11 op pagina 7-21).

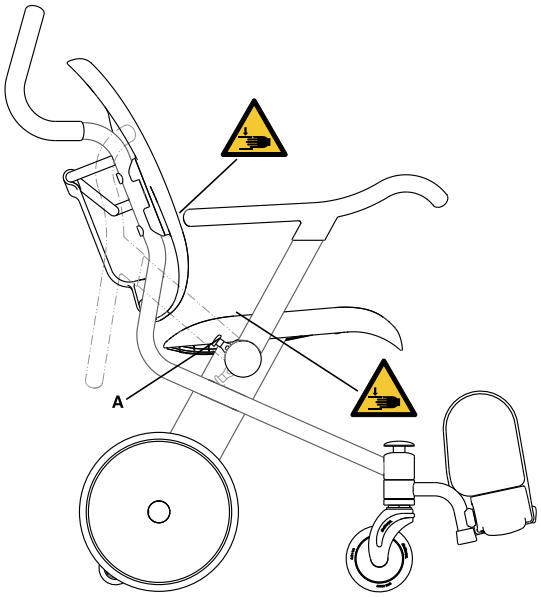

Afbeelding 7-11: Knelpunten bij het omhoog en omlaag zetten van armsteunen

Nederlands
NL

Dossier opbergen in de dossierhouder

LET OP

- Ter voorkoming van instabiliteit geen voorwerpen aan de duwhandgrepen, dossierhouder, optionele zuurstofflesh ouder of opklaparmsteunen hangen.
- Plaats geen voorwerpen met een gewicht hoger dan 2,72 kg (6 lb) in de dossierhouder.
- De opklaparmsteunen, dossierhouder, optionele zuurstoffle shouder en de optionele infuuspaal niet gebruiken om aan te duwen/trekken.

Gebruik de dossierhouder om het dossier van de patiënt op te bergen en te vervoeren (A) (Afbeelding 7-12 op pagina 7-22). De dossierhouder biedt plaats aan een ringband met drie ringen van 7,6 cm (3 in.).

Opmerking: De zijkanten van de dossierhouder zijn open voor gemakkelijke reiniging. Plaats geen losse documenten in de dossierhouder.

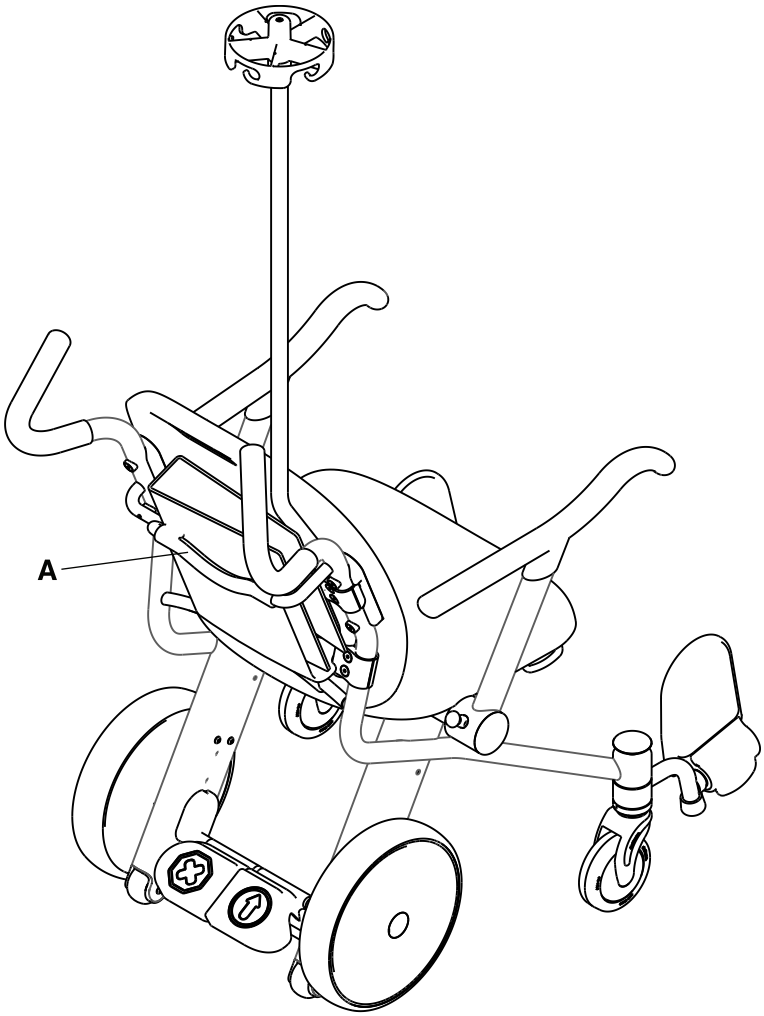

Afbeelding 7-12: Dossier opbergen in de dossierhouder

Een patiënt vervoeren

WAARSCHUWING

- Gebruik het product ter voorkoming van instabiliteit niet op hellingbanen of hellingen steiler dan 5,7 graden.
- Belast het product niet meer dan het veilige draagvermogen van 226,8 kg (500 lb).
- Laat de patiënt ter voorkoming van kantelen niet overhellen buiten de omtrek van het product.
- Het product niet optillen of laten zakken terwijl de patiënt erop zit.

LET OP

- Activeer altijd de rem om onbedoelde beweging te voorkomen.
- Activeer het rempedaal niet om een bewegende stoel tot stilstand te brengen.
- Laat de eenheid niet op de antikantelwielen rijden.
- Vervoer ter voorkoming van instabiliteit niet meer dan één patiënt met het product.
- Plaats geen kinderzitjes, babydraagmanden of andere voorwerpen op de zitting van het product of de schoot van de patiënt.
- Vervoer de patiënt altijd met zijn/haar voeten op de voetsteunen.
- Beweeg het product altijd voorzichtig over drempels en randjes heen om te zorgen dat de wielen soepel draaien en het product stabiel blijft.
- Houd de handen en voeten van de patiënt en de bediener altijd uit de buurt van de opklaparmsteun wanneer u deze omhoog of omlaag zet, om het risico van beknelling te vermijden.
- Gebruik het product ter voorkoming van instabiliteit en mobiliteitsproblemen niet op een zachte of instabiele ondergrond, zoals zand, gras of grind.
- Ter voorkoming van instabiliteit geen voorwerpen aan de duwhandgrepen, dossierhouder, optionele zuurstofflesh ouder of opklaparmsteunen hangen.
- Gebruik altijd een veilige tiltechniek met twee personen wanneer u het product leeg over een barrière heen tilt. Til het product alleen op aan de buizen van het hoofdframe. Til het product niet op aan de armsteunen, voetsteunen, accessoires of zitoppervlakken.
- De opklaparmsteunen, dossierhouder, optionele zuurstoffl eshouder en de optionele infuuspaal niet gebruiken om aan te duwen/trekken.

Gebruik de **Prime TC** uitsluitend voor één patiënt tegelijk, die in staat is zonder ondersteuning rechtop te zitten in overeenstemming met de richtlijnen voor patiëntenvervoer van de instelling.

Opmerking: Bij pogingen om een zwaar beladen product te bedienen kunnen de opstartbeweging en de mobiliteit lastig zijn.

Een patiënt vervoeren:

1. Sta met uw gezicht richting de achterkant van de stoel.
2. Pak de duwhandgrepen met twee handen vast.
3. Druk het rijpedaal in.

Een zuurstoffles in de optionele zuurstoffleshouder bevestigen

WAARSCHUWING

Zet de zuurstoffles altijd stevig vast aan de zuurstoffleshouder voordat u het product verplaatst.

LET OP

- De opklaparmsteunen, dossierhouder, optionele zuurstoffleshouder en de optionele infuuspaal niet gebruiken om aan te duwen/trekken.
- Ter voorkoming van instabiliteit geen voorwerpen aan de duwhandgrepen, dossierhouder, optionele zuurstoffleshouder of opklaparmsteunen hangen.
- De optionele zuurstoffleshouder is uitsluitend bestemd voor zuurstofflessen van type E.

Een zuurstoffles vastzetten (Afbeelding 7-13 op pagina 7-24):

1. Ga na of het onderstuk (B) van de optionele zuurstoffleshouder leeg is.
2. Zet de gele arm (A) aan het bovenstuk van de optionele zuurstoffleshouder omhoog.
3. Plaats de zuurstoffles in het onderstuk (B) van de optionele zuurstoffleshouder. Ga na of de zuurstoffles volledig op zijn plaats in de optionele zuurstoffleshouder zit.
4. Zet de gele arm (A) aan het bovenstuk (C) van de optionele zuurstoffleshouder omlaag om de zuurstoffles vast te zetten.
5. Controleer of de bovenste vergrendeling goed gesloten is voordat u de stoel verplaatst.

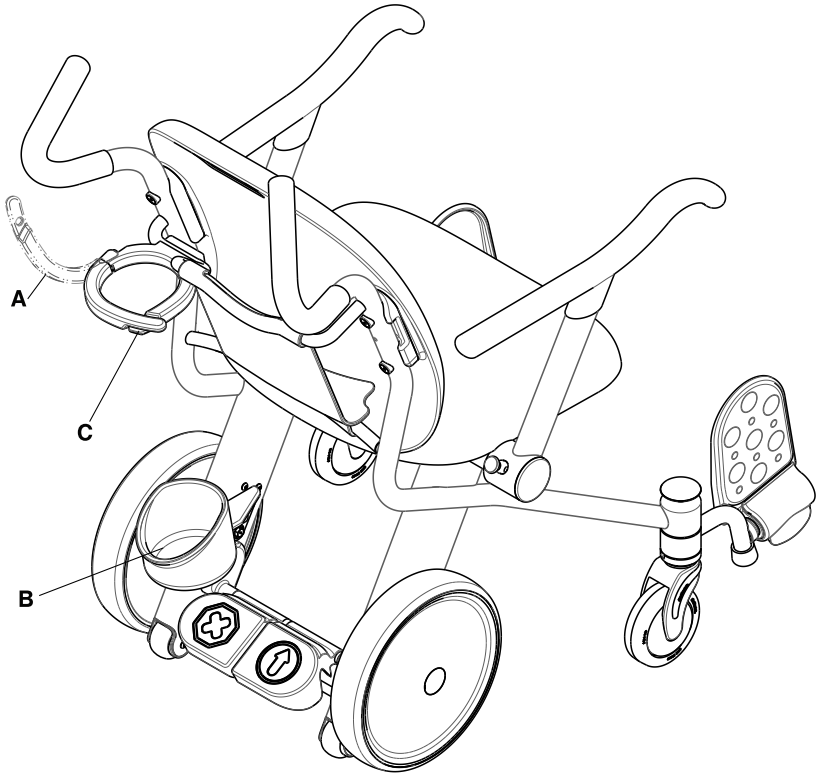

Afbeelding 7-13: Standen bovenstuk optionele zuurstoffleshouder

Nederlands
NL

Accessoires

Deze accessoires zijn mogelijk verkrijgbaar voor gebruik bij uw product. Vraag na of ze verkrijgbaar zijn voor uw configuratie of regio. Bel de klantenservice van Stryker: +1-800-327- 0770.

Naam	Nummer
Een blaaskatheterzak aan de optionele blaaskatheterzakhaak bevestigen op pagina 7-26	1460-001-150
Een infuuszak aan de optionele infuuspaal bevestigen op pagina 7-27	1460-035-000
De heupgordel omdoen op pagina 7-28	1460-013-100
De beensteun in positie brengen op pagina 7-30	1460-166-030
Gewatteerde zitting	1460-013-050

Nederlands
NL

Een blaaskatheterzak aan de optionele blaaskatheterzakhaak bevestigen

⚠ **LET OP**

- Bevestig alleen blaaskatheterzakken aan de optionele blaaskatheterzakhaak.
- Bevestig de infuuszakken altijd stevig aan de haken aan de optionele infuuspaal of de blaaskatheterzakken aan de optionele blaaskatheterzakhaak voordat u het product verplaatst.
- Hang geen blaaskatheterzak zwaarder dan het veilige draagvermogen van 4,53 kg (10 lb) aan de optionele blaaskatheterzakhaak.

Om een blaaskatheterzak aan de optionele blaaskatheterzakhaak te bevestigen brengt u de haak van de blaaskatheterzak aan op de optionele blaaskatheterzakhaak (A) (Afbeelding 7-14 op pagina 7-26). Ga na of u de blaaskatheterzak stevig hebt bevestigd.

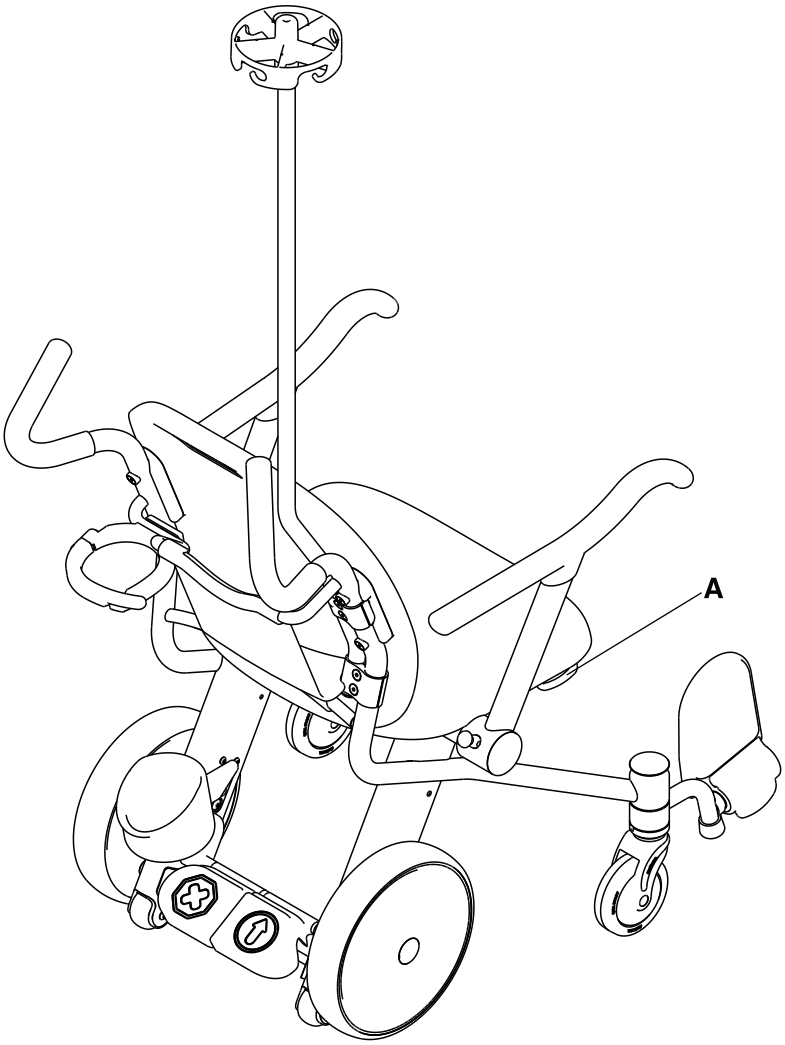

Afbeelding 7-14: Locatie blaaskatheterzakhaak

Een infuuszak aan de optionele infuuspaal bevestigen

LET OP

- Bevestig alleen standaardinfuuszakken aan de optionele infuuspaal.
- Het veilige draagvermogen van de optionele infuuspaal bedraagt 1,36 kg (3 lb) per haak, met een totaal veilig draagvermogen van 2,72 kg (6 lb).
- Bevestig de infuuszakken altijd stevig aan de haken aan de optionele infuuspaal of de blaaskatheterzakken aan de optionele blaaskatheterzakhaak voordat u het product verplaatst.
- De opklaparmsteunen, dossierhouder, optionele zuurstofflesshouder en de optionele infuuspaal niet gebruiken om aan te duwen/trekken.

Infuuszakken aan de optionele infuuspaal bevestigen:

1. Trek aan de optionele infuuspaal (A) om na te gaan of deze stevig vastzit (Afbeelding 7-15 op pagina 7-27).
2. Bevestig de infuuszakken aan de haken en ga na of de zakken stevig vastzitten.

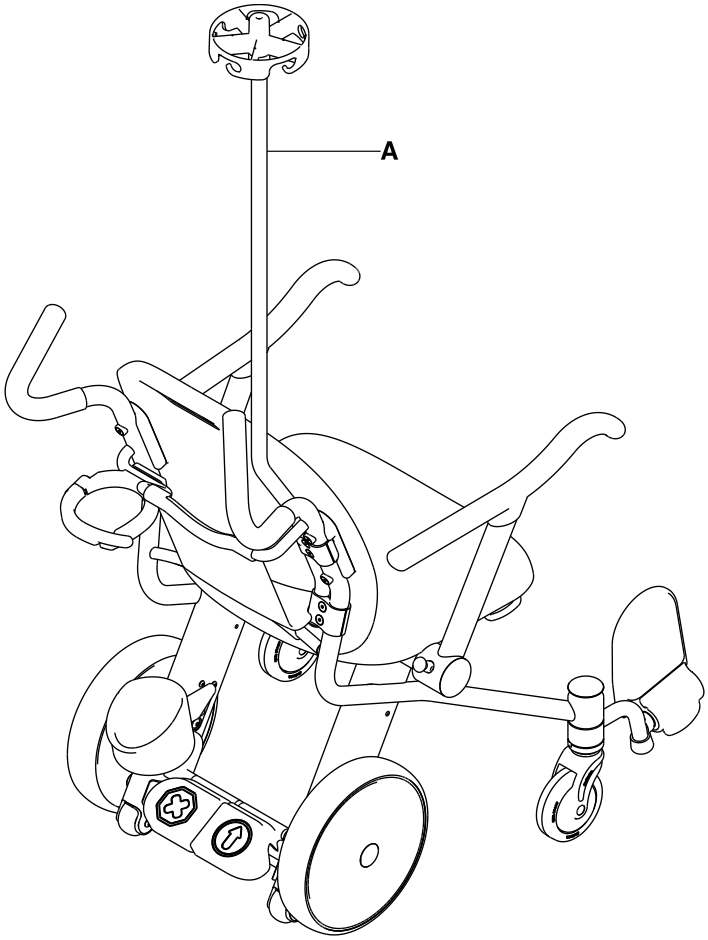

Afbeelding 7-15: Infuuspaal

Nederlands
NL

De heupgordel omdoen

Open de banden van de heupgordel en leg ze aan de zijkanten van de stoel terwijl u de patiënt op de stoel plaatst. Verleng de banden van de heupgordel, gesp ze vast om de patiënt en kort ze in tot de gewenste lengte.

1. **De heupgordel openen (Afbeelding 7-16 op pagina 7-28):**
   a. Pak de lippen (A) van de gesp vast en knijp ze in.
   b. Trek aan de sluiting (B) en de gesp (C) om ze uit elkaar te halen.
2. **De heupgordel sluiten (Afbeelding 7-17 op pagina 7-29):**
   a. Druk de gesp (C) in de sluiting (B) tot u een klikje hoort.
3. **De heupgordel verlengen:**
   a. Pak met één hand de gesp (C) vast (Afbeelding 7-16 op pagina 7-28).
   b. Pak met de andere hand de band (D) vast (Afbeelding 7-17 op pagina 7-29).
   c. Trek de band naar buiten door de gesp (C) tot de gewenste lengte is verkregen.
4. **De heupgordel inkorten:**
   a. Pak met één hand de sluiting (B) vast (Afbeelding 7-16 op pagina 7-28).
   b. Pak met de andere hand het omgestikte uiteinde van de band (E) vast (Afbeelding 7-17 op pagina 7-29).
   c. Trek de band door de gesp (C) tot de gewenste lengte is verkregen.
5. Ga na of de gesp (C) goed vastzit. Laat geen overtollige band loshangen of in de wielen verstrikt raken.
6. Inspecteer de heupgordel minstens één keer per maand (vaker als hij vaker wordt gebruikt). Controleer of de sluiting of gesp verbogen of defect is en of de banden gescheurd of gerafeld zijn. Vervang een versleten of niet-werkende band van de heupgordel onmiddellijk.

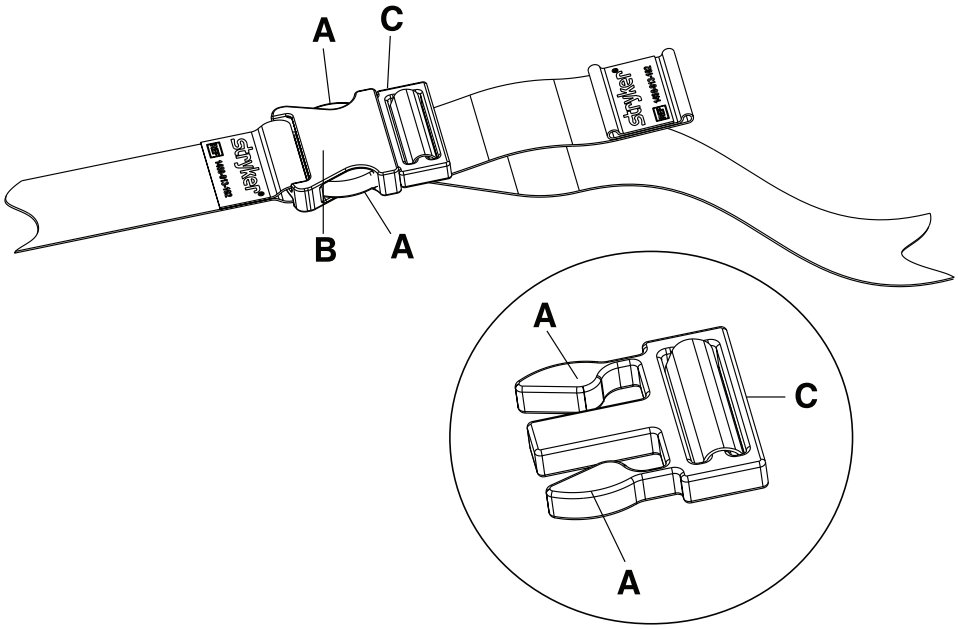

Afbeelding 7-16: De heupgordel openen

Nederlands
NL

De heupgordel omdoen (Vervolg)

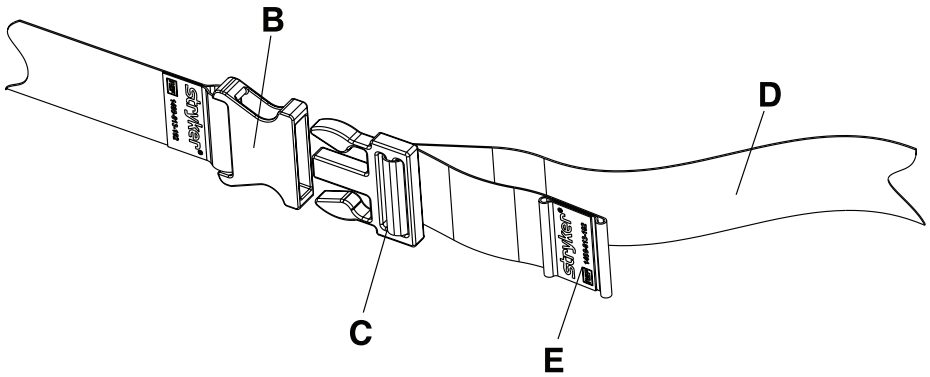

Afbeelding 7-17: De heupgordel sluiten

Nederlands
NL

De beensteun in positie brengen

WAARSCHUWING

Activeer de vrijgavepal van de beensteun niet terwijl het been van een patiënt op de beensteun rust.

LET OP

- Activeer altijd de rem om onbedoelde beweging te voorkomen.
- Ter voorkoming van instabiliteit niet op de opklaparmsteunen, voetsteun, beensteun of rugleuning zitten, staan of leunen.
- Het veilige draagvermogen van de beensteun bedraagt 18,14 kg (40 lb).

De beensteun in positie brengen voor gebruik (Afbeelding 7-18 op pagina 7-30):

1. Druk het rempedaal omlaag om de rem te activeren. Duw tegen het product om te controleren of de rem werkt.
2. Zorg dat de benen van de patiënt zich uit de buurt van de beensteun bevinden.
3. Trek de gele vrijgavehendel (A) onder de zitting aan de betreffende kant omhoog.
4. Trek de beensteun (B) omhoog totdat hij vastklikt en wordt vergrendeld in de gebruiksstand. Druk omlaag op de beensteun om te controleren of hij goed vastzit.
5. Plaats het been van de patiënt op de beensteun (B).

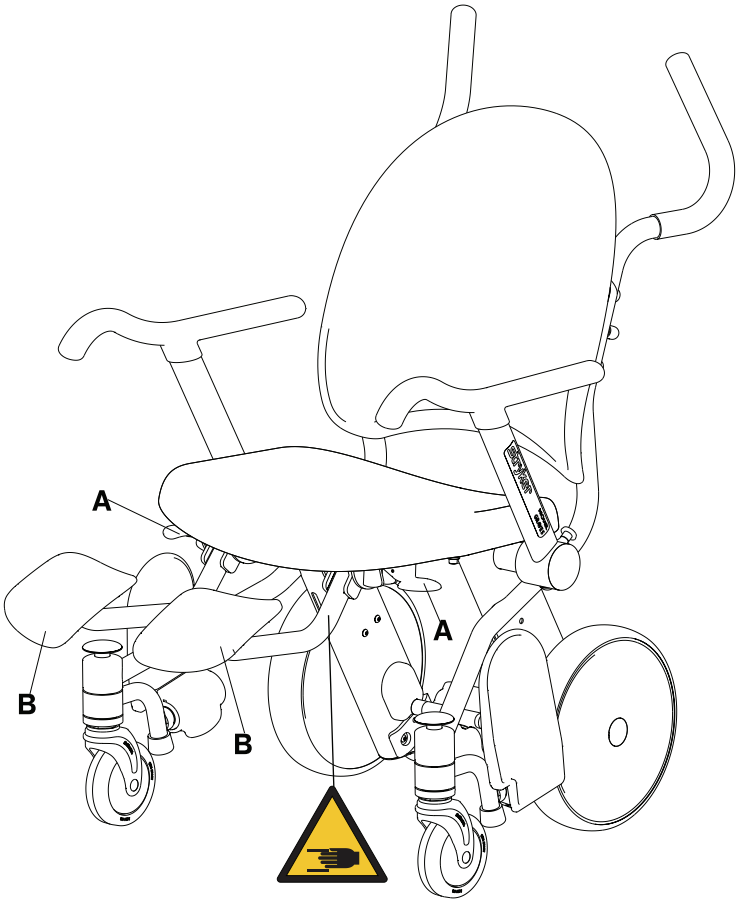

Afbeelding 7-18: Gebruiksstand beensteun

Nederlands
NL

De beensteun opbergen

WAARSCHUWING

Activeer de vrijgavepal van de beensteun niet terwijl het been van een patiënt op de beensteun rust.

LET OP

- Activeer altijd de rem om onbedoelde beweging te voorkomen.
- Ter voorkoming van instabiliteit niet op de opklaparmsteunen, voetsteun, beensteun of rugleuning zitten, staan of leunen.
- Het veilige draagvermogen van de beensteun bedraagt 18,14 kg (40 lb).

De beensteun opbergen (Afbeelding 7-19 op pagina 7-31):

1. Zorg dat de benen van de patiënt zich uit de buurt van de beensteun bevinden.
2. Trek de gele vrijgavehendel (A) onder de zitting aan de betreffende kant omhoog.
3. Druk de beensteun (B) richting de achterkant van de stoel totdat hij vastklikt. Druk de beensteun (B) richting de achterkant van de stoel om te controleren of hij goed vastzit.

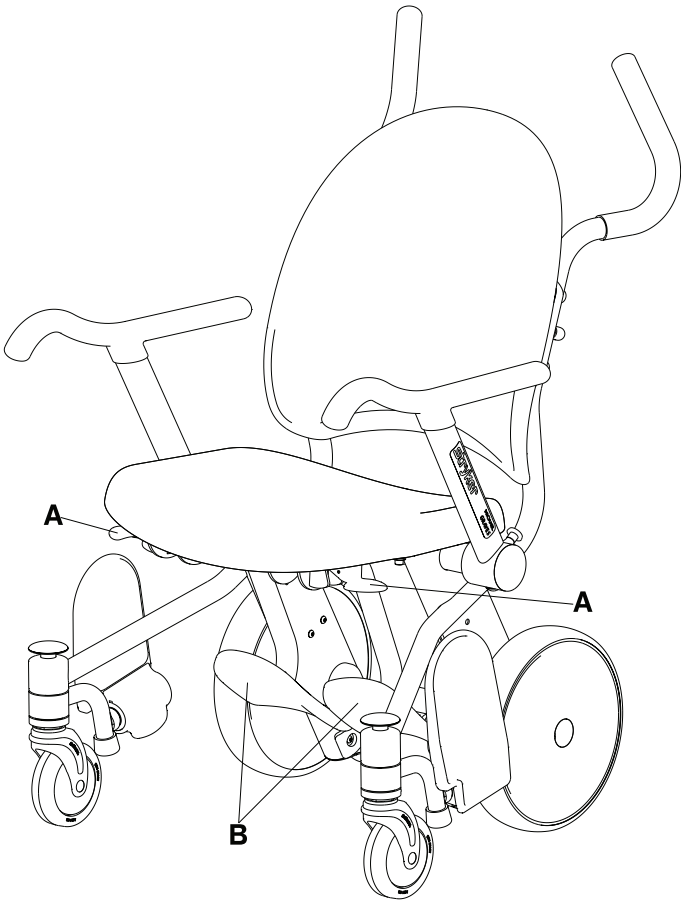

Afbeelding 7-19: Opbergstand beensteun

De hieronder getoonde labels zijn bevestigd aan de gewatteerde zitting van de Prime TC. De eindgebruiker mag deze labels verwijderen. De labels gelden specifiek voor de VS (links) en Canada (rechts). Ze gelden niet voor andere landen.

ATTACHMENT TO BE ABOVE THIS LINE

UNDER PENALTY OF LAW
THIS TAG NOT TO BE REMOVED
EXCEPT BY THE CONSUMER

ALL NEW MATERIAL
Consisting of

POLYURETHANE FOAM....100 %

REG. NO. PA-27157

Certification is made by the manufacturer that the materials in this article are described in accordance with law.

Manufactured For
STRYKER MEDICAL
3800 E. Centre Avenue
Portage, MI 49002-5826 USA

Date of Delivery.....

Finished Size : 22 in x 18 in x 3.75 in
(55.8 cm x 45.7 cm x 9.5 cm)
Net Weight of Filling Material : 2 lbs., 0 oz.

MADE IN U.S.A.

Manufactured By:
Grand Rapids Foam Technologies
2788 Remico St. SW
Wyoming, MI 49519 USA

Date of Manufacture:

Model: 1460-013-070

Prototype ID: N/A

THIS ARTICLE MEETS THE FLAMMABILITY REQUIREMENTS OF CALIFORNIA BUREAU OF HOME FURNISHINGS TECHNICAL BULLETIN NO.117. CARE SHOULD BE EXERCISED NEAR OPEN FLAME OR WITH BURNING CIGARETTES.

ATTACHMENT TO BE ABOVE THIS LINE

Not to be removed until
delivered to the consumer

Ne pas enlever avant la
livraison au consommateur

This article contains
NEW MATERIAL ONLY

Cet article contient des
MATERIAUX NEUFS SEULEMENT

This label is affixed in
compliance with Provincial Law

Cette étiquette est apposée
conformément à la loi de la province

Made by **Fabriqué par**
Reg. No. **No. de permis:**

4607

Content
Polyurethane Foam

Contenu
Mousse de polyuréthane

Made in U.S.A. / Fabriqué aux Etats-Unis

Nederlands
NL

LET OP

Reinig het product niet met stoom.

Opmerking: Reinig de optionele gewatteerde zitting niet met een hogedrukreiniger. Als het product is uitgerust met de optionele gewatteerde zitting, verwijdert u de gewatteerde zitting voordat u hogedrukreiniging uitvoert.

Deze aanwijzingen zijn bedoeld als aanbevolen reinigingsmethoden voor brancards van **Prime TC** model 1450 en model 1460.

Prime TC is ontworpen om met hogedrukreiniging te worden gereinigd. Het product kan enige tekenen van oxidatie of verkleuring vertonen na doorlopende reiniging. De prestatiekenmerken en functionaliteit van het product worden echter niet nadelig beïnvloed door hogedrukreiniging, zolang de juiste procedures worden gevolgd.

Aanbevolen reinigingsmethode

Voor het tussen het gebruik door afvegen van het product met desinfectiemiddel voert u de volgende stappen uit:

1. Volg de aanbevelingen van de fabrikant betreffende verdunning van de reinigingsvloeistof nauwkeurig op.
2. Reinig alle oppervlakken van het product tussen het gebruik door handmatig met een aanbevolen desinfectiemiddel.
3. Breng het aanbevolen desinfectiemiddel aan als spray of met in het middel gedrenkte doekjes.
4. Zorg dat u alle oppervlakken desinfecteert. Besteed met name aandacht aan gebieden die vaak worden aangeraakt, zoals de opklaparmsteun, de rugleuning, de duwhandgrepen en de optionele zuurstoffleshouder.
5. Houd u aan de aanbevelingen van de fabrikant betreffende de gepaste contacttijd en afspoelvereisten van het desinfectiemiddel.
6. Droog het product grondig af voordat u het product weer vrijgeeft voor gebruik.

LET OP

Controleer voordat u het product weer vrijgeeft voor gebruik of alle stickers intact zijn, of het rempedaal en het rijpedaal in beide standen goed vergrendelen en of alle onderdelen goed gesmeerd zijn.

Aanbevolen reinigingsmiddelen

Gesuggereerde reinigingsmiddelen:

- Quaternaire reinigingsmiddelen (werkzaam bestanddeel - ammoniumchloride)
- Op fenol gebaseerde reinigingsmiddelen (werkzame stof - o-fenylfenol)
- Chloorhoudende bleekoplossing (gebruik een oplossing met 1 deel bleekoplossing (5,25% natriumhypochloriet) op 100 delen water, hetgeen overeenkomt met 520 ppm beschikbaar chloor (40 ml bleekoplossing van 5,25% op 4000 ml water))

Vermijd oververzadiging en zorg dat het product niet langer nat blijft dan aanbevolen in de richtlijnen van de fabrikant van de reinigingsvloeistof betreffende correcte desinfectie.

LET OP

Zorg dat u elk product na reiniging altijd afveegt met schoon water en grondig afdroogt. Sommige reinigingsproducten zijn corrosief en kunnen bij verkeerd gebruik schade aan het product veroorzaken. Als u het product niet goed afspoelt en afdroogt, kan een corrosieve afzetting achterblijven op het oppervlak van het product, waardoor voortijdige corrosie van essentiële onderdelen kan ontstaan. Als u zich niet aan deze reinigingsinstructies houdt, kan uw garantie komen te vervallen.

Controleer bij het jaarlijks preventief onderhoud minimaal alle vermelde punten voor alle producten van Stryker Medical. Afhankelijk van de intensiteit van uw gebruik van het product kunnen mogelijk vaker controles voor preventief onderhoud nodig zijn. Onderhoud en reparaties mogen uitsluitend door bevoegd personeel worden uitgevoerd.

Opmerking: Reinig en desinfecteer vóór de inspectie de buitenkant van het steunoppervlak, indien van toepassing.

Inspecteer de volgende punten:

_____ Alle lassen
_____ Alle bevestigingsmiddelen zitten goed vast
_____ Zitting en rugleuning niet gebarsten of beschadigd
_____ Dossierhouder niet gebarsten of beschadigd
_____ Opklaparmsteunen bewegen goed en klikken goed vast
_____ Zwenkwielen zitten goed vast en zwenken goed
_____ Zwenkwielen zijn vrij van was en vuil
_____ Wielen werken soepel
_____ Wielen kunnen vrij draaien
_____ Remmechanisme werkt goed
_____ Beide achterwielen worden stevig vergrendeld wanneer de rem wordt geactiveerd
_____ Achterwielen zitten niet los en zijn niet wiebelig
_____ Antikantelwielen zijn intact
_____ Voetsteun klapt omhoog wanneer hij niet in gebruik is
_____ Wegdraaivoetsteun wordt vergrendeld in de gebruikspositie (model 1460)
_____ Wegdraaivoetsteun draait naar de opbergstand wanneer de vrijgaveknop van de wegdraaivoetsteun wordt ingedrukt (model 1460)
_____ Infuuspaal is intact en werkt goed (optionele uitrusting)
_____ Zuurstoffleshouder is intact en werkt goed (optionele uitrusting)
_____ Heupgordel is onbeschadigd (optionele uitrusting)
_____ Gewatteerde zitting is niet gescheurd of beschadigd (optionele uitrusting)
_____ Beensteun wordt vergrendeld in de gebruiksstand (optionele uitrusting)
_____ Beensteun wordt vergrendeld in de opbergstand (optionele uitrusting)
_____ Beensteun draait en wordt vergrendeld in de gebruiksstand (Afstelling beensteun op pagina 7-57) (optionele uitrusting)
_____ Smeer de vrijzetpal van de beensteun (Afbeelding 7-37 op pagina 7-55) (optionele uitrusting)

Serienummer product:		
Ingevuld door:		Datum:

Opzoeklijst vervangingsonderdelen

Deze onderdelen zijn momenteel te koop. Bel de klantenservice van Stryker op +1-800-327- 0770 voor informatie over verkrijgbaarheid en prijzen.

Naam	Nummer
Opklaparmsteunconstructie, linkerarm patiënt	1460-700-001
Opklaparmsteunconstructie, rechterarm patiënt	1460-700-002
Blaaskatheterzakhaak	1460-001-150
Voorste zwenkwielconstructie	1460-003-080
Kit, infuuspaal, geel	1460-700-003 (D) / 1460-700 023 (I)
Kit, infuuspaal, grijs	1460-700-004 (D) / 1460-700-024 (I)
Kit, infuuspaal, blauw	1460-700-005 (D) / 1460-700-025 (I)
Kit, infuuspaal, rood	1460-700-006 (D) / 1460-700-026 (I)
Kit, infuuspaal, marineblauw	1460-700-007 (D) / 1460-700- 027 (I)
Kit, infuuspaal, lila	1460-700-008 (D) / 1460-700-028 (I)
Kit, niet-gewatteerde zitting	1460-700-011
Kit, gewatteerde zitting	1460-700-012 (I) / 1460-700-032 (D)
Kit, heupgordel	1460-700-013 (I) / 1460-700-033 (D)
Kit, beensteun	1460-700-014 (I) / 1460-700-034 (D)
Kit, achterwiel (voor één kant)	1460-700-009
Kit, rugleuning	1460-700-010
Heupgordel	1460-013-100
Beensteun	1460-166-030
Beensteunborgconstructie, linkerbeen patiënt	1460-166-040
Beensteunborgconstructie, rechterbeen patiënt	1460-166-080
Zuurstoffleshouderconstructie	1460-045-000

Rugleuning verwijderen

Benodigd gereedschap:

- 3/16 inch inbussleutel
- 3/8 inch momentsleutel (in-lb)

1. Druk het rempedaal omlaag om de rem te activeren.
2. Verwijder met een 3/16 inch inbussleutel de vier platkopschroeven (A) en adapters (B) om de rugleuning (C) van het stoelframe te verwijderen. Bewaar de schroeven, adapters en rugleuning (Afbeelding 7-20 op pagina 7-36).
3. Bij het weer installeren van de rugleuning installeert u met een 3/16 inch inbussleutel de vier platkopschroeven (A) en adapters (B) (in stap 2 verwijderd) om de rugleuning (C) aan het stoelframe te bevestigen (Afbeelding 7-20 op pagina 7-36). Haal de schroeven met een 3/8 inch momentsleutel aan tot 70 ± 10 in-lb (8 ± 1,1 Nm).
4. Controleer of het product goed werkt voordat u het product weer vrijgeeft voor gebruik.

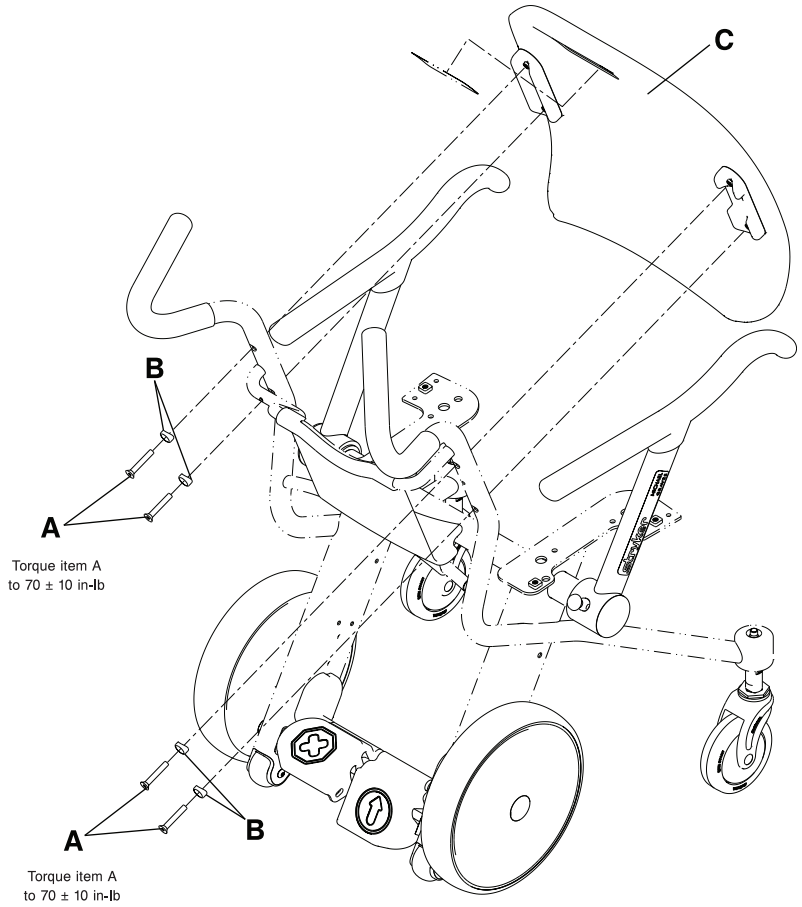

Afbeelding 7-20: Rugleuning verwijderen

Nederlands
NL

Rugleuning vervangen

Benodigd gereedschap:

- 3/16 inch inbussleutel
- 3/8 inch momentsleutel (in-lb)

1. Druk het rempedaal omlaag om de rem te activeren.
2. Verwijder met een 3/16 inch inbussleutel de vier platkopschroeven (A) en adapters (B) om de rugleuning (C) van het stoelframe te verwijderen. Werp de schroeven, adapters en rugleuning weg (Afbeelding 7-21 op pagina 7-37).
3. Installeer met een 3/16 inch inbussleutel de vier geleverde platkopschroeven (A) en adapters (B) om de geleverde rugleuning (C) aan het stoelframe te bevestigen (Afbeelding 7-21 op pagina 7-37). Haal de schroeven met een 3/8 inch momentsleutel aan tot 70 ± 10 in-lb (8 ± 1,1 Nm).
4. Breng de geleverde Stryker-sticker (D) in de juiste kleur aan.
5. Controleer of het product goed werkt voordat u het product weer vrijgeeft voor gebruik.

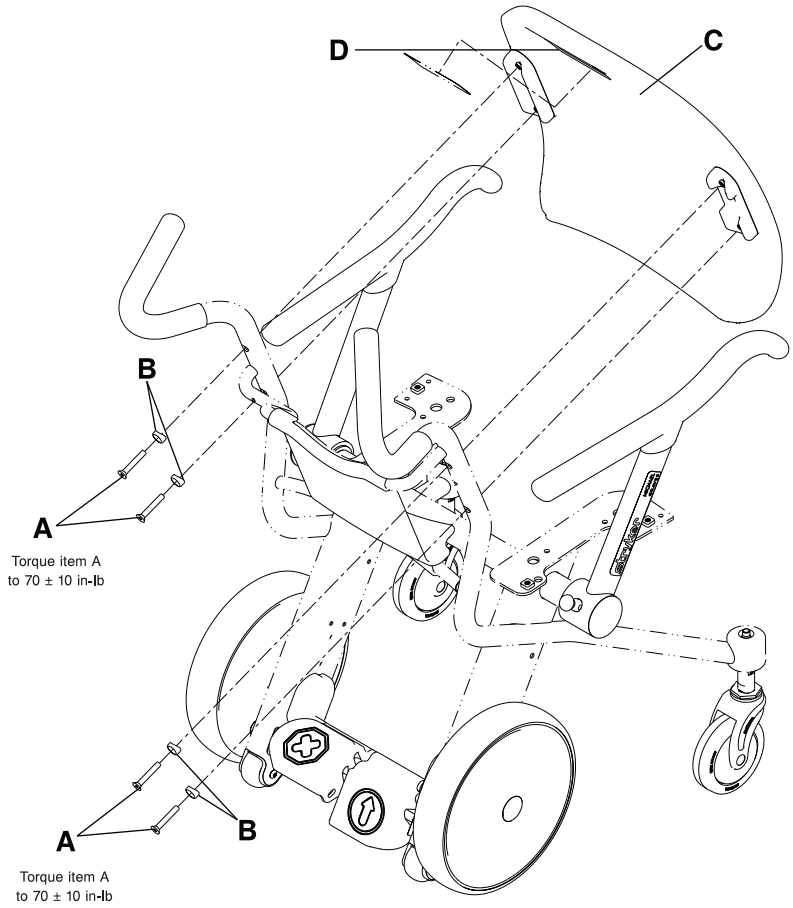

Afbeelding 7-21: Rugleuning vervangen

Dossierhouder vervangen

Benodigd gereedschap:

- 5/32 inch inbussleutel
- 3/8 inch momentsleutel (in-lb)

1. Druk het rempedaal omlaag om de rem te activeren.
2. Verwijder de rugleuning (zie Rugleuning vervangen op pagina 7-37).
3. Verwijder met een 5/32 inch inbussleutel de twee kopschroeven (A) waarmee de onderkant van de dossierhouder aan het stoelframe is bevestigd (Afbeelding 7-22 op pagina 7-38). Bewaar de schroeven. Bij het weer installeren van de schroeven haalt u ze met een 3/8 inch momentsleutel aan tot 25 ± 5 in-lb (2,8 ± 0,6 Nm).
4. Druk de dossierhouder vanaf de onderkant naar achteren om de dossierhouder van het onderste stoelframe te verwijderen, en duw vervolgens omhoog om de dossierhouder van het bovenste stoelframe te verwijderen.
5. Voer stap 2-4 andersom uit om de geleverde dossierhouder te installeren.
6. Controleer of het product goed werkt voordat u het product weer vrijgeeft voor gebruik.

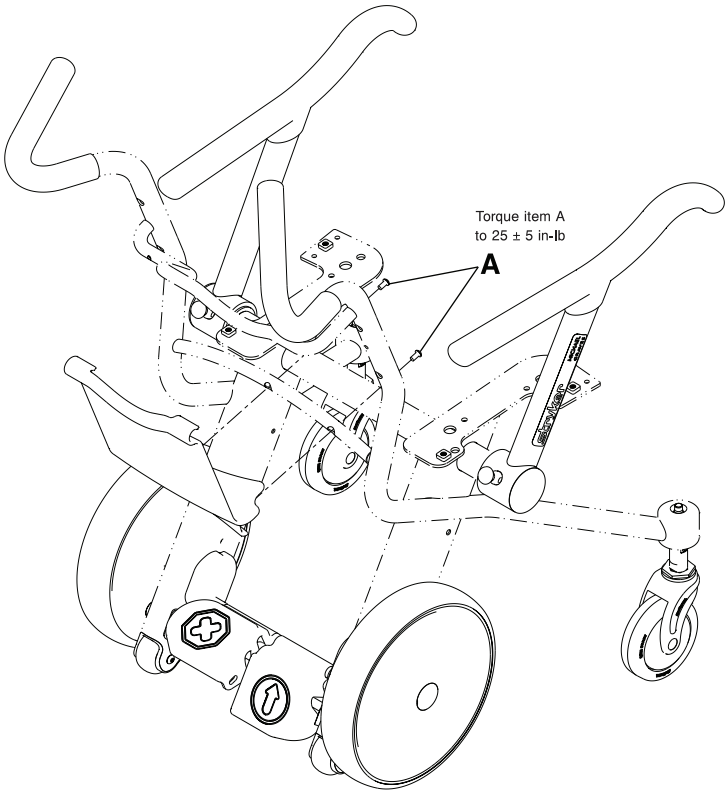

Afbeelding 7-22: Dossierhouder vervangen

Nederlands
NL

Zitting vervangen

Benodigd gereedschap:

- 3/16 inch inbussleutel
- 3/8 inch momentsleutel (in-lb)

1. Verwijder met een 3/16 inch inbussleutel de vier kopschroeven (A) waarmee de zitting (B) aan het stoelframe is bevestigd (Afbeelding 7-23 op pagina 7-39). Werp de zitting en de schroeven weg.
2. Installeer met een 3/16 inch inbussleutel de vier geleverde kopschroeven (A) om de geleverde zitting (B) aan het stoelframe te bevestigen. Haal de schroeven met een 3/8 inch momentsleutel aan tot 70 ± 10 in-lb (8 ± 1,1 Nm).

   Opmerking: Draai alle vier de kopschroeven eerst met de hand aan voordat u ze volledig aanhaalt.
3. Controleer of het product goed werkt voordat u het product weer vrijgeeft voor gebruik.

   Opmerking: Reinig de optionele gewatteerde zitting niet met een hogedrukreiniger. Als het product is uitgerust met de optionele gewatteerde zitting, verwijdert u de gewatteerde zitting voordat u hogedrukreiniging uitvoert.

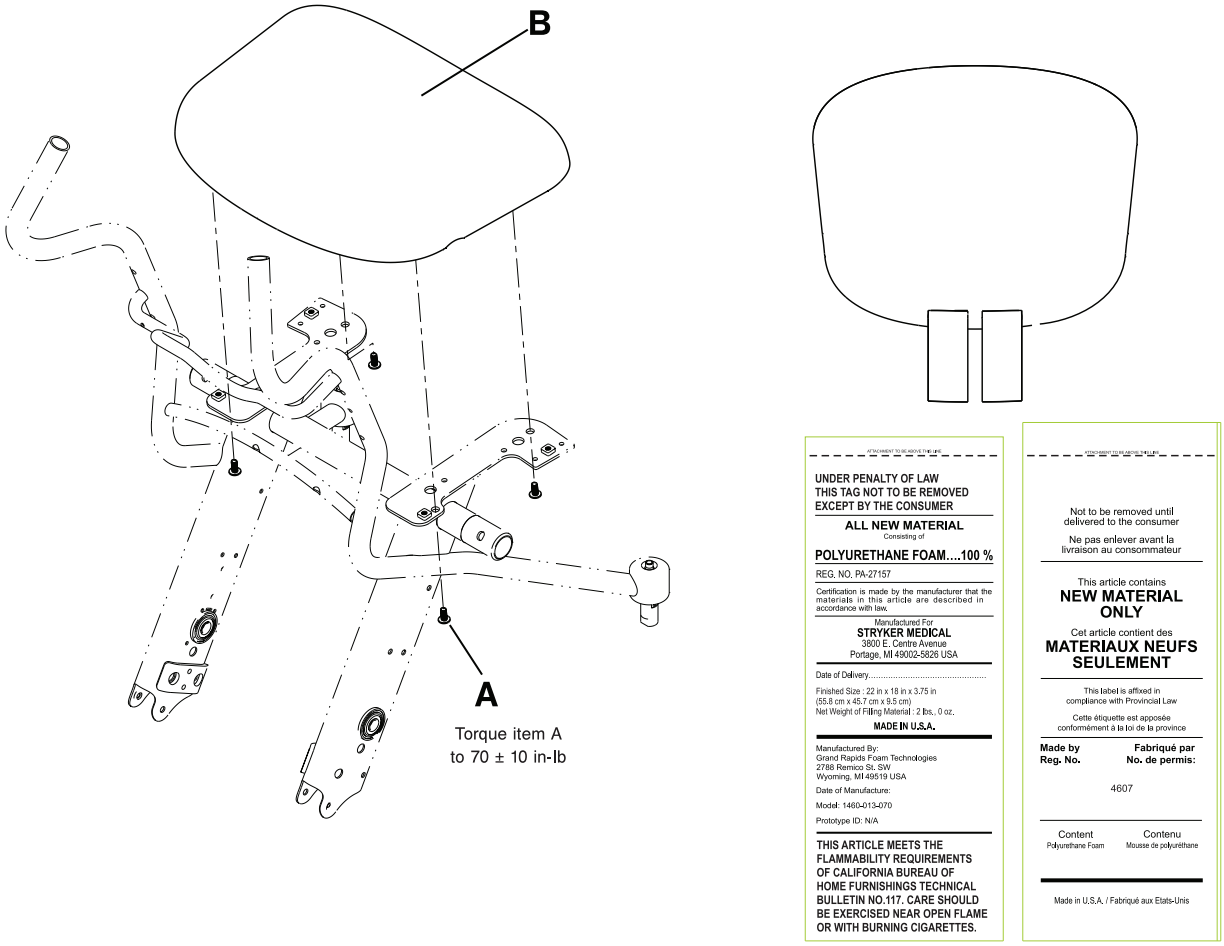

Afbeelding 7-23: Zitting vervangen

Nederlands
NL

Opklaparmsteun vervangen

Benodigd gereedschap:

- 5/16 inch inbussleutel
- Syntec-smeervet (3000-200-71 9)
- 3/8 inch momentsleutel (ft-lb)

1. Zet de opklaparmsteun in de voorste, vergrendelde stand.
2. Verwijder met een 5/16 inch inbussleutel de harde-aanslagpen (A) uit de onderkant van de opklaparmsteun (Afbeelding 7-24 op pagina 7-40). Werp de pen weg.
3. Trek met de ene hand de vrijgavepen (B) van de armsteun omhoog en trek met de andere hand de opklaparmsteun (C) naar buiten om de armsteun te verwijderen (Afbeelding 7-24 op pagina 7-40).

   Opmerking: Het scharniergebied van de arm bevat smeervet.
4. Smeer de geleverde armsteunscharnier met Syntec-smeervet (3000-200-719) (Afbeelding 7-24 op pagina 7-40).
5. Terwijl u de armsteunvrijgavepen omhoog trekt, installeert u de geleverde opklaparmsteun op het stoelframe.
6. Installeer met een 5/16 inch inbussleutel de geleverde harde-aanslagpen (verwijderd in stap 2). Draai de harde-aanslagpen met een 3/8 inch momentsleutel aan tot 33 ± 7 ft-lb (45 ± 9 Nm).
7. Controleer of het product goed werkt voordat u het product weer vrijgeeft voor gebruik.

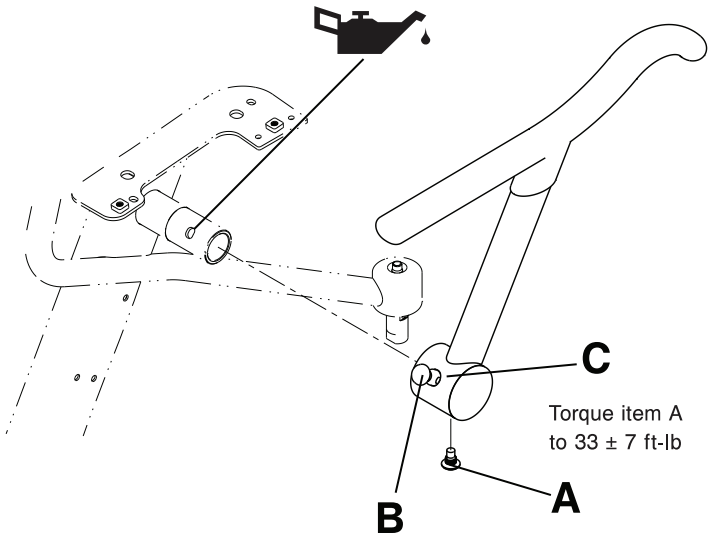

Afbeelding 7-24: Opklaparmsteun vervangen

Nederlands
NL

Voorste zwenkwiel vervangen

Benodigd gereedschap:

- Priem
- (2) 5/32 inch inbussleutel
- 3/8 inch momentsleutel (in-lb)

1. Leg de stoel voorzichtig op zijn achterkant.
2. Verwijder met een priem de deksels (C) van de astonmoer van het zwenkwiel (Afbeelding 7-25 op pagina 7-41).
3. Verwijder met twee 5/32 inch inbussleutels de astonmoer (B) en de asschroef (D). Bewaar de astonmoer en de asschroef. Bij het weer installeren van de asschroef haalt u de asschroef (D) met een 3/8 inch momentsleutel aan tot een koppel van 70 ± 10 in-lb (8 ± 1,1 Nm).
4. Pak het zwenkwiel (A) vast en trek naar buiten om het wiel van de vork (E) te verwijderen. Werp het wiel weg.
5. Voer stap 2-4 andersom uit om het geleverde zwenkwiel te installeren.

   Opmerking: De kop van de astonmoer (B) is voorzien van een spie (Afbeelding 7-25 op pagina 7-41). Lijn de moer als u deze weer installeert goed uit in de zwenkwielvork (E).
6. Controleer of het product goed werkt voordat u het product weer vrijgeeft voor gebruik.

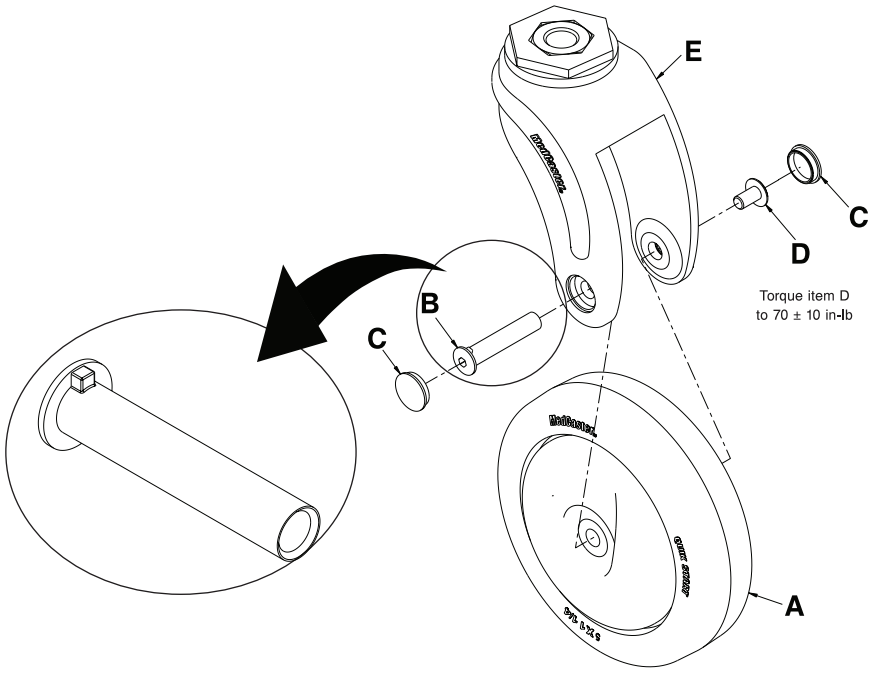

Afbeelding 7-25: Voorste zwenkwiel vervangen

Nederlands
NL

Voorste zwenkwielconstructie vervangen

Benodigd gereedschap:

- Priem
- (2) 5/32 inch inbussleutel
- 3/4 inch dop
- 3/8 inch ratel
- 3/8 inch momentsleutel (ft-lb)
- 3/8 inch momentsleutel (in-lb)

1. Leg de stoel voorzichtig op zijn achterkant.
2. Verwijder met een priem de deksels (C) van de astonmoer van het zwenkwiel (Afbeelding 7-26 op pagina 7-42).
3. Verwijder met twee 5/32 inch inbussleutels de astonmoer (B) en de asschroef (D). Werp de astonmoer en de asschroef weg.
4. Pak het zwenkwiel (A) vast en trek naar buiten om het wiel van de vork (E) te verwijderen. Werp het voorste zwenkwiel weg.
5. Verwijder met de 3/8 inch ratel en de 3/4 inch dop de bout (F) zodat de vork (E) van het frame kan worden verwijderd. Werp de vork weg.
6. Voer stap 2-5 andersom uit om de geleverde zwenkwielconstructie te installeren. Haal met een 3/8 inch momentsleutel (ft-lb) de bout (F) aan tot 75 ± 5 ft-lb (102 ± 7 Nm) voordat u het zwenkwiel op de vork installeert. Haal met een 3/8 inch momentsleutel (in-lb) de asmoer (D) aan tot 70 ± 10 in-lb (8 ± 1,1 Nm).

   Opmerking: De kop van de astonmoer (B) is voorzien van een spie (Afbeelding 7-26 op pagina 7-42). Lijn de moer goed uit in de zwenkwielvork (E).
7. Controleer of het product goed werkt voordat u het product weer vrijgeeft voor gebruik.

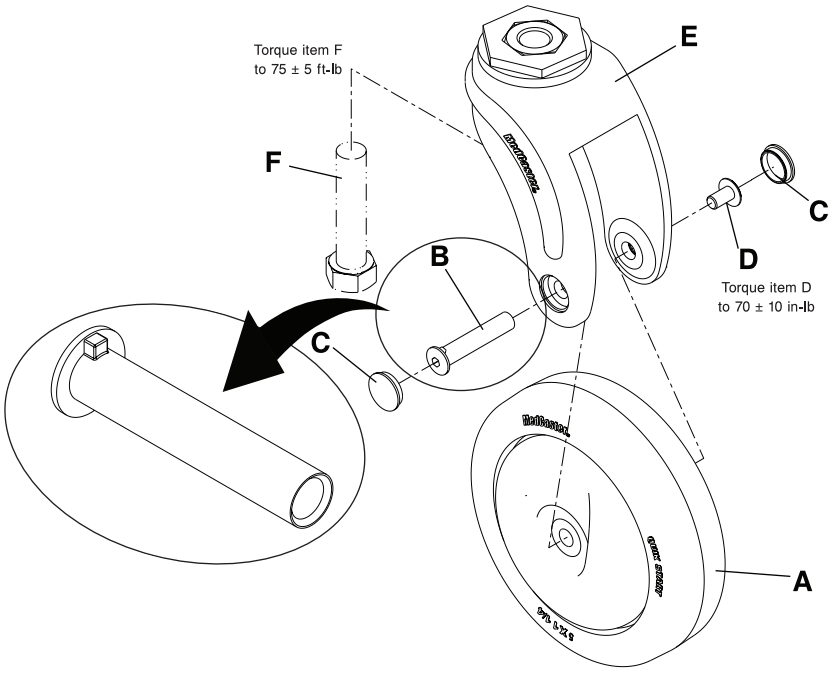

Afbeelding 7-26: Voorste zwenkwielconstructie vervangen

Wegdraaivoetsteun vervangen (model 1460)

Benodigd gereedschap:

- 3/8 inch momentsleutel (ft-lb)
- Syntec-smeervet (3000-200-719)

1. Plaats de wegdraaivoetsteun in de opgeborgen stand (zie De wegdraaivoetsteun wegbergen (model 1460) op pagina 7-20).
2. Leg de stoel voorzichtig op zijn achterkant.
3. Verwijder de voorste zwenkwielconstructie (zie Voorste zwenkwielconstructie vervangen op pagina 7-42). Bewaar alle onderdelen.
4. Pak de onderste voetsteunveerhouder (A) vast en trek hem omlaag om hem te verwijderen. Werp de onderste voetsteunveerhouder weg.
5. Verwijder de voetsteuntorsieveer (B) en werp hem weg.
6. Druk met uw hand op het voetrustvrijgavepedaal om de druk van de borgkraag af te nemen.
7. Draai de wegdraaivoetsteunconstructie (C) en trek omlaag om deze te verwijderen. Werp de constructie weg.
8. Breng Syntec-smeervet (3000-200-719) aan op de aangewezen plekken (Afbeelding 7-27 op pagina 7-43).
9. Voer stap 3-8 andersom uit om de geleverde wegdraaivoetsteunconstructie te installeren. Haal de bout (D) van de zwenkwielvork met een 3/8 inch momentsleutel aan tot 75 ± 5 ft-lb (102 ± 7 Nm) voordat u het zwenkwiel aan de vork bevestigt.
10. Controleer of het product goed werkt voordat u het product weer vrijgeeft voor gebruik.

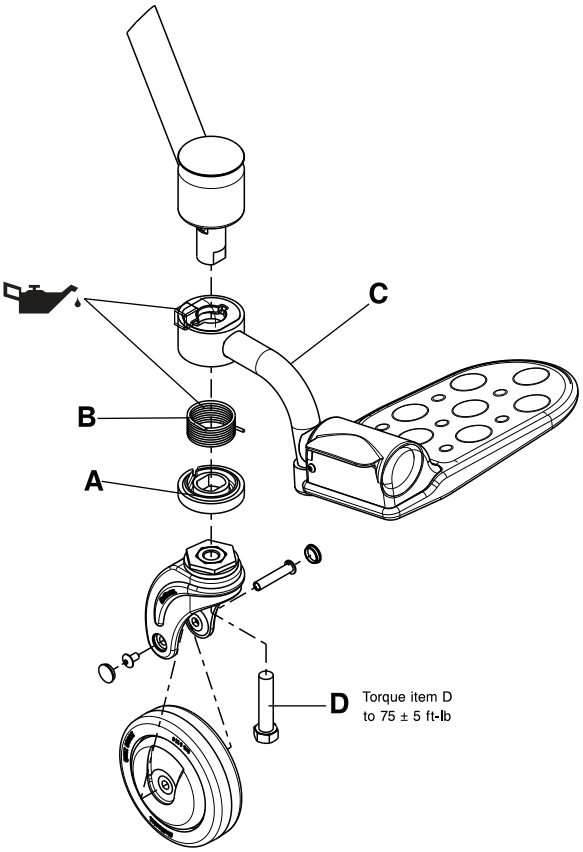

Afbeelding 7-27: Wegdraaivoetste un vervangen

Nederlands
NL

Achterwiel vervangen

Benodigd gereedschap:

- Priem
- 3/4 inch dop
- 3/8 inch ratel
- 3/8 inch momentsleutel (ft-lb)

1. Leg de stoel voorzichtig neer op zijn voorkant.
2. Verwijder het deksel (A) van de middenmoer van het achterwiel met een priem en gooi het deksel weg (Afbeelding 7-28 op pagina 7-44).
3. Verwijder met een 3/4 inch dop en een 3/8 inch ratel de middenmoer (B) van het achterwiel en werp deze weg (Afbeelding 7-28 op pagina 7-44).
4. Verwijder de middelste ring (C) en werp deze weg (Afbeelding 7-28 op pagina 7-44).
5. Pak het achterwiel met beide handen vast en trek naar buiten om het achterwiel (D) te verwijderen. Werp het achterwiel weg.
6. Voer stap 2-5 andersom uit om het geleverde achterwiel te installeren. Haal de middenmoer (B) van het achterwiel met een 3/8 inch momentsleutel aan tot 25 ± 2 ft-lb (34 ± 3 Nm).
7. Controleer of het product goed werkt voordat u het product weer vrijgeeft voor gebruik.

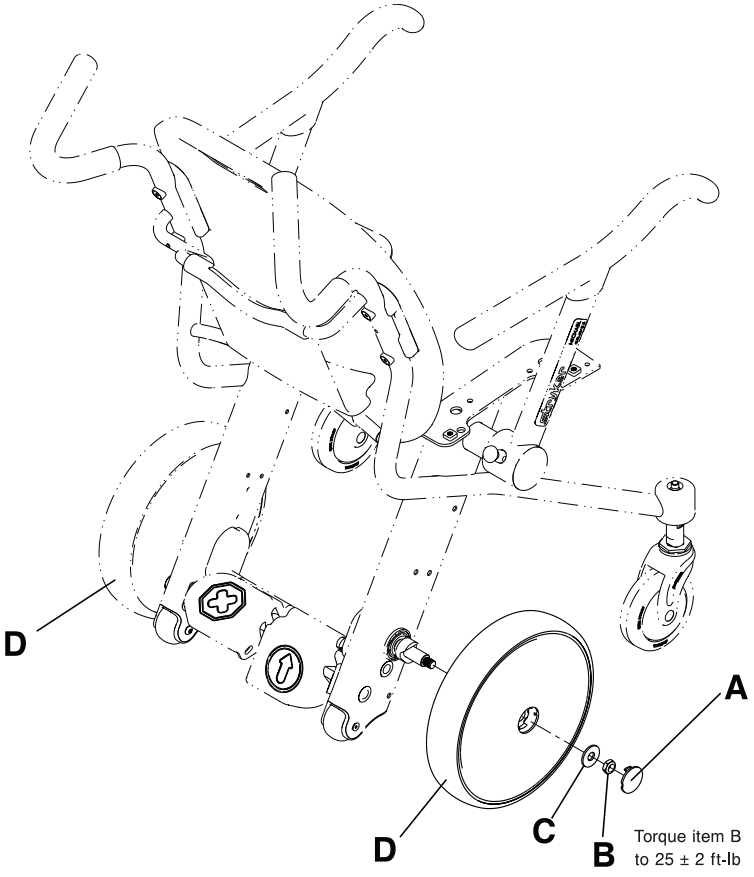

Afbeelding 7-28: Achterwiel vervangen

Pedaal vervangen

Benodigd gereedschap:

- 5/32 inch inbussleutel
- 3/16 inch inbussleutel
- Puntbektang
- 3/8 inch momentsleutel (in-lb)

1. Leg de stoel voorzichtig neer op zijn voorkant.
2. Verwijder beide achterwielen (zie Achterwiel vervangen op pagina 7-44). Bewaar alle onderdelen.
3. Verwijder met een 5/32 inch inbussleutel en een 3/16 inch inbussleutel de afstandsmoer (A) van het antikantelwiel en de flenskopschroef (B) waarmee het antikantelwiel (C) en de onderframeafdekking (D) aan het stoelframe zijn bevestigd (Afbeelding 7-29 op pagina 7-46). Bewaar alle onderdelen.

   Opmerking: De afstandsmoer van het antikantelwiel is korter dan alle andere afstandsmoeren van de stoel. Zorg dat u de moer niet kwijtraakt tijdens de reparatie.
4. Herhaal stap 3 aan de andere kant.
5. Verwijder met een 5/32 inch inbussleutel de twee kopschroeven (E) aan de onderkant van het rijpedaal. Bewaar de schroeven (Afbeelding 7-29 op pagina 7-46).
6. Verwijder met de puntbektang de Rue Ring-veerpen (F) aan beide uiteinden van de omschakelverbindingsstang (G). Bewaar de Rue Ring-veerpennen (Afbeelding 7-29 op pagina 7-46). Bij het weer installeren van de schroeven haalt u ze met een 3/8 inch momentsleutel aan tot 70 ± 10 in-lb (8 ± 1,1 Nm).
7. Verwijder de omschakelverbindingsstang (G) (Afbeelding 7-29 op pagina 7-46).
8. Draai met een 5/32 inch inbussleutel en een 3/16 inch inbussleutel de kopschroef (H) los waarmee het remnokveerblok (K) aan het stoelframe is bevestigd (Afbeelding 7-29 op pagina 7-46).

   Opmerking: Verwijder de remvingerafstandsmoer (J) niet.
9. Druk met uw hand op het remnokveerblok (K) (Afbeelding 7-29 op pagina 7-46) om de druk van de remvingerafstandsmoer (J) af te nemen. Verwijder de remvingerafstandsmoer en de schroef en bewaar ze.
10. Verwijder voorzichtig het remnokveerblok (K) en de remnokveer (L) (Afbeelding 7-29 op pagina 7-46). Bewaar het blok en de veer.
11. Herhaal stap 8-10 voor de andere kant.
12. Verwijder met een 5/32 inch inbussleutel de kraagstelschroef (M) (Afbeelding 7-29 op pagina 7-46). Bewaar de stelschroef. Bij het weer installeren van de stelschroef haalt u de schroef met een 3/8 inch momentsleutel aan tot 70 ± 10 in-lb (8 ± 1,1 Nm).
13. Druk de remdwarsstang (N) richting de linkerkant van de patiënt totdat de stang niet meer de remnokconstructie (P) aan de rechterkant van de patiënt raakt (Afbeelding 7-29 op pagina 7-46). Verwijder de remnokconstructie (P) aan de rechterkant van de patiënt (Afbeelding 7-29 op pagina 7-46). Bewaar de constructie.
14. Druk de remdwarsstang (N) richting de rechterkant van de patiënt en verwijder de remdwarsstang (N) (Afbeelding 7-29 op pagina 7-46). Bewaar de stang.
    a. Terwijl de remdwarsstang (N) wordt verwijderd, verwijdert u de volgende onderdelen voorzichtig in de getoonde volgorde (Afbeelding 7-29 op pagina 7-46):
       i. Linker remasafdekking (R)
       ii. Rempedaalconstructie (T)
       iii. Kraag (U)
       iv. Rechter remasafdekking (V)
    b. Werp het pedaal weg dat u gaat vervangen. Bewaar alle overige onderdelen.
15. Voer stap 2-14 andersom uit om het geleverde pedaal te installeren.

    Opmerking: Let op de stand van de remnokconstructie (P). Zorg dat de lip richting de voorkant van de stoel staat (Afbeelding 7-29 op pagina 7-46).
16. Controleer of het product goed werkt voordat u het product weer vrijgeeft voor gebruik.

Pedaal vervangen (Vervolg)

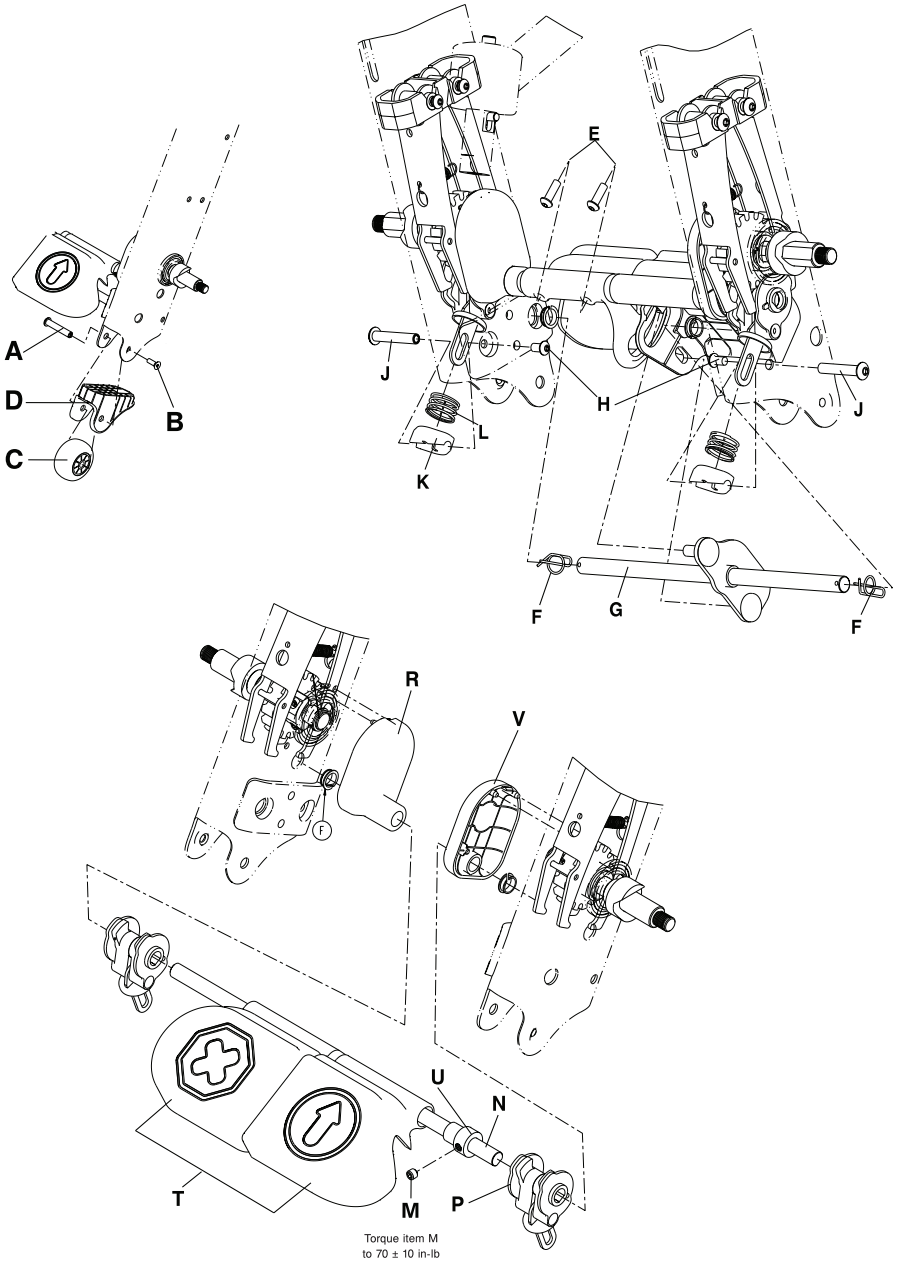

Afbeelding 7-29: Pedaal vervangen

Nederlands
NL

Remvingerconstructie vervangen

Benodigd gereedschap:

- 5/32 inch inbussleutel
- 3/16 inch inbussleutel
- 9/64 inch inbussleutel
- Veerringtang
- 3/8 inch momentsleutel (in-lb)

1. Verwijder de rem-/rijpedaalconstructie (Pedaal vervangen op pagina 7-45). Bewaar alle onderdelen.
2. Open de remvingers (A) met de hand. Draai met de andere hand de achterwielasconstructie (B) zodanig dat de inbuskopschroeven (C) naar de onderkant van de stoel wijzen (Afbeelding 7-30 op pagina 7-47).
3. Draai met een 9/64 inch inbussleutel de inbuskopschroeven (C) in de achterwielasconstructie (B) los (Afbeelding 7-30 op pagina 7-47).
4. Verwijder met de veerringtang de borgring (D) (Afbeelding 7-30 op pagina 7-47) waarmee de achterwielasconstructie (E) (Afbeelding 7-30 op pagina 7-47) aan het stoelframe is vastgezet. Bewaar de borgring.

   Opmerking: Buig de borgring niet verder open dan nodig is om hem te kunnen verwijderen.
5. Verwijder de achterwielasconstructie (E) (Afbeelding 7-30 op pagina 7-47).
6. Verwijder met een 5/32 inch inbussleutel en een 3/16 inch inbussleutel de schroeven (F) en remvingerafstandsmoeren (G) waarmee de remvingerconstructie (H) is bevestigd (Afbeelding 7-30 op pagina 7-47). Wanneer u de schroeven (F) weer installeert, haalt u zet met een 3/8 inch momentsleutel aan tot een koppel van 70 ± 10 in-lb (8 ± 1,1 Nm).
7. Verwijder de remvingerconstructie (H) en werp deze weg (Afbeelding 7-30 op pagina 7-47).
8. Voer stap 2-7 andersom uit om de geleverde remvingerconstructie te installeren.
9. Breng de rem-/rijpedaalconstructie weer aan (zie Pedaal vervangen op pagina 7-45).

   Opmerking: Zorg bij het weer installeren van de remnokconstructie (P) (Afbeelding 7-29 op pagina 7-46) dat de lip richting de voorkant van de stoel staat.
10. Controleer of het product goed werkt voordat u het product weer vrijgeeft voor gebruik.

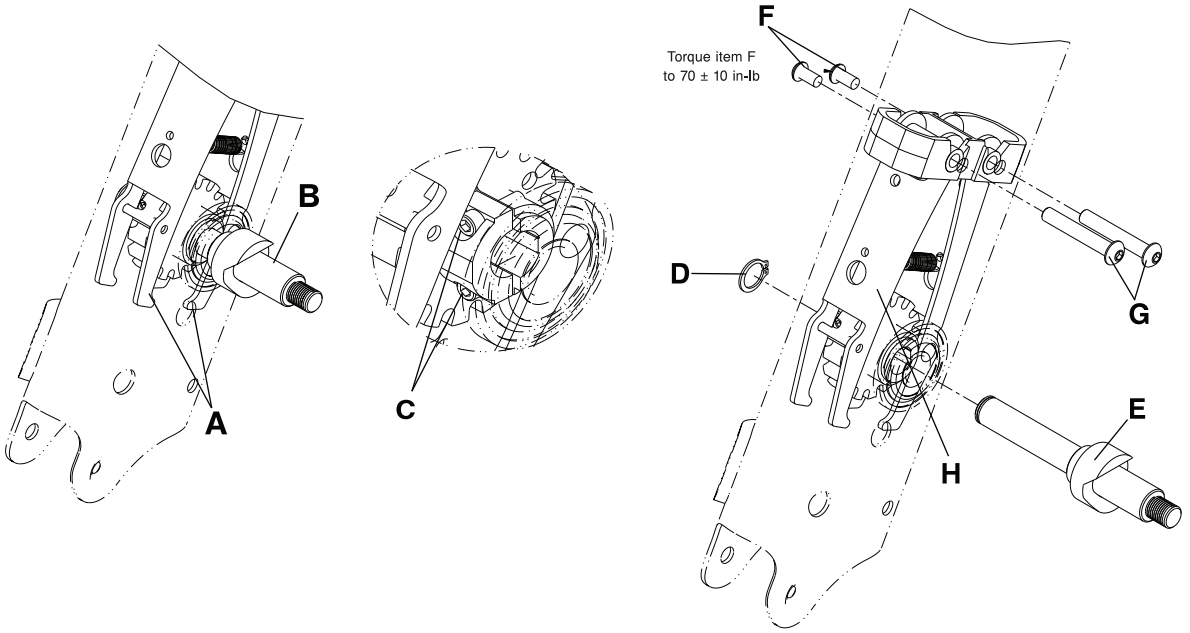

Afbeelding 7-30: Remvingerconstructie vervangen

Nederlands
NL

Infuuspaal verwijderen

Benodigd gereedschap:

- 3/16 inch inbussleutel
- Kleine platkopschroevendraaier

1. Verwijder de rugleuning (Afbeelding 7-20 op pagina 7-36).
2. Verwijder met een 3/16 inch inbussleutel de inbuskopschroef (G) uit het midden van het bovenstuk (F) van de infuuspaal (Afbeelding 7-31 op pagina 7-49). Bewaar de schroef.
3. Tik op het bovenstuk (F) (Afbeelding 7-31 op pagina 7-49) van de infuuspaal en druk het omhoog om het bovenstuk te verwijderen. Bewaar het bovenstuk van de infuuspaal.
4. Verwijder met een kleine platkopschroevendraaier de buisplug (H) uit de onderkant van de infuuspaal (E) (Afbeelding 7-31 op pagina 7-49). Bewaar de buisplug.
5. Verwijder met een 3/16 inch inbussleutel de twee platkopschroeven (A) om de onderste infuuspaalklemmen (B) van het stoelframe te verwijderen (Afbeelding 7-31 op pagina 7-49). Bewaar de schroeven en klemmen.
6. Verwijder met een 3/16 inch inbussleutel de twee platkopschroeven (A) waarmee de bovenste infuuspaalklemmen (C) aan het stoelframe zijn bevestigd. Verwijder de gaffelpennen (D) en klemmen (C). Bewaar de schroeven, gaffelpennen en klemmen. Werp de infuuspaal (E) weg (Afbeelding 7-31 op pagina 7-49).

   Opmerking: Houd bij het verwijderen van de platkopschroeven de infuuspaalconstructie vast zodat de infuuspaal niet valt.

Installatie infuuspaal

Benodigd gereedschap:

- 3/16 inch inbussleutel
- Kleine platkopschroevendraaier
- 3/8 inch momentsleutel (ft-lb)
- 3/8 inch momentsleutel (in-lb)

Nederlands NL

Opmerking: Bij het vervangen van de infuuspaal is ook een paraplumoer (umbrella nut) (0018-045-000) vereist.

1. Verwijder de rugleuning (Rugleuning verwijderen op pagina 7-36).
2. Steek de geleverde paraplumoer (0018-045-000) (J) in de bovenkant van de infuuspaal (E) (Afbeelding 7-31 op pagina 7-49). De bovenkant van de paraplumoer moet ongeveer 12,7 mm boven de bovenkant van de infuuspaal liggen.

   Opmerking:
   Mogelijk is de paraplumoer reeds voor de verzending geïnstalleerd. Ga na of de paraplumoer is aangebracht in de infuuspaal voordat u het infuuspaalbovenbovenstuk installeert.
3. Steek de geleverde buisplug (0037-225-000) (H) in de onderkant van de infuuspaal (E) (Afbeelding 7-31 op pagina 7-49).
4. Plaats het infuuspaalbovenstuk (F) op de infuuspaal (E) en tik het bovenstuk met de handpalm zachtjes omlaag tot het bovenstuk volledig op zijn plaats op de infuuspaal (E) zit (Afbeelding 7-31 op pagina 7-49).
5. Installeer met een 3/16 inch inbussleutel de geleverde inbuskopschroef (0004-672-000) (G) om het infuuspaalbovenstuk vast te zetten aan de paal. Haal de schroef met een 3/8 inch momentsleutel (in-lb) aan tot 25 ± 5 in-lb (2,8 ± 0,6 Nm).
6. Verwijder met een 3/16 inch inbussleutel de twee platkopschroeven (A) waarmee de bovenste infuuspaalklemmen (C) aan het stoelframe zijn bevestigd. Verwijder de gaffelpennen (D) en klemmen (C). Bewaar de schroeven, gaffelpennen en klemmen. Werp de infuuspaal (E) weg (Afbeelding 7-31 op pagina 7-49).
7. Steek de geleverde gaffelpennen (0026-349-000) (D) in de voorkant van de geleverde bovenste infuusklem (in stap 6 verwijderd).
8. Installeer het voorstuk van de bovenste infuusklem en de gaffelpennen op het stoelframe.
9. Installeer de geleverde infuuspaal in het voorstuk van de bovenste infuusklem en de gaffelpen.

Installatie infuuspaal (Vervolg)

Opmerking: Houd de infuuspaal op zijn plaats terwijl u het achterstuk van de bovenste infuusklem installeert, zodat de infuuspaal op zijn plaats blijft zitten.

10. Installeer met een 3/16 inch inbussleutel en de geleverde platkopschroeven (0001-210-0 00) (A) het achterstuk van de bovenste infuusklem op de infuuspaal en het voorstuk van de bovenste infuusklem. Haal met een 3/8 inch momentsleutel (in-lb) de schroeven aan tot 13 ± 3 ft-lb (18 ± 4 Nm).
11. Installeer met een 3/16 inch inbussleutel en de geleverde platkopschroeven (0001-210-0 00) (A) het geleverde voor- en achterstuk van de onderste infuusklem op de infuuspaal. Haal met een 3/8 inch momentsleutel (in-lb) de schroeven aan tot 13 ± 3 ft-lb (18 ± 4 Nm).

    Opmerking: Lijn de onderste infuusklem zodanig uit dat de klem vlak af ligt met de onderkant van de infuuspaal.
12. Installeer de rugleuning weer (Rugleuning verwijderen op pagina 7-36).
13. Controleer of het product goed werkt voordat u het product weer vrijgeeft voor gebruik.

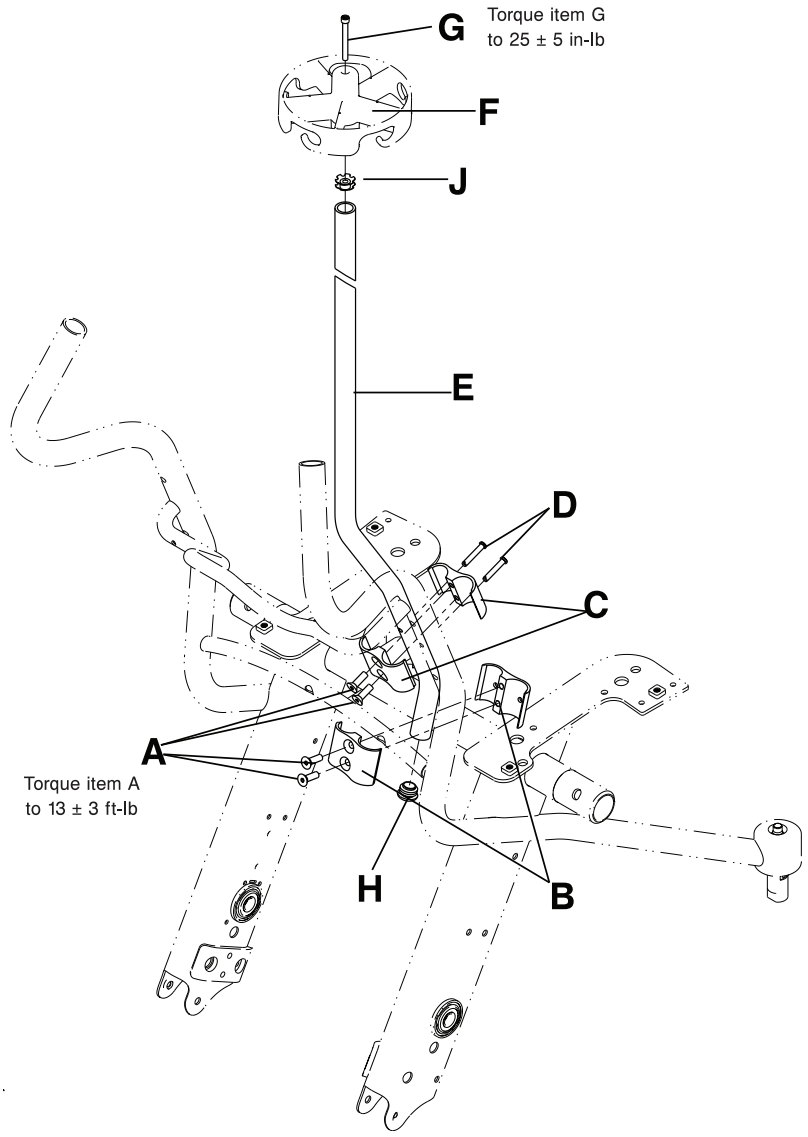

Afbeelding 7-31: Infuuspaal vervangen

Nederlands
NL

Bovenstuk infuuspaal vervangen

Benodigd gereedschap:

- 3/16 inch inbussleutel
- 3/8 inch momentsleutel (in-lb)

1. Verwijder met een 3/16 inch inbussleutel de inbuskopschroef (A) uit het midden van het bovenstuk (B) van de infuuspaal. Bewaar de schroef (Afbeelding 7-32 op pagina 7-50).
2. Tik zachtjes op het bovenstuk van de infuuspaal en druk het omhoog om het bovenstuk te verwijderen. Werp het bovenstuk van de infuuspaal weg.
3. Plaats het geleverde bovenstuk van de infuuspaal boven op de infuuspaal en tik het bovenstuk met de handpalm zachtjes omlaag tot het bovenstuk volledig op zijn plaats op de infuuspaal zit.
4. Installeer met een 3/16 inch inbussleutel de inbuskopschroef (A) (in stap 1 verwijderd) om het bovenstuk van de infuuspaal aan de infuuspaal te bevestigen. Haal de schroef met een 3/8 inch momentsleutel aan tot 25 ± 5 in-lb (2,8 ± 0,6 Nm).
5. Controleer of het product goed werkt voordat u het product weer vrijgeeft voor gebruik.

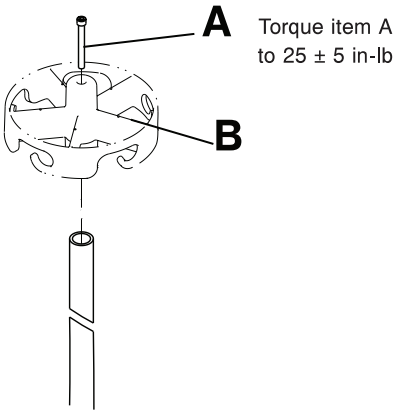

Afbeelding 7-32: Bovenstuk infuuspaal vervangen

Nederlands
NL

Installatie heupgordelconstructie

Opmerking: Deze constructie is verkrijgbaar voor alle eenheden vervaardigd na augustus 2013 (Locatie van serienummer op pagina 7-9).

Benodigd gereedschap:

- 3/16 inch inbussleutel
- 3/16 inch inbusbit
- 3/8 inch momentsleutel (in-lb)

Opmerking:
De lange band wordt aan de rechterkant van de stoel bevestigd. De korte band wordt aan de linkerkant van de stoel bevestigd.

1. Druk het rempedaal omlaag om de rem te activeren. Duw tegen het product om te controleren of de rem werkt.
2. Bevestig de lange band aan de rechterkant van de stoel. Bevestig de korte band aan de linkerkant van de stoel.
   a. Breng de twee lippen (A) op de beugel (Afbeelding 7-33 op pagina 7-51) aan in de vierkante gaten in het hoofdframelasstuk (B) (Afbeelding 7-34 op pagina 7-52).
   b. Installeer de geleverde bolkopschroef met flens (0004-671-0 00) (C) in het ronde gat in de beugel om de heupgordelbeugel vast te zetten aan het hoofdframelasstuk (B) (Afbeelding 7-34 op pagina 7-52). Haal de schroef met een 3/8 inch momentsleutel en een 3/16 inch inbusbit aan tot 70 ± 10 in-lb (8 ± 1,1 Nm).
3. Controleer of het product goed werkt voordat u het product weer vrijgeeft voor gebruik.

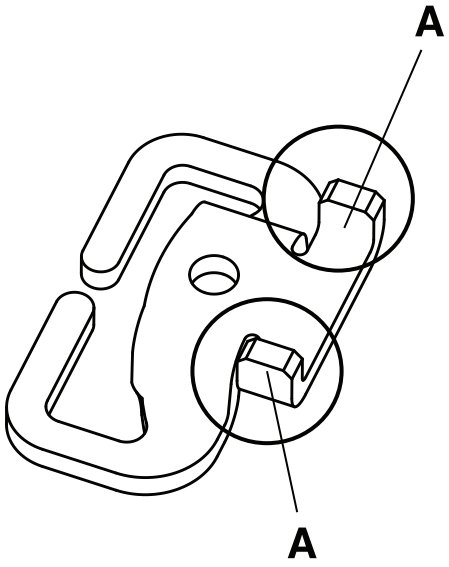

Afbeelding 7-33: Lippen heupgordelbeugel

Installatie heupgordelconstructie (Vervolg)

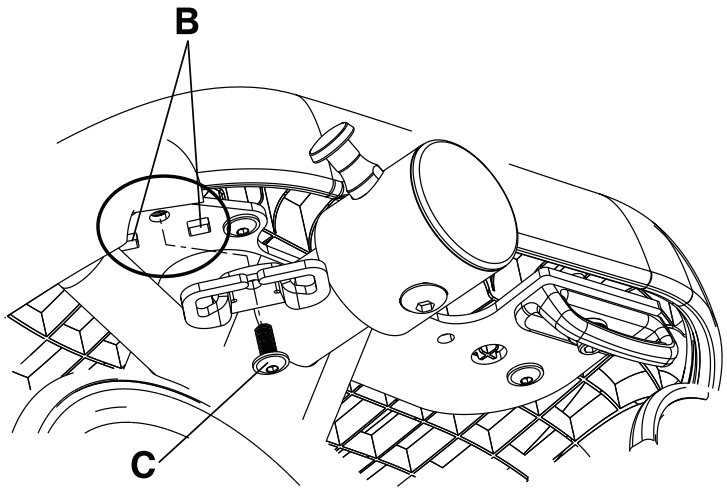

Afbeelding 7-34: Installatie heupgordelbeugel

Nederlands
NL

Heupgordel verwijderen

Benodigd gereedschap:

- Geen

1. Pak met de ene hand het uiteinde van de gordel vast dat aan de beugel is bevestigd (A). Pak met de andere hand de beugel (B) vast (Afbeelding 7-35 op pagina 7-53).
2. Knijp de lus in de gordel bij de beugel in en haal hem door de sleuf (C) in de beugel om de gordel te verwijderen (Afbeelding 7-35 op pagina 7-53). Gooi de gordel weg.

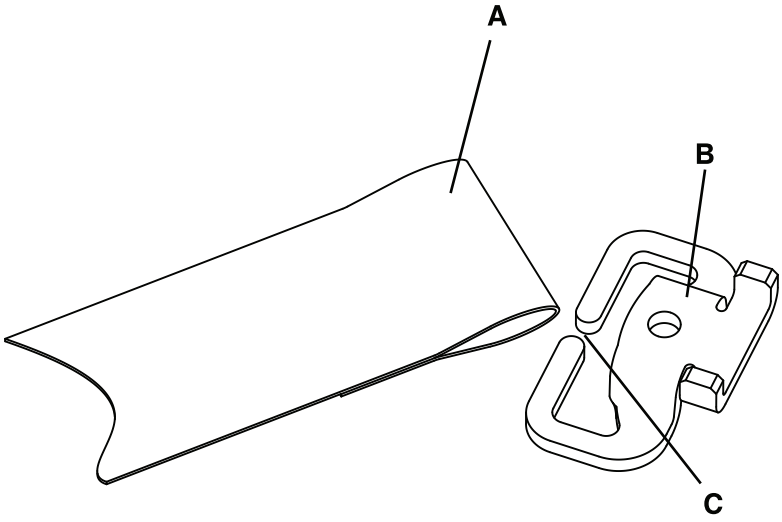

Afbeelding 7-35: Heupgordel verwijderen

Installatie heupgordel

Benodigd gereedschap:

- Geen

1. Druk het rempedaal omlaag om de rem te activeren. Duw tegen het product om te controleren of de rem werkt.
2. Pak met de ene hand het uiteinde van de geleverde gordel met de lus vast, en met de andere hand de beugel.
3. Druk het uiteinde met de lus van de gordel samen en haal de gordel door de sleuf in de beugel.
4. Controleer of het product goed werkt voordat u het product weer vrijgeeft voor gebruik.

Installatie beensteun

Benodigd gereedschap:

- 1/4 inch inbussleutel
- 3/16 inch inbussleutel
- 3/8 inch momentsleutel (in-lb)

1. Druk het rempedaal omlaag om de rem te activeren. Duw tegen het product om te controleren of de rem werkt.
2. Leg de stoel op zijn achterkant.
3. Als de eenheid is uitgerust met de blaaskatheterzakhaak verwijdert u met een 3/16 inch inbussleutel de bolkopschroeven met flens (A) waarmee de blaaskatheterzakhaak aan weerszijden van het stoelframe is bevestigd. Werp de blaaskatheterzakhaken (C) en de schroeven (A) weg (Afbeelding 7-36 op pagina 7-54).
4. Breng het geleverde montageplaatlasstuk (1460-166-0 05) (D) voor de beensteun aan op de onderkant van het stoelframe (Afbeelding 7-36 op pagina 7-54).
5. Breng de paslippen op de onderkant van de geleverde blaaskatheterzakhaken (1460-001-051) (C) in lijn met de pasgaten op het montageplaatlasstuk van de beensteun (Afbeelding 7-36 op pagina 7-54).
6. Steek het geleverde blaaskatheterhaakafstandsstuk (1460-116-0 25) (B) in het gat in de blaaskatheterzakhaak (Afbeelding 7-36 op pagina 7-54).
7. Zet de blaaskatheterzakhaak en het montageplaatlasstuk voor de beensteun aan weerszijden vast aan de onderkant van het stoelframe met behulp van een 1/4 inch inbussleutel en de geleverde inbuskopschroeven (0004-575-000) (A). Haal de schroeven met een 3/8 inch momentsleutel aan tot 70 ± 10 in-lb (8 ± 1,1 Nm).
8. Controleer of het product goed werkt voordat u het product weer vrijgeeft voor gebruik.

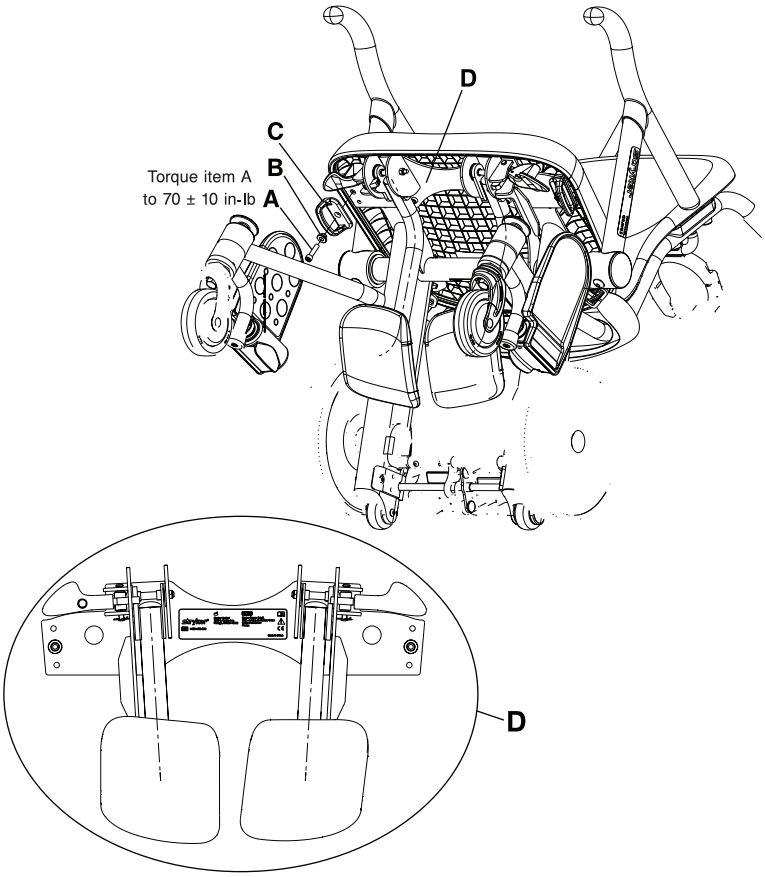

Afbeelding 7-36: Beensteunlasstuk

Installatie beensteun (Vervolg)

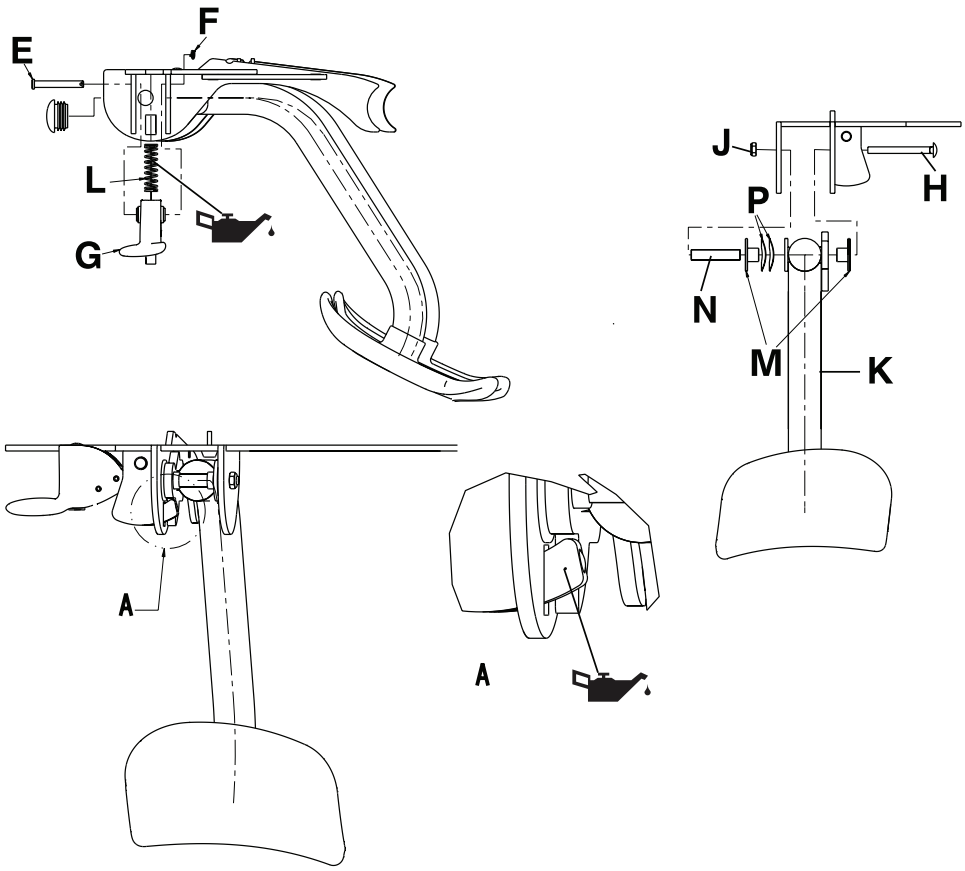

Afbeelding 7-37: Beensteuncomponenten

Nederlands
NL

Vervanging beensteun

Benodigd gereedschap:

- 1/4 inch inbussleutel
- Puntbektang
- 7/16 inch steeksleutel
- 3/8 inch momentsleutel (in-lb)
- Syntech-vet

1. Druk het rempedaal omlaag om de rem te activeren. Duw tegen het product om te controleren of de rem werkt.
2. Plaats de beensteun in de opbergstand.
3. Leg de stoel op zijn achterkant.
4. Verwijder met een 1/4 inch inbussleutel de inbuskopschroeven (A) waarmee de blaaskatheterzakhaak en het montageplaatlasstuk van de beensteun aan weerszijden van het stoelframe is bevestigd. Verwijder het montageplaatlasstuk van de beensteun (D), het blaaskatheterhaakafstandsstuk (B) en de blaaskatheterzakhaak (C) (Afbeelding 7-36 op pagina 7-54). Bewaar het montageplaatlasstuk van de beensteun, de schroeven, de afstandsstukken en de blaaskatheterzakhaken.
5. Plaats het montageplaatlasstuk van de beensteun op een werkbank.
6. Verwijder met de puntbektang de Rue Ring-splitpen (F) en de gaffelpen (E) waarmee de beensteunborgconstructies (G) aan weerszijden van het montageplaatlasstuk van de beensteun (D) zijn bevestigd. Verwijder de beensteunborgconstructies (G) en de compressieveren (L) aan weerszijden van het montageplaatlasstuk van de beensteun (D) (Afbeelding 7-37 op pagina 7-55). Bewaar de beensteunborgconstructies, de veren, de Rue Ring-splitpennen en de gaffelpennen.
7. Verwijder met een 7/16 inch steeksleutel de nylock zeskantmoer (J) en de bout (H) waarmee de beensteunconstructie (K) aan het montageplaatlasstuk van de beensteun is bevestigd (Afbeelding 7-37 op pagina 7-55).
8. Verwijder de twee ringen (P), twee bussen (M) en het afstandsstuk van het beenstukdraaipunt (N) terwijl u de beensteunconstructie verwijdert (Afbeelding 7-37 op pagina 7-55). Bewaar alle onderdelen.
9. Voer stap 1 t/m 8 in omgekeerde volgorde uit om opnieuw te installeren. Bij hernieuwde installatie:
   a. Smeer de compressieveer (L) en de borgpunt (Afbeelding 7-37 op pagina 7-55) zo nodig met Syntech-vet.
   b. Installeer de ringen (P) op de bus (M) voordat u ze aanbrengt op de beensteunconstructie.
   c. Haal de schroeven met een 3/8 inch momentsleutel aan tot 70 ± 10 in-lb (8 ± 1,1 Nm).
10. Controleer of het product goed werkt voordat u het product weer vrijgeeft voor gebruik.

Afstelling beensteun

Als de beensteun te snel scharniert, draait u de nylock-zeskantmoer aan. Als de beensteun niet scharniert, draait u de nylock-zeskantmoer losser.

Benodigd gereedschap:

- 7/16 inch combinatiesleutel

1. Druk het rempedaal omlaag om de rem te activeren. Duw tegen het product om te controleren of de rem werkt.
2. Draai de nylock-zeskantmoer (J) in stappen van een kwartslag vaster of losser met een 7/16 inch combinatiesleutel. (Afbeelding 7-37 op pagina 7-55).
3. Controleer of het product goed werkt voordat u het product weer vrijgeeft voor gebruik.

BEPERKTE GARANTIE

Stryker Medical Division, een divisie van Stryker Corporation, garandeert aan de oorspronkelijke koper dat de **Prime TC** model 1450 en model 1460 van Stryker gedurende drie jaar vanaf de leverdatum vrij blijft van materiaal- en fabricagefouten.

Gedurende het eerste jaar rust krachtens deze garantie op Stryker de verplichting om voor een product dat naar het exclusieve oordeel van Stryker defect blijkt vervangingsonderdelen plus arbeids- en reistijd te leveren, dan wel naar keuze van Stryker het product te vervangen. Gedurende het tweede en derde jaar beperkt de verplichting van Stryker krachtens deze garantie zich tot het leveren van vervangingsonderdelen.

Als Stryker daarom vraagt, moeten producten of onderdelen waarvoor een beroep op de garantie wordt gedaan franco worden geretourneerd aan de fabriek. Door onjuist gebruik of door wijziging of reparatie door derden op een wijze die naar het oordeel van Stryker het product essentieel en nadelig beïnvloedt, vervalt deze garantie. Reparaties van Stryker-producten met onderdelen die niet door Stryker zijn geleverd of goedgekeurd leiden tot vervallen van deze garantie. Geen enkele werknemer of vertegenwoordiger van Stryker is bevoegd om deze garantie op welke wijze dan ook te wijzigen.

De **Prime TC** is ontworpen voor een verwachte levensduur van vijf jaar bij normaal gebruik, onder normale omstandigheden en bij correct periodiek onderhouden zoals omschreven in deze handleiding. Stryker garandeert ten overstaan van de oorspronkelijke koper dat de lasnaden van de **Prime TC** gedurende de verwachte levensduur van de **Prime TC** van vijf jaar vrij blijven van structurele defecten, zolang het product het eigendom is van de oorspronkelijke koper.

Deze verklaring vormt de gehele garantie van Stryker met betrekking tot de bovengenoemde uitrusting. Stryker biedt geen andere garantie of verklaring, expliciet noch impliciet, dan in dit document vermeld. Er is geen garantie van verkoopbaarheid en er zijn geen garanties van geschiktheid voor een bepaald doel. Onder geen beding is Stryker aansprakelijk voor bijkomende of gevolgschade voortvloeiend uit of op enige wijze gerelateerd aan verkoop of gebruik van dergelijke uitrusting.

De garantie heeft geen betrekking op wegwerpartikelen, optionele infuuspalen of schade veroorzaakt door onjuist gebruik.

Uitsluiting van garantie en beperking van aansprakelijkheid voor schade

De in dit document vastgelegde uitdrukkelijke garantie is de enige garantie die geldt voor het product. **Alle andere garanties, uitdrukkelijk dan wel impliciet, waaronder een eventuele impliciete garantie van verhandelbaarheid of geschiktheid voor een bepaald doel, worden uitdrukkelijk uitgesloten door Stryker.** Onder geen beding is Stryker aansprakelijk voor bijkomende of gevolgschade.

Onderdelen en service verkrijgen

De producten van Stryker worden ondersteund door een landelijk netwerk van gespecialiseerde Stryker-onderhoudsmedewerkers. Deze medewerkers zijn in de fabriek opgeleid, plaatselijk beschikbaar en beschikken over een ruime voorraad reserveonderdelen teneinde de reparatietijd tot een minimum te beperken. Bel gewoon de plaatselijke vertegenwoordiger of bel de klantenservice van Stryker op +1-800-327-0770.

Retourautorisatie

Zonder voorafgaande goedkeuring van de afdeling klantenservice van Stryker mag het product niet worden geretourneerd. U krijgt een autorisatienummer dat op het geretourneerde product moet worden vermeld. Stryker behoudt zich het recht voor om een vergoeding te rekenen voor verzending en weer in voorraad opnemen van geretourneerde producten. Speciale, aangepaste of uit de handel genomen artikelen mogen niet worden geretourneerd.

Beschadigde producten

De ICC-voorschriften (Interstate Commerce Commission) bepalen dat claims voor beschadigde goederen binnen vijftien (15) dagen na ontvangst van het product moeten worden ingediend. Neem beschadigde zendingen niet aan, tenzij de schade op het moment van ontvangst wordt vermeld op het ontvangstbewijs. Na onverwijlde kennisgeving dient Stryker bij de betreffende expediteur een transportschadeclaim in voor de opgelopen schade. Het bedrag van claims is beperkt tot de werkelijke vervangingskosten. Indien deze informatie niet door Stryker wordt ontvangen binnen vijftien (15) dagen na levering van het product en de schade op het moment van ontvangst van de goederen ook niet op het afgiftebewijs was genoteerd, is de klant verantwoordelijk voor de volledige betaling van de oorspronkelijke factuur binnen dertig (30) dagen na ontvangst. Claims voor onvolledige zendingen moeten binnen dertig (30) dagen na de factuurdatum worden ingediend.

Internationale garantieclausule

Deze garantie is gebaseerd op de interne regels in de VS. Buiten de VS kan de garantie van land tot land verschillen. Neem voor meer informatie contact op met de plaatselijke vertegenwoordiger van Stryker Medical.

Prime TC™

REF 1450/1460

transportstol

stryker®

Betjenings-/vedligeholdelsesmanual

2014/07 F.3 1460-009-005 REV F www.stryker.com

Symboler

	Betjeningsanvisninger
	Generel advarsel
	Forsigtig
	Advarsel - hænder kan knuses
	Må ikke skubbes
REF	Model
SN	Serienummer
CE	CE-mærke
	Producent
	Fremstillingsdato
	Sikker arbejdsbelastning
	Smøres
	Skrøbelig, håndteres forsigtig t
	Holdes tør
	Opad
	Må ikke stables

Dansk
DA

Table of Contents

Definition af betegnelserne Advarsel/Forsigtig/Bemærk 8-3
Indledning 8-4
Produktbeskrivelse 8-4
Tilsigtet anvendelse 8-4
Forventet levetid 8-4
Kontraindikationer 8-5
Specifikationer 8-5
Produktillustration - fastindstillet fodplade (model 1450) 8-7
Produktillustration - svingbar fodplade (model 1460) 8-8
Kontaktinformation 8-9
Serienummerets placering 8-9
Oversigt over sikkerhedsforanstaltninger 8-10
Klempunkter 8-12
Opsætning 8-13
Drift 8-14
Aktivering eller udløsning af bremsen 8-14
Overflytning af en patient 8-15
Løft af patienten 8-16
Placering af den opklappelige fodplade 8-17
Sammenklapning af opklappelig fodplade 8-18
Placering af den svingbare fodplade (model 1460) 8-19
Sammenklapning af svingbar fodplade (model 1460) 8-20
Sådan løftes og sænkes de opklappelige armlæn 8-21
Opbevaring af journaler i holderen 8-22
Transport af en patient 8-23
Fastgøring af en iltflaske i den valgfri iltflaskeholder 8-24
Tilbehør 8-25
Montering af en Foley kateterpose på den valgfri kateterposekrog 8-26
Fastgøring af en infusionspose på det valgfri dropstativ 8-27
Sådan spændes hofteselen 8-28
Placering af lægstøtten 8-30
Sammenklapning af lægstøtten 8-31
Mærkninger 8-32
Rengøring 8-33
Forebyggende vedligeholdelse 8-34
Hurtig referenceliste over reservedele 8-35
Service 8-36
Fjernelse af ryglænet 8-36
Udskiftning af ryglæn 8-37
Udskiftning af journalholder 8-38
Udskiftning af sædet 8-39
Udskiftning af et opklappeligt armlæn 8-40
Udskiftning af forreste svinghjul 8-41

Dansk
DA

Table of Contents

Udskiftning af forreste svinghjulssamling 8-42
Udskiftning af svingbar fodplade (model 1460) 8-43
Udskiftning af baghjulene 8-44
Udskiftning af pedal 8-45
Udskiftning af bremseknast 8-47
Fjernelse af dropstativ 8-48
Installation af dropstativet 8-48
Udskiftning af top til dropstativ 8-50
Installation af hofteselesamlingen 8-51
Fjernelse af hofteselen 8-53
Installation af hofteselen 8-53
Installation af lægstøtten 8-54
Udskiftning af lægstøtten 8-56
Justering af lægstøtte 8-57
Garanti 8-58
Undtagelser i garantien og ansvarsbegrænsninger 8-58
Sådan anskaffes reservedele og service 8-58
Returneringsautorisation 8-58
Beskadiget produkt 8-59
International garantiklausul 8-59

Dansk
DA

Definition af betegnelserne Advarsel/Forsigtig/Bemærk

Betegnelserne **ADVARSEL**, **FORSIGTIG** og **BEMÆRK** har særlige betydninger og skal læses omhyggeligt.

ADVARSEL

Gør læseren opmærksom på en situation, der kan medføre død eller alvorlig personskade, hvis situationen ikke undgås. Den kan også beskrive potentielle alvorlige hændelser og sikkerhedsfarer.

FORSIGTIG

Gør læseren opmærksom på en potentielt farlig situation, der kan medføre mindre eller moderat personskade på bruger eller patient eller beskadige udstyret eller andre genstande, hvis situationen ikke undgås. Dette omfatter særlig omhu, der er nødvendig for sikker og effektiv brug af udstyret og den omhu, der er nødvendig for at undgå beskadigelse af udstyr, som kan opstå som et resultat af brug eller misbrug.

Bemærk: Her gives særlige oplysninger, der letter vedligeholdelse eller uddyber vigtige anvisninger.

Indledning

Denne manual er beregnet som en hjælp ved betjening og vedligeholdelse af Stryker model 1450 og Model 1460 **Prime TC™** (transportstol). Læs manualen grundigt igennem, før du betjener eller vedligeholder stolen. Fastlæg metoder og procedurer til uddannelse og oplæring af personale om sikker betjening og vedligeholdelse af stolen.

ADVARSEL

- Forkert brug af stolen kan medføre, at patienten eller operatøren kommer til skade. Den må kun betjenes som beskrevet i denne manual.
- Hverken stolen eller dennes komponenter må modificeres. Ændring af stolen kan forårsage uforudsigelig drift, hvilket kan medføre personskade på patient eller operatør. Ændring af produktet vil også ugyldiggøre garantien.

Bemærkninger

- Denne manual skal betragtes som en permanent del af stolen, og den skal opbevares sammen med stolen, selv hvis denne senere sælges.
- Stryker tilstræber hele tiden forbedringer i produktdesign og -kvalitet. Selv om denne manual indeholder de mest aktuelle produktoplysninger, som er tilgængelige på indeværende tidspunkt, kan der være mindre uoverensstemmelser mellem dit produkt og denne manual. Hvis du har spørgsmål, bedes du kontakte Stryker kundeservice eller teknisk support på +1-800-327- 0770.

Produktbeskrivelse

Prime TC er en håndbetjent, operatørstyret stol, som er beregnet til transport af patienter i siddende stilling med deres ledsagende medicinske udstyr (såsom iltflasker, infusions- eller Foley kateterposer). Produktet er forsynet med en bremsemekanisme, der gør baghjulene ubevægelige og derved skaber øget stabilitet og hjælper patienten med ind- og udstigning.

Tilsigtet anvendelse

Prime TC er en transportstol til medicinsk brug. Stolen bruges til at assistere en person ved udførelse af en aktivitet, som han/hun ellers ville have vanskeligt ved at udføre eller ikke ville være i stand til at udføre. **Prime TC** er beregnet til patienter, som er i stand til at sidde opret, uden hjælp, og i overensstemmelse med institutionens retningslinjer for transport.

Den forventede brug af **Prime TC** er til støtte af patienten i opret, siddende stilling med ryggen imod ryglænet og fødder og arme hvilende på de dertil indrettede støtter. Ved transport skubber operatøren stolen bagfra vha. håndtagene. Brugere bør ikke sidde på armlænene, stå opret på nogen støtter eller læne imod arm- eller ryglæn i stående stilling. Tiltænkte operatører omfatter portører, sygeplejersker, øvrigt sundhedspersonale, pårørende og personer, der ledsager patienten.

Prime TC er beregnet til brug inden og uden for behandlingssteder og i nærtliggende områder, herunder parkeringspladser. Transportrelateret aktivitet inkluderer transport tæt ved hospitalet i forbindelse med hospitalsindlæggelse/-udskrivning, transport i afdelingen eller imellem afdelinger og transport i elevatorer. **Prime TC** har en sikker arbejdsbelastning på 226,8 kg (500 pund), inklusive patient og tilbehør. Den normale brugstid kan variere fra nogle minutter og op til en time. Dog kan ventetiden før bestemte aktiviteter (fx ved CT-, MR-scanning eller røntgenundersøgelser) vare længere end en time.

Forventet levetid

Prime TC har en forventet levetid på fem år ved almindelig brug, normale forhold og med passende periodisk vedligeholdelse.

Kontraindikationer

Ingen kendte.

Specifikationer

	Fastindstillede fodplader (model 1450)		Svingbare fodplader (model 1460)	
Sikker arbejdsbelastning **Bemærk:** Sikker arbejdsbelastning angiver summen af patientens og tilbehørets vægt.	500 pund	226,8 kg	500 pund	226,8 kg
Vægt af grundmodel (uden ekstraudstyr) **Bemærk:** Vægten kan variere med 0,5 kg (1 pund).	89,6 pund	40,64 kg	90,7 pund	41,14 kg
Bredde				
Samlet bredde	28,3 tommer	71,8 cm	28,3 tommer	71,8 cm
Sædebredde	21,5 tommer	54,6 cm	21,5 tommer	54,6 cm
Sædehøjde				
Fra fodplader	15 tommer	38,1 cm	15 tommer	38,1 cm
Fra gulv	21 tommer	53,3 cm	21 tommer	53,3 cm
Højde				
Med dropstativ	73 tommer	185,4 cm	73 tommer	185,4 cm
Uden dropstativ	45 tommer	114,3 cm	45 tommer	114,3 cm
Gribeareal på skubbehåndtag				
Bredde	16 - 20,5 tommer	40,6 - 52,1 cm	16 - 20,5 tommer	40,6 - 52,1 cm
Højde fra gulv	35 - 45 tommer	88,9 - 114,3 cm	35 - 45 tommer	88,9 - 114,3 cm
Sammenstillet				
Længde af første stol	39,8 tommer	101,0 cm	39,8 tommer	101,0 cm
Længde af første stol med fodplade klappet sammen	Ikke relevant	Ikke relevant	33,4 tommer	84,8 cm
Længde tilføjet med hver ekstra tilføjet stol	19,5 tommer	49,5 cm	20,5 tommer	52,1 cm

Dansk
DA

Specifikationer (Fortsat)

Miljøforhold	Drift	Opbevaring og transport
Temperatur	104 ˚F (40 ˚C) 50 ˚F (10 ˚C)	140 ˚F (60 ˚C) -20 ˚F (-29 ˚C)
Relativ luftfugtighed	75 % 30 %	85 % 30 %
Atmosfærisk tryk	1060 *hPa* 700 *hPa*	1060 *hPa* 500 *hPa*

De viste specifikationer er omtrentlige og kan variere en smule mellem produkter.

Stryker forbeholder sig retten til at ændre specifikationerne uden varsel.

Dansk
DA

Produktillustration - fastindstillet fodplade (model 1450)

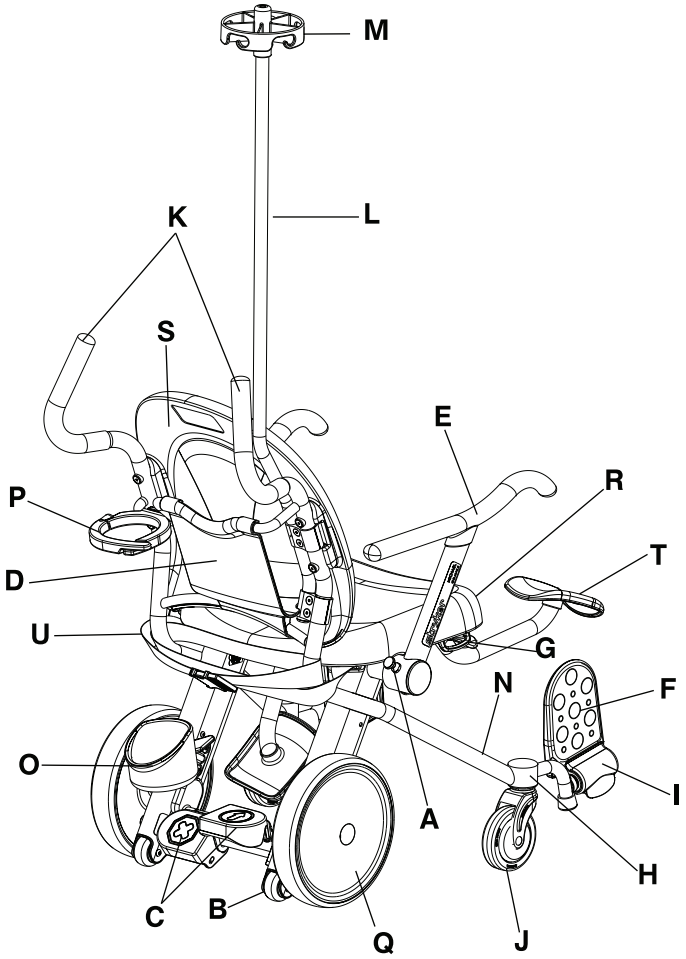

Fig. 8-1: Fastindstillet fodplade (model 1450)

	Beskrivelse af artikel		Beskrivelse af artikel
A	Udløsergreb til armlæn	L	Dropstativ, valgfrit
B	Tipsikrede hjul	M	Top til dropstativ, valgfri
C	Bremse-/køre-pedaler	N	Stel
D	Journalholder	O	Iltflaskeholder, bund, valgfri
E	Opklappeligt armlæn	P	Iltflaskeholder, top, valgfri
F	Opklappelig lægstøtte	Q	Baghjul
G	Krog til kateterpose, valgfri	R	Sæde
H	Fodpladesamling, fastindstillet	S	Ryglæn
I	Greb til fodplade	T	Lægstøtte, valgfri
J	Forreste svinghjul	U	Hoftesele, valgfri
K	Håndtag		

Dansk
DA

Produktillustration - svingbar fodplade (model 1460)

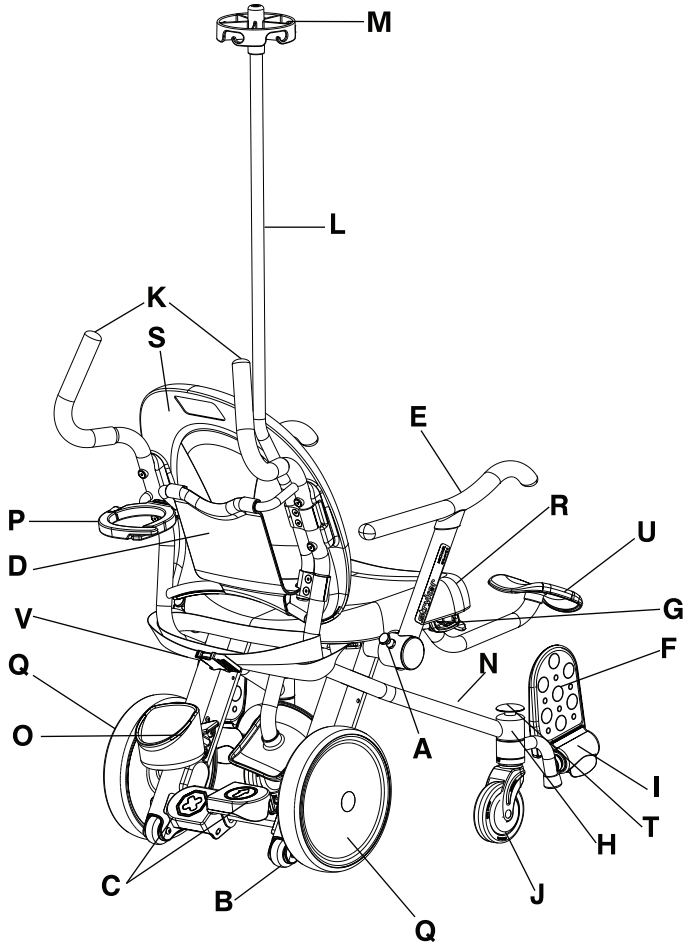

Fig. 8-2: Svingbar fodplade (model 1460)

Dansk
DA

	Beskrivelse af artikel		Beskrivelse af artikel
A	Udløsergreb til armlæn	L	Dropstativ, valgfrit
B	Tipsikrede hjul	M	Top til dropstativ, valgfri
C	Bremse-/køre-pedaler	N	Stel
D	Journalholder	O	Iltflaskeholder, bund, valgfri
E	Opklappeligt armlæn	P	Iltflaskeholder, top, valgfri
F	Opklappelig lægstøtte	Q	Baghjul
G	Krog til kateterpose, valgfri	R	Sæde
H	Fodpladesamling, svingbar	S	Ryglæn
I	Greb til fodplade	T	Udløserknap til svingbar fodplade
J	Forreste svinghjul	U	Lægstøtte, valgfri
K	Håndtag	V	Hoftesele, valgfri

Kontaktinformation

Kontakt Stryker kundeservice på +1-800-327- 0770 (gratis i USA).

Stryker Medical
3800 E. Centre Avenue
Portage, MI 49002
USA

Hav serienummeret (A) på dit Stryker-produkt klart, når du ringer til Stryker kundeservice. Inkluder serienummeret i al skriftlig kommunikation.

Serienummerets placering

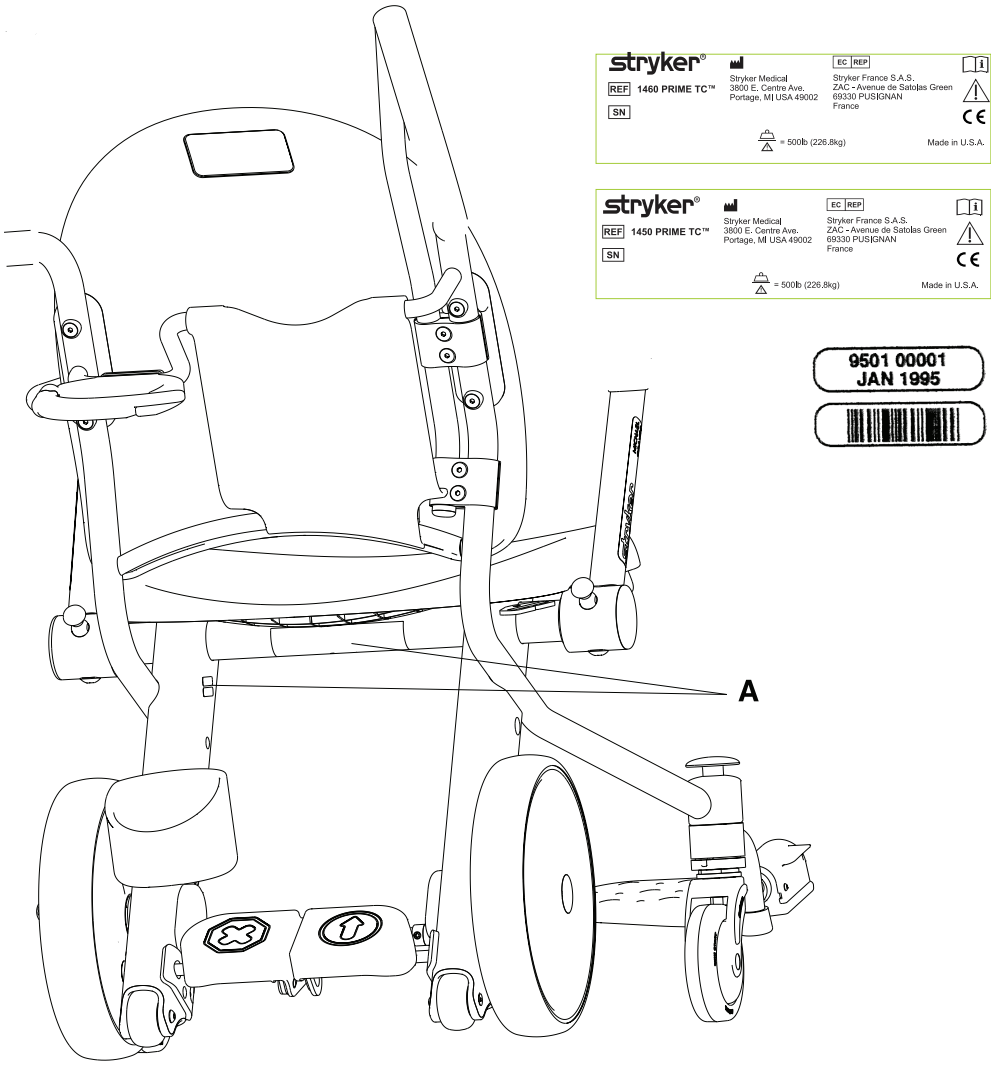

Fig. 8-3: Serienummerets mærkning

Dansk
DA

Oversigt over sikkerhedsforanstaltninger

Læs omhyggeligt og følg nøje advarslerne og forholdsreglerne på denne side. Service må kun foretages af kvalificeret personale.

ADVARSEL

- Forkert brug af stolen kan medføre, at patienten eller operatøren kommer til skade. Den må kun betjenes som beskrevet i denne manual.
- Hverken stolen eller dennes komponenter må modificeres. Ændring af stolen kan forårsage uforudsigelig drift, hvilket kan medføre personskade på patient eller operatør. Ændring af produktet vil også ugyldiggøre garantien.
- Bremsen skal altid aktiveres for at undgå ustabilitet, når patienten sætter sig eller rejser sig fra stolen.
- Stolen må ikke påføres større belastninger end den sikre arbejdsbelastning på 226,8 kg.
- Sørg for at patienten ikke læner sig længere ud end produktets omkreds, så produktet ikke vælter.
- Brug ikke stolen på ramper eller skrå flader med en hældning på mere end 5,7 grader, da dette kan forårsage ustabilitet.
- Løft eller sænk ikke stolen, hvis en patient sidder i den.
- Sørg altid for at sikre iltflasken til iltflaskeholderen, inden stolen flyttes.
- Aktiver ikke lægstøttens udløsningsmekanisme, hvis en patients ben hviler på støtten.

FORSIGTIG

- Brug altid bremsen for at forhindre utilsigtet bevægelse.
- Brug ikke bremsen til at stoppe et produkt i bevægelse.
- Placér ikke børnesæder, autostole eller andre genstande på stolesædet eller i patientens skød.
- Sørg altid for at holde patientens og operatørens ekstremiteter væk fra det opklappelige armlæn, når det løftes eller sænkes for at undgå fastklemning.
- Hæng ikke artikler fra skubbehåndtagene, journalholderen, den valgfri iltflaskeholder eller de opklappelige armlæn, da dette kan gøre stolen ustabil.
- Sørg altid for at rydde banen til de opklappelige fodplader før aktivering for at undgå fastklemning.
- Sid, stå eller læn ikke på de opklappelige armlæn, fodplader, lægstøtter eller ryglæn, da disse ikke er stabile.
- Brug ikke de opklappelige armlæn, journalholderen, den valgfri iltflaskeholder eller det valgfri dropstativ til at trække i eller skubbe stolen.
- Sørg altid for at holde fingre fri af armlænets lås, før låsen udløses, så de ikke kommer i klemme.
- Undgå klempunktet mellem armlænet, ryglænet og sædet ved omplacering af armlænet. Armlænet skal forblive nede (i fremadrettet position), når stolen er i brug, og det må kun klappes sammen, når dette er en hjælp ved ind- og udstigning.
- Placér ikke genstande, der vejer mere end 2,72 kg (6 pund) i journalholderen.
- Rul ikke stolen på de tipsikrede hjul.
- Brug kun stolen til transport med en enkelt patient i stolen for at undgå ustabilitet.
- Transportér altid patienten med hans/hendes fødder på fodpladerne.
- Udvis altid forsigtighed ved transport af stolen over dørtærskler og mindre afsatser for at sikre, at hjulene ruller ensartet, og at stolen er stabil.
- Betjen ikke stolen på et blødt eller ustabilt underlag, såsom sand, græs eller grus, for at undgå ustabilitet eller vanskelig mobilitet.
- Brug altid sikre løfteteknikker med to operatører, når den tomme stol skal løftes over en forhindring. Løft kun stolen ved at holde fast i stolerammen. Løft ikke stolen vha. armlænene, fodpladerne, tilbehøret eller sædet.
- Fastgør kun kateterposer til den valgfri kateterposekrog.

⚠ FORSIGTIG (FORTSAT)

- Sørg altid for på korrekt vis at fastgøre infusionsposerne til krogene på det valgfri dropstativ eller Foley kateterposerne til den valgfri Foley kateterposekrog, inden stolen flyttes.
- Hæng ikke en Foley kateterpose, der vejer mere end 4,53 kg (10 pund) på den valgfri Foley kateterposekrog.
- Montér kun almindelige infusionsposer på det valgfri dropstativ.
- Den sikre arbejdsbelastning af det valgfri dropstativ er 1,36 kg (3 pund) pr. krog, med en samlet sikker arbejdsbelastning på 2,72 kg (6 pund).
- Lægstøttens sikre arbejdsbelastning er 18,14 kg.
- Produktet må ikke rengøres med damp.
- Inden du returnerer produktet til brug efter rengøringen, skal du kontrollere, at alle mærkninger er intakte, og at bremse- og kørepedalen låser korrekt i begge positioner. Kontrollér endvidere, at alle komponenter er smurte.
- Sørg altid for at tørre hvert produkt af med rent vand og tørre hvert produkt grundigt efter rengøringen. Visse rengøringsprodukter er ætsende og kan forårsage skade på produktet, hvis de anvendes forkert. Hvis du ikke skyller og tørrer produktet korrekt, kan ætsende rester blive siddende på produktets overflader, og disse kan forårsage utidig korrosion af kritiske komponenter. Manglende overholdelse af disse rengøringsanvisninger kan ugyldiggøre garantien.

Klempunkter

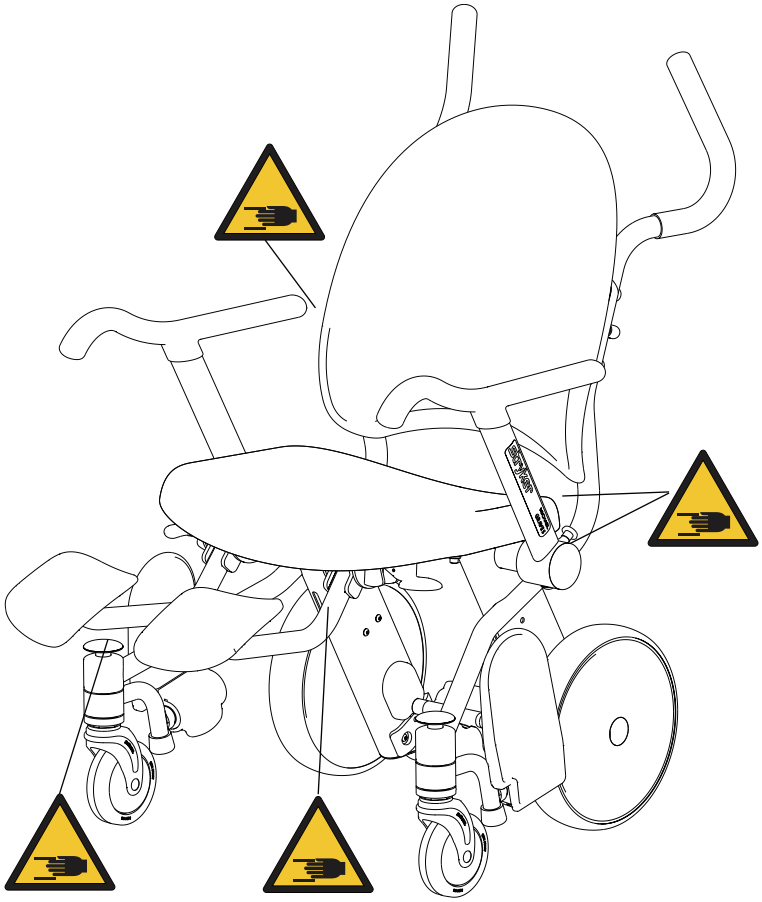

Fig. 8-4: Klempunkter

Inden stolen tages i brug, skal det sikres, at de følgende komponenter fungerer korrekt:

1. Inspicér produktet for tegn på skader opstået under forsendelsen.
2. Tryk ned på bremsepedalen, og skub stolen fremad for at sikre, at baghjulene er låst.
3. Løft og sænk de opklappelige armlæn for at sikre, at de bevæger sig frit og låser sikkert fast i den fremadrettede position.
4. Kontrollér, at de opklappelige fodplader automatisk løfter op, når patientens fødder er fjernet fra fodpladerne og klapper ned, når fodpladens greb trykkes opad.
5. Tryk ned på den gule udløserknap til den svingbare fodplade, og kontrollér, at fodpladerne drejer til sammenklappet position (model 1460).
6. Returnér den svingbare fodplade til brugspositionen, og kontrollér, at fodpladen låser på plads (model 1460).
7. Kontrollér, at alt valgfrit tilbehør er installeret og fungerer som beskrevet i betjeningsanvisningerne.

Aktivering eller udløsning af bremsen

ADVARSEL

Bremsen skal altid aktiveres for at undgå ustabilitet, når patienten sætter sig eller rejser sig fra stolen.

FORSIGTIG

- Brug altid bremsen for at forhindre utilsigtet bevægelse.
- Brug ikke bremsen til at stoppe et produkt i bevægelse.

Bremsepedalen og kørepedalen findes på stolens bagside, imellem baghjulene (Fig. 8-5 på side 8-14). Når du aktiverer bremsen, låses baghjulene fast, men du kan stadig bevæge de forreste styrehjul.

Du aktiverer bremsen ved at trykke ned på bremsepedalen (A).

Du udløser bremsen ved at skubbe ned på kørepedalen (B).

Bemærk: Baghjulenes bremselåsmekanisme forhindrer kun rotation af baghjulene. Bremsemekanismen forhindrer ikke stolen i at glide på gulvet.

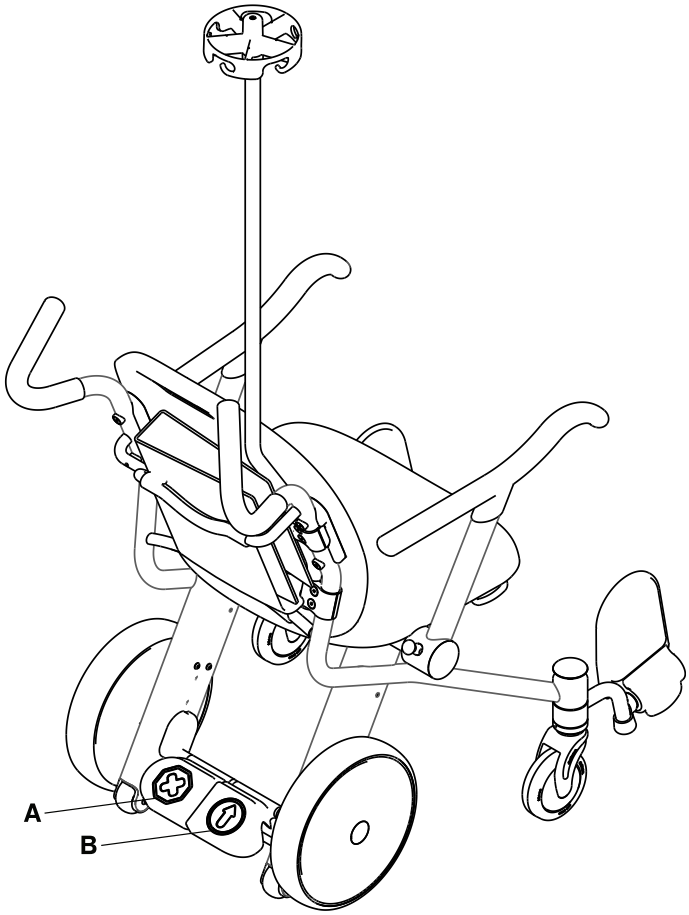

Fig. 8-5: Bremsepedal og kørepedal

Overflytning af en patient

ADVARSEL

- Bremsen skal altid aktiveres for at undgå ustabilitet, når patienten sætter sig eller rejser sig fra stolen.
- Stolen må ikke påføres større belastninger end den sikre arbejdsbelastning på 226,8 kg.
- Sørg for at patienten ikke læner sig længere ud end produktets omkreds, så produktet ikke vælter.

FORSIGTIG

- Brug altid bremsen for at forhindre utilsigtet bevægelse.
- Placér ikke børnesæder, autostole eller andre genstande på stolesædet eller i patientens skød.
- Sørg altid for at holde patientens og operatørens ekstremiteter væk fra det opklappelige armlæn, når det løftes eller sænkes for at undgå fastklemning.
- Hæng ikke artikler fra skubbehåndtagene, journalholderen, den valgfri iltflaskeholder eller de opklappelige armlæn, da dette kan gøre stolen ustabil.
- Sørg altid for at rydde banen til de opklappelige fodplader før aktivering for at undgå fastklemning.
- Sid, stå eller læn ikke på de opklappelige armlæn, fodplader, lægstøtter eller ryglæn, da disse ikke er stabile.
- Brug ikke de opklappelige armlæn, journalholderen, den valgfri iltflaskeholder eller det valgfri dropstativ til at trække i eller skubbe stolen.

Brug kun **Prime TC** til én patient ad gangen og kun til patienter, som er i stand til at sidde opret, uden hjælp, og i overensstemmelse med institutionens retningslinjer for transport af patienter.

Sådan overføres en patient:

Bemærk: Fodpladen er i **sammenklappet** position, når ingen patienter benytter **Prime TC** (se Sammenklapning af opklappelig fodplade på side 8-18).

1. Anbring stolen tæt på patienten.
2. Tryk ned på bremsepedalen, så bremsen aktiveres. Skub stolen fremad for at kontrollere, at bremsen fungerer.
3. Assistér patienten, når han/hun sætter sig i **Prime TC**. Sørg for, at patienten sidder opret og hviler imod ryglænet.
4. Brug din fod til at sænke den opklappelige fodplade til transportposition ved at løfte op på fodpladens greb (A) (Fig. 8-6 på side 8-15).
5. Placér patientens fødder helt på fodpladerne.
6. Klap armlænene **ned**, og sørg for at patientens arme ligger helt på armlænene.

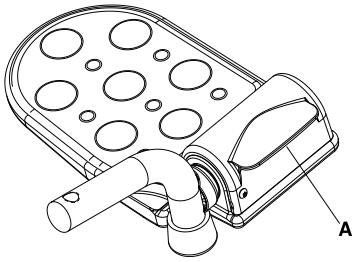

Fig. 8-6: Greb på opklappelig fodplade

Løft af patienten

ADVARSEL

- Bremsen skal altid aktiveres for at undgå ustabilitet, når patienten sætter sig eller rejser sig fra stolen.
- Sørg for at patienten ikke læner sig længere ud end produktets omkreds, så produktet ikke vælter.

FORSIGTIG

- Brug altid bremsen for at forhindre utilsigtet bevægelse.
- Sørg altid for at rydde banen til de opklappelige fodplader før aktivering for at undgå fastklemning.
- Sørg altid for at holde patientens og operatørens ekstremiteter væk fra det opklappelige armlæn, når det løftes eller sænkes for at undgå fastklemning.
- Sørg altid for at holde fingre fri af armlænets lås, før låsen udløses, så de ikke kommer i klemme.
- Sid, stå eller læn ikke på de opklappelige armlæn, fodplader, lægstøtter eller ryglæn, da disse ikke er stabile.

Sådan hjælpes patienten ud ad produktet:

1. Tryk ned på bremsepedalen, så bremsen aktiveres. Skub stolen fremad for at kontrollere, at bremsen fungerer.
2. Sørg for at patientens fødder er frie af de opklappelige fodplader, og at fodpladerne er sat i sammenklappet position.
3. Hjælp patienten ud af produktet ifølge institutionens procedurer.

Dansk
DA

Placering af den opklappelige fodplade

⚠ FORSIGTIG

- Brug altid bremsen for at forhindre utilsigtet bevægelse.
- Transportér altid patienten med hans/hendes fødder på fodpladerne.

Sådan placeres den opklappelige fodplade før brug (Fig. 8-7 på side 8-17

1. Skub ned på bremsepedalen for at aktivere bremserne. Skub stolen fremad for at kontrollere, at bremsen fungerer.
2. Sørg for, at patientens fødder er fri af fodpladerne (A).
3. Brug din fod til at sænke den opklappelige fodplade til transportposition ved at løfte op på fodpladens greb (B).
4. Placér patientens fødder helt på de opklappelige fodplader (C).

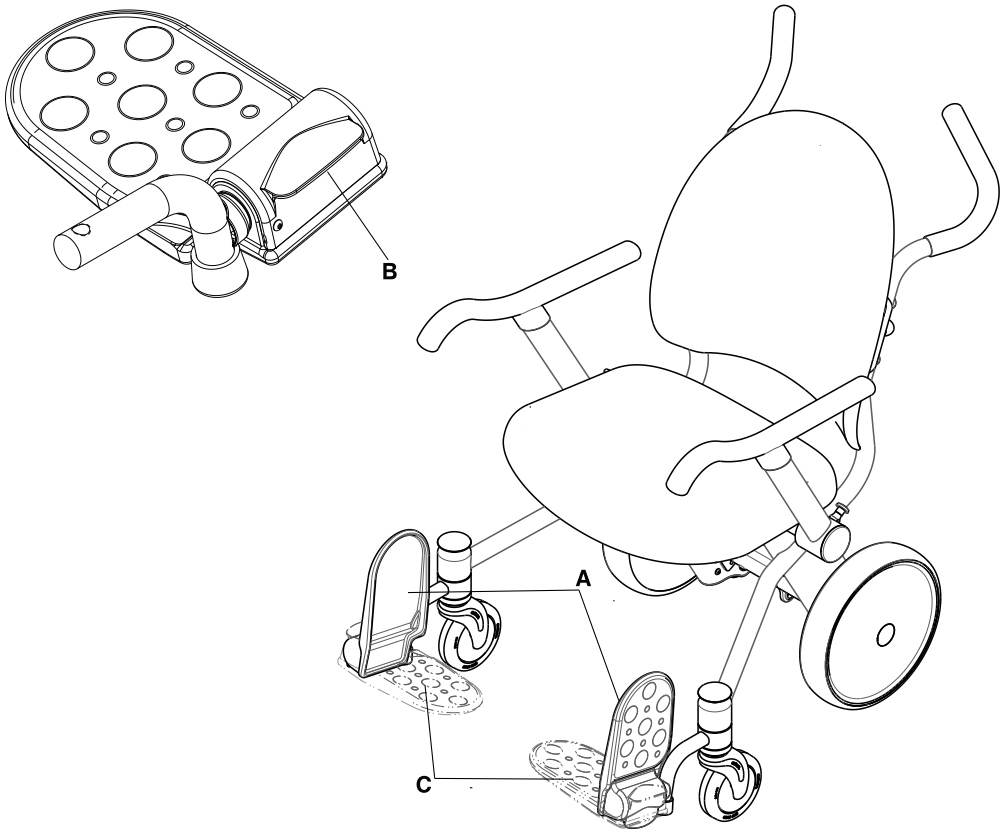

Fig. 8-7: Opklappelig fodplade i transportposition

Dansk
DA

Sammenklapning af opklappelig fodplade

⚠ **FORSIGTIG**

- Brug altid bremsen for at forhindre utilsigtet bevægelse.
- Transportér altid patienten med hans/hendes fødder på fodpladerne.

Sådan klappes fodpladen sammen:

1. Sørg for at patientens fødder er frie af de opklappelige fodplader.
2. Kontrollér, at fodpladerne løftes til sammenklappet position (A) (Fig. 8-8 på side 8-18).

Fig. 8-8: Opklappelige fodplader i sammenklappet position

Placering af den svingbare fodplade (model 1460)

⚠ FORSIGTIG

- Brug altid bremsen for at forhindre utilsigtet bevægelse.
- Sørg altid for, at banen til de svingbare fodplader er fri for forhindringer før aktivering, så fastklemning undgås.

Sådan placeres den svingbare fodplade inden brug (Fig. 8-9 på side 8-19):

1. Skub ned på bremsepedalen for at aktivere bremserne. Skub stolen fremad for at kontrollere, at bremsen fungerer.
2. Sørg for, at patientens fødder er fri af fodpladernes bane.
3. Sving hver fodplade til brugspositionen, og sørg for at fodpladen er låst på plads.
4. Kontrollér, at patientens fødder er fri af den opklappelige fodplade (A).
5. Brug din fod til at sænke den opklappelige fodplade til transportposition ved at løfte op på fodpladens greb (C).
6. Placér patientens fødder helt på de opklappelige fodplader (A).

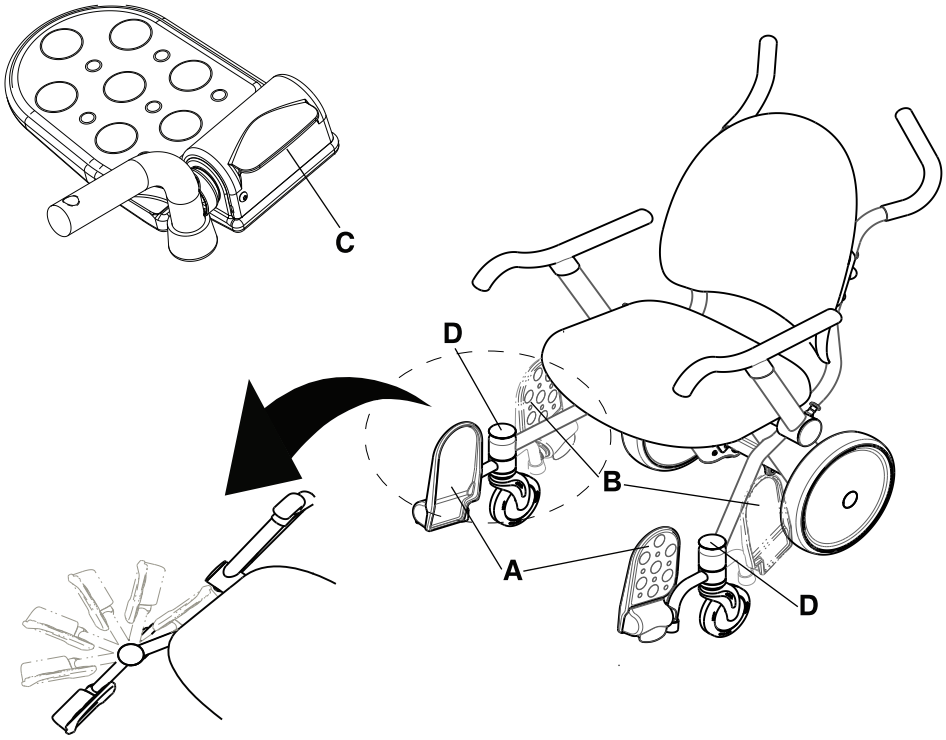

Fig. 8-9: Position af svingbar fodplade ved brug

Dansk
DA

Sammenklapning af svingbar fodplade (model 1460)

⚠ **FORSIGTIG**

- Brug altid bremsen for at forhindre utilsigtet bevægelse.
- Sørg altid for at rydde banen til de opklappelige fodplader før aktivering for at undgå fastklemning.

Sådan klappes de svingbare fodplader sammen (Fig. 8-10 på side 8-20):

1. Sørg for at patientens fødder er frie af de opklappelige fodplader.
2. Kontrollér, at fodpladerne løftes til sammenklappet position (A).
3. Ryd banen til de svingbare fodplader.
4. Brug foden, og tryk ned på den svingbare fodplades gule udløserknap (D) øverst på fodpladen, og sæt fodpladen i sammenklappet position (B).

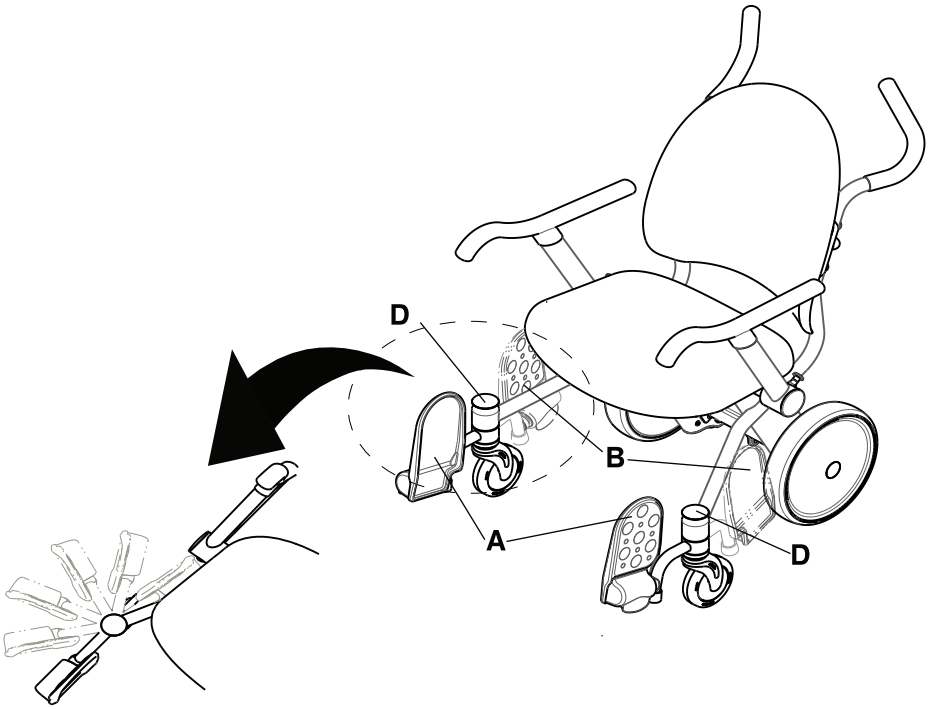

Fig. 8-10: Svingbar fodplade i sammenklappet position

Dansk
DA

Sådan løftes og sænkes de opklappelige armlæn

FORSIGTIG

- Sørg altid for at holde patientens og operatørens ekstremiteter væk fra det opklappelige armlæn, når det løftes eller sænkes for at undgå fastklemning.
- Sørg altid for at holde fingre fri af armlænets lås, før låsen udløses, så de ikke kommer i klemme.
- Undgå klempunktet mellem armlænet, ryglænet og sædet ved omplacering af armlænet. Armlænet skal forblive nede (i fremadrettet position), når stolen er i brug, og det må kun klappes sammen, når dette er en hjælp ved ind- og udstigning.
- Sid, stå eller læn ikke på de opklappelige armlæn, fodplader, lægstøtter eller ryglæn, da disse ikke er stabile.
- Hæng ikke artikler fra skubbehåndtagene, journalholderen, den valgfri iltflaskeholder eller de opklappelige armlæn, da dette kan gøre stolen ustabil.
- Brug ikke de opklappelige armlæn, journalholderen, den valgfri iltflaskeholder eller det valgfri dropstativ til at trække i eller skubbe stolen.

Brug begge hænder til at hæve og sænke armlænene. Brug den ene hånd til at betjene armlænets udløserknap og den anden til placering af armlænene.

Hvis du vil løfte armlænene (til bagudrettet position), skal du trække udad på den gule udløserknap (A) og hæve armlænet, indtil det når stoppet (Fig. 8-11 på side 8-21).

Hvis du vil sænke armlænene (til fremadrettet position), skal du sørge for, at patienten er fri af det opklappelige armlæn. Sænk armlænet til den fremadrettede position, indtil armlænet låser på plads (Fig. 8-11 på side 8-21).

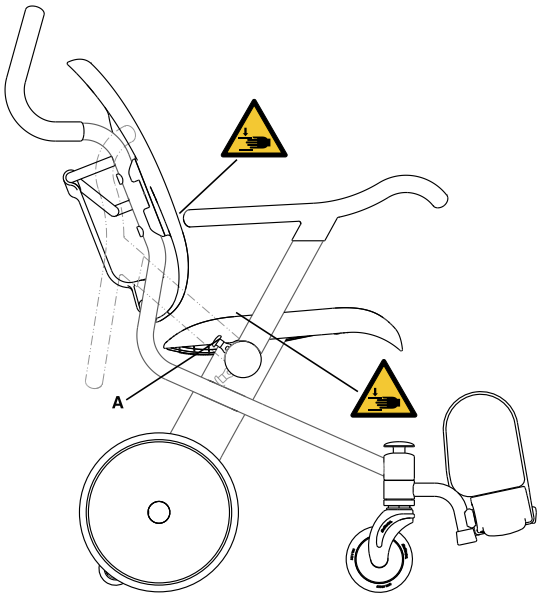

Fig. 8-11: Klempunkter ved løft og sænkning af armlæn

Dansk
DA

Opbevaring af journaler i holderen

FORSIGTIG

- Hæng ikke artikler fra skubbehåndtagene, journalholderen, den valgfri iltflaskeholder eller de opklappelige armlæn, da dette kan gøre stolen ustabil.
- Placér ikke genstande, der vejer mere end 2,72 kg (6 pund) i journalholderen.
- Brug ikke de opklappelige armlæn, journalholderen, den valgfri iltflaskeholder eller det valgfri dropstativ til at trække i eller skubbe stolen.

Brug journalholderen til opbevaring og transport af patientens journaler (A) (Fig. 8-12 på side 8-22). Journalholderen kan rumme et 3 tommers ringbind (3 ringe).

Bemærk: Journalholderen er åben i siderne, så den er nemmere at holde ren. Læg ikke løse ark ned i journalholderen.

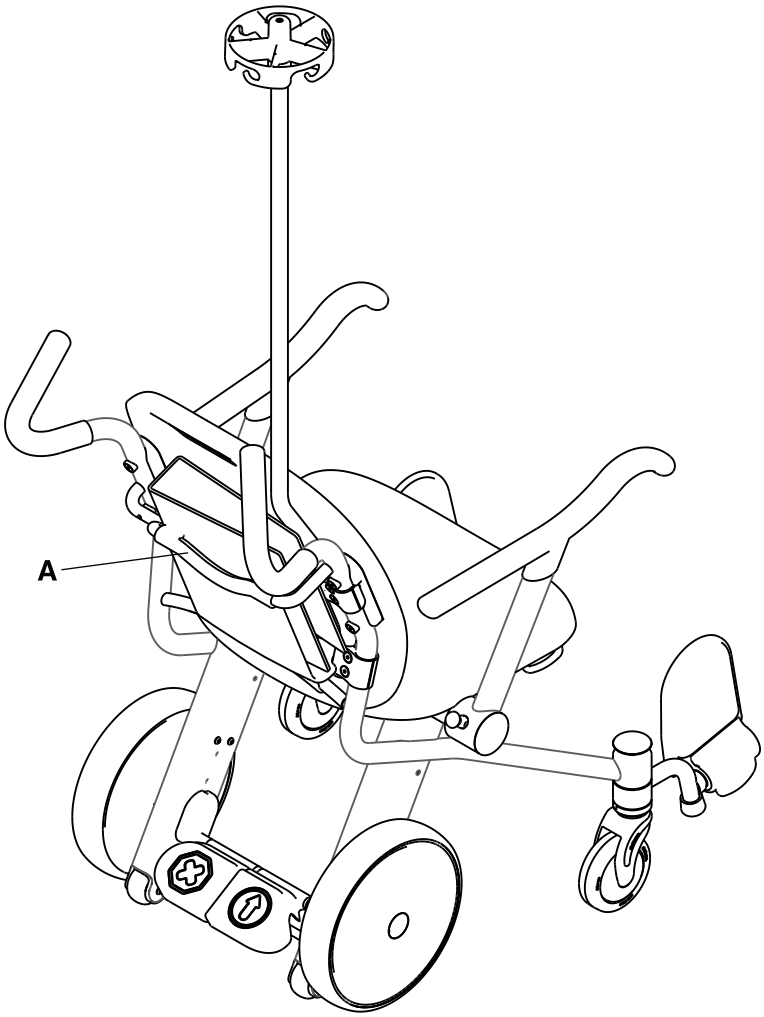

Fig. 8-12: Opbevaring af journaler i holderen

Transport af en patient

ADVARSEL

- Brug ikke stolen på ramper eller skrå flader med en hældning på mere end 5,7 grader, da dette kan forårsage ustabilitet.
- Stolen må ikke påføres større belastninger end den sikre arbejdsbelastning på 226,8 kg (500 pund).
- Sørg for at patienten ikke læner sig længere ud end stolens omkreds, så stolen ikke vælter.
- Løft eller sænk ikke stolen, hvis en patient sidder i den.

FORSIGTIG

- Brug altid bremsen for at forhindre utilsigtet bevægelse.
- Brug ikke bremsen til at stoppe et produkt i bevægelse.
- Rul ikke stolen på de tipsikrede hjul.
- Brug kun stolen til transport med en enkelt patient i stolen for at undgå ustabilitet.
- Placér ikke børnesæder, autostole eller andre genstande på stolesædet eller i patientens skød.
- Transportér altid patienten med hans/hendes fødder på fodpladerne.
- Udvis altid forsigtighed ved transport af stolen over dørtærskler og mindre afsatser for at sikre, at hjulene ruller ensartet, og at stolen er stabil.
- Sørg altid for at holde patientens og operatørens ekstremiteter væk fra det opklappelige armlæn, når det løftes eller sænkes for at undgå fastklemning.
- Betjen ikke stolen på et blødt eller ustabilt underlag, såsom sand, græs eller grus, for at undgå ustabilitet eller vanskelig mobilitet.
- Hæng ikke artikler fra skubbehåndtagene, journalholderen, den valgfri iltflaskeholder eller de opklappelige armlæn, da dette kan gøre stolen ustabil.
- Brug altid sikre løfteteknikker med to operatører, når den tomme stol skal løftes over en forhindring. Løft kun stolen ved at holde fast i stolerammen. Løft ikke stolen vha. armlænene, fodpladerne, tilbehøret eller sædet.
- Brug ikke de opklappelige armlæn, journalholderen, den valgfri iltflaskeholder eller det valgfri dropstativ til at trække i eller skubbe stolen.

Brug kun **Prime TC** til én patient ad gangen og kun til patienter, som er i stand til at sidde opret, uden hjælp, og i overensstemmelse med institutionens retningslinjer for transport.

Bemærk: Ethvert forsøg på at betjene et tungt belastet produkt kan være forbundet med vanskeligheder ved opstart og kørsel.

Sådan transporteres en patient:

1. Stå med retning imod stolens bagside.
2. Tag fat i skubbehåndtagene med begge hænder.
3. Aktivér kørepedalen.

Fastgøring af en iltflaske i den valgfri iltflaskeholder

ADVARSEL

Sørg altid for at sikre iltflasken til iltflaskeholderen, inden stolen flyttes.

FORSIGTIG

- Brug ikke de opklappelige armlæn, journalholderen, den valgfri iltflaskeholder eller det valgfri dropstativ til at trække i eller skubbe stolen.
- Hæng ikke artikler fra skubbehåndtagene, journalholderen, den valgfri iltflaskeholder eller de opklappelige armlæn, da dette kan gøre stolen ustabil.
- Den valgfri iltflaskeholder er udelukkende beregnet til type E iltflasker.

Sådan fastgøres en iltflaske (Fig. 8-13 på side 8-24):

1. Sørg for, at den valgfri iltflaskeholders bunddel (B) er tom.
2. Hæv den gule arm (A) på toppen af den valgfri iltflaskeholder.
3. Sæt iltflasken i den valgfri iltflaskeholders bund (B). Sørg for at iltflasken sidder helt nede i holderen.
4. Sænk den gule arm (A) på toppen af den valgfri iltflaskeholder (C) for at fastholde iltflasken.
5. Kontrollér, at toppens lås er lukket helt, inden stolen flyttes.

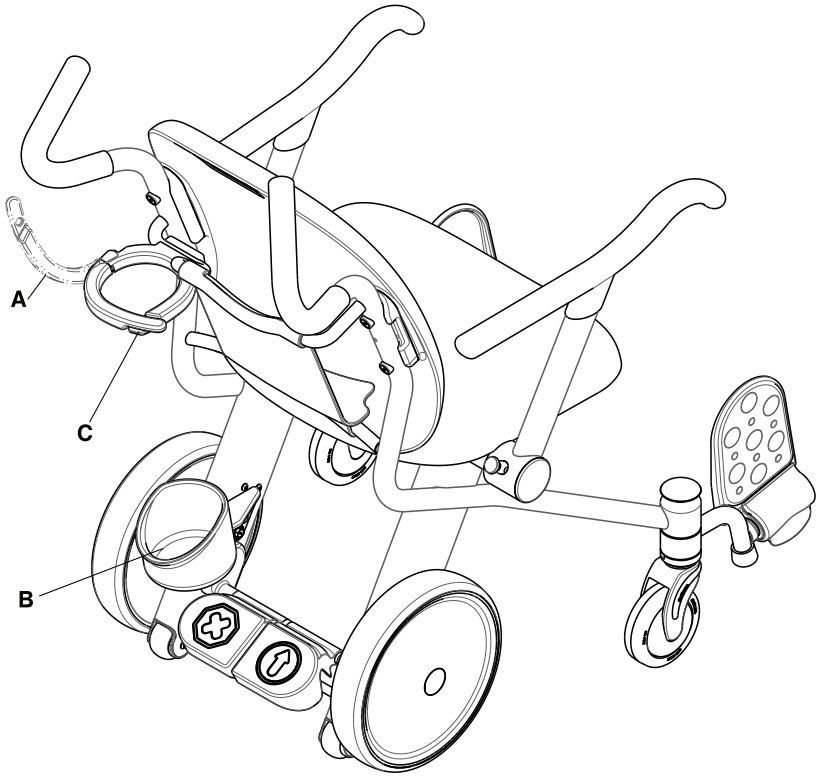

Fig. 8-13: Iltflaskeholderens toppositioner

Dansk
DA

Dette tilbehør fås muligvis til brug med dit produkt. Bekræft tilgængelighed for din produktkonfiguration eller dit område. Kontakt Stryker kundeserviceafdelingen på: +1-800-327- 0770.

Navn	Nummer
Montering af en Foley kateterpose på den valgfri kateterposekrog på side 8-26	1460-001-150
Fastgøring af en infusionspose på det valgfri dropstativ på side 8-27	1460-035-000
Sådan spændes hofteselen på side 8-28	1460-013-100
Placering af lægstøtten på side 8-30	1460-166-030
Polstret sæde	1460-013-050

Montering af en Foley kateterpose på den valgfri kateterposekrog

⚠ **FORSIGTIG**

- Fastgør kun kateterposer til den valgfri kateterposekrog.
- Sørg altid for på korrekt vis at fastgøre infusionsposerne til krogene på det valgfri dropstativ eller Foley kateterposerne til den valgfri Foley kateterposekrog, inden stolen flyttes.
- Hæng ikke en Foley kateterpose, der vejer mere end 4,53 kg (10 pund) på den valgfri Foley kateterposekrog.

Fastgør Foley kateterposen til den valgfri Foley kateterposekrog ved at hænge krogen på Foley kateterposen over den valgfri Foley kateterposekrog (A) (Fig. 8-14 på side 8-26). Sørg for, at du har fastgjort Foley kateterposen korrekt.

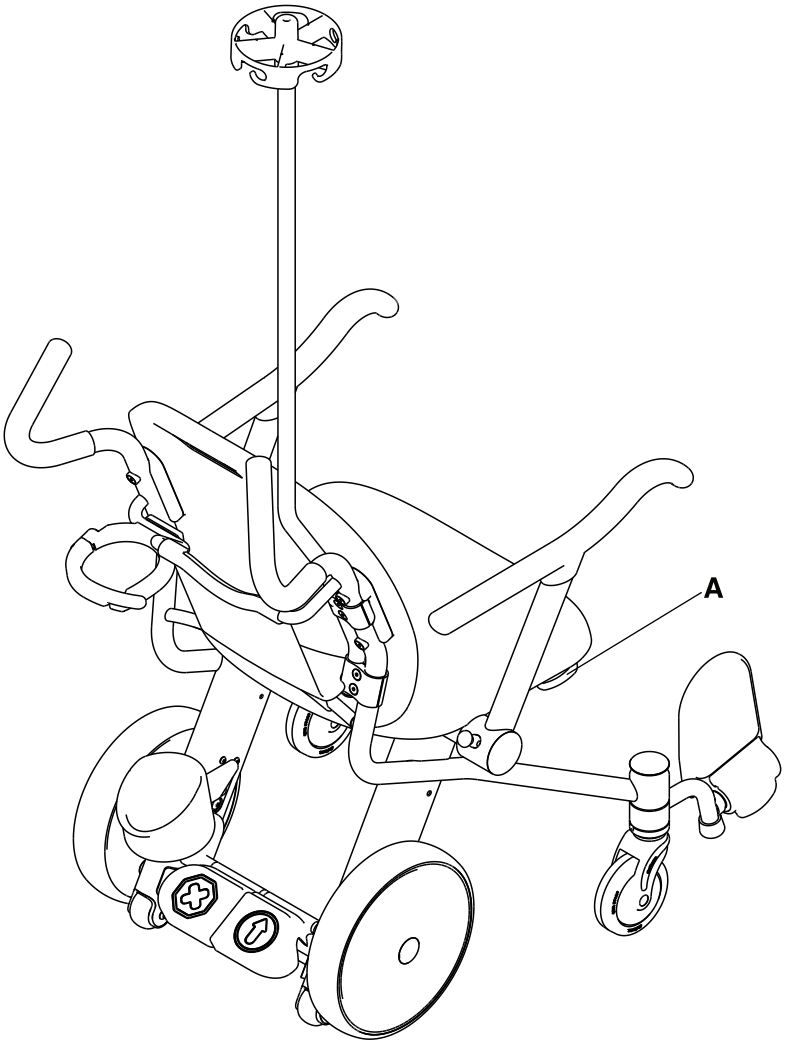

Fig. 8-14: Krog til Foley kateterpose

Fastgøring af en infusionspose på det valgfri dropstativ

⚠ **FORSIGTIG**

- Montér kun almindelige infusionsposer på det valgfri dropstativ.
- Den sikre arbejdsbelastning af det valgfri dropstativ er 1,36 kg (3 pund) pr. krog, med en samlet sikker arbejdsbelastning på 2,72 kg (6 pund).
- Sørg altid for på korrekt vis at fastgøre infusionsposerne til krogene på det valgfri dropstativ eller Foley kateterposerne til den valgfri Foley kateterposekrog, inden stolen flyttes.
- Brug ikke de opklappelige armlæn, journalholderen, den valgfri iltflaskeholder eller det valgfri dropstativ til at trække i eller skubbe stolen.

Sådan fastgøres infusionsposer på det valgfri dropstativ:

1. Træk i det valgfri dropstativ (A) for at kontrollere, at det er sikkert (Fig. 8-15 på side 8-27).
2. Hæng infusionsposerne op på krogene, og sørg for at de hænger sikkert.

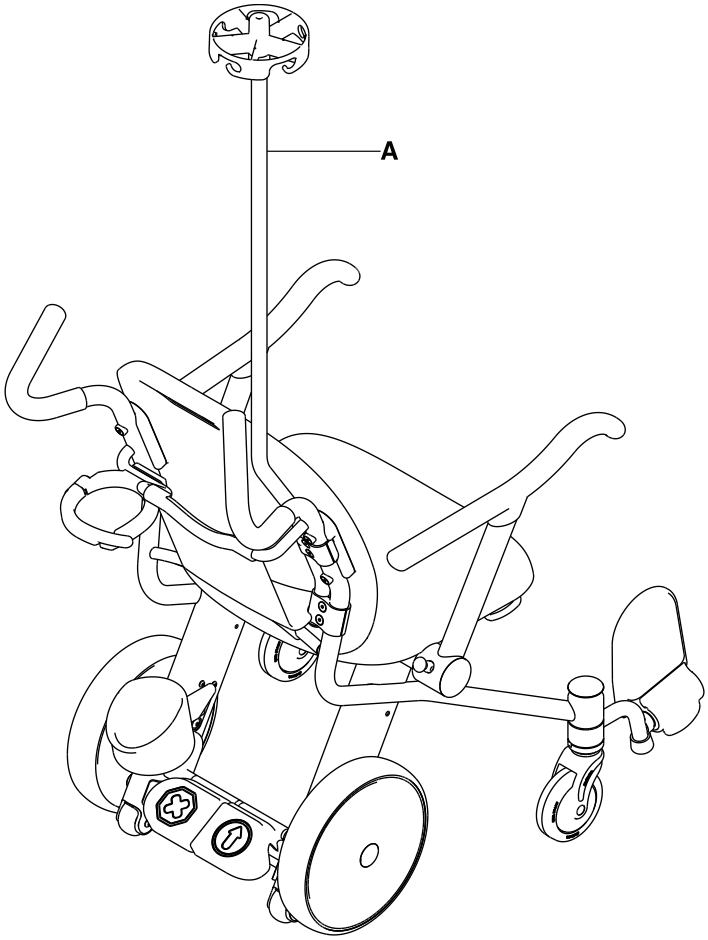

Fig. 8-15: Dropstativ

Dansk
DA

Sådan spændes hofteselen

Luk op for hofteselen, og placer selestropperne på hver side af stolen, mens du positionerer patienten i stolen. Gør selen længere, spænd den om patienten, og kort den af igen, så den har den korrekte længde.

1. **Sådan åbnes hofteselen (Fig. 8-16 på side 8-28):**
   a. Klem på tapperne (A) på spændets lås.
   b. Træk i spændets hoveddel (B) og i låsen (C) for at frigøre delene.
2. **Sådan lukkes hofteselen (Fig. 8-17 på side 8-29):**
   a. Skub låsen (C) ind i spændets hoveddel (B), indtil der høres en kliklyd.
3. **Sådan gør du hofteselen længere:**
   a. Hold fast i låsen (C) med den ene hånd (Fig. 8-16 på side 8-28).
   b. Hold fast i selen (D) med den modsatte hånd (Fig. 8-17 på side 8-29).
   c. Træk selen ud igennem låsen (C), indtil du har nået den ønskede længde.
4. **Sådan gør du hofteselen kortere:**
   a. Hold fast i spændets hoveddel (B) med den ene hånd (Fig. 8-16 på side 8-28).
   b. Hold fast i selens syede ende (E) med den modsatte hånd (Fig. 8-17 på side 8-29).
   c. Træk selen igennem låsen (C), indtil du har nået den ønskede længde.
5. Sørg for at låsen (C) er sikker. Vær sikker på at den overskydende del af selen ikke hænger løst eller kan vikles ind i hjulet.
6. Undersøg hofteselen mindst en gang om måneden (oftere ved mere hyppig brug). Kontroller, at spændets hoveddel og låsen ikke er bøjede eller brækkede, og at selen ikke er blevet revet over eller er flosset. Udskift straks en slidt eller uanvendelig hoftesele.

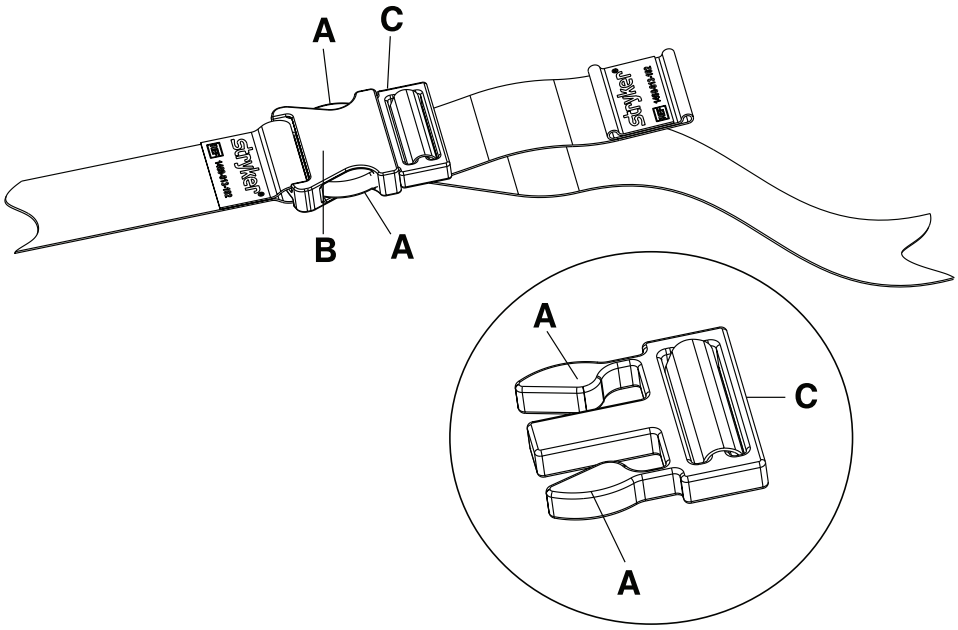

Fig. 8-16: Sådan åbnes hofteselen

Dansk
DA

Sådan spændes hofteselen (Fortsat)

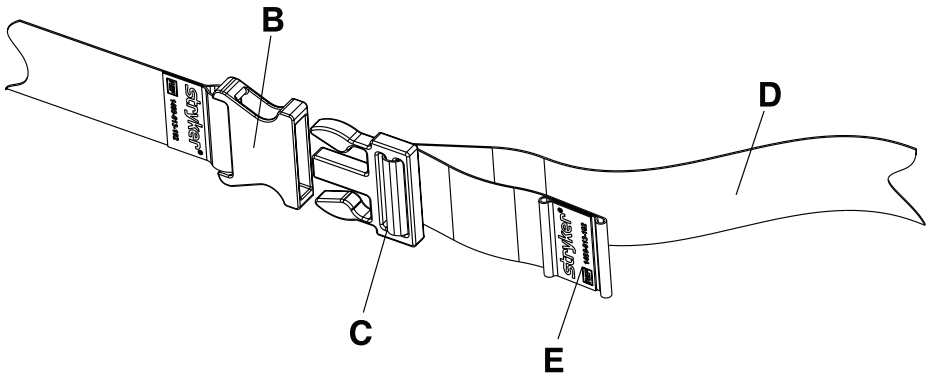

Fig. 8-17: Sådan lukkes hofteselen

Dansk
DA

Placering af lægstøtten

ADVARSEL

Aktiver ikke lægstøttens udløsningsmekanisme, hvis en patients ben hviler på støtten.

FORSIGTIG

- Brug altid bremsen for at forhindre utilsigtet bevægelse.
- Sid, stå eller læn ikke på de opklappelige armlæn, fodplader, lægstøtter eller ryglæn, da disse ikke er stabile.
- Lægstøttens sikre arbejdsbelastning er 18,14 kg.

Sådan placeres lægstøtten til brug (Fig. 8-18 på side 8-30):

1. Tryk ned på bremsepedalen, så bremsen aktiveres. Skub stolen fremad for at kontrollere, at bremsen fungerer.
2. Sørg for at patientens ben er fri af lægstøtten.
3. Træk op i det gule udløsergreb (A) under sædet i den relevante side.
4. Træk lægstøtten (B) op, indtil den klikker og låses fast i brugspositionen. Tryk ned på lægstøtten for at være sikker på, at den er sikret.
5. Placer patientens lægge på lægstøtten (B).

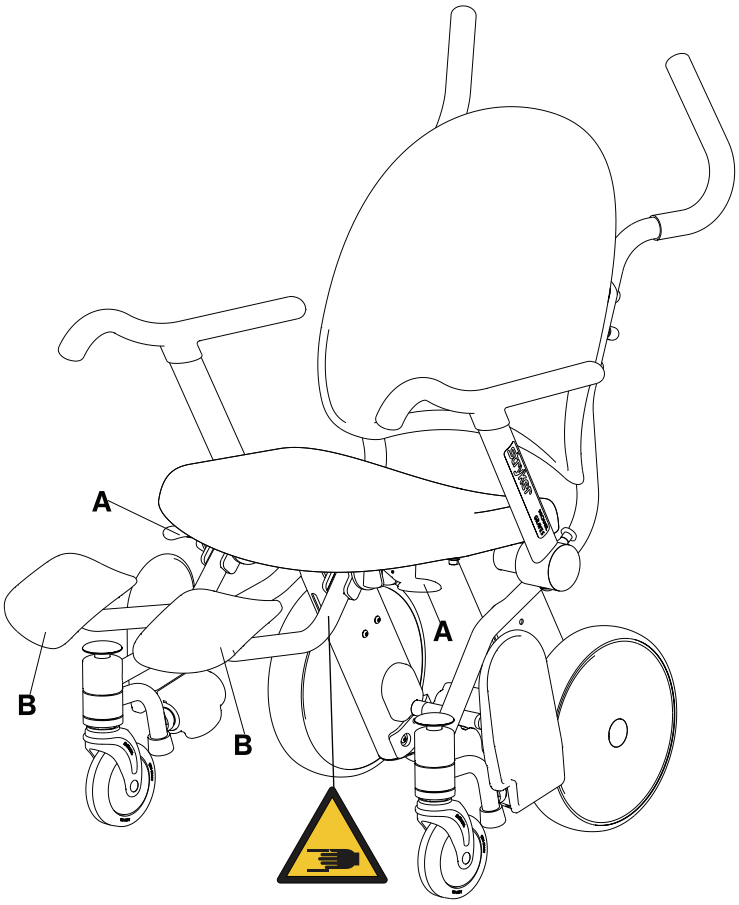

Fig. 8-18: Lægstøtte i brug

Sammenklapning af lægstøtten

ADVARSEL

Aktiver ikke lægstøttens udløsningsmekanisme, hvis en patients ben hviler på støtten.

FORSIGTIG

- Brug altid bremsen for at forhindre utilsigtet bevægelse.
- Sid, stå eller læn ikke på de opklappelige armlæn, fodplader, lægstøtter eller ryglæn, da disse ikke er stabile.
- Sikker arbejdsbelastning af den valgfri lægstøtte er 18,14 kg.

Sådan klappes lægstøtten sammen (Fig. 8-19 på side 8-31):

1. Sørg for at patientens ben er fri af lægstøtten.
2. Træk op på det gule udløserhåndtag (A) under sædet på siden.
3. Skub lægstøtten (B) mod den bageste del af stolen, indtil den klikker. Skub lægstøtten (B) mod den bageste del af stolen, for at være sikker på, at den er sikret.

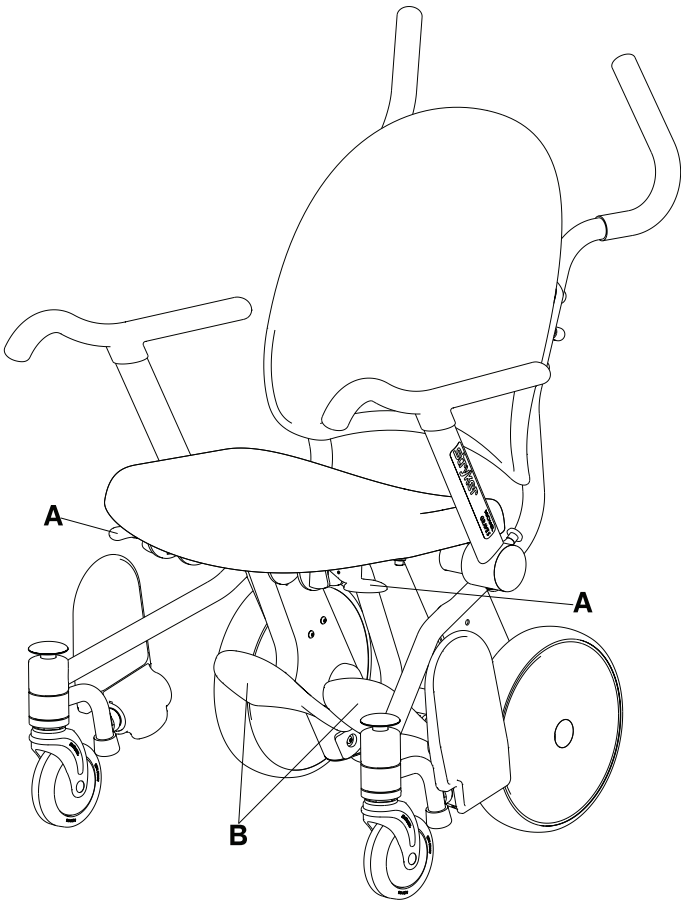

Fig. 8-19: Lægstøtte i sammenklappet position

Dansk
DA

De nedenfor viste mærkninger er fastgjort på Prime TC-stolens polstrede sæde. Slutbrugeren kan fjerne disse mærkninger. Mærkningerne gælder i USA (venstre) og Canada (højre). De gælder ikke i andre lande.

ATTACHMENT TO BE ABOVE THIS LINE

UNDER PENALTY OF LAW
THIS TAG NOT TO BE REMOVED
EXCEPT BY THE CONSUMER

ALL NEW MATERIAL
Consisting of

POLYURETHANE FOAM….100 %

REG. NO. PA-27157

Certification is made by the manufacturer that the materials in this article are described in accordance with law.

Manufactured For
STRYKER MEDICAL
3800 E. Centre Avenue
Portage, MI 49002-5826 USA

Date of Delivery……

Finished Size : 22 in x 18 in x 3.75 in
(55.8 cm x 45.7 cm x 9.5 cm)
Net Weight of Filling Material : 2 lbs., 0 oz.

MADE IN U.S.A.

Manufactured By:
Grand Rapids Foam Technologies
2788 Remico St. SW
Wyoming, MI 49519 USA

Date of Manufacture:

Model: 1460-013-070

Prototype ID: N/A

THIS ARTICLE MEETS THE FLAMMABILITY REQUIREMENTS OF CALIFORNIA BUREAU OF HOME FURNISHINGS TECHNICAL BULLETIN NO.117. CARE SHOULD BE EXERCISED NEAR OPEN FLAME OR WITH BURNING CIGARETTES.

ATTACHMENT TO BE ABOVE THIS LINE

Not to be removed until
delivered to the consumer

Ne pas enlever avant la
livraison au consommateur

This article contains
NEW MATERIAL ONLY

Cet article contient des
MATERIAUX NEUFS SEULEMENT

This label is affixed in
compliance with Provincial Law

Cette étiquette est apposée
conformément à la loi de la province

Made by **Fabriqué par**
Reg. No. **No. de permis:**

4607

Content
Polyurethane Foam

Contenu
Mousse de polyuréthane

Made in U.S.A. / Fabriqué aux Etats-Unis

Dansk
DA

FORSIGTIG

Produktet må ikke rengøres med damp.

Bemærk: Det valgfri polstrede sæde må ikke højtryksrenses. Hvis produktet er udstyret med det valgfri polstrede sæde, skal sædet fjernes inden højtryksrensning.

Denne vejledning beskriver de anbefalede rengøringsmetoder til model 1450 og model 1460 **Prime TC**.

Prime TC er beregnet til at kunne højtryksrenses. Produktet kan vise tegn på oxidering eller misfarvning pga. kontinuerlig vask. Der vil imidlertid ikke ske forringelse af produktets funktionskarakteristika eller funktionalitet pga. højtryksrensning, så længe de korrekte procedurer følges.

Anbefalet rengøringsmetode

Følg disse trin for at tørre produktet af med et desinficerende middel mellem hver brug:

1. Følg producentens anbefalinger vedr. fortynding af rengøringsmidlet nøjagtigt.
2. Vask alle produktets overflader af med hånden mellem hver brug. Benyt et anbefalet rengøringsmiddel.
3. Påfør den anbefalede desinficerende opløsning med en sprøjteflaske eller med vådservietter.
4. Sørg for at desinficere alle overflader. Vær især opmærksom på hyppigt anvendte kontaktflader såsom de opklappelige armlæn, sædet, ryglænet, skubbehåndtagene og den valgfri iltflaskeholder.
5. Følg rengøringsmiddelproducentens brugsanvisning angående korrekt kontaktvarighed og krav til afskylning.
6. Tør produktet grundigt af, inden du returnerer det til brug.

FORSIGTIG

Inden du returnerer produktet til brug efter rengøringen, skal du kontrollere, at alle mærkninger er intakte, og at bremse- og kørepedalen låser korrekt i begge positioner. Kontrollér endvidere, at alle komponenter er smurte.

Anbefalede rengøringsmidler

Anbefalede rengøringsmidler:

- Kvaternære rengøringsmidler (aktiv ingrediens – ammoniumchlorid)
- Phenolbaserede rengøringsmidler (aktiv ingrediens – o-phenylphenol)
- Klorholdig blegemiddelopløsning (brug en opløsning bestående af 1 del blegemiddelopløsning (5,25 % natriumhypoklorit) og 100 dele vand svarende til 520 ppm tilgængeligt klor (40 ml af en 5,25 % blegemiddelopløsning pr. 4000 ml vand))

Undgå at gennemvæde produktets overflader, og sørg for at produktet ikke er vådt i længere tid end hvad der er anbefalet i vejledningen fra rengøringsmiddelproducenten for at opnå korrekt desinfektion.

FORSIGTIG

Sørg altid for at tørre hvert produkt af med rent vand og tørre hvert produkt grundigt efter rengøringen. Visse rengøringsprodukter er ætsende og kan forårsage skade på produktet, hvis de anvendes forkert. Hvis du ikke skyller og tørrer produktet korrekt, kan ætsende rester blive siddende på produktets overflader, og disse kan forårsage utidig korrosion af kritiske komponenter. Manglende overholdelse af disse rengøringsanvisninger kan ugyldiggøre garantien.

Som mindstekrav skal alle angivne punkter afkrydses under den årlige forebyggende vedligeholdelse af alle produkter fra Stryker Medical. Du vil muligvis være nødt til at udføre forebyggende vedligeholdelseskontroller oftere, afhængigt af hyppigheden af brugen af dit produkt. Service må kun foretages af kvalificeret personale.

Bemærk: Rengør og desinficer støttefladernes ydersider før inspektion, hvis det er relevant.

Inspicer følgende:

_____ Alle svejsesamlinger
_____ At alle fastgørelsesmekanismer er forsvarligt fastgjort
_____ Sæde og ryglæn for tegn på revner eller skader
_____ Journalholder for tegn på revner eller skader
_____ At de opklappelige armlæn kan flyttes og fastlåses korrekt
_____ At svinghjulene er sikre og drejer korrekt
_____ At svinghjulene er fri for voks og snavs
_____ At drivhjulene kører problemfrit
_____ At drivhjulene roterer uhindret
_____ At bremsemekanismen fungerer korrekt
_____ At begge baghjul låser sikkert, når bremsen aktiveres
_____ At baghjulene ikke er løse eller vakler
_____ At de tipsikrede hjul er intakte
_____ At fodpladen kan vippes op, når den ikke er i brug
_____ At den svingbare fodplade kan låses fast i brugspositionen (model 1460)
_____ At den svingbare fodplade vipper til sammenklappet position, når udløserknappen til fodpladen trykkes ned (model 1460)
_____ At dropstativet er intakt og fungerer korrekt (valgfrit udstyr)
_____ At iltflaskeholderen er intakt og fungerer korrekt (valgfrit udstyr)
_____ At hofteselen er fri for skader (valgfrit udstyr)
_____ At det polstrede sæde ikke har rifter eller er beskadiget (valgfrit udstyr)
_____ At lægstøtten kan låses fast i brugspositionen (valgfrit udstyr)
_____ At lægstøtten kan låses fast i sammenklappet position (valgfrit udstyr)
_____ Lægstøtten kan drejes og låses fast i brugspositionen (Justering af lægstøtte på side 8-57) (valgfrit udstyr)
_____ Smør lægstøttens udløsningsmekanisme (Fig. 8-37 på side 8-55) (valgfrit udstyr)

Produktets serienummer:		
Udfyldt af:		Dato:

Dansk
DA

Hurtig referenceliste over reservedele

Disse dele kan købes. Ring til Strykers kundeserviceafdeling: +1-800-327- 0770 (toldfrit i USA) vedrørende information om udvalg og priser.

Navn	Nummer
Opklappelig armlænssamling (patientens venstre side)	1460-700-001
Opklappelig armlænssamling (patientens højre side)	1460-700-002
Krog til kateterpose	1460-001-150
Forreste svinghjul (samling)	1460-003-080
Kit, dropstativ, gul	1460-700-003 (D) / 1460-700 023 (I)
Kit, dropstativ, grå	1460-700-004 (D) / 1460-700-024 (I)
Kit, dropstativ, blå	1460-700-005 (D) / 1460-700-025 (I)
Kit, dropstativ, rød	1460-700-006 (D) / 1460-700-026 (I)
Kit, dropstativ, mørkeblå	1460-700-007 (D) / 1460-700- 027 (I)
Kit, dropstativ, lilla	1460-700-008 (D) / 1460-700-028 (I)
Kit, sæde uden polstring	1460-700-011
Kit, polstret sæde	1460-700-012 (I) / 1460-700-032 (D)
Kit, hoftesele	1460-700-013 (I) / 1460-700-033 (D)
Kit, lægstøtte	1460-700-014 (I) / 1460-700-034 (D)
Kit, baghjul (til den ene side)	1460-700-009
Kit, ryglæn	1460-700-010
Hoftesele	1460-013-100
Lægstøtte	1460-166-030
Låsesamling til lægstøtte, patientens venstre side	1460-166-040
Låsesamling til lægstøtte, patientens højre side	1460-166-080
Iltflaskeholder, samling	1460-045-000

Fjernelse af ryglænet

Påkrævet værktøj:

- 3/16 tommer sekskantnøgle
- 3/8 tommer drejemomentnøgle (in-lb)

1. Tryk ned på bremsepedalen, så bremsen aktiveres.
2. Brug en 3/16 tommer sekskantnøgle til at fjerne de fire flade hovedskruer (A) og nipler (B) og fjerne ryglænet (C) fra stolerammen. Læg skruer, nipler og ryglæn til side (Fig. 8-20 på side 8-36).
3. Ved geninstallering af ryglænet skal du bruge en 3/16 tommer sekskantnøgle til at geninstallere de fire flade hovedskruer (A) og nipler (B) (fjernet på trin 2) og sikre ryglænet (C) til stolerammen (Fig. 8-20 på side 8-36). Brug en 3/8 tommer drejemomentnøgle til at spænde skruerne til 70 ± 10 in-lb (8 ± 1,1 Nm).
4. Verificér korrekt drift, inden stolen tages i brug igen.

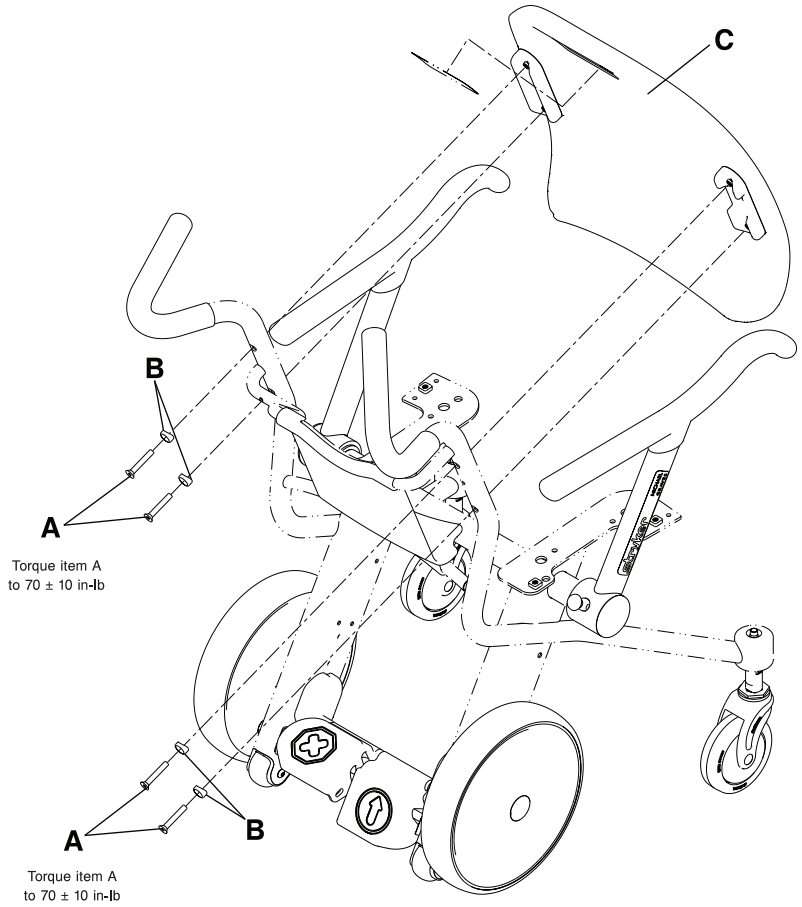

Fig. 8-20: Fjernelse af ryglænet

Dansk
DA

Udskiftning af ryglæn

Påkrævet værktøj:

- 3/16 tommer sekskantnøgle
- 3/8 tommer drejemomentnøgle (in-lb)

1. Tryk ned på bremsepedalen, så bremsen aktiveres.
2. Brug en 3/16 tommer sekskantnøgle til at fjerne de fire flade hovedskruer (A) og nipler (B) og fjerne ryglænet (C) fra stolerammen. Kassér skruer, nipler og ryglæn (Fig. 8-21 på side 8-37).
3. Brug en 3/16 tommer sekskantnøgle til at installere de fire leverede flade hovedskruer (A) og nipler (B) og sikre det leverede ryglæn (C) til stolerammen (Fig. 8-21 på side 8-37). Brug en 3/8 tommer drejemomentnøgle til at spænde skruerne til 70 ± 10 in-lb (8 ± 1,1 Nm).
4. Sæt Stryker-mærkningen i den korrekte farve (D) fast på stolen.
5. Verificér korrekt drift, inden stolen tages i brug igen.

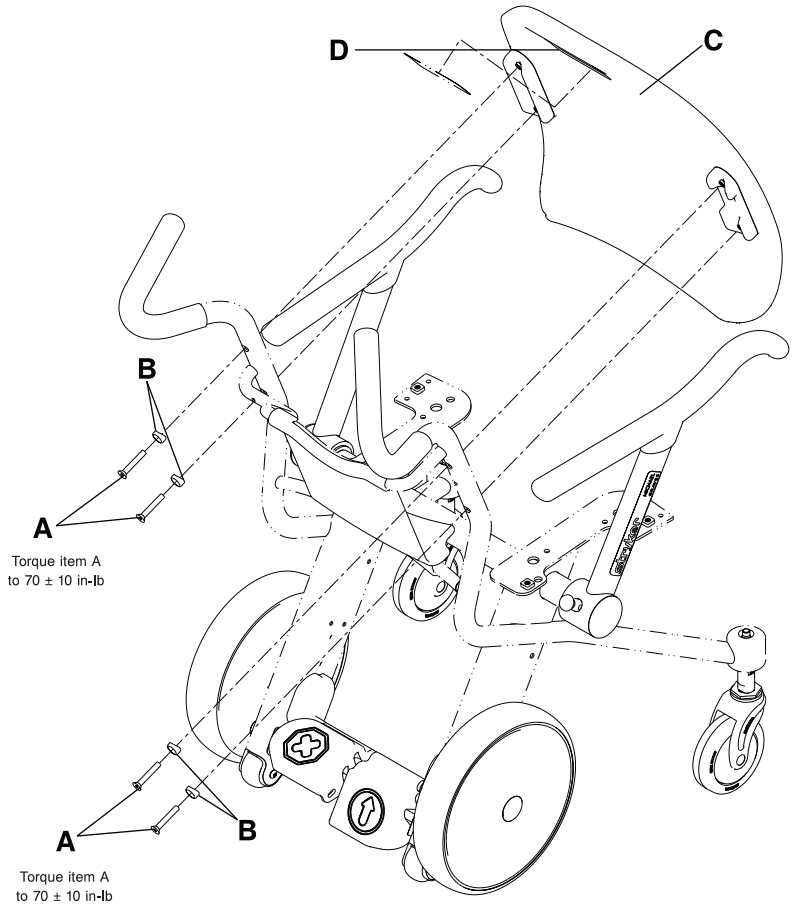

Fig. 8-21: Udskiftning af ryglæn

Dansk
DA

Udskiftning af journalholder

Påkrævet værktøj:

- 5/32 tommer sekskantnøgle
- 3/8 tommer drejemomentnøgle (in-lb)

1. Tryk ned på bremsepedalen, så bremsen aktiveres.
2. Fjern ryglænet (se Udskiftning af ryglæn på side 8-37).
3. Brug en 5/32 tommer sekskantnøgle til at fjerne de to hovedskruer (A), der holder journalholderens bund fast på stolerammen (Fig. 8-22 på side 8-38). Læg skruerne til side. Ved geninstallering af skruerne skal du bruge en 3/8 tommer drejemomentnøgle til at spænde skruerne til 25 ± 5 in-lb (2,8 ± 0,6 Nm).
4. Skub bagud på journalholderen fra bunden for at fjerne den fra den nederste del af stolerammen, og skub den dernæst opad for at fjerne holderen fra den øverste del af stolerammen.
5. Gentag trin 2-4 i modsat rækkefølge for at installere den leverede journalholder.
6. Verificér korrekt drift, inden stolen tages i brug igen.

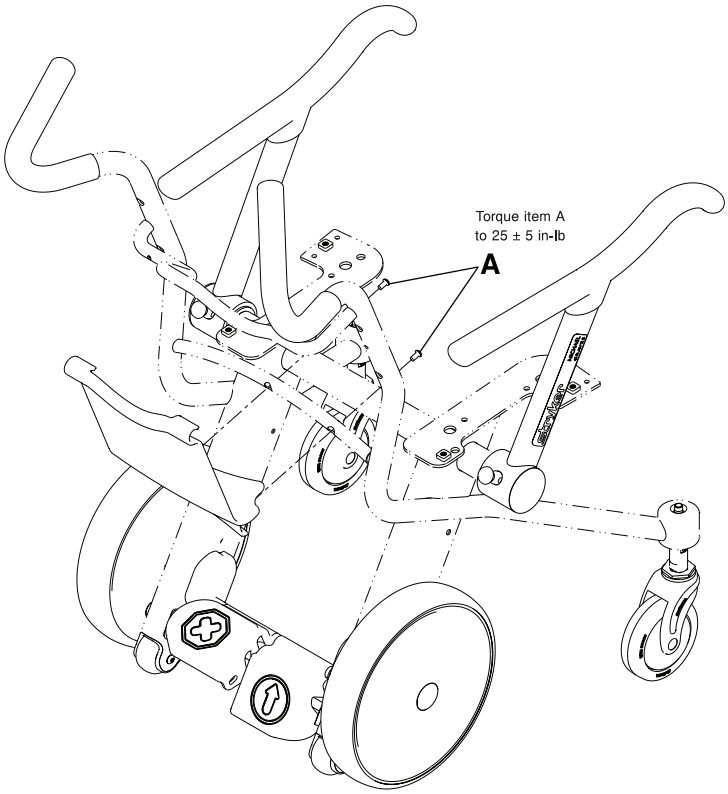

Fig. 8-22: Udskiftning af journalholder

Dansk
DA

Udskiftning af sædet

Påkrævet værktøj:

- 3/16 tommer sekskantnøgle
- 3/8 tommer drejemomentnøgle (in-lb)

1. Brug en 3/16 tommer sekskantnøgle til at fjerne de fire hovedskruer (A), der holder sædet (B) fast på stolerammen (Fig. 8-23 på side 8-39). Kassér sædet og skruerne.
2. Brug en 3/16 tommer sekskantnøgle til at installere de fire leverede hovedskruer (A) for at fastgøre det leverede sæde (B) til stolerammen. Brug en 3/8 tommer drejemomentnøgle til at spænde skruerne til 70 ± 10 in-lb (8 ± 1,1 Nm).

   Bemærk: Spænd først alle fire hovedskruer til med hånden, før de spændes helt fast.
3. Verificér korrekt drift, inden stolen tages i brug igen.

   Bemærk: Det valgfri polstrede sæde må ikke højtryksrenses. Hvis produktet er udstyret med det valgfri polstrede sæde, skal sædet fjernes inden højtryksrensning.

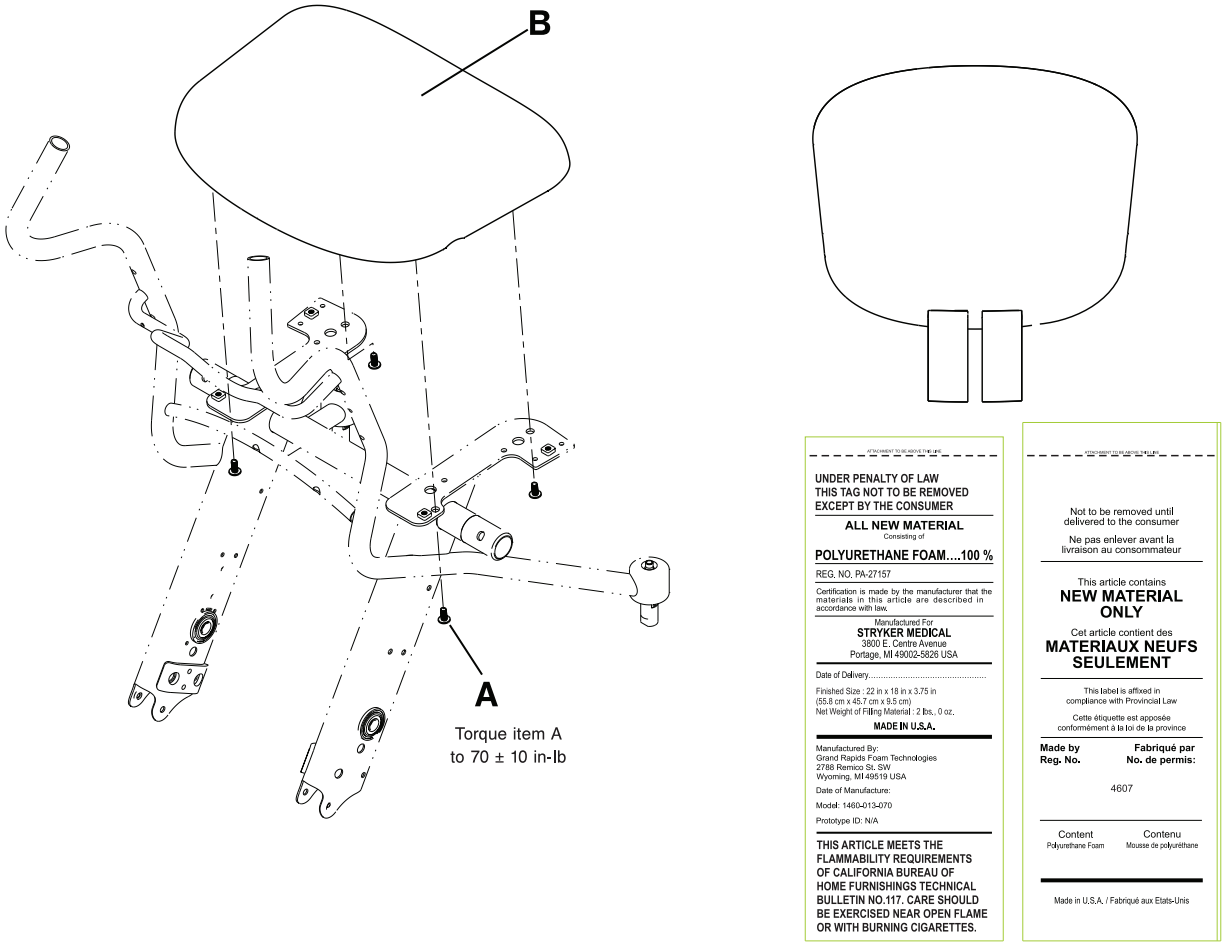

Fig. 8-23: Udskiftning af sædet

Dansk
DA

Udskiftning af et opklappeligt armlæn

Påkrævet værktøj:

- 5/16 tommer sekskantnøgle
- Syntec smøreolie (3000-200-719)
- 3/8 tommer drejemomentnøgle (ft-lb)

1. Sæt det opklappelige armlæn i den fremadrettede og låste position.
2. Brug 5/16 tommer sekskantnøglen til at fjerne stoppestiften (A) fra bunden af armlænet (Fig. 8-24 på side 8-40). Kassér stoppestiften.
3. Brug den ene hånd til at trække op i armlænets udløserstift (B) og den anden hånd til at trække armlænet (C) udad for at fjerne det (Fig. 8-24 på side 8-40).

   Bemærk: Der er olie i armlænets ledområde.
4. Smør armlænets led med Syntec smøreolie (3000-200-719) (Fig. 8-24 på side 8-40).
5. Træk armlænets udløserstift opad, og installér det leverede opklappelige armlæn på stolerammen.
6. Brug en 5/16 tommer sekskantnøgle til at installere den vedlagte stoppestift (fjernet i trin 2). Brug en 3/8 tommer drejemomentnøgle til at spænde stoppestiften til 33 ± 7 ft-lb (45 ± 9 Nm).
7. Verificér korrekt drift, inden stolen tages i brug igen.

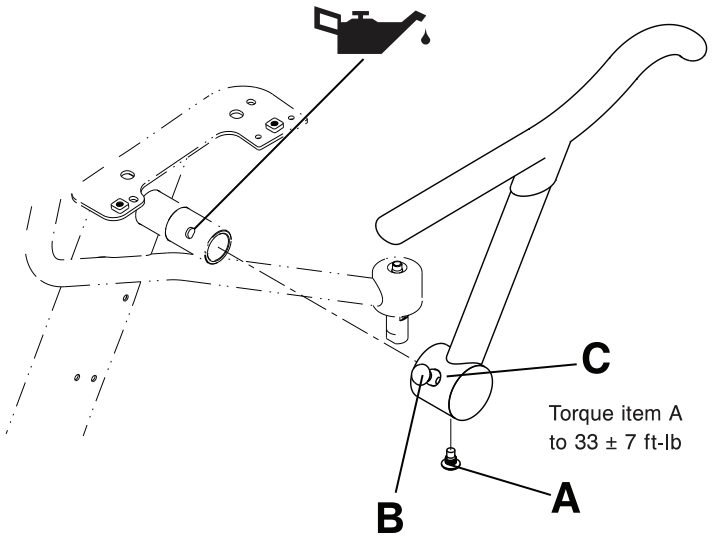

Fig. 8-24: Udskiftning af et opklappeligt armlæn

Dansk
DA

Udskiftning af forreste svinghjul

Påkrævet værktøj:

- Spidst redskab
- (2) 5/32 tommer sekskantnøgler
- 3/8 tommer drejemomentnøgle (in-lb)

1. Læg forsigtigt stolen på ryggen.
2. Brug et spidst redskab til at fjerne hætterne (C) på cylindermøtrikkerne til svinghjulets aksel, og læg disse til side (Fig. 8-25 på side 8-41).
3. Brug to 5/32 tommer sekskantnøgler til at fjerne akslens cylindermøtrik (B) og akselskruen (D). Gem akslens cylindermøtrik og akselskruen. Ved geninstallering af akselskruen skal du bruge en 3/8 tommer drejemomentnøgle til at spænde akselskruen (D) til 70 ± 10 in-lb (8 ± 1,1 Nm).
4. Tag fat i svinghjulet (A), og træk det udad for at frigøre det fra gaflen (E). Kassér hjulet.
5. Gentag trin 2-4 i modsat rækkefølge for at installere det leverede svinghjul.

   Bemærk: Hovedet på akslens cylindermøtrik (B) er forsynet med en hævet markering (Fig. 8-25 på side 8-41). Justér møtrikken i hjulgaflen (E) ved geninstalleringen.
6. Verificér korrekt drift, inden stolen tages i brug igen.

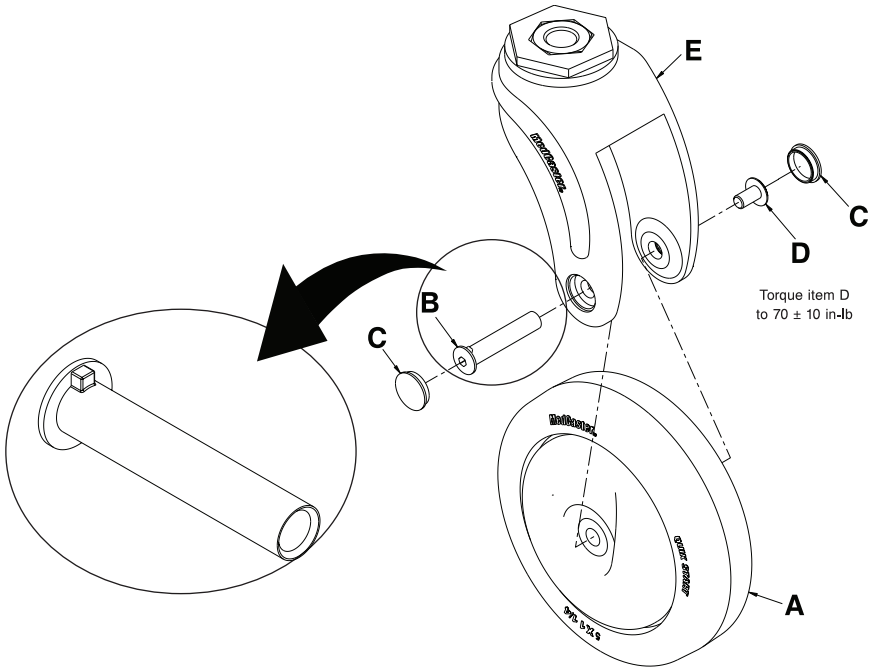

Fig. 8-25: Udskiftning af forreste svinghjul

Dansk
DA

Udskiftning af forreste svinghjulssamling

Påkrævet værktøj:

- Spidst redskab
- (2) 5/32 tommer sekskantnøgler
- 3/4 tommer topnøgle
- 3/8 tommer skraldenøgle
- 3/8 tommer drejemomentnøgle (ft-lb)
- 3/8 tommer drejemomentnøgle (in-lb)

1. Læg forsigtigt stolen på ryggen.
2. Brug et spidst redskab til at fjerne og kassere hætterne (C) på cylindermøtrikkerne til svinghjulets aksel (Fig. 8-26 på side 8-42).
3. Brug to 5/32 tommer sekskantnøgler til at fjerne akslens cylindermøtrik (B) og akselskruen (D). Kassér akslens cylindermøtrik og akselskrue.
4. Tag fat i det forreste svinghjul (A), og træk det udad for at frigøre det fra gaflen (E). Kassér det forreste svinghjul.
5. Brug en 3/4 tommer topnøgle og en 3/8 tommer skraldenøgle til at fjerne bolten (F) og gaflen (E) fra stolerammen. Kassér gaflen.
6. Gentag trin 2-5 i modsat rækkefølge for at installere den leverede svinghjulsamling. Brug en 3/8 tommer drejemomentnøgle (ft-lb) til at spænde bolten (F) til 75 ± 5 ft-lb (102 ± 7 Nm), før svinghjulet installeres i gaflen. Brug en 3/8 tommer drejemomentnøgle (in-lb) til at spænde akselskruen (D) til 70 ± 10 in-lb (8 ± 1,1 Nm).

   Bemærk: Hovedet på akslens cylindermøtrik (B) er forsynet med en hævet markering (Fig. 8-26 på side 8-42). Justér møtrikken i hjulgaflen (E).
7. Verificér korrekt drift, inden stolen tages i brug igen.

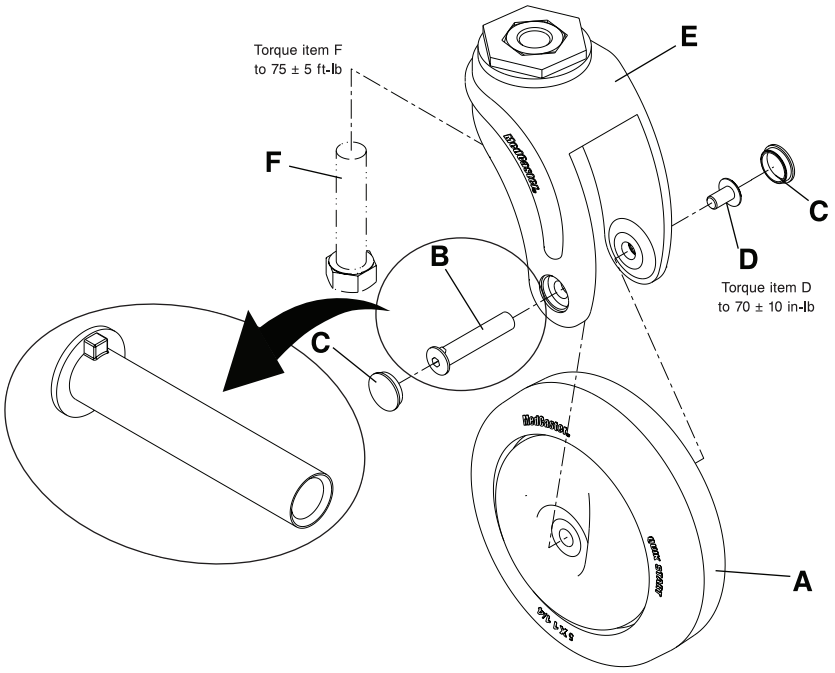

Fig. 8-26: Udskiftning af forreste svinghjulssamling

Dansk
DA

Udskiftning af svingbar fodplade (model 1460)

Påkrævet værktøj:

- 3/8 tommer drejemomentnøgle (ft-lb)
- Syntec smøreolie (3000-200-71 9)

1. Sæt den svingbare fodplade i sammenklappet position (se Sammenklapning af svingbar fodplade (model 1460) på side 8-20).
2. Læg forsigtigt stolen på ryggen.
3. Fjern svinghjulssamlingen (se Udskiftning af forreste svinghjulssamling på side 8-42). Læg alle dele til side.
4. Tag fat i fodpladens nederste fjederholder (A) og træk den nedad for at fjerne den. Kassér fjederholderen.
5. Fjern og kassér fodpladens torsionsfjeder (B).
6. Brug hånden til at trykke ned på fodpladens udløserpedal for at aflaste trykket på låsebeslaget.
7. Drej og træk nedad for at fjerne den svingbare fodpladesamling (C). Kassér samlingen.
8. Påfør Syntec smøreolie (3000-200-719) i alle relevante områder (Fig. 8-27 på side 8-43).
9. Gentag trin 3-8 i omvendt rækkefølge for at installere den leverede fodpladesamling. Brug en 3/8 tommer drejemomentnøgle til at spænde svinghjulets gaffelbolt (D) til 75 ± 5 ft-lb (102 ± 7 Nm), før du installerer hjulet på gaflen.
10. Verificér korrekt drift, inden stolen tages i brug igen.

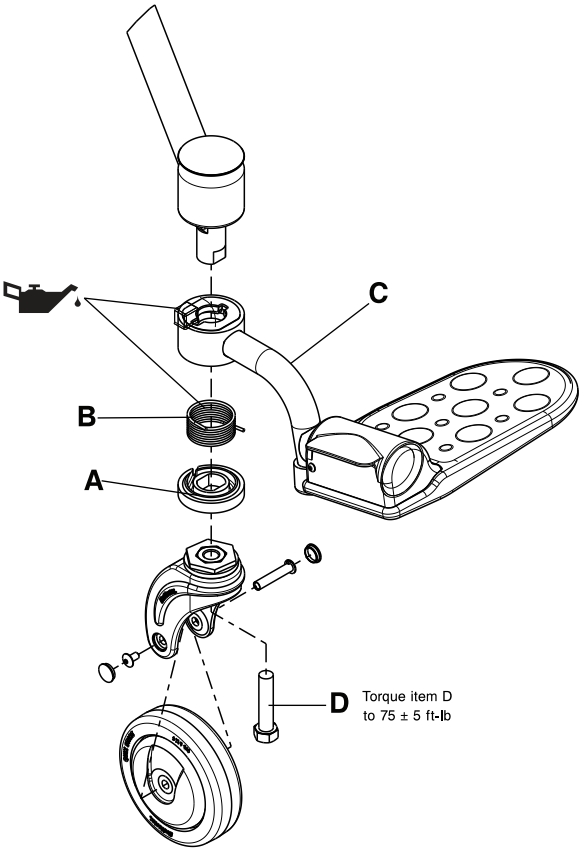

Fig. 8-27: Udskiftning af svingbar fodplade

Dansk
DA

Udskiftning af baghjulene

Påkrævet værktøj:

- Spidst redskab
- 3/4 tommer topnøgle
- 3/8 tommer skraldenøgle
- 3/8 tommer drejemomentnøgle (ft-lb)

1. Læg forsigtigt stolen ned på dens forside.
2. Brug et spidst redskab til at fjerne og kassere hætten (A) på cylindermøtrikken i midten af baghjulet (Fig. 8-28 på side 8-44).
3. Brug en 3/4 tommer topnøgle og en 3/8 tommer skraldenøgle til at fjerne og kassere møtrikken (B) midt i baghjulet (Fig. 8-28 på side 8-44).
4. Fjern og kassér den midterste spændeskive (C) (Fig. 8-28 på side 8-44).
5. Tag fat i baghjulet med begge hænder, og træk det udad for at frigøre hjulet (D). Kassér hjulet.
6. Gentag trin 2-5 i den modsatte rækkefølge for at installerede det leverede baghjul. Brug en 3/8 tommer drejemomentnøgle til at spænde møtrikken i baghjulets midte (B) til 25 ± 2 ft-lb (34 ± 3 Nm).
7. Verificér korrekt drift, inden stolen tages i brug igen.

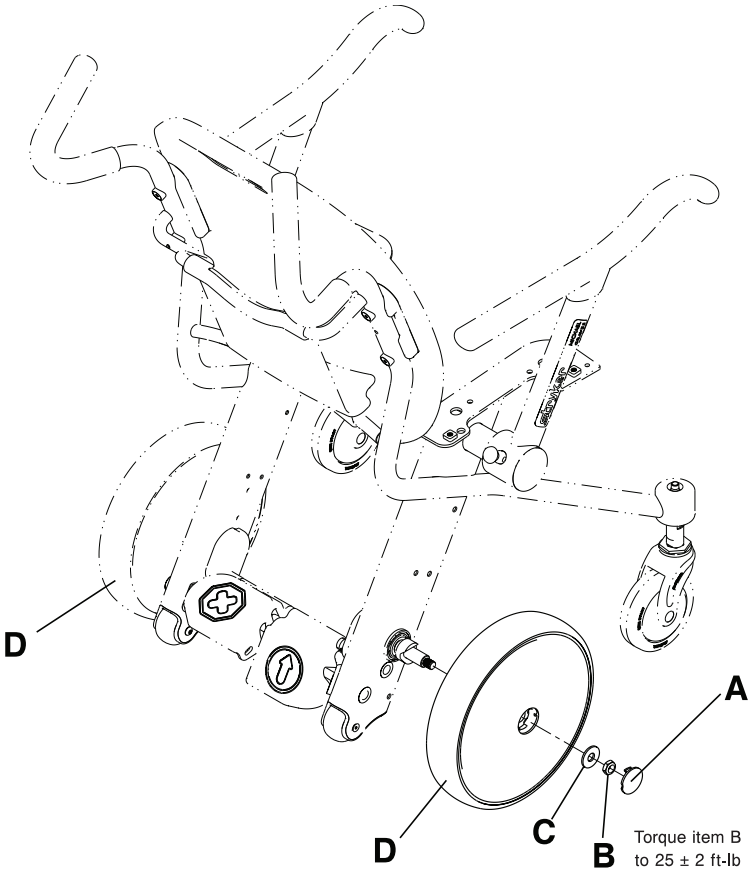

Fig. 8-28: Udskiftning af baghjulene

Dansk
DA

Udskiftning af pedal

Påkrævet værktøj:

- 5/32 tommer sekskantnøgle
- 3/16 tommer sekskantnøgle
- Spidstang
- 3/8 tommer drejemomentnøgle (in-lb)

1. Læg forsigtigt stolen ned på dens forside.
2. Fjern begge baghjul (se Udskiftning af baghjulene på side 8-44). Læg alle dele til side.
3. Brug en 5/32 tommer og en 3/16 tommer sekskantnøgle til at fjerne det tipsikrede hjuls afstandsmøtrik (A) og profilskruen (B), der holder det tipsikrede hjul (C) og det nederste rammedæksel (D) fast på stolerammen (Fig. 8-29 på side 8-46). Læg alle dele til side.

   Bemærk: Længden på hjulets afstandsmøtrik er kortere end længden af alle de andre afstandsmøtrikker på stolen. Sørg for ikke at miste denne møtrik under reparationen.
4. Gentag trin 3 i den modsatte side.
5. Brug en 5/32 tommer sekskantnøgle til at fjerne de to runde hovedskruer (E) på bunden af kørepedalen. Læg skruerne til side (Fig. 8-29 på side 8-46).
6. Brug en knibtang til at fjerne ringsplitteren (F) i begge ender af vippestangen (G). Læg ringsplitterne til side (Fig. 8-29 på side 8-46). Ved geninstallering af skruerne skal du bruge en 3/8 tommer drejemomentnøgle til at spænde skruerne til 70 ± 10 in-lb (8 ± 1,1 Nm).
7. Fjern vippestangen (G) (Fig. 8-29 på side 8-46).
8. Brug en 5/32 tommer og en 3/16 tommer sekskantnøgle til at løsne den runde hovedskrue (H), der holder bremseknastens fjederholder (K) fast på stolerammen (Fig. 8-29 på side 8-46).

   Bemærk: Fjern ikke bremsefingerens afstandsmøtrik (J).
9. Brug hånden til at skubbe på bremseknastens fjederholder (K) (Fig. 8-29 på side 8-46) for at aflaste trykket på bremsefingerens afstandsmøtrik (J). Fjern og gem bremsefingerens afstandsmøtrik og skruen.
10. Fjern forsigtigt bremseknastens fjederholder (K) og bremseknastfjederen (L) (Fig. 8-29 på side 8-46). Læg holderen og fjederen til side.
11. Gentag trin 8-10 i den modsatte side.
12. Brug en 5/32 tommer sekskantnøgle til at fjerne sætskruen på kraven (M) (Fig. 8-29 på side 8-46). Læg sætskruen til side. Når du geninstallerer sætskruen, skal du bruge en 3/8 tommer drejemomentnøgle til at spænde skruen til 70 ± 10 in-lb (8 ± 1,1 Nm).
13. Skub bremsens tværstang (N) i retning af patientens venstre side, indtil stangen ikke længere rører ved bremseknastsamlingen (P) på patientens højre side (Fig. 8-29 på side 8-46). Fjern bremseknastsamlingen (P) på patientens højre side (Fig. 8-29 på side 8-46). Læg samlingen til side.
14. Skub bremsens tværstang (N) i retning mod patientens højre side, og fjern tværstangen (N) (Fig. 8-29 på side 8-46). Læg stangen til side.
    a. Når du fjerner stangen (N), skal du også forsigtigt fjerne de følgende dele i den viste rækkefølge (Fig. 8-29 på side 8-46):
       i. Venstre bremseaksels dæksel (R)
       ii. Bremsepedalsamlingen (T)
       iii. Kraven (U)
       iv. Højre bremseaksels dæksel (V)
    b. Kassér den pedal, du vil udskifte. Gem alle øvrige komponenter.
15. Gentag trin 2-14 i omvendt rækkefølge for at installere den leverede pedal.

    Bemærk: Bemærk retningen af bremseknastsamlingen (P). Sørg for at tappen vender i retning af stolens forside (Fig. 8-29 på side 8-46).
16. Verificér korrekt drift, inden stolen tages i brug igen.

Dansk
DA

Udskiftning af pedal (Fortsat)

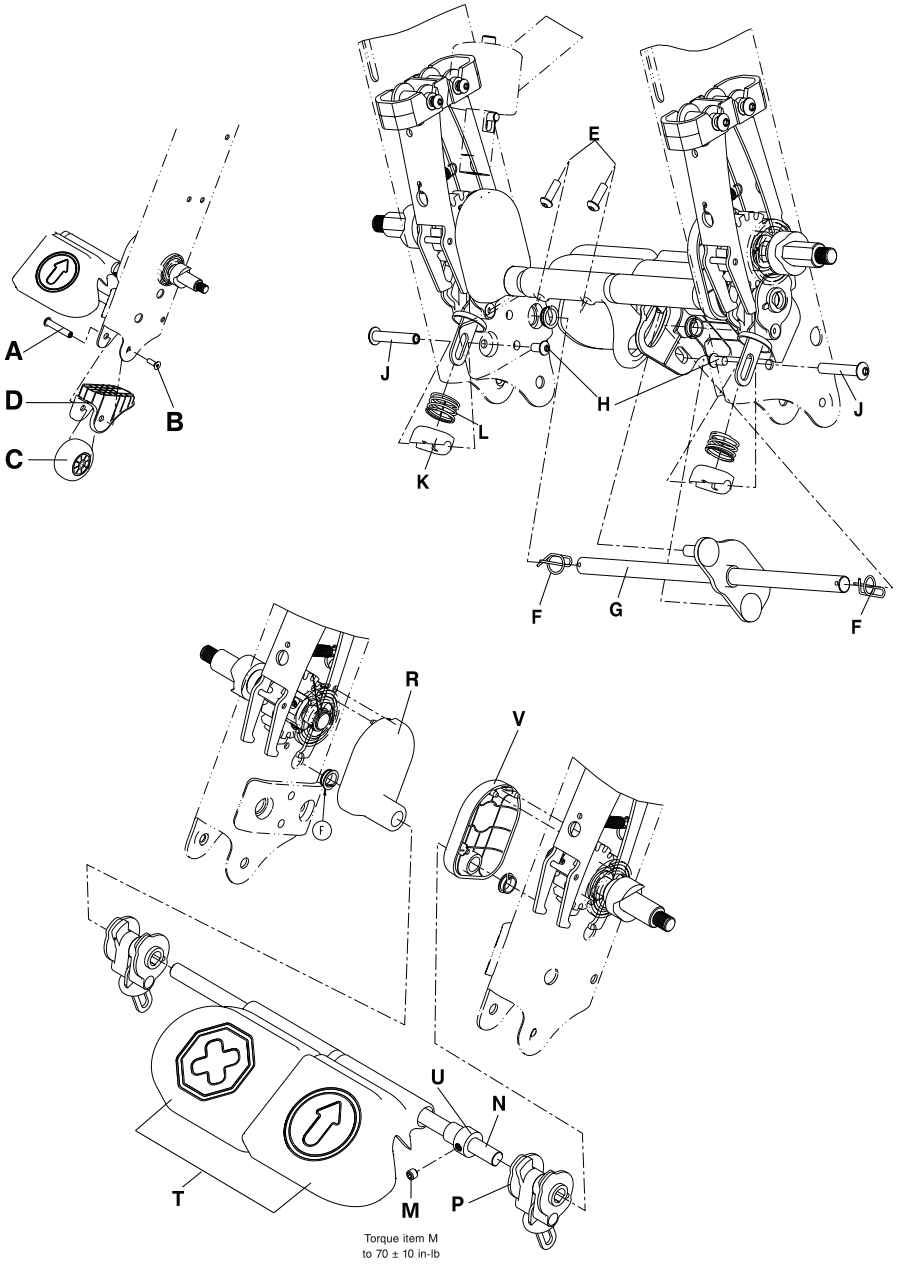

Fig. 8-29: Udskiftning af pedal

Dansk
DA

Udskiftning af bremseknast

Påkrævet værktøj:

- 5/32 tommer sekskantnøgle
- 3/16 tommer sekskantnøgle
- 9/64 tommer sekskantnøgle
- Låseringstang
- 3/8 tommer drejemomentnøgle (in-lb)

1. Fjern bremse-/kørepedalsamlingen (Udskiftning af pedal på side 8-45). Læg alle dele til side.
2. Brug hånden til manuelt at åbne bremseknasterne (A). Brug den modsatte hånd til manuelt at dreje baghjulets aksesamling (B), så cylinderskruerne (C) vender imod stolens bund (Fig. 8-30 på side 8-47).
3. Brug en 9/64 tommer sekskantnøgle til at løsne de to cylinderskruer (C) på baghjulets aksesamling (B) (Fig. 8-30 på side 8-47).
4. Brug låseringstangen til at fjerne stopringen (D) (Fig. 8-30 på side 8-47), der holder baghjulets aksesamling (E) (Fig. 8-30 på side 8-47) fast på stolerammen. Gem stopringen.

   Bemærk: Udvid ikke stopringen mere end det er nødvendigt for at fjerne den.
5. Fjern baghjulets aksesamling (E) (Fig. 8-30 på side 8-47).
6. Brug en 5/32 tommer sekskantnøgle og en 3/16 tommer sekskantnøgle til at fjerne skruerne (F) og bremseknasternes afstandsmøtrikker (G), der holder bremseknastsamlingen fast (H) (Fig. 8-30 på side 8-47). Ved geninstallation af skruerne (F) skal du bruge en 3/8 tommer drejemomentnøgle til at spænde skruerne til 70 ± 10 in-lb (8 ± 1,1 Nm).
7. Fjern og kassér bremseknastsamlingen (H) (Fig. 8-30 på side 8-47).
8. Gentag trin 2-7 i modsat rækkefølge for at installere den leverede bremseknastsamling.
9. Udskift bremse-/kørepedalsamlingen (se Udskiftning af pedal på side 8-45).

   Bemærk: Ved geninstallering af bremseknastsamlingen (P) (Fig. 8-29 på side 8-46) skal du kontrollere, at tappen vender i retning af stolens forside.
10. Verificér korrekt drift, inden stolen tages i brug igen.

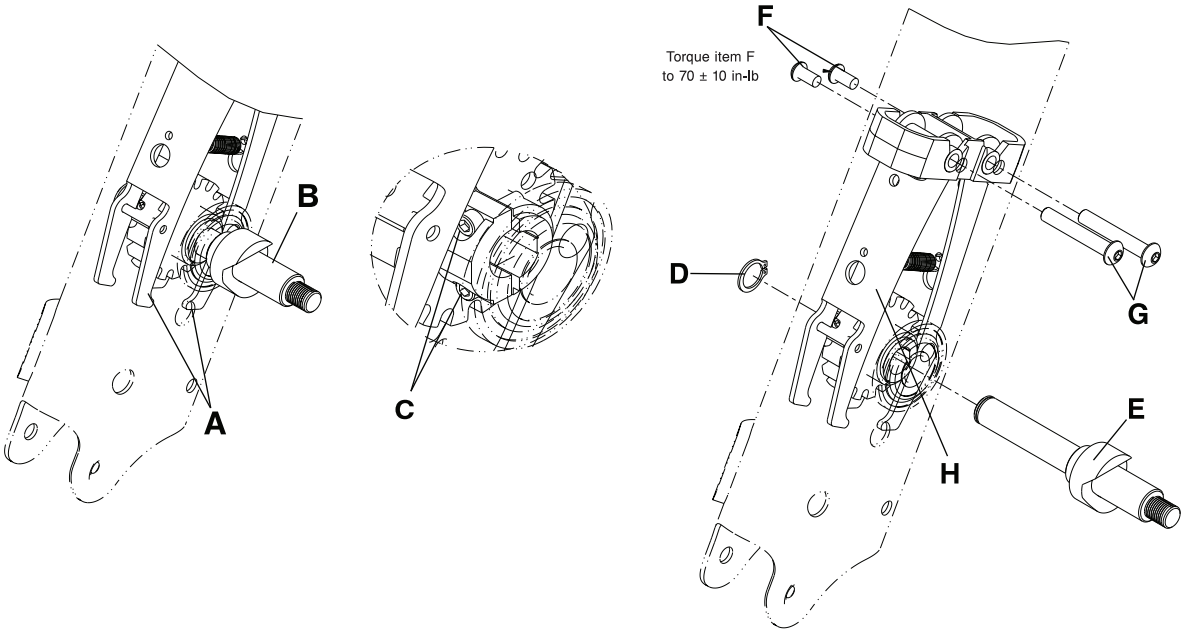

Fig. 8-30: Udskiftning af bremseknast

Dansk
DA

Fjernelse af dropstativ

Påkrævet værktøj:

- 3/16 tommer sekskantnøgle
- Lille skruetrækker med kærv

1. Fjern ryglænet (Fig. 8-20 på side 8-36).
2. Brug en 3/16 tommer sekskantnøgle til at fjerne cylinderskruen (G) fra dropstativtoppens midte (F) (Fig. 8-31 på side 8-49). Læg skruen til side.
3. Bank let og skub opad på dropstativtoppen (F) (Fig. 8-31 på side 8-49) for at fjerne den. Læg toppen til side.
4. Brug en lille skruetrækker med kærv til at fjerne proppen (H) fra dropstativets bund (E) (Fig. 8-31 på side 8-49). Læg proppen til side.
5. Brug en 3/16 tommer sekskantnøgle til at fjerne de to flade cylinderskruer (A) for at fjerne de nederste dropstativbeslag (B) fra stolerammen (Fig. 8-31 på side 8-49). Læg skruerne og beslagene til side.
6. Brug en 3/16 tommer sekskantnøgle til at fjerne de to flade cylinderskruer (A), der holder de øverste dropstativbeslag (C) fast på stolerammen. Fjern splitpindene (D) og beslagene (C). Læg skruerne, splitpindene og beslagene til side. Kassér dropstativet (E) (Fig. 8-31 på side 8-49).

   Bemærk: Hold fast i dropstativsamlingen, mens du fjerner cylinderskruerne, så stativet ikke vælter.

Installation af dropstativet

Påkrævet værktøj:

- 3/16 tommer sekskantnøgle
- Lille skruetrækker med kærv
- 3/8 tommer drejemomentnøgle (ft-lb)
- 3/8 tommer drejemomentnøgle (in-lb)

Bemærk: En stjernemøtrik (umbrella nut) (0018-045-000) er også nødvendig ved udskiftning af dropstativet.

1. Fjern ryglænet (Fjernelse af ryglænet på side 8-36).
2. Indsæt den vedlagte stjernemøtrik (0018-045-000) (J) øverst i toppen af dropstativet (E) (Fig. 8-31 på side 8-49). Toppen af stjernemøtrikken bør være 12,7 mm fra toppen af dropstativet.

   Bemærk:
   Stjernemøtrikken kan være installeret inden forsendelsen. Sørg for, at stjernemøtrikken er på plads i dropstativet, før toppen til dropstativet installeres.
3. Sæt den leverede prop (0037-225-000) (H) ind i bunden af dropstativet (E) (Fig. 8-31 på side 8-49).
4. Placér toppen til dropstativet (F) på stativet (E), og brug håndfladen til forsigtigt at tappe på toppen, indtil den sidder helt fast på dropstativet (E) (Fig. 8-31 på side 8-49).
5. Brug en 3/16 tommer sekskantnøgle til at installere den vedlagte cylinderskrue (0004-672-000) (G) og fastgøre dropstativets top til stativet. Brug en 3/8 tommer drejemomentnøgle (in-lb) til at spænde skruen til 25 ± 5 in-lb (2,8 ± 0,6 Nm).
6. Brug en 3/16 tommer sekskantnøgle til at fjerne de to flade cylinderskruer (A), der holder de øverste dropstativbeslag (C) fast på stolerammen. Fjern splitpindene (D) og beslagene (C). Læg skruerne, splitpindene og beslagene til side. Kassér dropstativet (E) (Fig. 8-31 på side 8-49).
7. Indsæt de vedlagte splitpinde (0026-349-000) (D) forrest på det vedlagte øverste dropstativbeslag (fjernet på trin 6).
8. Installér den forreste del af det øverste dropstativbeslag og splitpindene på stolerammen.
9. Installér det leverede dropstativ foran på beslaget og splitpinden øverst på dropstativet.

   Bemærk: Hold dropstativet på plads, mens du installerer den bageste del af det øverste beslag for at holde stativet på plads.
10. Brug en 3/16 tommer sekskantnøgle og de vedlagte flade cylinderskruer (0001-210-0 00) (A) til at installere den bageste del af det øverste dropstativbeslag på dropstativet og på det forreste, øverste beslag. Brug en 3/8 tommer drejemomentnøgle (ft-lb) til at spænde skruerne til 13 ± 3 ft-lb (18 ± 4 Nm).

Dansk
DA

Installation af dropstativet (Fortsat)

11. Brug en 3/16 tommer sekskantnøgle og de vedlagte flade cylinderskruer (0001-210-0 00) (A) til at installere den vedlagte nederste del af det forreste og bageste dropstativbeslag på dropstativet. Brug en 3/8 tommer drejemomentnøgle (ft-lb) til at spænde skruerne til 13 ± 3 ft-lb (18 ± 4 Nm).

    Bemærk: Justér det nederste dropstativbeslag, så beslaget flugter med bunden af dropstativet.
12. Geninstaller ryglænet (Fjernelse af ryglænet på side 8-36).
13. Verificér korrekt drift, inden stolen tages i brug igen.

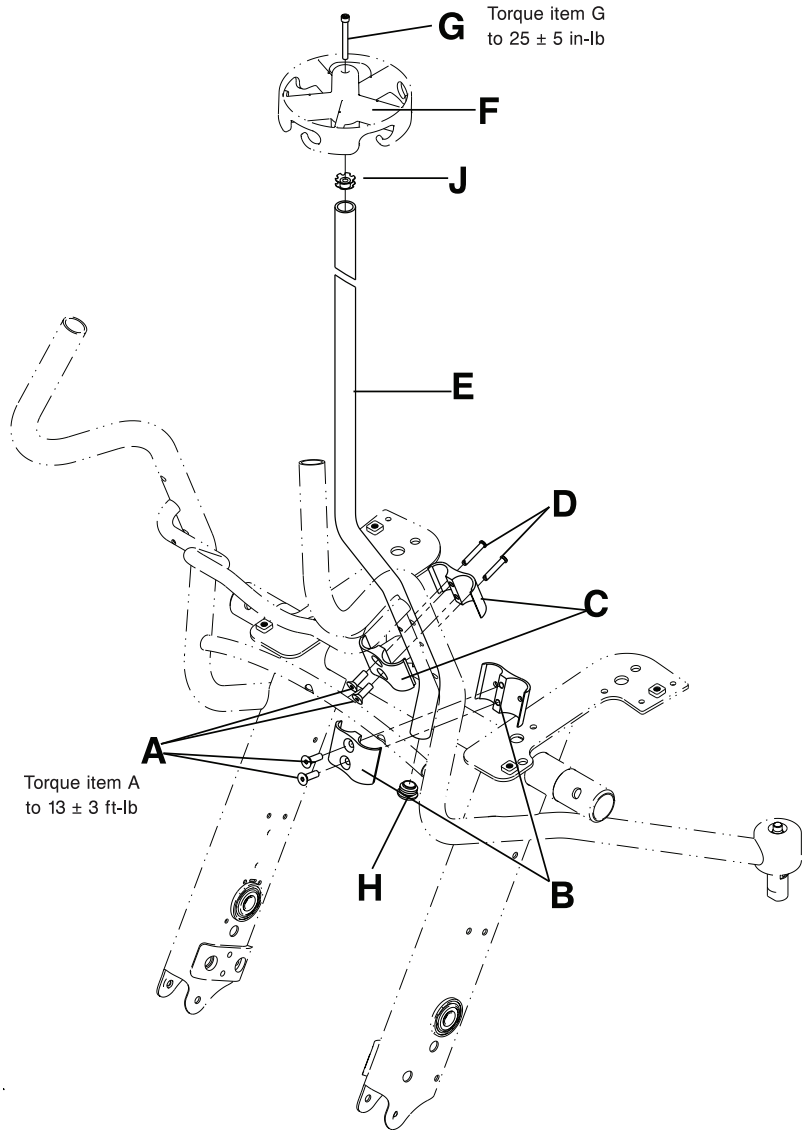

Fig. 8-31: Udskiftning af dropstativ

Dansk
DA

Udskiftning af top til dropstativ

Påkrævet værktøj:

- 3/16 tommer sekskantnøgle
- 3/8 tommer drejemomentnøgle (in-lb)

1. Brug en 3/16 tommer sekskantnøgle til at fjerne cylinderskruen (A) fra midten af dropstativets top (B). Læg skruen til side (Fig. 8-32 på side 8-50).
2. Tap forsigtigt, og skub opad på toppen for at fjerne den. Kassér toppen.
3. Placér den leverede top til dropstativet øverst på stativet, og brug håndfladen til forsigtigt at tappe på toppen, indtil den sidder helt fast på dropstativet.
4. Brug en 3/16 tommer sekskantnøgle til at installere cylinderskruen (A) (fjernet på trin 1) og sikre toppen til stativet. Brug en 3/8 tommer drejemomentnøgle til at spænde skruen til 25 ± 5 in-lb (2,8 ± 0,6 Nm).
5. Verificér korrekt drift, inden stolen tages i brug igen.

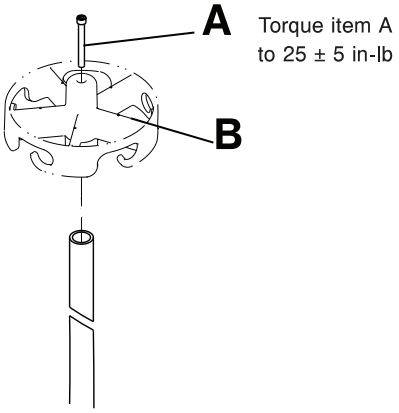

Fig. 8-32: Udskiftning af top til dropstativ

Dansk
DA

Installation af hofteselesamlingen

Bemærk: Denne samling fås til alle enheder fremstillet efter august 2013 (Serienummerets placering på side 8-9).

Påkrævet værktøj:

- 3/16 tommer sekskantnøgle
- 3/16 tommer sekskantbor
- 3/8 tommer drejemomentnøgle (in-lb)

Bemærk:
Den lange selestrop skal fastgøres på højre side af stolen. Den korte selestrop skal fastgøres på venstre side af stolen.

1. Tryk ned på bremsepedalen, så bremsen aktiveres. Skub stolen fremad for at kontrollere, at bremsen fungerer.
2. Fastgør den lange selestrop på højre side af stolen. Fastgør den korte selestrop på venstre side af stolen.
   a. Sæt beslagets to tapper (A) (Fig. 8-33 på side 8-51) i de firkantede huller på stellets svejsning (B) (Fig. 8-34 på side 8-52).
   b. Sæt den vedlagte cylinderskrue med kant (0004-671-000) (C) i det runde hul på beslaget for at holde hofteselens beslag fast på stelsvejsningen (B) (Fig. 8-34 på side 8-52). Brug en 3/8 tommer drejemomentnøgle og et 3/16 tommer sekskantet bor til at spænde skruen til 70 ± 10 in-lb. (8 ± 1,1 Nm).
3. Verificér korrekt drift, inden stolen tages i brug igen.

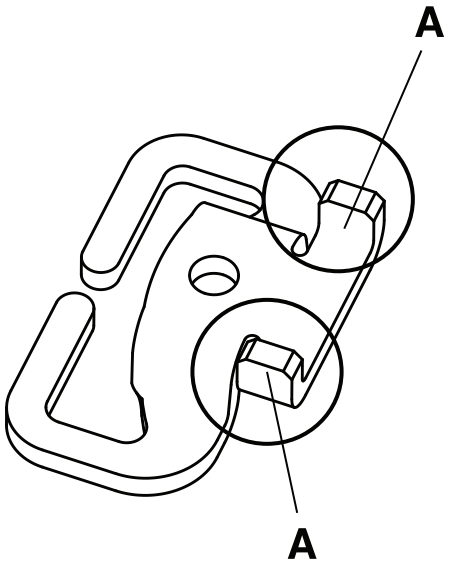

Fig. 8-33: Tapper på beslaget

Dansk
DA

Installation af hofteselesamlingen (Fortsat)

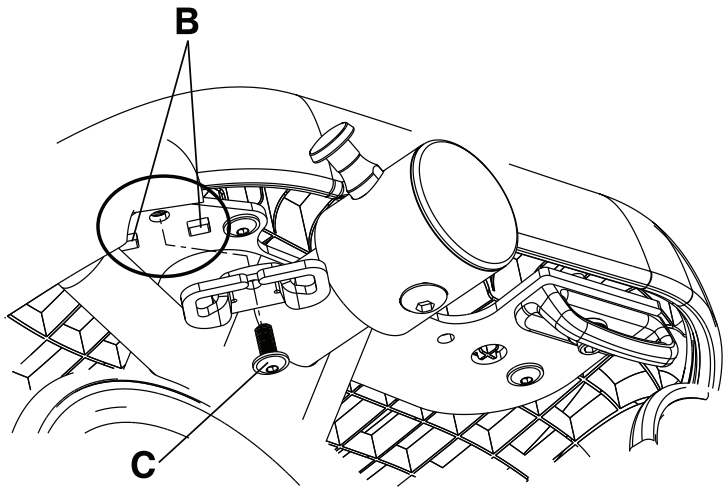

Fig. 8-34: Installation af hofteselens beslag

Fjernelse af hofteselen

Påkrævet værktøj:

- Intet

1. Hold i den ende af selen, der er fastgjort til spændet (A). Tag fat i spændet (B) med den modsatte hånd (Fig. 8-35 på side 8-53).
2. Klem på den ombukkede del tæt på spændet, og før denne del igennem åbningen (C) på spændet for at fjerne selen (Fig. 8-35 på side 8-53). Bortskaf selen.

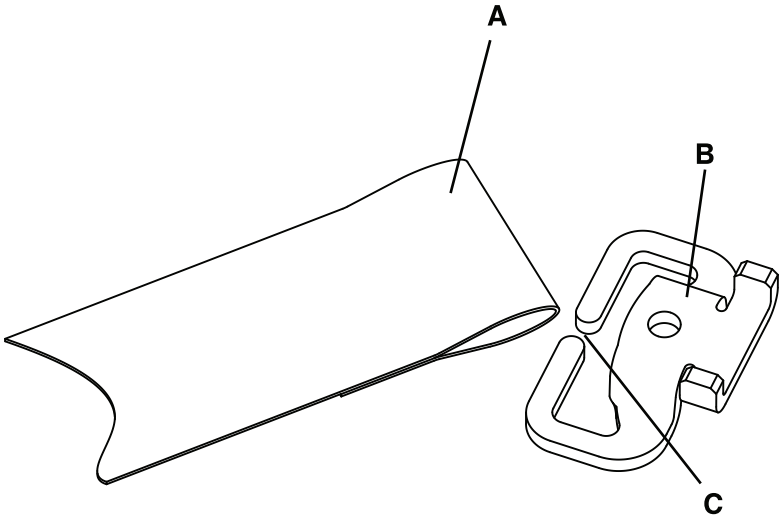

Fig. 8-35: Fjernelse af hofteselen

Installation af hofteselen

Påkrævet værktøj:

- Intet

1. Tryk ned på bremsepedalen, så bremsen aktiveres. Skub stolen fremad for at kontrollere, at bremsen fungerer.
2. Hold i den ombukkede ende af selen med den ene hånd, og hold spændet med den anden hånd.
3. Klem på den ombukkede ende af selen, og før selen igennem åbningen i spændet.
4. Verificér korrekt drift, inden stolen tages i brug igen.

Installation af lægstøtten

Påkrævet værktøj:

- 1/4 tommer sekskantnøgle
- 3/16 tommer sekskantnøgle
- 3/8 tommer drejemomentnøgle (in-lb)

1. Tryk ned på bremsepedalen, så bremsen aktiveres. Skub stolen fremad for at kontrollere, at bremsen fungerer.
2. Læg forsigtigt stolen på ryggen.
3. Hvis enheden er udstyret med en krog til en kateterpose, bruges en 3/16 tommer sekskantnøgle til at fjerne cylinderskruerne med kant (A), der holder krogen til kateterposen fast på begge sider af stellet. Bortskaf krogene til kateterposer (C) og skruerne (A) (Fig. 8-36 på side 8-54).
4. Placer den vedlagte monteringsplade til lægstøtten (1460-166-005) (D) i bunden af stellet (Fig. 8-36 på side 8-54).
5. Juster positioneringstapperne på bunden af de vedlagte kroge til kateterpose (1460-001-0 51) (C) i forhold til styrehullerne på lægstøttens monteringsplade (Fig. 8-36 på side 8-54).
6. Sæt det vedlagte afstandsstykke (1460-116-0 25) (B) til krogen til kateterposen ind i hullet på krogen (Fig. 8-36 på side 8-54).
7. Brug en 1/4 tommer sekskantnøgle og de vedlagte cylinderskruer (0004-575-000) (A) til at sætte krogen til kateterposen og lægstøttens monteringsplade fast på undersiden af stellet på begge sider. Brug en 3/8 tommer drejemomentnøgle til at spænde skruerne til 70 ± 10 in-lb (8 ± 1,1 Nm).
8. Verificér korrekt drift, inden stolen tages i brug igen.

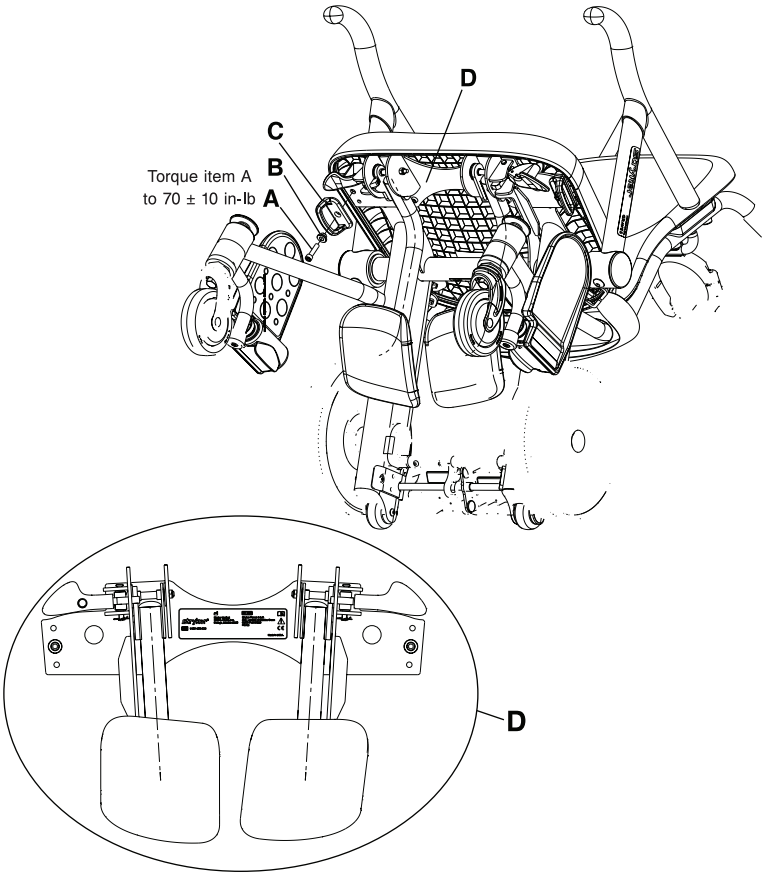

Fig. 8-36: Lægstøttens svejsning

Dansk
DA

Installation af lægstøtten (Fortsat)

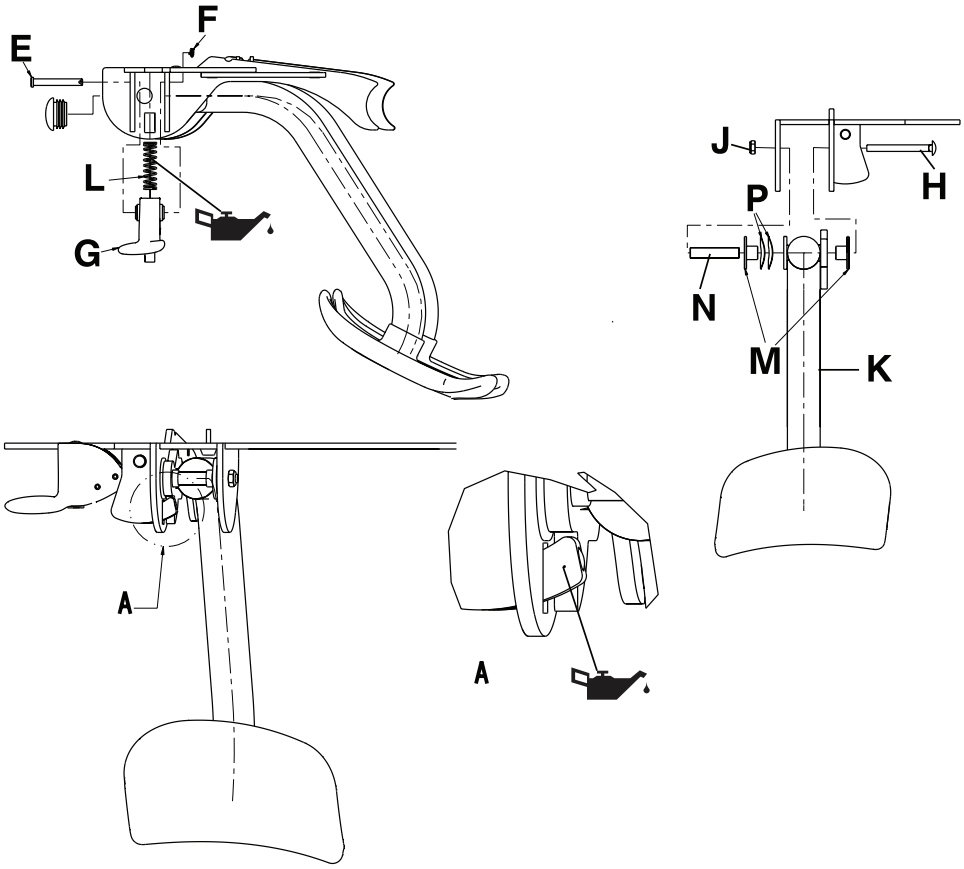

Fig. 8-37: Lægstøttens komponenter

Dansk
DA

Udskiftning af lægstøtten

Påkrævet værktøj:

- 1/4 tommer sekskantnøgle
- Spidstang
- 7/16 tommer gaffelskruenøgle
- 3/8 tommer drejemomentnøgle (in-lb)
- Syntech smøreolie

1. Tryk ned på bremsepedalen, så bremsen aktiveres. Skub stolen fremad for at kontrollere, at bremsen fungerer.
2. Sæt lægstøtten i sammenklappet position.
3. Læg forsigtigt stolen på ryggen.
4. Brug en 1/4 tommer sekskantnøgle til at fjerne cylinderskruerne (A), der holder krogen til kateterposen og lægstøttens monteringsplade fast på undersiden af stellet. Fjern lægstøttens monteringsplade (D), afstandsstykket til kateterposekrogen (B) og krogen til kateterposen (C) (Fig. 8-36 på side 8-54). Gem lægstøttens monteringsplade, skruerne, afstandsstykker og krogene til kateterposer.
5. Læg lægstøttens monteringsplade på et arbejdsbord.
6. Brug en spidstang til at fjerne Rue Ring splinten (F) og splitpinden (E), der holder lægstøttens låsesamlinger (G) fast på begge sider af lægstøttens monteringsplade (D). Fjern lægstøttens låsesamlinger (G) og trykfjedre (L) på begge sider af lægstøttens monteringsplade (D) (Fig. 8-37 på side 8-55). Gem alle låsesamlinger, fjedre, Rue Ring splinte og splitpinde til lægstøtten.
7. Brug en 7/16 tommer gaffelskruenøgle til at fjerne Nyloc-møtrikken (J) og bolten (H), der holder lægstøttesamlingen (K) fast på monteringspladen (Fig. 8-37 på side 8-55).
8. Fjern de to spændeskiver (P), to bøsninger (M) og lægstøttens drejelige afstandsstykke (N) samtidig med, at du fjerner lægstøttesamlingen (Fig. 8-37 på side 8-55). Læg alle dele til side.
9. Gentag trin 1-8 i omvendt rækkefølge for at geninstallere. Under geninstallationen skal du:
   a. Benytte Syntech-smøreolie og smøre trykfjederen (L) og låsespidsen (Fig. 8-37 på side 8-55), hvis det er nødvendigt.
   b. Installere spændeskiverne (P) på bøsningen (M), før de sættes på lægstøttesamlingen.
   c. Brug en 3/8 tommer drejemomentnøgle til at spænde skruerne til 70 ± 10 in-lb (8 ± 1,1 Nm).
10. Verificér korrekt drift, inden stolen tages i brug igen.

Dansk
DA

Justering af lægstøtte

Hvis lægstøtten drejer for hurtigt, skal den sekskantede Nyloc-møtrik strammes. Hvis lægstøtten ikke drejer, skal den sekskantede Nyloc-møtrik løsnes.

Påkrævet værktøj:

- 7/16 tommer ringgaffelnøgle

1. Tryk ned på bremsepedalen, så bremsen aktiveres. Skub stolen fremad for at kontrollere, at bremsen fungerer.
2. Stram eller løsn den sekskantede Nyloc-møtrik (J) med kvarte omdrejninger vha. en 7/16 tommer ringgaffelnøgle. (Fig. 8-37 på side 8-55).
3. Verificér korrekt drift, inden stolen tages i brug igen.

BEGRÆNSET GARANTI

Stryker Medical Division, en afdeling af Stryker Corporation, garanterer den oprindelige køber, at Stryker model 1450 og model 1460 **Prime TC** ingen mangler har i materiale og udførelse i en periode på tre år fra leveringsdatoen.

I det første år vil Stryker ifølge forpligtelsen i garantien levere dele til udskiftning, arbejdstimer og transport af, eller udskiftning af, efter eget valg, ethvert produkt, der efter Strykers skøn bestemmes at være defekt. I det andet og tredje år vil Stryker ifølge forpligtelsen i garantien udelukkende levere dele til udskiftning.

Hvis Stryker anmoder derom, skal produkter eller reservedele, for hvilke der er fremsat et garantikrav, returneres porto betalt til fabrikken. Forkert brug, ændring eller reparation af andre personer, der efter Strykers vurdering påvirker produktet i betydelig grad og i negativ retning, vil ugyldiggøre denne garanti. Enhver reparation af Stryker produkter med reservedele, der ikke er leveret af eller godkendt af Stryker, vil ugyldiggøre garantien. Ingen medarbejder eller repræsentant for Stryker er bemyndiget til at ændre denne garanti på nogen måde.

Prime TC er beregnet til en forventet levetid på fem år under normale betingelser for brug og med passende periodisk vedligeholdelse som beskrevet i denne manual. Stryker garanterer over for den oprindelige køber, at svejsningerne på **Prime TC** vil være fri for strukturelle defekter i de forventede fem års levetid af **Prime TC**, så længe den oprindelige køber ejer produktet.

Denne erklæring udgør Strykers garanti i sin helhed med hensyn til førnævnte udstyr. Stryker giver ingen anden garanti eller repræsentation, hverken udtrykkelig eller underforstået, bortset fra den heri fremsatte garanti. Der gives ingen garanti for salgbarhed, og der gives ingen garantier for egnethed til særlige formål. Stryker er under ingen omstændigheder ansvarlig for følgelige eller hændelige skader, der forekommer pga., eller som på nogen måde er relateret til salg eller brug af ethvert sådant udstyr.

Garantien inkluderer ikke artikler til engangsbrug, valgfri dropstativer eller skader opstået pga. misbrug.

Undtagelser i garantien og ansvarsbegrænsninger

Denne udtrykkelige garanti er den eneste gældende garanti af produktet. **Enhver anden garanti, hvad enten udtrykkelig eller underforstået, herunder enhver underforstået garanti af salgbarhed eller egnethed til et bestemt formål, udelukkes udtrykkeligt af Stryker.** Under ingen omstændigheder skal Stryker være ansvarlig for tilfældige eller følgeskader.

Sådan anskaffes reservedele og service

Stryker produkter understøttes af et nationalt netværk af lokale Stryker servicerepræsentanter. Disse repræsentanter er uddannet på fabrikken, de findes lokalt og har et stort lager af reservedele, så reparationstiden begrænses. Ring blot til den lokale repræsentant eller til Stryker kundeservice på tlf. +1-800-327- 0770 (toldfrit i USA).

Returneringsautorisation

Produktet kan ikke returneres uden forudgående tilladelse fra Strykers kundeserviceafdeling. Der vil blive givet et autorisationsnummer, som skal anføres på det returnerede produkt. Stryker forbeholder sig retten til at opkræve forsendelses- og lagergebyr for det returnerede produkt. Specialartikler, ændrede eller ophørte artikler kan ikke returneres.

Beskadiget produkt

USAs ICC-forskrifter kræver, at erstatningskrav for et beskadiget produkt skal fremsættes højst femten (15) dage fra modtagelse af produktet. Tag ikke imod beskadigede forsendelser, medmindre beskadigelsen er noteret på forsendelseskvitteringen på modtagelsestidspunktet. Stryker vil, efter omgående underretning, sende et fragtkrav til den relevante transportør til dækning af pådragne beskadigelser. Kravet vil være begrænset til den reelle erstatningsomkostning. Hvis denne information ikke modtages af Stryker inden for femten (15) dage efter levering af produktet, eller beskadigelsen ikke blev noteret på leveringskvitteringen på modtagelsestidspunktet, vil kunden være ansvarlig for betaling af hele den oprindelige faktura inden for tredive (30) dage fra modtagelsen. Krav for en eventuel utilstrækkelig forsendelse skal fremsættes højst tredive (30) dage efter fakturadato.

International garantiklausul

Denne garanti reflekterer USA's indenrigspolitik. Garanti uden for USA kan variere fra land til land. Kontakt den lokale Stryker Medical repræsentant for yderligere oplysninger.

Prime TC™

REF 1450/1460

Transportstol

stryker®

Användar-/underhållshandbok

Symboler

	Bruksanvisning
	Allmän varning
	Var försiktig!
	Varning, risk för krosskador på händer
	Förbjudet att skjuta framåt
REF	Modell
SN	Serienummer
CE	CE-märke
	Tillverkare
	Tillverkningsdatum
	Maximal tillåten belastning
	Smörj
	Ömtålig, hanteras varsamt
	Förvaras torrt
	Denna riktning uppåt
	Får inte staplas

Svenska
SV

Innehållsförteckning

Definition av Varning/Var försiktig!/Obs! 9-3
Inledning 9-4
- Produktbeskrivning 9-4
- Avsedd användning 9-4
- Förväntad livslängd 9-4
- Kontraindikationer 9-4
- Specifikationer 9-5
- Illustration av produkten - fast fotstöd (modell 1450) 9-7
- Illustration av produkten - bortsvängbart fotstöd (modell 1460) 9-8
- Kontaktinformation 9-9
- Serienumrets placering 9-9

Sammanfattning av försiktighetsåtgärder 9-10
- Punkter med klämrisk 9-12

Förberedelse 9-13
Användning 9-14
- Anbringa eller frigöra bromsen 9-14
- Överföra en patient i/ur stolen 9-15
- Avlägsna en patient som sitter i stolen 9-16
- Placera det uppfällbara fotstödet 9-17
- Fälla in det uppfällbara fotstödet 9-18
- Placera det bortsvängbara fotstödet (modell 1460) 9-19
- Fälla in det bortsvängbara fotstödet (modell 1460) 9-20
- Fälla upp eller fälla ned de uppfällbara armstöden 9-21
- Förvara journaler i journalhållaren 9-22
- Transportera en patient i stolen 9-23
- Fästa en syrgastub i syrgastubhållaren (tillval) 9-24

Tillbehör 9-25
- Fästa en Foley-påse vid Foley-påskroken (tillval) 9-26
- Fästa en infusionspåse vid infusionsstativet (tillval) 9-27
- Sätta fast säkerhetsbältet 9-28
- Placera benstödet 9-30
- Fälla in benstödet 9-31

Etiketter 9-32
Rengöring 9-33
Förebyggande underhåll 9-34
Snabbreferens för reservdelar 9-35
Service 9-36
- Avlägsna sätesryggen 9-36
- Byta ut sätesryggen 9-37
- Byta ut journalhållaren 9-38
- Byta ut sätet 9-39
- Byta ut det uppfällbara armstödet 9-40
- Byta ut främre svänghjul 9-41

Svenska
SV

Byta ut främre svänghjulsenhet 9-42
Byta ut det bortsvängbara fotstödet (modell 1460) 9-43
Byta ut bakhjulet 9-44
Byta ut pedalen 9-45
Byta ut bromsfingerenheten 9-47
Avlägsna infusionsstativet 9-48
Montera infusionsstativet 9-48
Byta ut överdelen till infusionsstativet 9-50
Montera säkerhetsbältesenheten 9-51
Avlägsna säkerhetsbältet 9-53
Montera säkerhetsbältet 9-53
Montera benstödet 9-54
Byta ut benstödet 9-56
Justera benstödet 9-57
Garanti 9-58
Garantiundantag och skadebegränsningar 9-58
Reservdelar och service 9-58
Returauktorisation 9-58
Skadad produkt 9-59
Internationell garantiklausul 9-59

Svenska
SV

Definition av Varning/Var försiktig!/Obs!

Orden **VARNING**, **VAR FÖRSIKTIG!** och **OBS!** har särskilda innebörder och ska granskas noga.

VARNING

Varnar läsaren om en situation som, om den inte förhindras, kan orsaka dödsfall eller allvarlig skada. Den kan även beskriva potentiella allvarliga biverkningar och säkerhetsrisker.

VAR FÖRSIKTIG!

Varnar läsaren om en potentiellt farlig situation som, om den inte förhindras, kan orsaka lindrig eller måttlig skada hos användaren eller patienten eller skada på utrustningen eller annan egendom. Detta omfattar särskild försiktighet som krävs för säker och effektiv användning av produkten samt försiktighet som krävs för att förhindra skador på produkten till följd av användning eller felanvändning.

Obs! Ger särskild information som underlättar underhåll eller klargör viktiga anvisningar.

Inledning

Denna handbok är avsedd att hjälpa dig med användning eller underhåll av Stryker **Prime TC™** modell 1450 och modell 1460 (transportstol). Läs noga igenom denna handbok innan du använder eller underhåller produkten. Upprätta metoder och förfaranden för att utbilda och träna personalen i säker användning eller säkert underhåll av denna produkt.

⚠ VARNING

- Felaktig användning av produkten kan orsaka skador på patienten eller operatören. Använd produkten endast enligt beskrivningen i denna handbok.
- Ändra inte produkten eller någon av produktens komponenter. Om produkten ändras kan det leda till oförutsägbar funktion, vilket kan orsaka skador på patienten eller operatören. Ändring av produkten ogiltiggör också garantin.

Anmärkningar

- Denna handbok ska betraktas som en permanent del av produkten och förvaras tillsammans med produkten även om produkten så småningom säljs.
- Stryker eftersträvar kontinuerligt framsteg i produktdesign och produktkvalitet. Därför kan det förekomma mindre avvikelser mellan din produkt och denna handbok, även om handboken innehåller den mest aktuella produktinformation som fanns tillgänglig när den trycktes. Om du har frågor ska du kontakta Stryker kundtjänst eller teknisk support på +1-800-327- 0770.

Produktbeskrivning

Prime TC är en manuell, operatörsdriven stol som är avsedd för att transportera patienter i sittande läge med tillhörande medicinsk utrustning (t.ex. en syrgastub, påsar med infusionslösning eller en Foley-kateterpåse). Produkten är utrustad med en bromsmekanism som blockerar bakhjulen för ökad stabilitet och underlättar när patienten stiger på och av stolen.

Avsedd användning

Prime TC är en transportstol som är avsedd för medicinska ändamål för att hjälpa en person att utföra en aktivitet som personen skulle uppleva som svår att utföra eller vara oförmögen att utföra. **Prime TC** är avsedd för personer som har förmågan att hålla sig i ett upprätt, sittande läge utan hjälp och i enlighet med inrättningens riktlinjer för transport.

Den förväntade användningen av **Prime TC** är att stödja patienten i ett upprätt, sittande läge med ryggen mot sätesryggen och fötterna och armarna på de tillhandahållna stödytorna. För transport skjuter operatören stolen bakifrån genom att gripa tag i de tillhandahållna handtagen. Användarna får inte sitta på armarna, stå upp på någon yta eller luta sig mot armarna eller sätesryggen från stående läge. Avsedda operatörer omfattar personal inom sjukvårdstransport (medicinsk eskort), sjuksköterskor, övrig sjukvårdspersonal, familjemedlemmar och personer som ledsagar patienten.

Prime TC är avsedd att användas i sjukvårdsinrättningar och utanför sjukvårdsinrättningar samt på intilliggande platser, däribland parkeringsplatser. Transportaktivitet omfattar lastning och avlastning vid trottoarkanten för in-/utskrivning på/från sjukhus, transport inom och mellan avdelningar och transport i hissar. **Prime TC** har en maximal tillåten belastning på 226,8 kg (500 pund), inklusive patient och tillbehör. Den normala tidslängden för användning kan variera från flera minuter till upp till en timme. Patientens väntetid för vissa händelser (t.ex. väntan på DT-undersökning, MRT-undersökning eller röntgen) kan emellertid överskrida en timme.

Svenska SV

Förväntad livslängd

Prime TC har en förväntad livslängd på fem år vid normal användning, under normala förhållanden och med lämpligt periodiskt underhåll.

Kontraindikationer

Inga kända.

Specifikationer

	Fasta fotstöd (modell 1450)		Bortsvängbara fotstöd (modell 1460)	
⚠ Maximal tillåten belastning **Obs!** Maximal tillåten belastning anger summan av patientens och tillbehörens vikt.	500 pund	226,8 kg	500 pund	226,8 kg
Grundmodellens vikt (utan tillval) **Obs!** Vikten kan variera med 0,5 kg (1 pund)	89,6 pund	40,64 kg	90,7 pund	41,14 kg
Bredd				
Totalbredd	28,3 tum	71,8 cm	28,3 tum	71,8 cm
Sätesbredd	21,5 tum	54,6 cm	21,5 tum	54,6 cm
Säteshöjd				
Från fotstöden	15 tum	38,1 cm	15 tum	38,1 cm
Från golvet	21 tum	53,3 cm	21 tum	53,3 cm
Höjd				
Med infusionsstativ	73 tum	185,4 cm	73 tum	185,4 cm
Utan infusionsstativ	45 tum	114,3 cm	45 tum	114,3 cm
Skjuthandtagens greppområde				
Bredd	16-20,5 tum	40,6-52,1 cm	16-20,5 tum	40,6-52,1 cm
Höjd från golvet	35-45 tum	88,9-114,3 cm	35-45 tum	88,9-114,3 cm
Travning				
Första stolens längd	39,8 tum	101,0 cm	39,8 tum	101,0 cm
Första stolens längd med fotstödet infällt	Ej tillämpligt	Ej tillämpligt	33,4 tum	84,8 cm
Längd som tillkommer för varje ytterligare travad stol	19,5 tum	49,5 cm	20,5 tum	52,1 cm

Svenska
SV

Specifikationer (Fortsättning)

Omgivningsvillkor	Användning	Förvaring och transport
Temperatur	104 ˚F (40 ˚C) 50 ˚F (10 ˚C)	140 ˚F (60 ˚C) -20 ˚F (-29 ˚C)
Relativ luftfuktighet	75 % 30 %	85 % 30 %
Atmosfärstryck	1060 *hPa* 700 *hPa*	1060 *hPa* 500 *hPa*

De angivna specifikationerna är ungefärliga och kan variera något mellan olika produkter.

Stryker förbehåller sig rätten att ändra specifikationerna utan föregående meddelande.

Svenska
SV

Illustration av produkten - fast fotstöd (modell 1450)

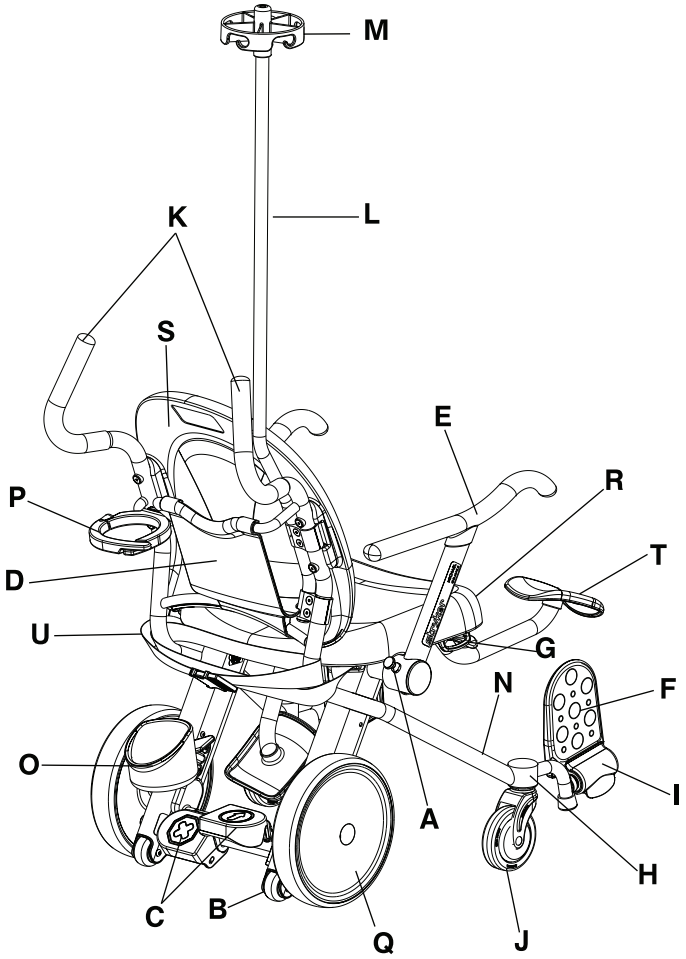

Figur 9-1: Fast fotstöd (modell 1450)

	Komponentbeskrivning		Komponentbeskrivning
A	Armstödsfrigöring	L	Infusionsstativ, tillval
B	Tippskyddshjul	M	Överdel till infusionsstativ, tillval
C	Broms-/framåtpedaler	N	Huvudramens rör
D	Journalhållare	O	Nedre syrgastubhållare, tillval
E	Uppfällbart armstöd	P	Övre syrgastubhållare, tillval
F	Uppfällbart fotstöd	Q	Bakhjul
G	Foley-påskrok, tillval	R	Säte
H	Fotstödsenhet, fast	S	Sätesrygg
I	Fotstödsspak	T	Benstöd, tillval
J	Främre svänghjul	U	Säkerhetsbälte, tillval
K	Handtag		

Svenska
SV

Illustration av produkten - bortsvängbart fotstöd (modell 1460)

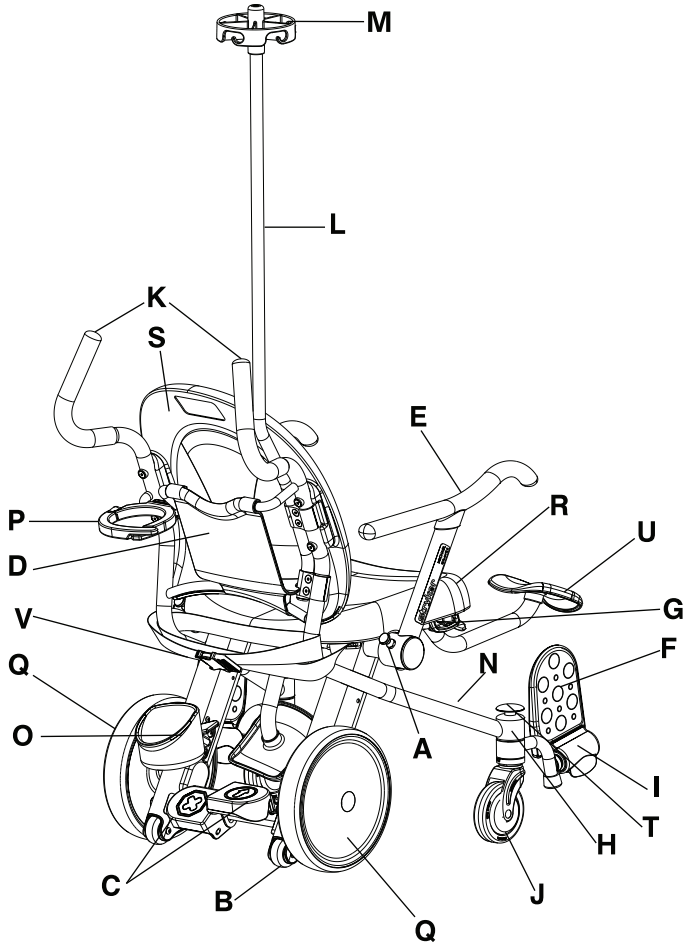

Figur 9-2: Bortsvängbart fotstöd (modell 1460)

	Komponentbeskrivning		Komponentbeskrivning
A	Armstödsfrigöring	L	Infusionsstativ, tillval
B	Tippskyddshjul	M	Överdel till infusionsstativ, tillval
C	Broms-/framåtpedaler	N	Huvudramens rör
D	Journalhållare	O	Nedre syrgastubhållare, tillval
E	Uppfällbart armstöd	P	Övre syrgastubhållare, tillval
F	Uppfällbart fotstöd	Q	Bakhjul
G	Foley-påskrok, tillval	R	Säte
H	Fotstödsenhet, bortsvängbar	S	Sätesrygg
I	Fotstödsspak	T	Frigöring för bortsvängbart fotstöd
J	Främre svänghjul	U	Benstöd, tillval
K	Handtag	V	Säkerhetsbälte, tillval

Svenska
SV

Kontaktinformation

Kontakta Stryker kundtjänst eller teknisk support på +1-800-327-0770.

Stryker Medical
3800 E. Centre Avenue
Portage, MI 49002
USA

Ha Stryker-produktens serienummer (A) tillgängligt när du ringer Stryker kundtjänst eller teknisk support. Uppge serienumret i all skriftlig kommunikation.

Serienumrets placering

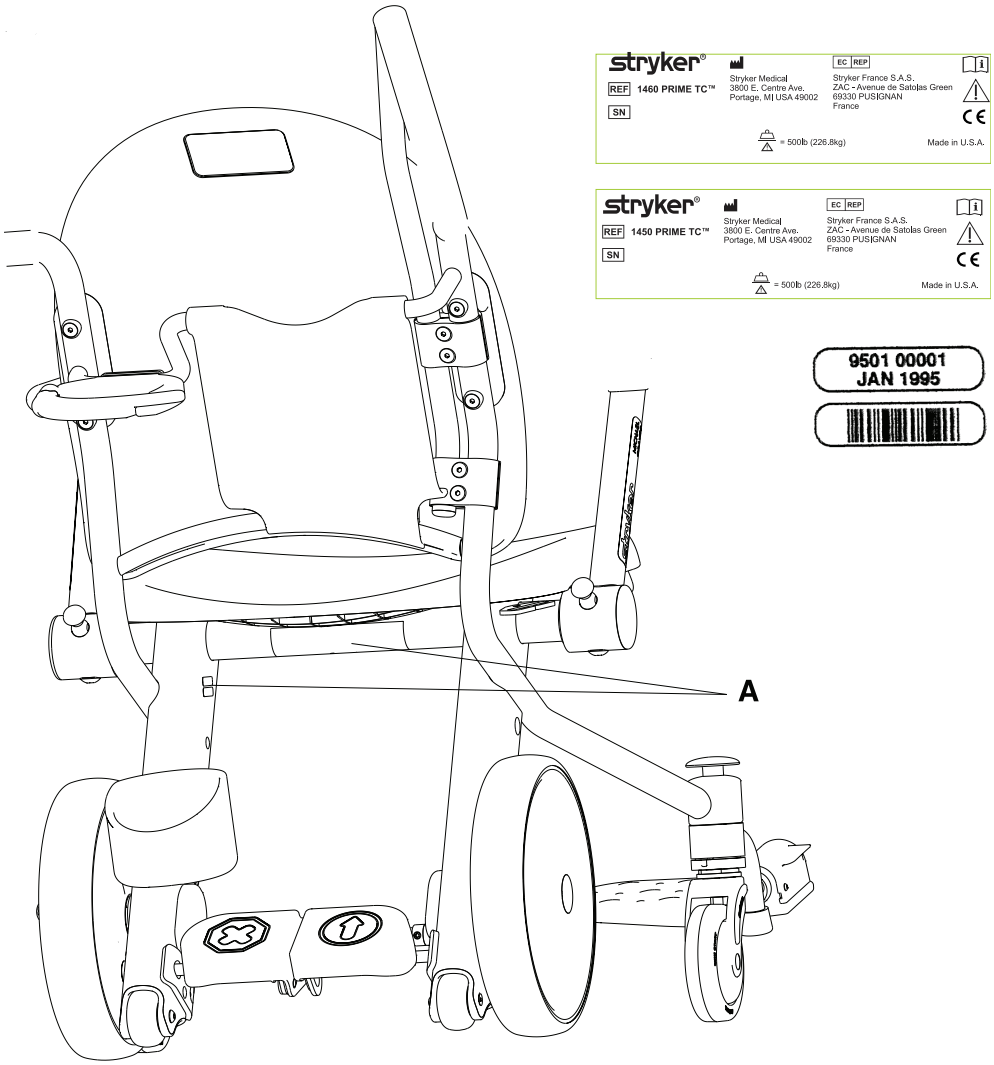

Figur 9-3: Etikett med serienummer

Svenska
SV

Sammanfattning av försiktighetsåtgärder

Läs noga igenom och se till att strängt följa alla varningar och uppmaningar om försiktighet på denna sida. Service får utföras endast av behörig personal.

VARNING

- Felaktig användning av produkten kan orsaka skador på patienten eller operatören. Använd produkten endast enligt beskrivningen i denna handbok.
- Ändra inte produkten eller någon av produktens komponenter. Om produkten ändras kan det leda till oförutsägbar funktion, vilket kan orsaka skador på patienten eller operatören. Ändring av produkten ogiltiggör också garantin.
- Anbringa alltid bromsen när en patient sätter sig i produkten eller stiger av produkten för att förhindra instabilitet.
- Överbelasta inte produkten över den maximala tillåtna belastningen på 226,8 kg.
- Låt inte patienten luta sig utanför produktens perimeter, för att förhindra att produkten välter.
- Använd inte produkten på ramper eller lutningar som är större än 5,7 grader, för att förhindra instabilitet.
- Lyft inte upp och sänk inte ned produkten medan en person sitter i den.
- Fäst alltid syrgastuben korrekt vid syrgastubhållaren innan du flyttar produkten.
- Aktivera inte spärren för frigöring av benstödet medan en patients ben vilar på benstödet.

VAR FÖRSIKTIG!

- Anbringa alltid bromsen för att förhindra oavsiktliga rörelser.
- Tryck inte ned bromspedalen för att stoppa en stol i rörelse.
- Placera inte bilsäten, bärselar eller andra föremål på produktens säte eller i knät på patienten som sitter i stolen.
- Håll alltid patientens extremiteter och operatörernas extremiteter åtskilda från det uppfällbara armstödet när armstödet fälls upp eller fälls ned för att förhindra klämrisken.
- Häng inte föremål på skjuthandtagen, journalhållaren, syrgastubhållaren (tillval) eller de uppfällbara armstöden, för att förhindra instabilitet.
- Se alltid till att de bortsvängbara fotstödens väg är fri innan de aktiveras för att förhindra att något fastnar i dem.
- Sitt eller stå inte på och luta dig inte mot de uppfällbara armstöden, fotstödet, benstödet eller sätesryggen, för att förhindra instabilitet.
- Använd inte de uppfällbara armstöden, journalhållaren, syrgastubhållaren (tillval) eller infusionsstativet (tillval) som skjut-/draganordning.
- Ta alltid bort fingrarna från spärren för armstödsfrigöring innan du släpper spärren, för att förhindra klämrisken.
- Undvik punkterna med klämrisk mellan det uppfällbara armstödet, sätesryggen och sätet när du förflyttar det uppfällbara armstödet. Det uppfällbara armstödet ska förbli nedfällt (i framåtläget) när en person sitter i stolen och får fällas in endast för att göra det lättare att sätta sig i eller stiga av produkten.
- Placera inte föremål som väger mer än 2,72 kg (6 pund) i journalhållaren.
- Rulla inte produkten på tippskyddshjulen.
- Transportera inte produkten med fler än en patient, för att förhindra instabilitet.
- Transportera alltid patienten med hans eller hennes fötter på fotstöden.
- Transportera alltid produkten försiktigt över trösklar och små lister för att se till att hjulen rullar jämnt och produkten är stabil.
- Använd inte produkten på mjuka eller instabila underlag, som sand, gräs eller grus, för att förhindra instabilitet eller svårigheter med rörligheten.
- Använd alltid säkra lyfttekniker med två operatörer när den tomma produkten lyfts över ett hinder. Produkten får endast lyftas i huvudramens rör. Lyft inte produkten i armstöden, fotstöden, tillbehören eller sittytorna.
- Fäst endast Foley-påsar vid Foley-påskroken (tillval).

⚠ VAR FÖRSIKTIG! (FORTSÄTTNING)

- Fäst alltid infusionspåsarna korrekt vid krokarna på infusionsstativet (tillval) eller Foley-påsarna vid Foley-påskroken (tillval) innan du flyttar produkten.
- Häng inte en Foley-påse som väger mer än den maximala tillåtna belastningen på 4,53 kg (10 pund) på Foley-påskroken (tillval).
- Fäst endast infusionspåsar av standardtyp i infusionsstativet (tillval).
- Den maximala tillåtna belastningen för infusionsstativet (tillval) är 1,36 kg (3 pund) per krok med en total maximal tillåten belastning på 2,72 kg (6 pund).
- Den maximala tillåtna belastningen för benstödet är 18,14 kg.
- Produkten får inte rengöras med ånga.
- Innan du åter tar produkten i drift efter rengöring ska du kontrollera att alla etiketter är hela, att bromspedalen och framåtpedalen spärras korrekt i båda lägena och att alla komponenter är korrekt smorda.
- Se alltid till att torka av varje produkt med rent vatten och att torka varje produkt ordentligt efter rengöringen. Vissa rengöringsprodukter har naturligt frätande egenskaper och kan orsaka skador på produkten om de används på fel sätt. Om du inte sköljer och torkar produkten korrekt kan en korrosiv rest lämnas kvar på produktens yta, vilket kan orsaka för tidig korrosion av kritiska komponenter. Underlåtelse att följa dessa rengöringsanvisningar kan ogiltiggöra garantin.

Punkter med klämrisk

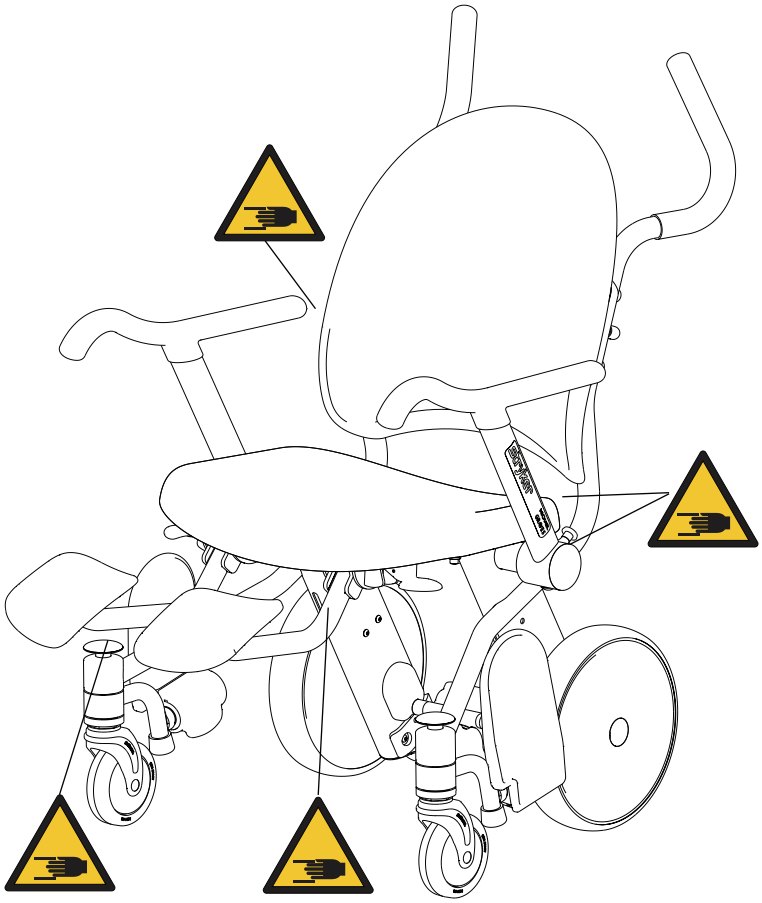

Figur 9-4: Punkter med klämrisk

Förberedelse

Innan produkten tas i drift ska du säkerställa att följande komponenter fungerar korrekt:

1. Utför en visuell inspektion av produkten avseende eventuella tecken på transportskador.
2. Tryck ned bromspedalen och skjut på stolen för att säkerställa att bakhjulen spärras.
3. Fäll upp och fäll ned de uppfällbara armstöden för att säkerställa att de kan röras obehindrat och låses fast säkert i framåtläget.
4. Kontrollera att de uppfällbara fotstöden fälls upp automatiskt när fötterna tas bort från fotstöden och fälls ned när fotstödsspaken trycks uppåt.
5. Tryck på den gula knappen för frigöring av det bortsvängbara fotstödet och säkerställ att fotstöden vrids in i det infällda läget (modell 1460).
6. Återställ det bortsvängbara fotstödet till användningsläget och kontrollera att fotstödet låses fast på plats (modell 1460).
7. Säkerställ att alla tillbehör (tillval) har monterats och fungerar enligt beskrivningen i bruksanvisningen.

Anbringa eller frigöra bromsen

VARNING

Anbringa alltid bromsen när en patient sätter sig i produkten eller stiger av produkten för att förhindra instabilitet.

VAR FÖRSIKTIG!

- Anbringa alltid bromsen för att förhindra oavsiktliga rörelser.
- Tryck inte ned bromspedalen för att stoppa en stol i rörelse.

Bromspedalen och framåtpedalen är placerade på stolens baksida, mellan bakhjulen (Figur 9-5 på sidan 9-14). När du anbringar bromsen spärras bakhjulen, men du kan fortfarande röra på de främre svänghjulen.

Om du vill anbringa bromsen trycker du ned bromspedalen (A).

Om du vill frigöra bromsen trycker du ned framåtpedalen (B).

Obs! Den låsbara bromsmekanismen på bakhjulen förhindrar endast bakhjulsrotation. Bromsmekanismen förhindrar inte att stolen glider på golvytan.

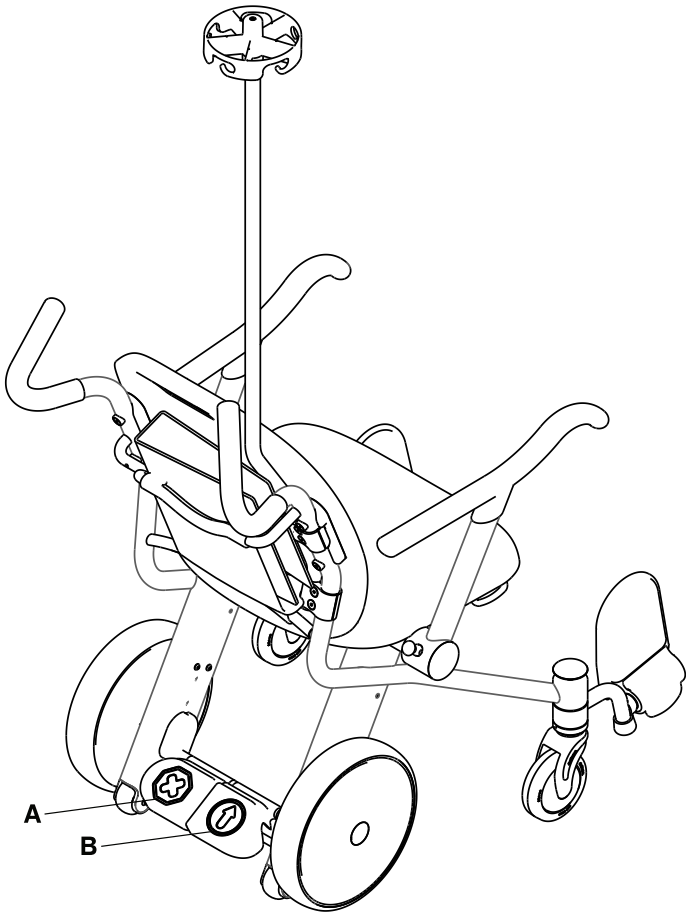

Figur 9-5: Bromspedal och framåtpedal

Svenska
SV

Överföra en patient i/ur stolen

VARNING

- Anbringa alltid bromsen när en patient sätter sig i produkten eller stiger av produkten för att förhindra instabilitet.
- Överbelasta inte produkten över den maximala tillåtna belastningen på 226,8 kg.
- Låt inte patienten luta sig utanför produktens perimeter, för att förhindra att produkten välter.

VAR FÖRSIKTIG!

- Anbringa alltid bromsen för att förhindra oavsiktliga rörelser.
- Placera inte bilsäten, bärselar eller andra föremål på produktens säte eller i knät på patienten som sitter i stolen.
- Håll alltid patientens extremiteter och operatörernas extremiteter åtskilda från det uppfällbara armstödet när armstödet fälls upp eller fälls ned för att förhindra klämrisken.
- Häng inte föremål på skjuthandtagen, journalhållaren, syrgastubhållaren (tillval) eller de uppfällbara armstöden, för att förhindra instabilitet.
- Se alltid till att de bortsvängbara fotstödens väg är fri innan de aktiveras för att förhindra att något fastnar i dem.
- Sitt eller stå inte på och luta dig inte mot de uppfällbara armstöden, fotstödet, benstödet eller sätesryggen, för att förhindra instabilitet.
- Använd inte de uppfällbara armstöden, journalhållaren, syrgastubhållaren (tillval) eller infusionsstativet (tillval) som skjut-/draganordning.

Använd **Prime TC** endast för enstaka patienter som har förmågan att hålla sig i ett upprätt, sittande läge utan hjälp och i enlighet med inrättningens riktlinjer för transport av patienter.

Överföra en patient i/ur stolen:

Obs! Fotstödet är i **infällt** läge när det inte sitter någon patient i **Prime TC** (se Fälla in det uppfällbara fotstödet på sidan 9-18).

1. Placera stolen nära patienten.
2. Tryck ned bromspedalen för att anbringa bromsen. Skjut på produkten för att kontrollera att bromsen fungerar.
3. Hjälp patienten att sätta sig i **Prime TC**. Säkerställ att patienten sitter i ett upprätt läge mot sätesryggen.
4. Fäll ned det uppfällbara fotstödet till transportläget med hjälp av foten, genom att lyfta fotstödsspaken (A) uppåt (Figur 9-6 på sidan 9-15).
5. Placera patientens fötter helt och hållet på fotstöden.
6. Placera de uppfällbara armstöden i det **nedre** läget och säkerställ att patientens armar är fullständigt placerade på armstöden.

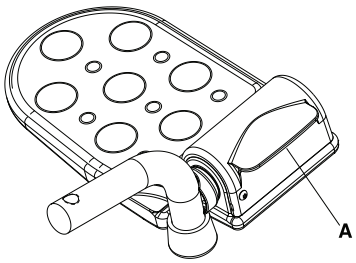

Figur 9-6: Spak för uppfällbart fotstöd

Svenska
SV

Avlägsna en patient som sitter i stolen

VARNING

- Anbringa alltid bromsen när en patient sätter sig i produkten eller stiger av produkten för att förhindra instabilitet.
- Låt inte patienten luta sig utanför produktens perimeter, för att förhindra att produkten välter.

VAR FÖRSIKTIG!

- Anbringa alltid bromsen för att förhindra oavsiktliga rörelser.
- Se alltid till att de bortsvängbara fotstödens väg är fri innan de aktiveras för att förhindra att något fastnar i dem.
- Håll alltid patientens extremiteter och operatörernas extremiteter åtskilda från det uppfällbara armstödet när armstödet fälls upp eller fälls ned för att förhindra klämrisken.
- Ta alltid bort fingrarna från spärren för armstödsfrigöring innan du släpper spärren, för att förhindra klämrisken.
- Sitt eller stå inte på och luta dig inte mot de uppfällbara armstöden, fotstödet, benstödet eller sätesryggen, för att förhindra instabilitet.

Avlägsna en patient som sitter i stolen:

1. Tryck ned bromspedalen för att anbringa bromsen. Skjut på produkten för att kontrollera att bromsen fungerar.
2. Se till att patientens fötter inte är i vägen för de uppfällbara fotstöden och att de uppfällbara fotstöden har flyttats till det infällda läget.
3. Avlägsna patienten från produkten enligt inrättningens protokoll.

Placera det uppfällbara fotstödet

⚠ **VAR FÖRSIKTIG!**

- Anbringa alltid bromsen för att förhindra oavsiktliga rörelser.
- Transportera alltid patienten med hans eller hennes fötter på fotstöden.

Placera det uppfällbara fotstödet i användningsläget (Figur 9-7 på sidan 9-17):

1. Tryck ned bromspedalen för att anbringa bromsarna. Skjut på produkten för att kontrollera att bromsen fungerar.
2. Se till att patientens fötter inte är i vägen för de uppfällbara fotstöden (A).
3. Fäll ned det uppfällbara fotstödet till transportläget med hjälp av foten, genom att lyfta fotstödsspaken (B) uppåt.
4. Placera patientens fötter helt och hållet på de uppfällbara fotstöden (C).

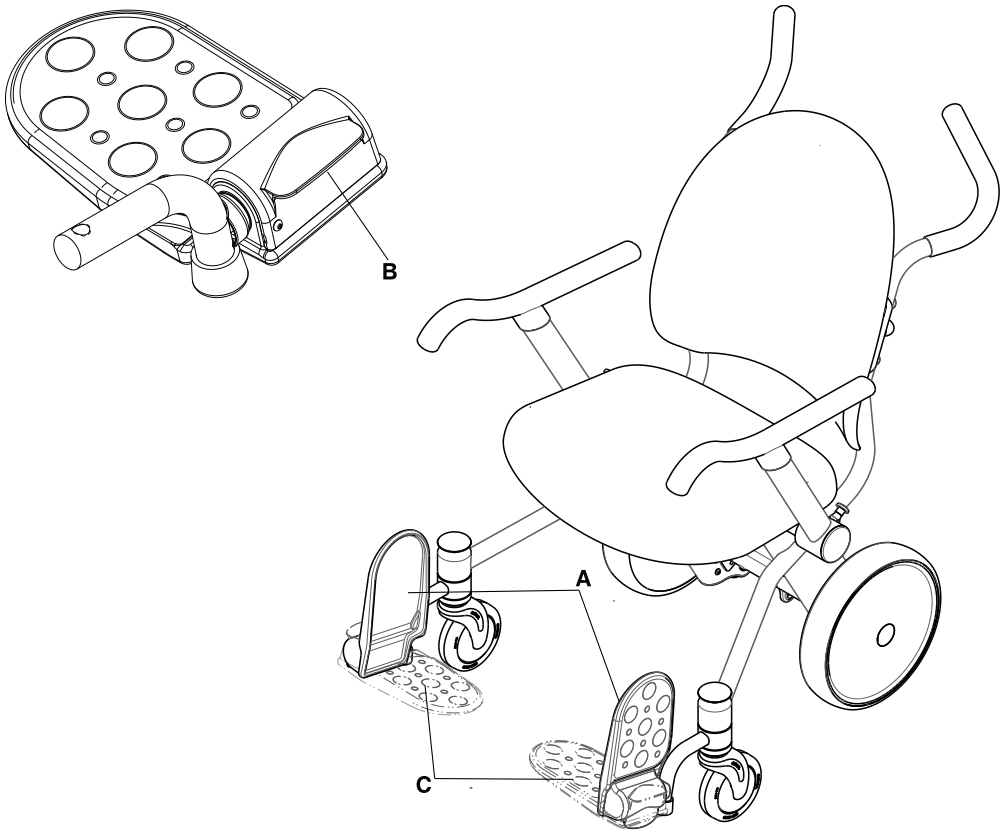

Figur 9-7: Uppfällbart fotstöd i transportläge

Svenska
SV

Fälla in det uppfällbara fotstödet

⚠ **VAR FÖRSIKTIG!**

- Anbringa alltid bromsen för att förhindra oavsiktliga rörelser.
- Transportera alltid patienten med hans eller hennes fötter på fotstöden.

Fälla in det uppfällbara fotstödet:

1. Se till att patientens fötter inte är i vägen för de uppfällbara fotstöden.
2. Säkerställ att de uppfällbara fotstöden fälls upp till det infällda läget (A) (Figur 9-8 på sidan 9-18).

Figur 9-8: Uppfällbara fotstöd i infällt läge

Placera det bortsvängbara fotstödet (modell 1460)

⚠ **VAR FÖRSIKTIG!**

- Anbringa alltid bromsen för att förhindra oavsiktliga rörelser.
- Se alltid till att de bortsvängbara fotstödens väg är fri innan de aktiveras för att förhindra att något fastnar i dem.

Placera det bortsvängbara fotstödet för användning (Figur 9-9 på sidan 9-19):

1. Tryck ned bromspedalen för att anbringa bromsarna. Skjut på produkten för att kontrollera att bromsen fungerar.
2. Se till att patientens fötter inte är i vägen för det bortsvängbara fotstödet.
3. Sväng vart och ett av de bortsvängbara fotstöden till användningsläget och säkerställ att fotstöden spärras på plats.
4. Se till att patientens fötter inte är i vägen för det uppfällbara fotstödet (A).
5. Fäll ned det uppfällbara fotstödet till transportläget med hjälp av foten, genom att lyfta fotstödsspaken (C) uppåt.
6. Placera patientens fötter helt och hållet på de uppfällbara fotstöden (A).

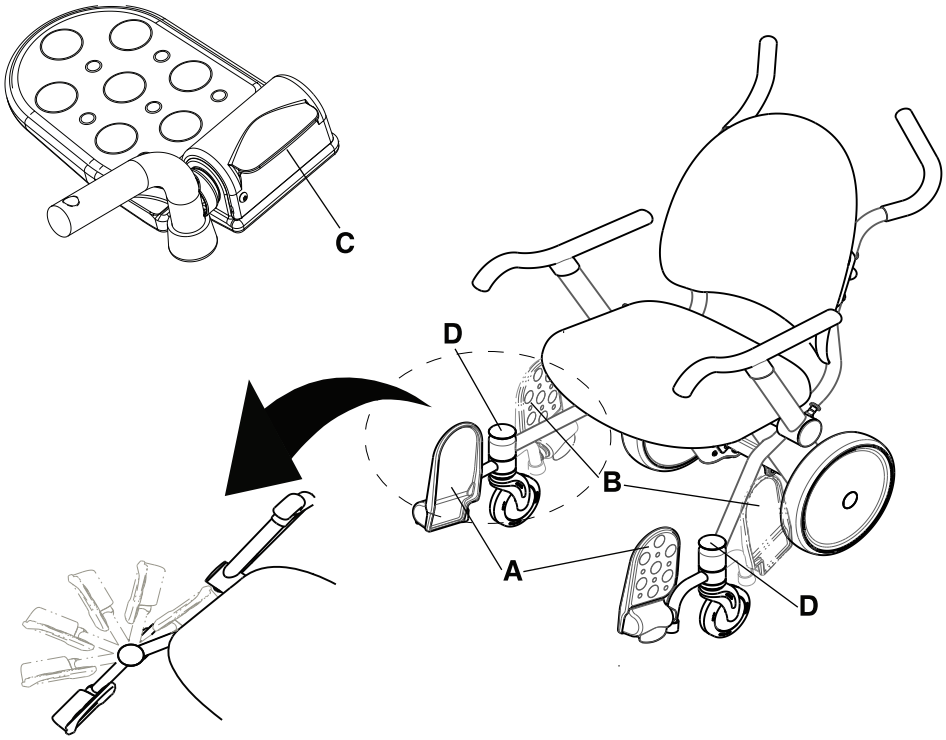

Figur 9-9: Bortsvängbart fotstöd i användningsläge

Svenska
SV

Fälla in det bortsvängbara fotstödet (modell 1460)

⚠ **VAR FÖRSIKTIG!**

- Anbringa alltid bromsen för att förhindra oavsiktliga rörelser.
- Se alltid till att de bortsvängbara fotstödens väg är fri innan de aktiveras för att förhindra att något fastnar i dem.

Fälla in de bortsvängbara fotstöden (Figur 9-10 på sidan 9-20):

1. Se till att patientens fötter inte är i vägen för de uppfällbara fotstöden.
2. Säkerställ att de uppfällbara fotstöden fälls upp till det infällda läget (A).
3. Se alltid till att de bortsvängbara fotstödens väg är fri.
4. Tryck på den gula knappen för frigöring av det bortsvängbara fotstödet (D), som du hittar ovanpå det bortsvängbara fotstödet, med hjälp av foten och placera det bortsvängbara fotstödet i det infällda läget (B).

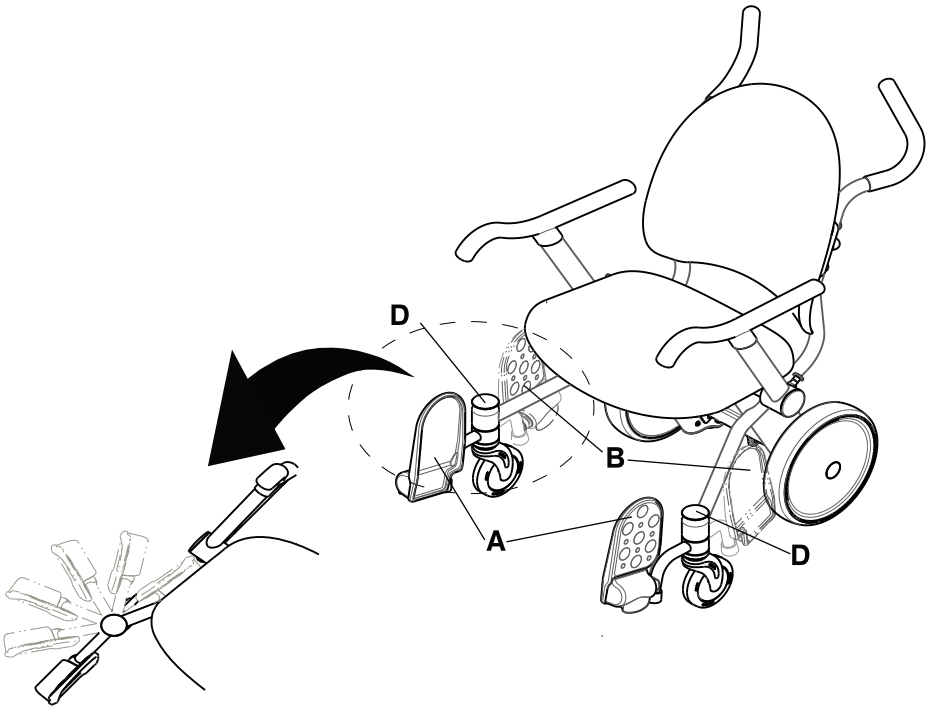

Figur 9-10: Bortsvängbart fotstöd i infällt läge

Svenska
SV

Fälla upp eller fälla ned de uppfällbara armstöden

VAR FÖRSIKTIG!

- Håll alltid patientens extremiteter och operatörernas extremiteter åtskilda från det uppfällbara armstödet när armstödet fälls upp eller fälls ned för att förhindra klämrisken.
- Ta alltid bort fingrarna från spärren för armstödsfrigöring innan du släpper spärren, för att förhindra klämrisken.
- Undvik punkterna med klämrisk mellan det uppfällbara armstödet, sätesryggen och sätet när du förflyttar det uppfällbara armstödet. Det uppfällbara armstödet ska förbli nedfällt (i framåtläget) när en person sitter i stolen och får fällas in endast för att göra det lättare att sätta sig i eller stiga av produkten.
- Sitt eller stå inte på och luta dig inte mot de uppfällbara armstöden, fotstödet, benstödet eller sätesryggen, för att förhindra instabilitet.
- Häng inte föremål på skjuthandtagen, journalhållaren, syrgastubhållaren (tillval) eller de uppfällbara armstöden, för att förhindra instabilitet.
- Använd inte de uppfällbara armstöden, journalhållaren, syrgastubhållaren (tillval) eller infusionsstativet (tillval) som skjut-/draganordning.

Använd båda händerna när du fäller upp eller fäller ned armstöden. Använd den ena handen för att manövrera knappen för frigöring av armstöd och den andra handen för att placera de uppfällbara armstöden.

Om du vill fälla upp de uppfällbara armstöden (bakre läge) drar du den gula knappen för armstödsfrigöring (A) utåt och lyfter det uppfällbara armstödet tills armstödet når det fasta stoppet (Figur 9-11 på sidan 9-21).

Om du vill fälla ned de uppfällbara armstöden (främre läge) ska du se till att patienten inte är i vägen för det uppfällbara armstödet. Sänk ned det uppfällbara armstödet till framåtläget tills armstödet spärras fast säkert (Figur 9-11 på sidan 9-21).

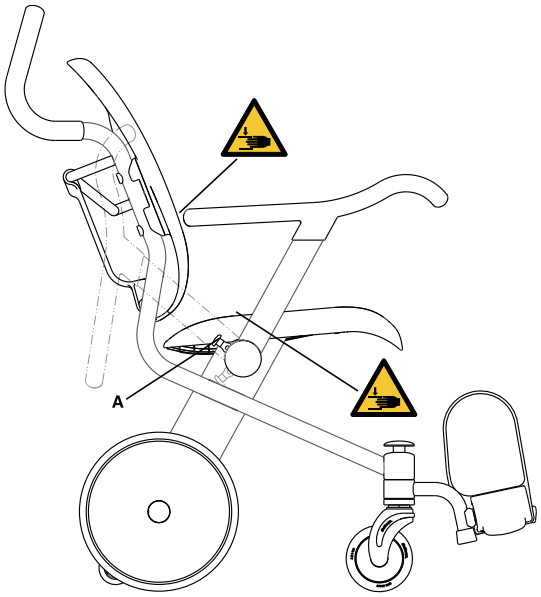

Figur 9-11: Punkter med klämrisk vid uppfällning av armstöd och nedfällning av armstöd

Svenska
SV

Förvara journaler i journalhållaren

⚠ **VAR FÖRSIKTIG!**

- Häng inte föremål på skjuthandtagen, journalhållaren, syrgastubhållaren (tillval) eller de uppfällbara armstöden, för att förhindra instabilitet.
- Placera inte föremål som väger mer än 2,72 kg (6 pund) i journalhållaren.
- Använd inte de uppfällbara armstöden, journalhållaren, syrgastubhållaren (tillval) eller infusionsstativet (tillval) som skjut-/draganordning.

Använd journalhållaren för att förvara och transportera patientens journal (A) (Figur 9-12 på sidan 9-22). Journalhållaren rymmer en 3-tums treringspärm.

Obs! Journalhållarens sidor är öppna för att underlätta rengöring. Placera inte lösa pappersark i journalhållaren.

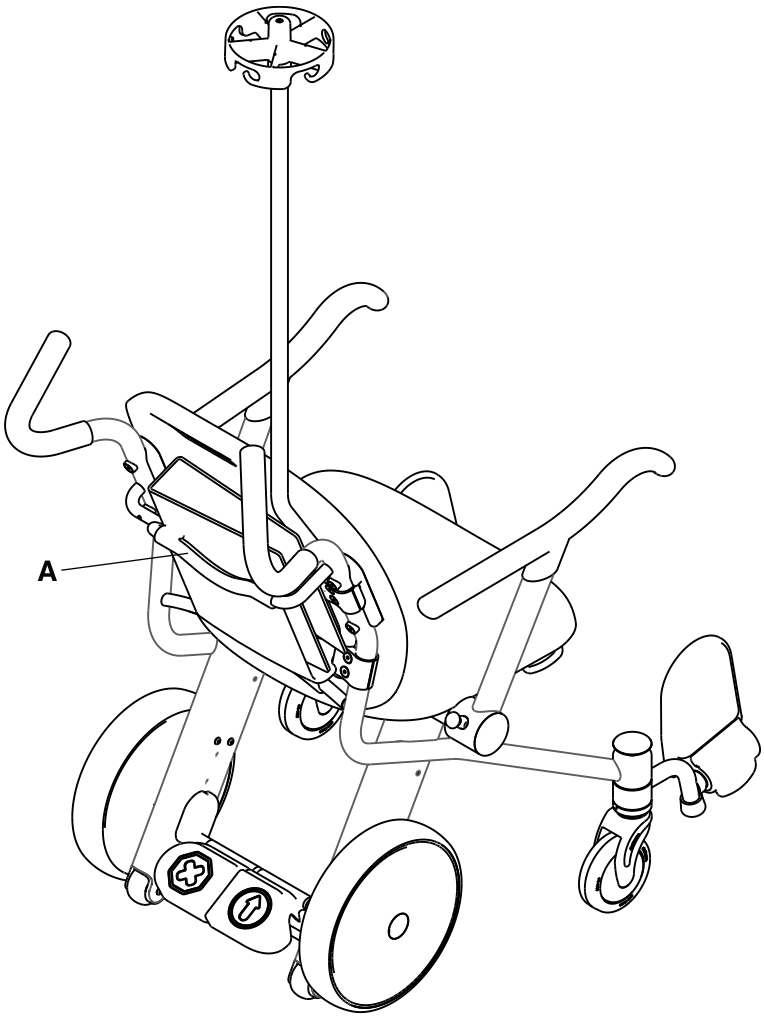

Figur 9-12: Förvara journaler i journalhållaren

Transportera en patient i stolen

VARNING

- Använd inte produkten på ramper eller lutningar som är större än 5,7 grader, för att förhindra instabilitet.
- Överbelasta inte produkten över den maximala tillåtna belastningen på 226,8 kg (500 pund).
- Låt inte patienten luta sig utanför produktens perimeter, för att förhindra att produkten välter.
- Lyft inte upp och sänk inte ned produkten medan en person sitter i den.

VAR FÖRSIKTIG!

- Anbringa alltid bromsen för att förhindra oavsiktliga rörelser.
- Tryck inte ned bromspedalen för att stoppa en stol i rörelse.
- Rulla inte produkten på tippskyddshjulen.
- Transportera inte produkten med fler än en patient, för att förhindra instabilitet.
- Placera inte bilsäten, bärselar eller andra föremål på produktens säte eller i knät på patienten som sitter i stolen.
- Transportera alltid patienten med hans eller hennes fötter på fotstöden.
- Transportera alltid produkten försiktigt över trösklar och små lister för att se till att hjulen rullar jämnt och produkten är stabil.
- Håll alltid patientens extremiteter och operatörernas extremiteter åtskilda från det uppfällbara armstödet när armstödet fälls upp eller fälls ned för att förhindra klämrisken.
- Använd inte produkten på mjuka eller instabila underlag, som sand, gräs eller grus, för att förhindra instabilitet eller svårigheter med rörligheten.
- Häng inte föremål på skjuthandtagen, journalhållaren, syrgastubhållaren (tillval) eller de uppfällbara armstöden, för att förhindra instabilitet.
- Använd alltid säkra lyfttekniker med två operatörer när den tomma produkten lyfts över ett hinder. Produkten får endast lyftas i huvudramens rör. Lyft inte produkten i armstöden, fotstöden, tillbehören eller sittytorna.
- Använd inte de uppfällbara armstöden, journalhållaren, syrgastubhållaren (tillval) eller infusionsstativet (tillval) som skjut-/draganordning.

Använd **Prime TC** endast för enstaka patienter som har förmågan att hålla sig i ett upprätt, sittande läge utan hjälp och i enlighet med inrättningens riktlinjer för transport av patienter.

Obs! Vid försök att manövrera en tungt lastad produkt kan startrörelsen och rörligheten försvåras.

Transportera en patient i stolen:

1. Vänd dig mot stolens baksida.
2. Grip tag i skjuthandtagen med båda händerna.
3. Tryck ned framåtpedalen.

Svenska
SV

Fästa en syrgastub i syrgastubhållaren (tillval)

VARNING

Fäst alltid syrgastuben korrekt vid syrgastubhållaren innan du flyttar produkten.

VAR FÖRSIKTIG!

- Använd inte de uppfällbara armstöden, journalhållaren, syrgastubhållaren (tillval) eller infusionsstativet (tillval) som skjut-/draganordning.
- Häng inte föremål på skjuthandtagen, journalhållaren, syrgastubhållaren (tillval) eller de uppfällbara armstöden, för att förhindra instabilitet.
- Syrgastubhållaren (tillval) är avsedd endast för syrgastuber i klassen Typ E.

Fästa en syrgastub (Figur 9-13 på sidan 9-24):

1. Se till att den nedre syrgastubhållaren (tillval) (B) är tom.
2. Lyft upp den gula armen (A) på den övre syrgastubhållaren (tillval).
3. Placera syrgastuben i den nedre syrgastubhållaren (tillval) (B). Säkerställ att syrgastuben placeras fullständigt i syrgastubhållaren (tillval).
4. Sänk ned den gula armen (A) på den övre syrgastubhållaren (tillval) (C) för att fästa syrgastuben.
5. Kontrollera att den övre spärren är korrekt stängd innan du flyttar stolen.

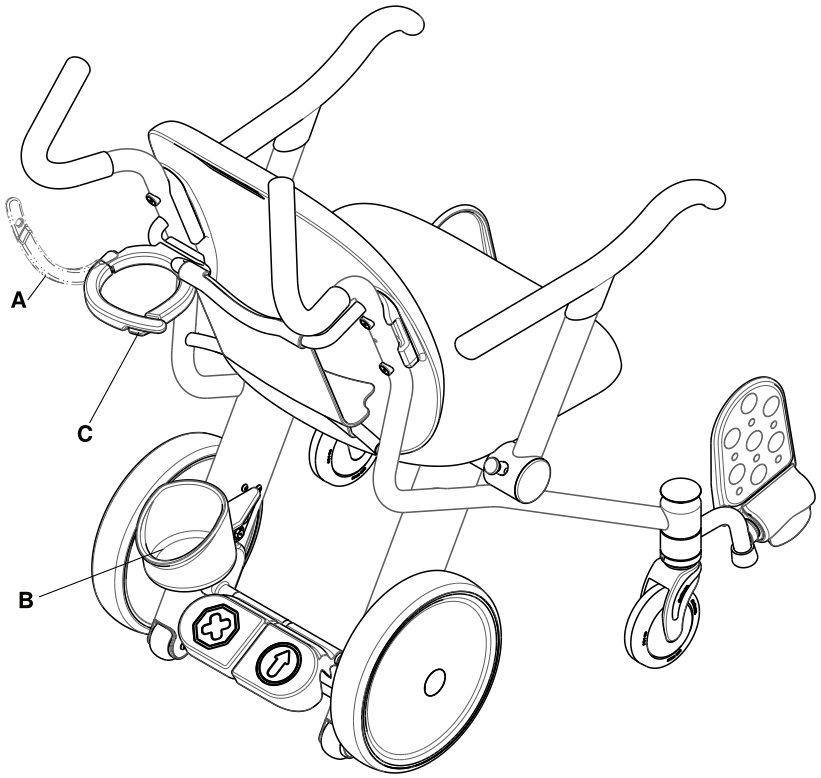

Figur 9-13: Den övre syrgastubhållarens (tillval) lägen

Svenska
SV

Tillbehör

Dessa tillbehör kan finnas tillgängliga för användning tillsammans med din produkt. Bekräfta tillgängligheten för din konfiguration eller region. Ring Stryker kundtjänst: +1-800-327-077 0 (avgiftsfritt inom USA).

Namn	Nummer
Fästa en Foley-påse vid Foley-påskroken (tillval) på sidan 9-26	1460-001-150
Fästa en infusionspåse vid infusionsstativet (tillval) på sidan 9-27	1460-035-000
Sätta fast säkerhetsbältet på sidan 9-28	1460-013-100
Placera benstödet på sidan 9-30	1460-166-030
Säte med stoppning	1460-013-050

Svenska
SV

Fästa en Foley-påse vid Foley-påskroken (tillval)

⚠ **VAR FÖRSIKTIG!**

- Fäst endast Foley-påsar vid Foley-påskroken (tillval).
- Fäst alltid infusionspåsarna korrekt vid krokarna på infusionsstativet (tillval) eller Foley-påsarna vid Foley-påskroken (tillval) innan du flyttar produkten.
- Häng inte en Foley-påse som väger mer än den maximala tillåtna belastningen på 4,53 kg (10 pund) på Foley-påskroken (tillval).

Om du vill fästa en Foley-påse vid Foley-påskroken (tillval) placerar du Foley-påsens krok på Foley-påskroken (tillval) (A) (Figur 9-14 på sidan 9-26). Kontrollera att du har fäst Foley-påsen säkert.

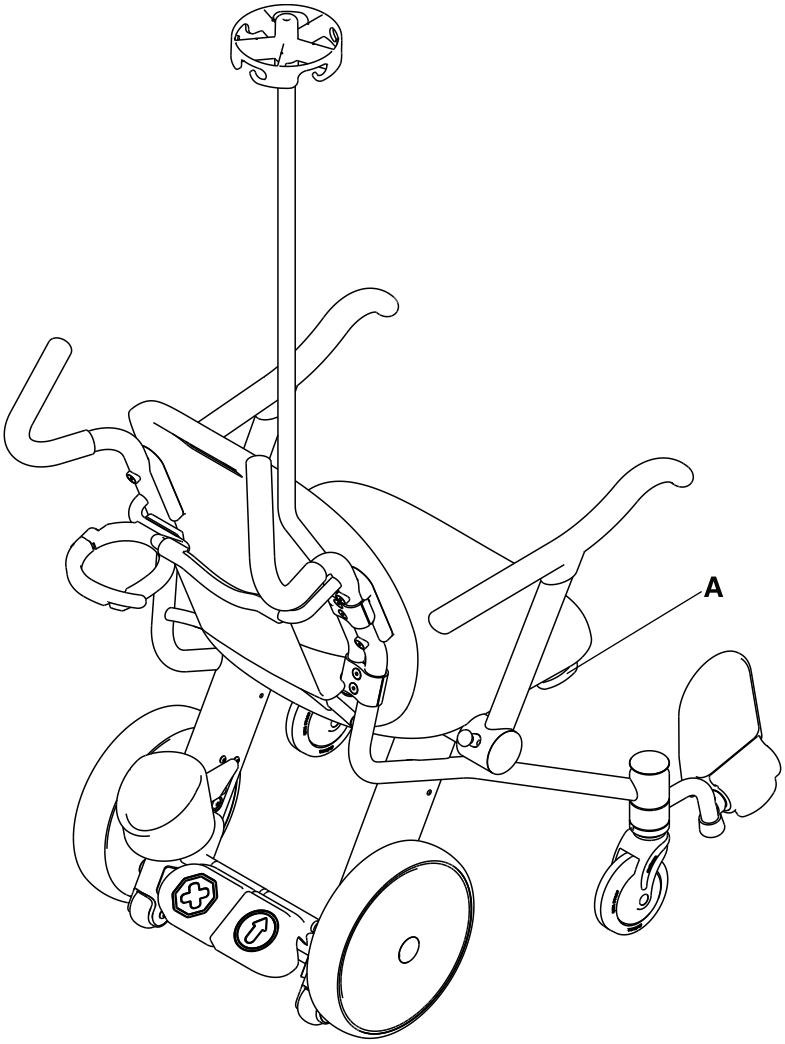

Figur 9-14: Foley-påskrokens position

Svenska
SV

Fästa en infusionspåse vid infusionsstativet (tillval)

⚠ **VAR FÖRSIKTIG!**

- Fäst endast infusionspåsar av standardtyp i infusionsstativet (tillval).
- Den maximala tillåtna belastningen för infusionsstativet (tillval) är 1,36 kg (3 pund) per krok med en total maximal tillåten belastning på 2,72 kg (6 pund).
- Fäst alltid infusionspåsarna korrekt vid krokarna på infusionsstativet (tillval) eller Foley-påsarna vid Foley-påskroken (tillval) innan du flyttar produkten.
- Använd inte de uppfällbara armstöden, journalhållaren, syrgastubhållaren (tillval) eller infusionsstativet (tillval) som skjut-/draganordning.

Fästa infusionspåsar vid infusionsstativet (tillval):

1. Dra i infusionsstativet (tillval) (A) för att kontrollera att det sitter säkert (Figur 9-15 på sidan 9-27).
2. Placera infusionspåsarna på krokarna och kontrollera att påsarna sitter säkert.

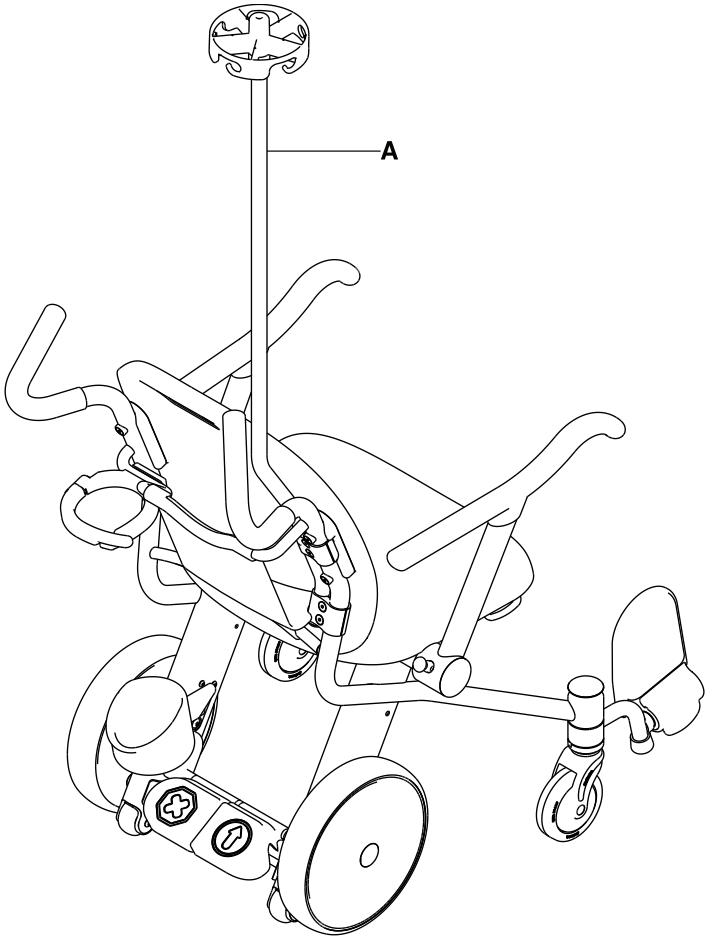

Figur 9-15: Infusionsstativ

Svenska
SV

Sätta fast säkerhetsbältet

Öppna säkerhetsbältets remmar och lägg dem på vardera sidan om stolen medan du placerar patienten i stolen. Förläng säkerhetsbältets remmar, fäst ihop dem med spännet runt patienten och förkorta dem till önskad längd.

1. **Öppna säkerhetsbältet (Figur 9-16 på sidan 9-28):**
   a. Grip tag om flikarna (A) på spännesspärren och tryck ihop dem.
   b. Dra i spänneshylsan (B) och spännesspärren (C) för att ta isär dem.
2. **Stänga säkerhetsbältet (Figur 9-17 på sidan 9-29):**
   a. Tryck in spännesspärren (C) i spänneshylsan (B) tills du hör ett klick.
3. **Förlänga säkerhetsbältet:**
   a. Fatta tag i spännesspärren (C) med ena handen (Figur 9-16 på sidan 9-28).
   b. Fatta tag i remmen (D) med andra handen (Figur 9-17 på sidan 9-29).
   c. Dra remmen genom spännesspärren (C) tills önskad längd uppnås.
4. **Förkorta säkerhetsbältet:**
   a. Fatta tag i spänneshylsan (B) med ena handen (Figur 9-16 på sidan 9-28).
   b. Fatta tag i den fållade änden av remmen (E) med andra handen (Figur 9-17 på sidan 9-29).
   c. Dra remmen genom spännesspärren (C) tills önskad längd uppnås.
5. Säkerställ att spännesspärren (C) är ordentligt fäst. Låt ingen extra rem hänga lös eller trassla in sig i hjulen.
6. Inspektera säkerhetsbältet minst en gång per månad (mer frekvent om det används oftare). Kontrollera avseende böjd eller trasig spänneshylsa eller spännesspärr, eller sönderrivna eller utslitna remmar. Byt ut eventuella förslitna eller obrukbara säkerhetsbältesremmar omedelbart.

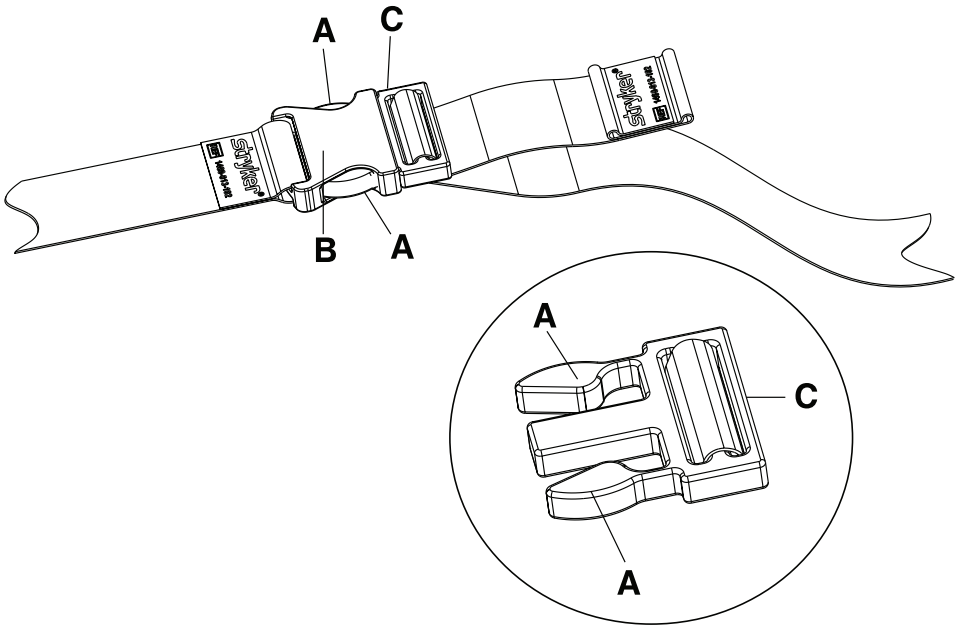

Figur 9-16: Öppna säkerhetsbältet

Svenska
SV

Sätta fast säkerhetsbältet (Fortsättning)

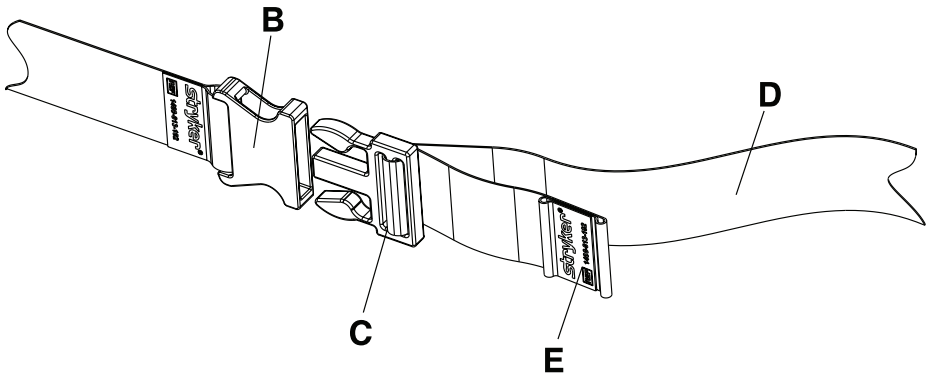

Figur 9-17: Stäng säkerhetsbältet

Svenska
SV

Placera benstödet

VARNING

Aktivera inte spärren för frigöring av benstödet medan en patients ben vilar på benstödet.

VAR FÖRSIKTIG!

- Anbringa alltid bromsen för att förhindra oavsiktliga rörelser.
- Sitt eller stå inte på och luta dig inte mot de uppfällbara armstöden, fotstödet, benstödet eller sätesryggen, för att förhindra instabilitet.
- Den maximala tillåtna belastningen för benstödet är 18,14 kg.

Placera benstödet för användning (Figur 9-18 på sidan 9-30):

1. Tryck ned bromspedalen för att anbringa bromsen. Skjut på produkten för att kontrollera att bromsen fungerar.
2. Se till att patientens ben inte är i vägen för benstödet.
3. Dra det gula frigöringshandtaget (A) under sätet på lämplig sida uppåt.
4. Dra benstödet (B) uppåt tills det klickar till och låses fast i användningsläget. Tryck benstödet nedåt för att säkerställa att det sitter fast ordentligt.
5. Placera patientens ben på benstödet (B).

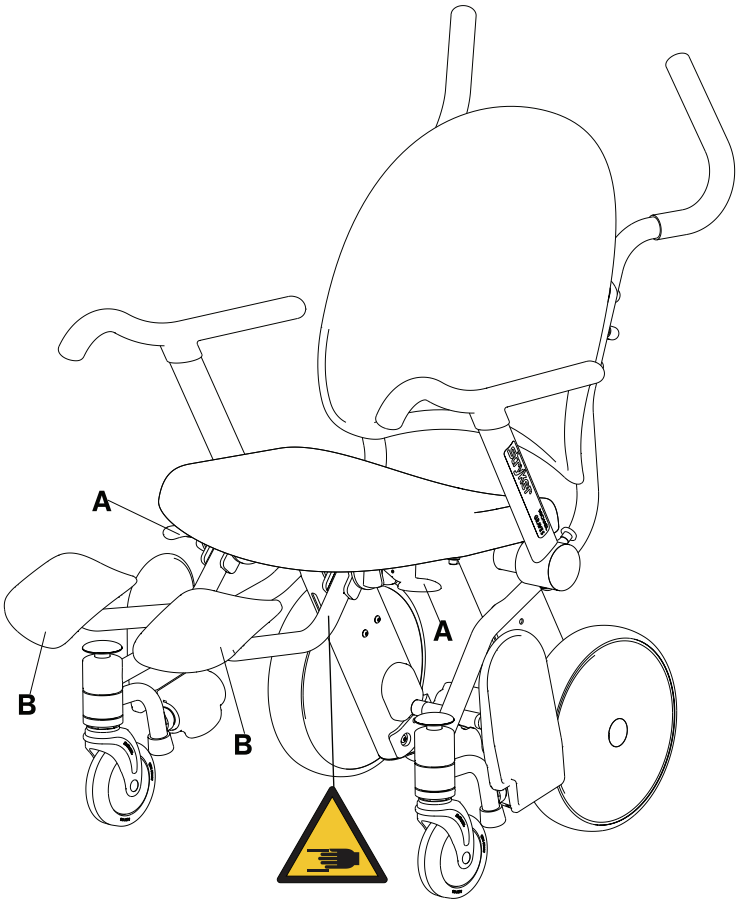

Figur 9-18: Benstödets användningsläge

Svenska
SV

Fälla in benstödet

VARNING

Aktivera inte spärren för frigöring av benstödet medan en patients ben vilar på benstödet.

VAR FÖRSIKTIG!

- Anbringa alltid bromsen för att förhindra oavsiktliga rörelser.
- Sitt eller stå inte på och luta dig inte mot de uppfällbara armstöden, fotstödet, benstödet eller sätesryggen, för att förhindra instabilitet.
- Den maximala tillåtna belastningen för benstödet (tillval) är 18,14 kg.

Fälla in benstödet (Figur 9-19 på sidan 9-31):

1. Se till att patientens ben inte är i vägen för benstödet.
2. Dra det gula frigöringshandtaget (A) under sätet på lämplig sida uppåt.
3. Tryck benstödet (B) mot stolens baksida tills det klickar till. Tryck benstödet (B) mot stolens baksida för att säkerställa att det sitter fast ordentligt.

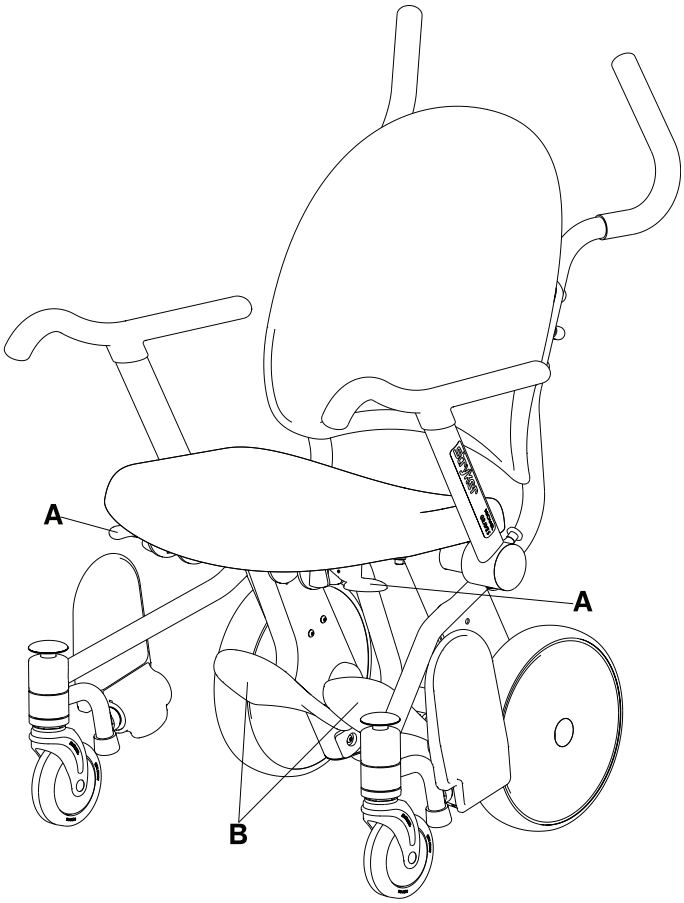

Figur 9-19: Benstödets infällda läge

Svenska
SV

De etiketter som visas nedan är fästa vid Prime TC-sätet med stoppning. Slutanvändaren kan avlägsna dessa etiketter. Dessa etiketter är specifika för USA (vänster) och Kanada (höger). De gäller inte i andra länder.

ATTACHMENT TO BE ABOVE THIS LINE

UNDER PENALTY OF LAW
THIS TAG NOT TO BE REMOVED
EXCEPT BY THE CONSUMER

ALL NEW MATERIAL
Consisting of

POLYURETHANE FOAM....100 %

REG. NO. PA-27157

Certification is made by the manufacturer that the materials in this article are described in accordance with law.

Manufactured For
STRYKER MEDICAL
3800 E. Centre Avenue
Portage, MI 49002-5826 USA

Date of Delivery.....

Finished Size : 22 in x 18 in x 3.75 in
(55.8 cm x 45.7 cm x 9.5 cm)
Net Weight of Filling Material : 2 lbs., 0 oz.

MADE IN U.S.A.

Manufactured By:
Grand Rapids Foam Technologies
2788 Remico St. SW
Wyoming, MI 49519 USA

Date of Manufacture:

Model: 1460-013-070

Prototype ID: N/A

THIS ARTICLE MEETS THE FLAMMABILITY REQUIREMENTS OF CALIFORNIA BUREAU OF HOME FURNISHINGS TECHNICAL BULLETIN NO.117. CARE SHOULD BE EXERCISED NEAR OPEN FLAME OR WITH BURNING CIGARETTES.

ATTACHMENT TO BE ABOVE THIS LINE

Not to be removed until
delivered to the consumer

Ne pas enlever avant la
livraison au consommateur

This article contains
NEW MATERIAL ONLY

Cet article contient des
MATERIAUX NEUFS SEULEMENT

This label is affixed in
compliance with Provincial Law

Cette étiquette est apposée
conformément à la loi de la province

Made by **Fabriqué par**
Reg. No. **No. de permis:**

4607

Content
Polyurethane Foam

Contenu
Mousse de polyuréthane

Made in U.S.A. / Fabriqué aux Etats-Unis

Svenska
SV

VAR FÖRSIKTIG!

Produkten får inte rengöras med ånga.

Obs! Sätet med stoppning (tillval) får inte rengöras med högtryckstvätt. Om produkten är utrustad med sätet med stoppning (tillval) ska sätet med stoppning avlägsnas före rengöring med högtryckstvätt.

Dessa anvisningar är avsedda att tillhandahålla rekommenderade rengöringsmetoder för **Prime TC** modell 1450 och modell 1460.

Prime TC är utformad så att den kan rengöras med högtryckstvätt. Produkten kan visa tecken på oxidation eller missfärgning till följd av kontinuerlig tvätt. Det sker dock ingen försämring av produktens prestandaegenskaper eller funktionalitet till följd av högtryckstvätt, så länge korrekta förfaranden tillämpas.

Rekommenderad rengöringsmetod

Följ dessa stegvisa anvisningar när du torkar av produkten med desinfektionsmedel mellan olika användningstillfällen:

1. Följ exakt rekommendationerna från tillverkaren av rengöringslösningen angående utspädning.
2. Handtvätta alla ytor på produkten med ett rekommenderat desinfektionsmedel mellan olika användningstillfällen.
3. Applicera den rekommenderade desinfektionsmedelslösningen med sprej eller förindränkta dukar.
4. Se till att du desinfekterar alla ytor. Var uppmärksam på områden med hög grad av kontakt, som det uppfällbara armstödet, sätet, sätesryggen, skjuthandtagen och syrgastubhållaren (tillval).
5. Följ anvisningarna från tillverkaren av rengöringslösningen angående lämplig kontakttid och krav på sköljning.
6. Torka produkten grundligt innan du åter tar produkten i drift.

VAR FÖRSIKTIG!

Innan du åter tar produkten i drift efter rengöring ska du kontrollera att alla etiketter är hela, att bromspedalen och framåtpedalen spärras korrekt i båda lägena och att alla komponenter är korrekt smorda.

Rekommenderade rengöringsmedel

Föreslagna rengöringsmedel:

- Kvartära rengöringsmedel (ammoniumklorid som aktiv ingrediens).
- Fenolrengöringsmedel (o-fenylfenol som aktiv ingrediens).
- Klorblekmedelslösning (använd en lösning bestående av 1 del blekmedelslösning (5,25 % natriumhypoklorit) till 100 delar vatten, vilket motsvarar 520 ppm tillgängligt klor (40 ml av en 5,25 % blekmedelslösning per 4 000 ml vatten)).

Undvik övermättnad och se till att produkten inte förblir våt längre än vad som rekommenderas i riktlinjerna från tillverkaren av rengöringslösningen för korrekt desinfektion.

VAR FÖRSIKTIG!

Se alltid till att torka av varje produkt med rent vatten och att torka varje produkt ordentligt efter rengöringen. Vissa rengöringsprodukter har naturligt frätande egenskaper och kan orsaka skador på produkten om de används på fel sätt. Om du inte sköljer och torkar produkten korrekt kan en korrosiv rest lämnas kvar på produktens yta, vilket kan orsaka för tidig korrosion av kritiska komponenter. Underlåtelse att följa dessa rengöringsanvisningar kan ogiltiggöra garantin.

Som minimikrav ska alla punkter i listan kontrolleras vid det årliga förebyggande underhållet för alla produkter från Stryker Medical. Det kan vara nödvändigt att utföra förebyggande underhållskontroller med tätare intervall, beroende på din grad av användning av produkten. Service får utföras endast av behörig personal.

Obs! Rengör och desinfektera utsidan av stödytan före inspektion, om så är tillämpligt.

Inspektera följande punkter:

_____ Alla svetsfogar.
_____ Alla fästanordningar sitter säkert.
_____ Sätet och sätesryggen avseende sprickor eller skador.
_____ Journalhållaren avseende sprickor eller skador.
_____ De uppfällbara armstöden rör sig och spärras korrekt.
_____ Svänghjulen sitter säkert och svänger korrekt.
_____ Svänghjulen är fria från vax och skräp.
_____ Hjulen fungerar jämnt.
_____ Hjulen roterar obehindrat.
_____ Bromsmekanismen fungerar korrekt.
_____ Båda bakhjulen spärras säkert när bromsen anbringas.
_____ Bakhjulen är inte lösa eller ostadiga.
_____ Tippskyddshjulen är intakta.
_____ Fotstödet svänger upp när det inte används.
_____ Det bortsvängbara fotstödet spärras fast i användningsläget (modell 1460).
_____ Det bortsvängbara fotstödet svänger till det infällda läget när frigöringen för det bortsvängbara fotstödet trycks ned (modell 1460).
_____ Infusionsstativet är intakt och fungerar korrekt (tillvalsutrustning).
_____ Syrgastubhållaren är intakt och fungerar korrekt (tillvalsutrustning).
_____ Säkerhetsbältet är fritt från skador (tillvalsutrustning).
_____ Sätet med stoppning är inte sönderrivet eller skadat (tillvalsutrustning).
_____ Benstödet spärras i användningsläget (tillvalsutrustning).
_____ Benstödet spärras i det infällda läget (tillvalsutrustning).
_____ Benstödet svängs och spärras i användningsläget (Justera benstödet på sidan 9-57) (tillvalsutrustning).
_____ Smörj spärren för frigöring av benstödet (Figur 9-37 på sidan 9-55) (tillvalsutrustning).

Produktens serienummer:		
Genomfört av:		Datum:

Svenska
SV

Snabbreferens för reservdelar

Dessa komponenter finns i nuläget tillgängliga för köp. Ring Stryker kundtjänst på +1-800-327- 0770 (avgiftsfritt inom USA) för information om tillgänglighet och priser.

Namn	Nummer
Uppfällbar armstödsenhet, patientens vänstra sida	1460-700-001
Uppfällbar armstödsenhet, patientens högra sida	1460-700-002
Foley-påskrok	1460-001-150
Främre svänghjulsenhet	1460-003-080
Kit, infusionsstativ, gult	1460-700-003 (D) / 1460-700 023 (I)
Kit, infusionsstativ, grått	1460-700-004 (D) / 1460-700-024 (I)
Kit, infusionsstativ, blått	1460-700-005 (D) / 1460-700-025 (I)
Kit, infusionsstativ, rött	1460-700-006 (D) / 1460-700-026 (I)
Kit, infusionsstativ, marinblått	1460-700-007 (D) / 1460-700- 027 (I)
Kit, infusionsstativ, lila	1460-700-008 (D) / 1460-700-028 (I)
Kit, säte utan stoppning	1460-700-011
Kit, säte med stoppning	1460-700-012 (I) / 1460-700-032 (D)
Kit, säkerhetsbälte	1460-700-013 (I) / 1460-700-033 (D)
Kit, benstöd	1460-700-014 (I) / 1460-700-034 (D)
Kit, bakhjul (för en sida)	1460-700-009
Kit, sätesrygg	1460-700-010
Säkerhetsbälte	1460-013-100
Benstöd	1460-166-030
Benstödets spärrenhet, patientens vänstra sida	1460-166-040
Benstödets spärrenhet, patientens högra sida	1460-166-080
Syrgastubhållarenhet	1460-045-000

Avlägsna sätesryggen

Nödvändiga verktyg:

- 3/16-tums insexnyckel
- 3/8-tums momentnyckel (tum-pund)

1. Tryck ned bromspedalen för att anbringa bromsen.
2. Ta bort de fyra skruvarna med försänkt huvud (A) och adaptrarna (B) för att avlägsna sätesryggen (C) från stolens ram, med hjälp av en 3/16-tums insexnyckel. Spara skruvarna, adaptrarna och sätesryggen (Figur 9-20 på sidan 9-36).
3. Vid tillbakamonteringen av sätesryggen ska du använda en 3/16-tums insexnyckel för att montera tillbaka de fyra skruvarna med försänkt huvud (A) och adaptrarna (B) (som avlägsnades i steg 2) för att fästa sätesryggen (C) vid stolens ram (Figur 9-20 på sidan 9-36). Dra åt skruvarna till 70 ± 10 tum-pund (8 ± 1,1 Nm), med hjälp av en 3/8-tums momentnyckel.
4. Kontrollera att produkten fungerar korrekt innan den åter tas i drift.

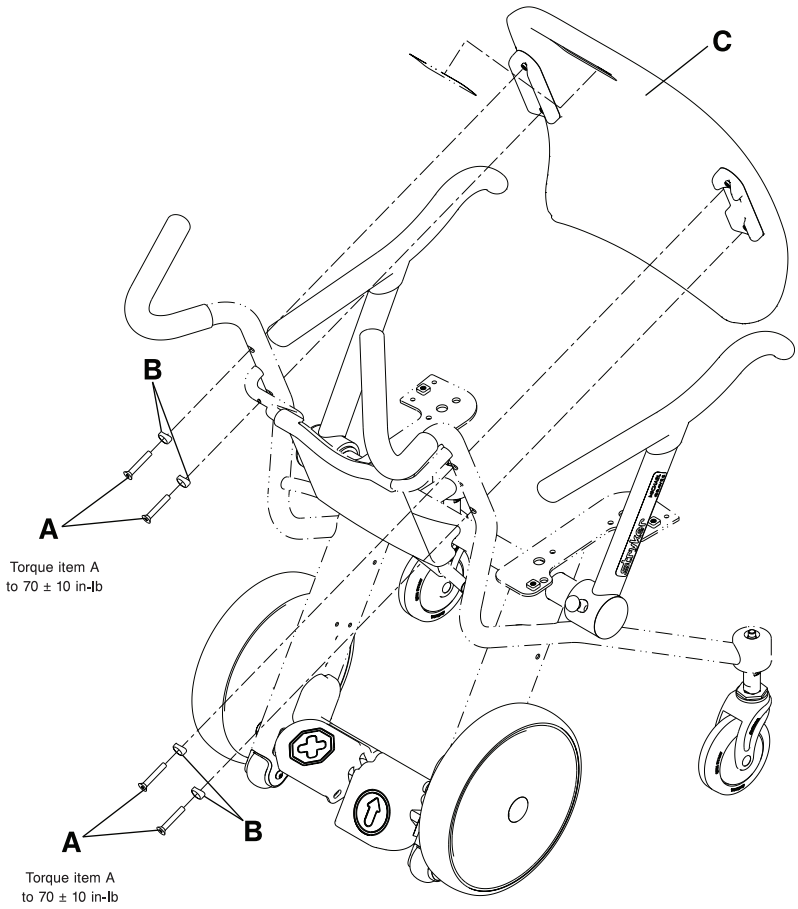

Figur 9-20: Avlägsna sätesryggen

Svenska
SV

Byta ut sätesryggen

Nödvändiga verktyg:

- 3/16-tums insexnyckel
- 3/8-tums momentnyckel (tum-pund)

1. Tryck ned bromspedalen för att anbringa bromsen.
2. Ta bort de fyra skruvarna med försänkt huvud (A) och adaptrarna (B) för att avlägsna sätesryggen (C) från stolens ram, med hjälp av en 3/16-tums insexnyckel. Kassera skruvarna, adaptrarna och sätesryggen (Figur 9-21 på sidan 9-37).
3. Montera de tillhandahållna fyra skruvarna med försänkt huvud (A) och adaptrarna (B) för att fästa den tillhandahållna sätesryggen (C) vid stolens ram, med hjälp av en 3/16-tums insexnyckel (Figur 9-21 på sidan 9-37). Dra åt skruvarna till 70 ± 10 tum-pund (8 ± 1,1 Nm), med hjälp av en 3/8-tums momentnyckel.
4. Anbringa den tillhandahållna Stryker-etiketten (D) i rätt färg.
5. Kontrollera att produkten fungerar korrekt innan den åter tas i drift.

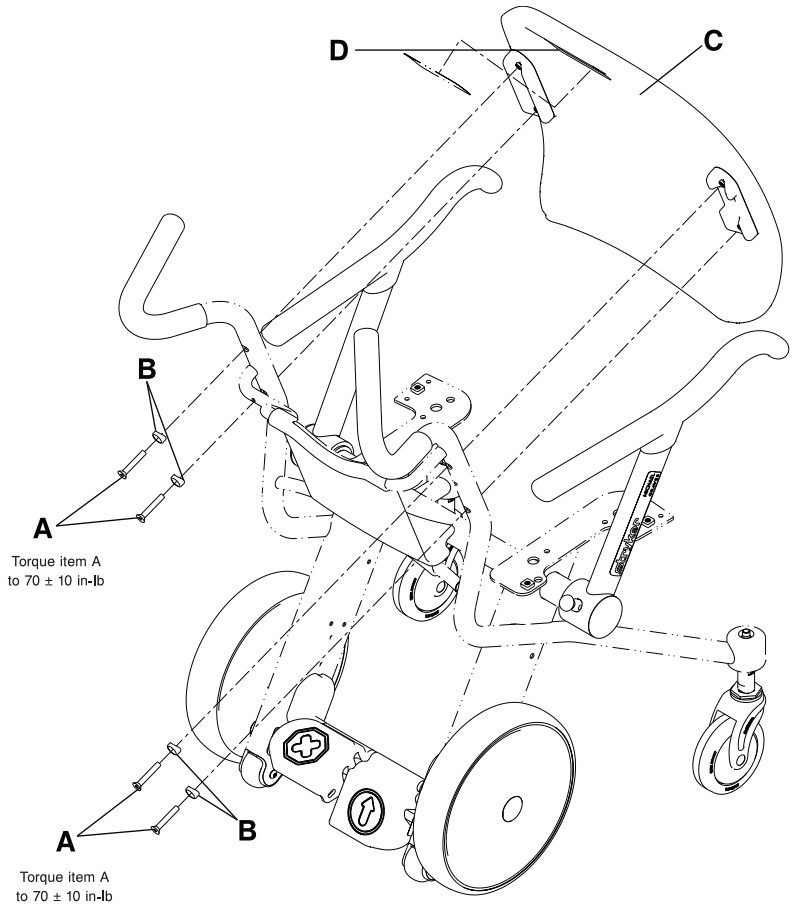

Figur 9-21: Byta ut sätesryggen

Svenska
SV

Byta ut journalhållaren

Nödvändiga verktyg:

- 5/32-tums insexnyckel
- 3/8-tums momentnyckel (tum-pund)

1. Tryck ned bromspedalen för att anbringa bromsen.
2. Avlägsna sätesryggen (se Byta ut sätesryggen på sidan 9-37).
3. Ta bort de två skruvarna med runt huvud (A) som håller fast journalhållarens nedre del mot stolens ram, med hjälp av en 5/32-tums insexnyckel (Figur 9-22 på sidan 9-38). Spara skruvarna. När skruvarna monteras tillbaka ska de dras åt till ett åtdragningsmoment på 25 ± 5 tum-pund (2,8 ± 0,6 Nm), med hjälp av en 3/8-tums momentnyckel.
4. Tryck journalhållaren bakåt nedifrån för att avlägsna journalhållaren från den nedre stolsramen och tryck sedan uppåt för att avlägsna journalhållaren från den övre stolsramen.
5. Utför stegen 2-4 i omvänd ordning för att montera den tillhandahållna journalhållaren.
6. Kontrollera att produkten fungerar korrekt innan den åter tas i drift.

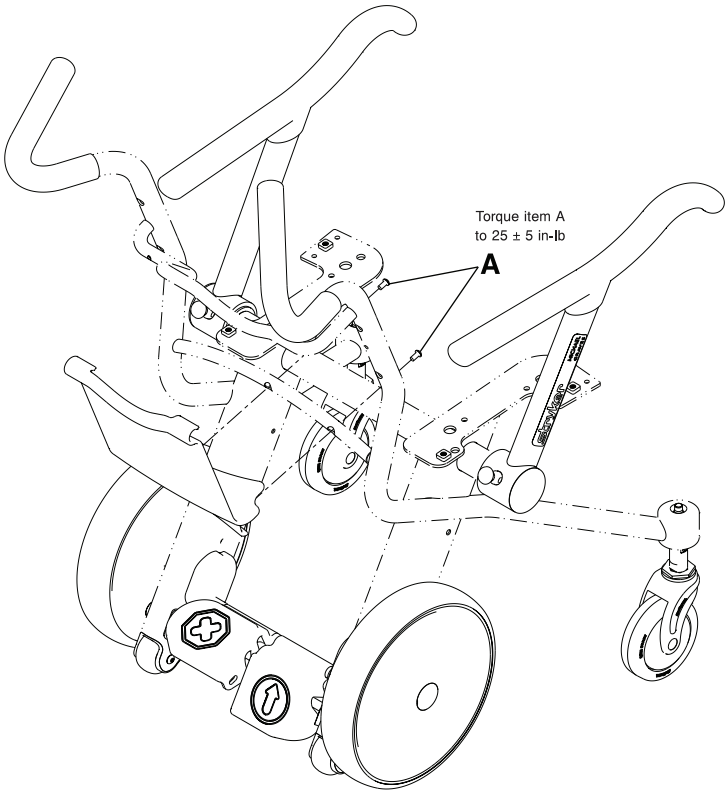

Figur 9-22: Byta ut journalhållaren

Svenska
SV

Byta ut sätet

Nödvändiga verktyg:

- 3/16-tums insexnyckel
- 3/8-tums momentnyckel (tum-pund)

1. Ta bort de fyra skruvarna med runt huvud (A) som håller fast sätet (B) mot stolens ram, med hjälp av en 3/16-tums insexnyckel (Figur 9-23 på sidan 9-39). Kassera sätet och skruvarna.
2. Montera de fyra tillhandahållna skruvarna med runt huvud (A) för att fästa det tillhandahållna sätet (B) vid stolens ram, med hjälp av en 3/16-tums insexnyckel. Dra åt skruvarna till 70 ± 10 tum-pund (8 ± 1,1 Nm), med hjälp av en 3/8-tums momentnyckel.

   Obs! Börja med att dra åt alla fyra skruvar med runt huvud för hand innan du drar åt dem fullständigt.
3. Kontrollera att produkten fungerar korrekt innan den åter tas i drift.

   Obs! Sätet med stoppning (tillval) får inte rengöras med högtryckstvätt. Om produkten är utrustad med sätet med stoppning (tillval) ska sätet med stoppning avlägsnas före rengöring med högtryckstvätt.

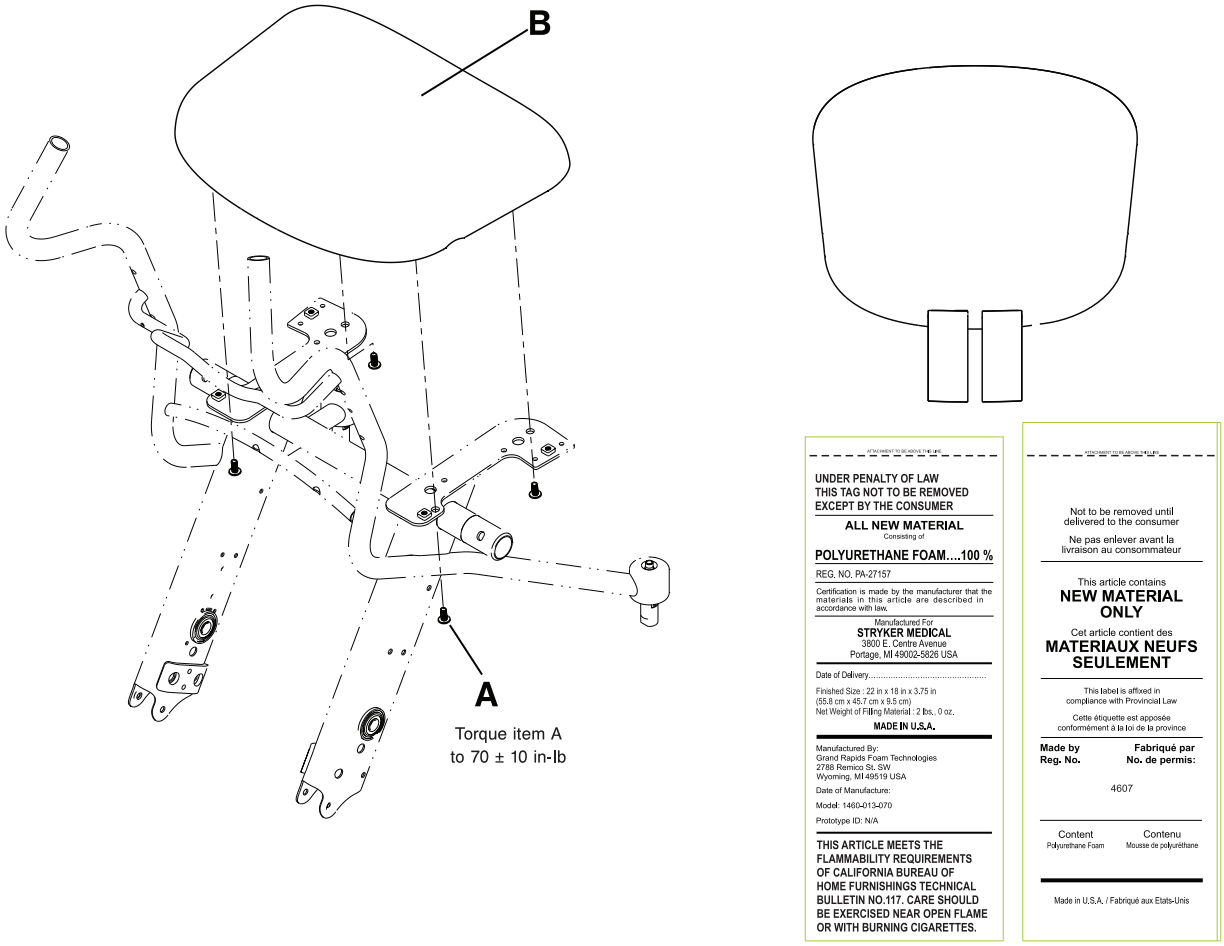

Figur 9-23: Byta ut sätet

Svenska
SV

Byta ut det uppfällbara armstödet

Nödvändiga verktyg:

- 5/16-tums insexnyckel
- Syntec-fett (3000-200-719)
- 3/8-tums momentnyckel (fot-pund)

1. Placera det uppfällbara armstödet i det låsta framåtläget.
2. Avlägsna det fasta stoppstiftet (A) från undersidan av det uppfällbara armstödet med en 5/16-tums insexnyckel (Figur 9-24 på sidan 9-40). Kassera stiftet.
3. Dra stiftet för armstödsfrigöring (B) uppåt med ena handen och dra det uppfällbara armstödet (C) utåt med andra handen för att avlägsna armstödet (Figur 9-24 på sidan 9-40).

   Obs! Det finns fett i armens svängtappsområde.
4. Smörj det tillhandahållna armstödets svängtapp med Syntec-fett (3000-200-719) (Figur 9-24 på sidan 9-40).
5. Dra stiftet för armstödsfrigöring uppåt medan du monterar det tillhandahållna uppfällbara armstödet på stolens ram.
6. Montera det tillhandahållna fasta stoppstiftet (som avlägsnades i steg 2), med hjälp av en 5/16-tums insexnyckel. Dra åt det fasta stoppstiftet till ett åtdragningsmoment på 33 ± 7 fot-pund (45 ± 9 Nm), med hjälp av en 3/8-tums momentnyckel.
7. Kontrollera att produkten fungerar korrekt innan den åter tas i drift.

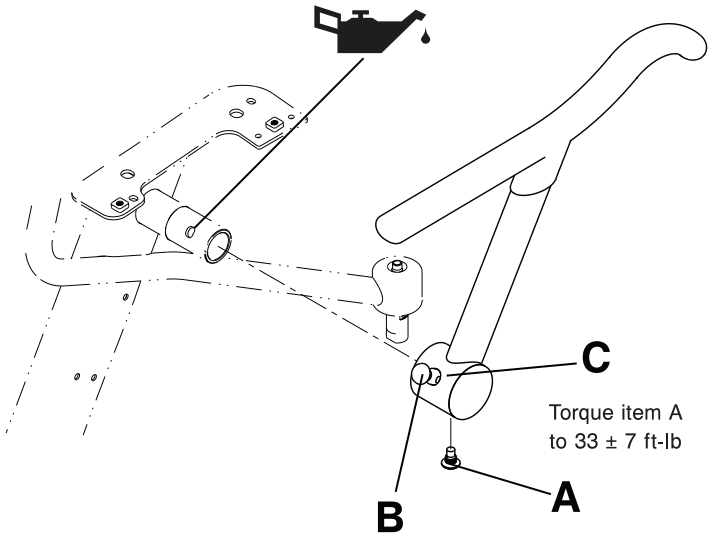

Figur 9-24: Byta det uppfällbara armstödet

Svenska
SV

Byta ut främre svänghjul

Nödvändiga verktyg:

- Hake
- (2) 5/32-tums insexnyckel
- 3/8-tums momentnyckel (tum-pund)

1. Placera försiktigt stolen på baksidan.
2. Avlägsna och spara mutterskydden för svänghjulets axelcylinder (C), med hjälp av en hake (Figur 9-25 på sidan 9-41).
3. Avlägsna axelcylinderns mutter (B) och axelskruven (D), med hjälp av två 5/32-tums insexnycklar. Spara axelcylinderns mutter och axelskruven. När axelskruven monteras tillbaka ska axelskruven (D) dras åt till ett åtdragningsmoment på 70 ± 10 tum-pund (8 ± 1,1 Nm), med hjälp av en 3/8-tums momentnyckel.
4. Fatta tag i svänghjulet (A) och dra utåt för att avlägsna hjulet från gaffeln (E). Kassera hjulet.
5. Utför stegen 2-4 i omvänd ordning för att montera det tillhandahållna svänghjulet.

   Obs! Axelcylinderns mutter (B) har ett nycklat huvud (Figur 9-25 på sidan 9-41). Rikta in muttern korrekt i svänghjulets gaffel (E) under tillbakamonteringen.
6. Kontrollera att produkten fungerar korrekt innan den åter tas i drift.

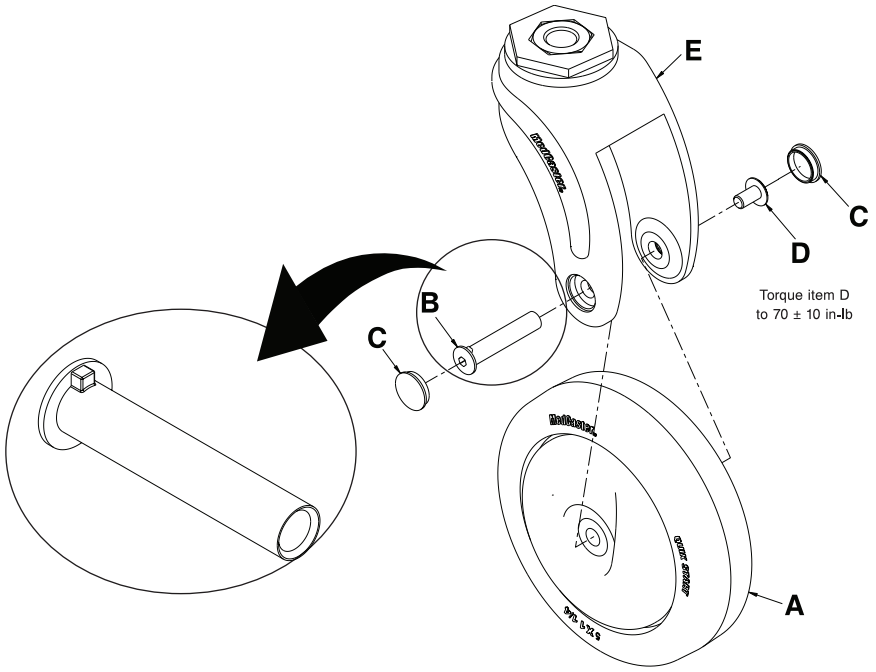

Figur 9-25: Byta ut främre svänghjul

Svenska
SV

Byta ut främre svänghjulsenhet

Nödvändiga verktyg:

- Hake
- (2) 5/32-tums insexnyckel
- 3/4-tums hylsnyckel
- 3/8-tums spärrnyckel
- 3/8-tums momentnyckel (fot-pund)
- 3/8-tums momentnyckel (tum-pund)

1. Placera försiktigt stolen på baksidan.
2. Avlägsna och kassera mutterskydden för svänghjulets axelcylinder (C), med hjälp av en hake (Figur 9-26 på sidan 9-42).
3. Avlägsna axelcylinderns mutter (B) och axelskruven (D), med hjälp av två 5/32-tums insexnycklar. Kassera axelcylinderns mutter och axelskruven.
4. Fatta tag i det främre svänghjulet (A) och dra utåt för att avlägsna hjulet från gaffeln (E). Kassera det främre svänghjulet.
5. Ta bort bulten (F) för att avlägsna gaffeln (E) från stolens ram, med hjälp av en 3/4-tums hylsnyckel och en 3/8-tums spärrnyckel. Kassera gaffeln.
6. Utför stegen 2-5 i omvänd ordning för att montera den tillhandahållna främre svänghjulsenheten. Dra åt bulten (F) till ett åtdragningsmoment på 75 ± 5 fot-pund, med hjälp av en 3/8-tums momentnyckel (fot-pund), innan du monterar svänghjulet på gaffeln. Dra åt axelskruven (D) till 70 ± 10 tum-pund (8 ± 1,1 Nm), med hjälp av en 3/8-tums momentnyckel (tum-pund).

   Obs! Axelcylinderns mutter (B) har ett nycklat huvud (Figur 9-26 på sidan 9-42). Rikta in muttern korrekt i svänghjulets gaffel (E).
7. Kontrollera att produkten fungerar korrekt innan den åter tas i drift.

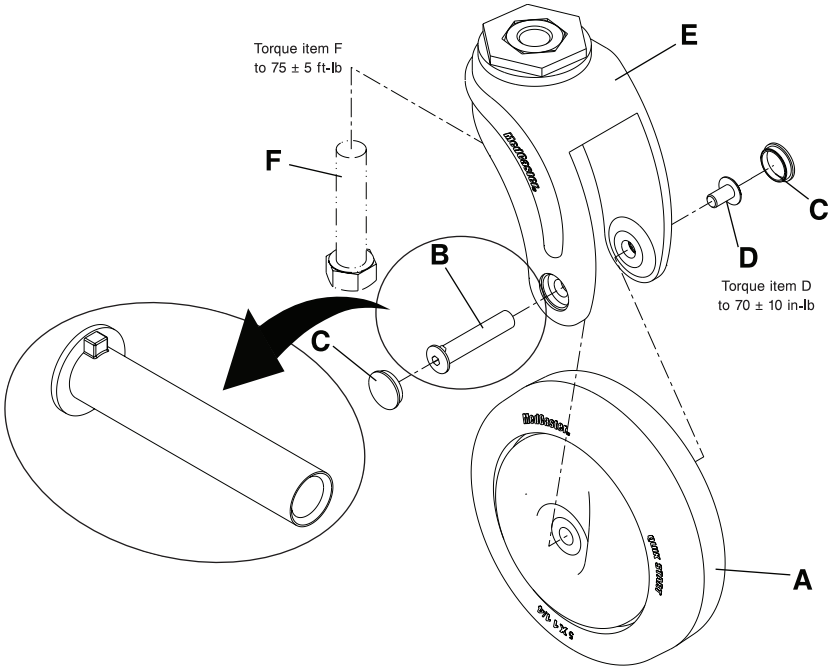

Figur 9-26: Byta ut främre svänghjulsenhet

Byta ut det bortsvängbara fotstödet (modell 1460)

Nödvändiga verktyg:

- 3/8-tums momentnyckel (fot-pund)
- Syntec-fett (3000-200-719)

1. Placera det bortsvängbara fotstödet i det infällda läget (se Fälla in det bortsvängbara fotstödet (modell 1460) på sidan 9-20).
2. Placera försiktigt stolen på baksidan.
3. Avlägsna den främre svänghjulsenheten (se Byta ut främre svänghjulsenhet på sidan 9-42). Spara alla komponenter.
4. Fatta tag i den nedre fotstödsfjäderhållaren (A) och avlägsna den genom att dra den nedåt. Kassera den nedre fotstödsfjäderhållaren.
5. Avlägsna och kassera fotstödets torsionsfjäder (B).
6. Tryck på pedalen för frigöring av fotstödet med ena handen, för att frigöra trycket på låskonsolen.
7. Vrid och dra nedåt för att avlägsna den bortsvängbara fotstödsenheten (C). Kassera enheten.
8. Applicera Syntec-fett (3000-200-719) på tillämpliga områden (Figur 9-27 på sidan 9-43).
9. Utför stegen 3-8 i omvänd ordning för att montera den tillhandahållna bortsvängbara fotstödsenheten. Dra åt bulten till svänghjulsgaffeln (D) till ett åtdragningsmoment på 75 ± 5 fot-pund (102 ± 7 Nm), med hjälp av en 3/8-tums momentnyckel, innan du monterar svänghjulet på gaffeln.
10. Kontrollera att produkten fungerar korrekt innan den åter tas i drift.

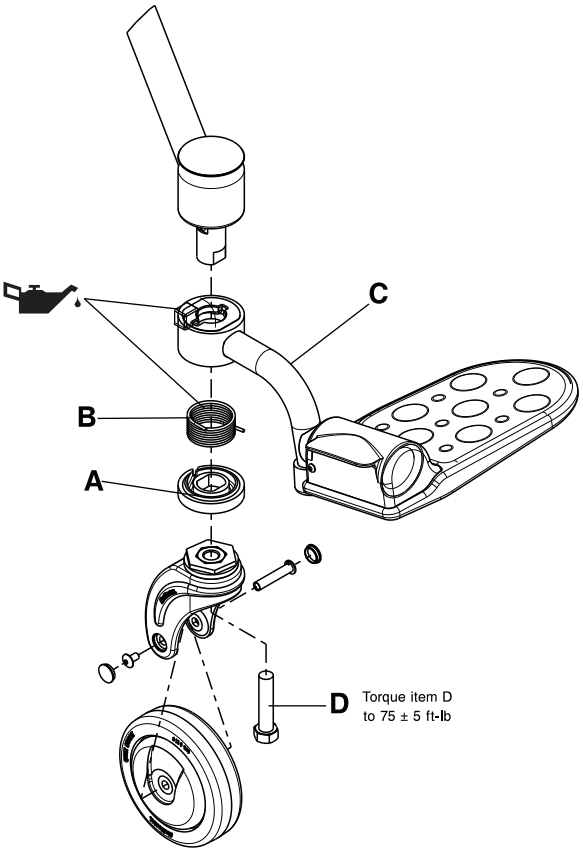

Figur 9-27: Byta ut det bortsvängbara fotstödet

Svenska
SV

Byta ut bakhjulet

Nödvändiga verktyg:

- Hake
- 3/4-tums hylsnyckel
- 3/8-tums spärrnyckel
- 3/8-tums momentnyckel (fot-pund)

1. Placera försiktigt stolen på framsidan.
2. Avlägsna och kassera bakhjulets mittersta mutterskydd (A), med hjälp av en hake (Figur 9-28 på sidan 9-44).
3. Avlägsna och kassera bakhjulets mittenmutter (B), med hjälp av en 3/4-tums hylsnyckel och en 3/8-tums spärrnyckel (Figur 9-28 på sidan 9-44).
4. Avlägsna och kassera mittenbrickan (C) (Figur 9-28 på sidan 9-44).
5. Fatta tag i bakhjulet med båda händerna och dra utåt för att avlägsna bakhjulet (D). Kassera bakhjulet.
6. Utför stegen 2-5 i omvänd ordning för att montera det tillhandahållna bakhjulet. Dra åt bakhjulets mittenmutter (B) till 25 ± 2 fot-pund (34 ± 3 Nm), med hjälp av en 3/8-tums momentnyckel.
7. Kontrollera att produkten fungerar korrekt innan den åter tas i drift.

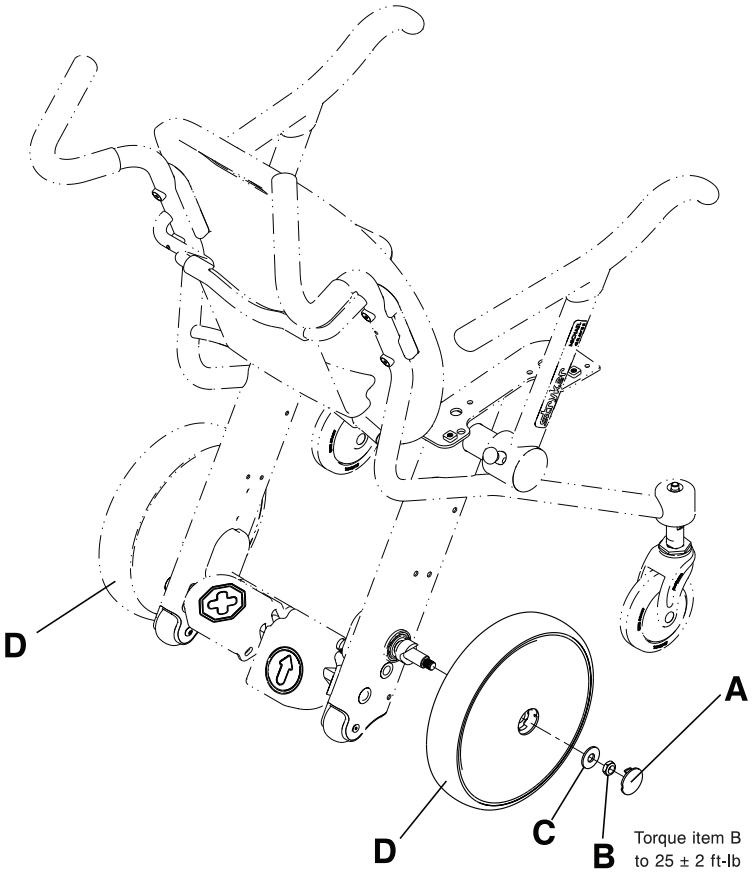

Figur 9-28: Byta ut bakhjulet

Svenska
SV

Byta ut pedalen

Nödvändiga verktyg:

- 5/32-tums insexnyckel
- 3/16-tums insexnyckel
- Spetsig tång
- 3/8-tums momentnyckel (tum-pund)

1. Placera försiktigt stolen på framsidan.
2. Avlägsna båda bakhjulen (se Byta ut bakhjulet på sidan 9-44). Spara alla komponenter.
3. Ta bort tippskyddshjulets distansmutter (A) och skruven med flänshuvud (B) som håller fast tippskyddshjulet (C) och det nedre ramskyddet (D) mot stolens ram, med hjälp av en 5/32-tums insexnyckel och en 3/16-tums insexnyckel (Figur 9-29 på sidan 9-46). Spara alla komponenter.

   Obs! Längden på tippskyddshjulets distansmutter är kortare än alla andra distansmuttrar på stolen. Förlägg inte muttern under reparationer.
4. Upprepa steg 3 på den andra sidan.
5. Ta bort de två skruvarna med runt huvud (E) från framåtpedalens nedre del, med hjälp av en 5/32-tums insexnyckel. Spara skruvarna (Figur 9-29 på sidan 9-46).
6. Avlägsna Rue-ringsprinten (F) i vardera änden av knäledsstaven (G), med hjälp av en spetsig tång. Spara Rue-ringsprintarna (Figur 9-29 på sidan 9-46). När skruvarna monteras tillbaka ska de dras åt till ett åtdragningsmoment på 70 ± 10 tum-pund (8 ± 1,1 Nm), med hjälp av en 3/8-tums momentnyckel.
7. Avlägsna knäledsstaven (G) (Figur 9-29 på sidan 9-46).
8. Lossa den skruv med runt huvud (H) som håller fast bromskammens fjädersäte (K) mot stolens ram, med hjälp av en 5/32-tums insexnyckel och en 3/16-tums insexnyckel (Figur 9-29 på sidan 9-46).

   Obs! Avlägsna inte distansmuttern till bromsfinger (J).
9. Tryck på bromskammens fjädersäte (K) (Figur 9-29 på sidan 9-46) med handen för att frigöra tryck från distansmuttern till bromsfinger (J). Avlägsna och spara distansmuttern till bromsfinger och skruven.
10. Avlägsna försiktigt bromskammens fjädersäte (K) och bromskammens fjäder (L) (Figur 9-29 på sidan 9-46). Spara sätet och fjädern.
11. Upprepa stegen 8-10 för den andra sidan.
12. Avlägsna ringstoppskruven (M), med hjälp av en 5/32-tums insexnyckel (Figur 9-29 på sidan 9-46). Spara stoppskruven. När stoppskruven monteras tillbaka ska den dras åt till ett åtdragningsmoment på 70 ± 10 tum-pund (8 ± 1,1 Nm), med hjälp av en 3/8-tums momentnyckel.
13. Skjut bromstvärpinnen (N) mot patientens vänstra sida tills pinnen inte längre vidrör bromskamenheten på patientens högra sida (P) (Figur 9-29 på sidan 9-46). Avlägsna bromskamenheten på patientens högra sida (P) (Figur 9-29 på sidan 9-46). Spara enheten.
14. Skjut bromstvärpinnen (N) mot patientens högra sida och avlägsna bromstvärpinnen (N) (Figur 9-29 på sidan 9-46). Spara pinnen.
    a. När bromstvärpinnen (N) avlägsnas ska du försiktigt ta bort följande komponenter i den ordning som visas (Figur 9-29 på sidan 9-46):
       i. Vänster bromsaxelskydd (R)
       ii. Bromspedalenhet (T)
       iii. Stoppring (U)
       iv. Höger bromsaxelskydd (V)
    b. Kassera den pedal som du byter ut. Spara alla återstående komponenter.
15. Utför stegen 2-14 i omvänd ordning för att montera den tillhandahållna pedalen.

    Obs! Notera bromskamenhetens (P) riktning. Säkerställ att fliken är vänd mot stolens framsida (Figur 9-29 på sidan 9-46).
16. Kontrollera att produkten fungerar korrekt innan den åter tas i drift.

Svenska
SV

Byta ut pedalen (Fortsättning)

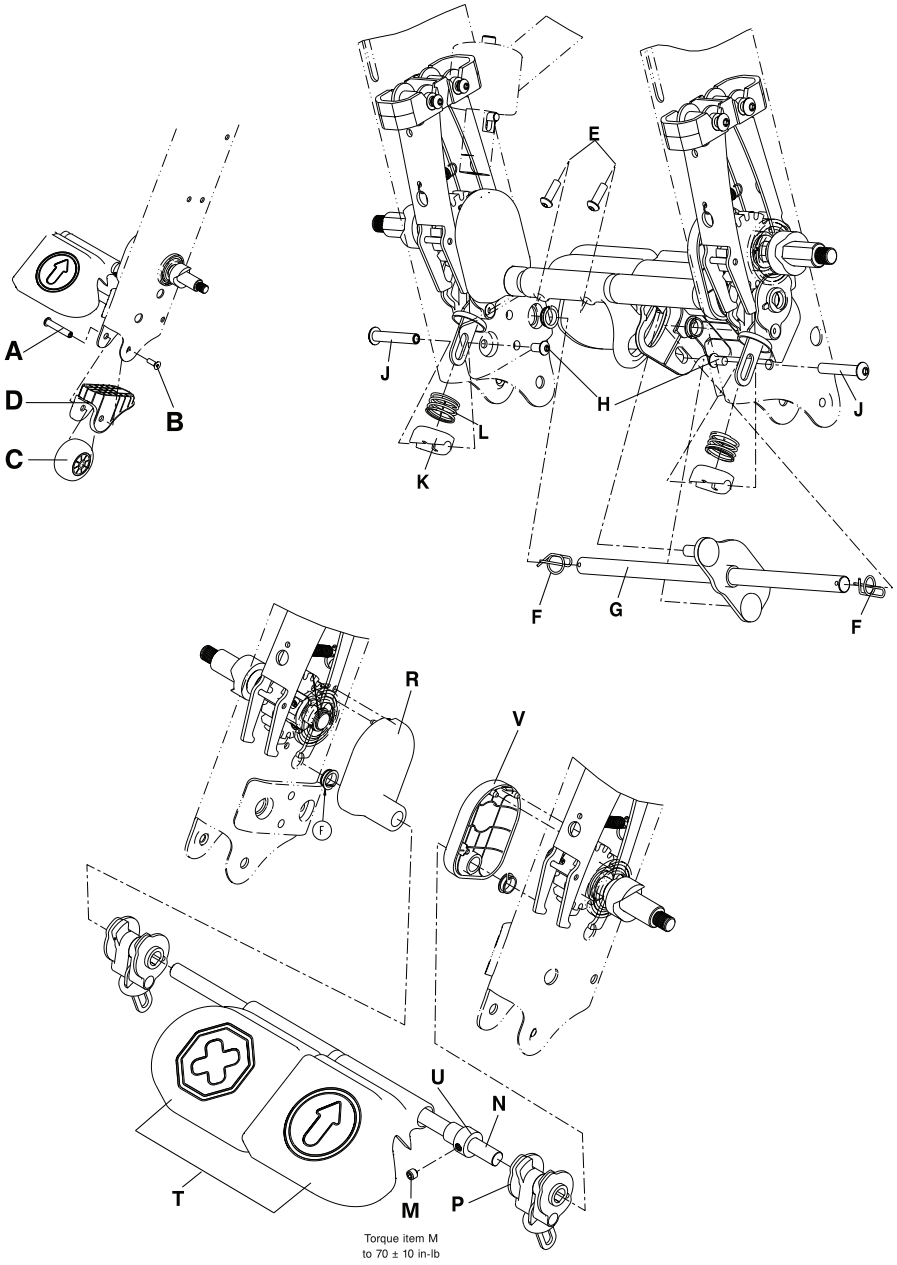

Figur 9-29: Byta ut pedalen

Svenska
SV

Byta ut bromsfingerenheten

Nödvändiga verktyg:

- 5/32-tums insexnyckel
- 3/16-tums insexnyckel
- 9/64-tums insexnyckel
- Låsringstång
- 3/8-tums momentnyckel (tum-pund)

1. Avlägsna broms-/framåtpedalenheten (Byta ut pedalen på sidan 9-45). Spara alla komponenter.
2. Öppna bromsfingrarna (A) manuellt med hjälp av handen. Använd andra handen för att manuellt vrida den bakre hjulaxelenheten (B) så att sexkanthålsskruvarna (C) vänds mot stolens undersida (Figur 9-30 på sidan 9-47).
3. Lossa de två sexkanthålsskruvarna (C) på den bakre hjulaxelenheten (B), med hjälp av en 9/64-tums insexnyckel (Figur 9-30 på sidan 9-47).
4. Använd en låsringstång för att avlägsna den låsring (D) (Figur 9-30 på sidan 9-47) som håller fast den bakre hjulaxelenheten (E) (Figur 9-30 på sidan 9-47) på stolens ram. Spara låsringen.

   Obs! Öppna inte låsringen mer än nödvändigt för att avlägsna den.
5. Avlägsna den bakre hjulaxelenheten (E) (Figur 9-30 på sidan 9-47).
6. Avlägsna de skruvar (F) och distansmuttrar till bromsfingrar (G) som håller fast bromsfingerenheten (H), med hjälp av en 5/32-tums insexnyckel och en 3/16-tums insexnyckel (Figur 9-30 på sidan 9-47). När skruvarna (F) monteras tillbaka ska de dras åt till ett åtdragningsmoment på 70 ± 10 tum-pund (8 ± 1,1 Nm), med hjälp av en 3/8-tums momentnyckel.
7. Avlägsna och kassera bromsfingerenheten (H) (Figur 9-30 på sidan 9-47).
8. Utför stegen 2-7 i omvänd ordning för att montera den tillhandahållna bromsfingerenheten.
9. Montera tillbaka broms-/framåtpedalenheten (se Byta ut pedalen på sidan 9-45).

   Obs! När du monterar tillbaka bromskamenheten (P) (Figur 9-29 på sidan 9-46) ska du se till att fliken är vänd mot stolens framsida.
10. Kontrollera att produkten fungerar korrekt innan den åter tas i drift.

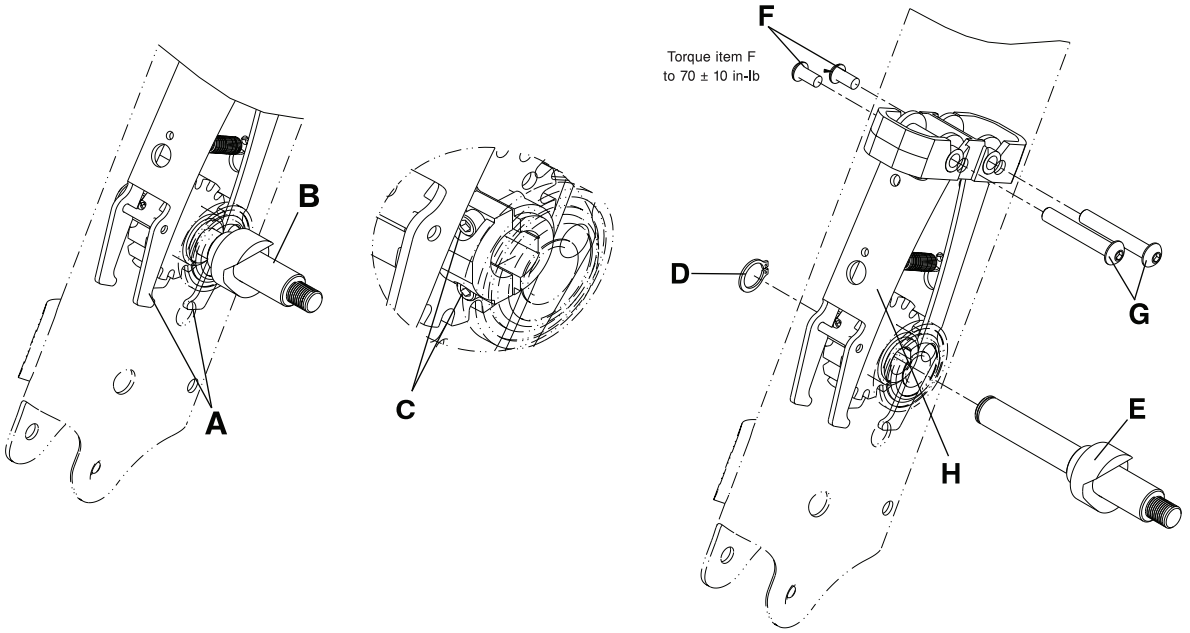

Figur 9-30: Byta ut bromsfingerenheten

Svenska
SV

Avlägsna infusionsstativet

Nödvändiga verktyg:

- 3/16-tums insexnyckel
- Liten spårskruvmejsel

1. Avlägsna sätesryggen (Figur 9-20 på sidan 9-36).
2. Ta bort skruven med sexkantshål (G) från mitten av överdelen till infusionsstativet (F), med hjälp av en 3/16-tums insexnyckel (Figur 9-31 på sidan 9-49). Spara skruven.
3. Knacka försiktigt på överdelen till infusionsstativet (F) och skjut den uppåt (Figur 9-31 på sidan 9-49) för att avlägsna överdelen. Spara överdelen till infusionsstativet.
4. Avlägsna rörpluggen (H) från infusionsstativets (E) undersida, med hjälp av en liten spårskruvmejsel (Figur 9-31 på sidan 9-49). Spara rörpluggen.
5. Ta bort de två skruvarna med försänkt huvud (A) för att avlägsna infusionsstativets nedre klämmor (B) från stolens ram, med hjälp av en 3/16-tums insexnyckel (Figur 9-31 på sidan 9-49). Spara skruvarna och klämmorna.
6. Ta bort de två skruvar med försänkt huvud (A) som håller fast infusionsstativets övre klämmor (C) vid stolens ram, med hjälp av en 3/16-tums insexnyckel. Avlägsna saxpinnebultarna (D) och klämmorna (C). Spara skruvarna, saxpinnebultarna och klämmorna. Kassera infusionsstativet (E) (Figur 9-31 på sidan 9-49).

   Obs! Håll i infusionsstativsenheten medan du avlägsnar skruvarna med försänkt huvud, för att förhindra att infusionsstativet faller.

Montera infusionsstativet

Nödvändiga verktyg:

- 3/16-tums insexnyckel
- Liten spårskruvmejsel
- 3/8-tums momentnyckel (fot-pund)
- 3/8-tums momentnyckel (tum-pund)

Obs! En paraplymutter (Umbrella Nut) (0018-045-000) krävs också vid tillbakamontering av infusionsstativet.

1. Avlägsna sätesryggen (Avlägsna sätesryggen på sidan 9-36).
2. För in den tillhandahållna paraplymuttern (0018-045-000) (J) i infusionsstativets (E) övre ände (Figur 9-31 på sidan 9-49). Paraplymutterns överkant ska vara placerad ca 12,7 mm från infusionsstativets överkant.

   Obs!
   Paraplymuttern kan monteras före leverans. Se till att infusionsstativet har paraplymuttern på plats innan du monterar överdelen till infusionsstativet.
3. För in den tillhandahållna rörpluggen (0037-225-000) (H) i infusionsstativets (E) nedre ände (Figur 9-31 på sidan 9-49).
4. Placera överdelen till infusionsstativet (F) på infusionsstativet (E) och använd handflatan för att försiktigt knacka på överdelen tills den sitter på plats på infusionsstativet (E) (Figur 9-31 på sidan 9-49).
5. Montera den tillhandahållna skruven med sexkantshål (0004-672-000) (G) för att fästa överdelen till infusionsstativet vid stativet, med hjälp av en 3/16-tums insexnyckel. Dra åt skruven till 25 ± 5 tum-pund (2,8 ± 0,6 Nm), med hjälp av en 3/8-tums momentnyckel (tum-pund).
6. Ta bort de två skruvar med försänkt huvud (A) som håller fast infusionsstativets övre klämmor (C) vid stolens ram, med hjälp av en 3/16-tums insexnyckel. Avlägsna saxpinnebultarna (D) och klämmorna (C). Spara skruvarna, saxpinnebultarna och klämmorna. Kassera infusionsstativet (E) (Figur 9-31 på sidan 9-49).
7. För in de medföljande saxpinnebultarna (0026-349-000) (D) i framsidan av den medföljande övre infusionsklämman (som avlägsnades i steg 6).
8. Montera framsidan av den övre infusionsklämman och saxpinnebultarna på stolens ram.
9. Montera det tillhandahållna infusionsstativet i framsidan av den övre infusionsklämman och saxpinnebulten.

Montera infusionsstativet (Fortsättning)

Obs! Håll infusionsstativet i rätt läge medan du monterar baksidan av den övre infusionsklämman, för att hålla stativet på plats.

10. Montera baksidan av den övre infusionsklämman på infusionsstativet och framsidan av den övre infusionsklämman, med hjälp av en 3/16-tums insexnyckel och de medföljande skruvarna med försänkt huvud (0001-210-000) (A). Dra åt skruvarna till 13 ± 3 fot-pund (18 ± 4 Nm), med hjälp av en 3/8-tums momentnyckel (fot-pund).
11. Montera den tillhandahållna framsidan och baksidan av den nedre infusionsklämman på infusionsstativet, med hjälp av en 3/16-tums insexnyckel och de tillhandahållna skruvarna med försänkt huvud (0001-210-0 00) (A). Dra åt skruvarna till 13 ± 3 fot-pund (18 ± 4 Nm), med hjälp av en 3/8-tums momentnyckel (fot-pund).

    Obs! Rikta in den nedre infusionsklämman, så att klämman ligger an mot infusionsstativets nedre del.
12. Montera tillbaka sätesryggen (Avlägsna sätesryggen på sidan 9-36).
13. Kontrollera att produkten fungerar korrekt innan den åter tas i drift.

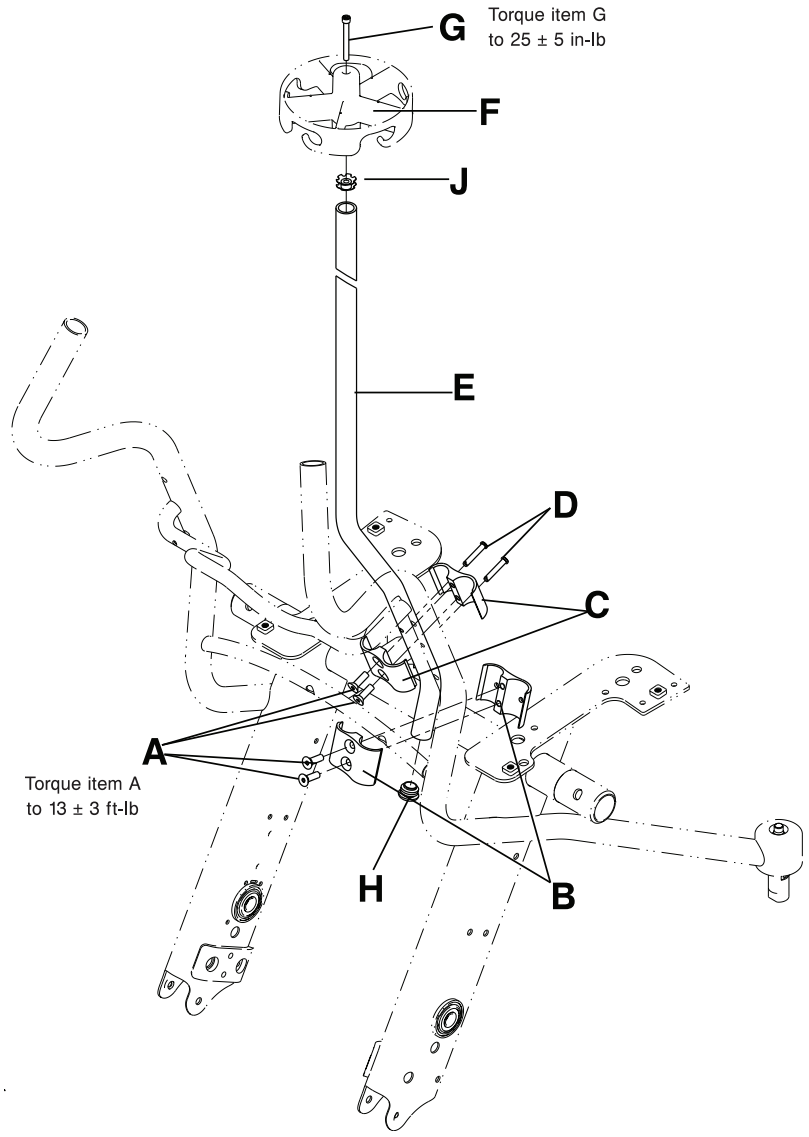

Figur 9-31: Byta ut infusionsstativet

Svenska
SV

Byta ut överdelen till infusionsstativet

Nödvändiga verktyg:

- 3/16-tums insexnyckel
- 3/8-tums momentnyckel (tum-pund)

1. Ta bort skruven med sexkantshål (A) från mitten av överdelen till infusionsstativet (B), med hjälp av en 3/16-tums insexnyckel. Spara skruven (Figur 9-32 på sidan 9-50).
2. Knacka försiktigt på överdelen till infusionsstativet och skjut den uppåt för att avlägsna överdelen. Kassera överdelen till infusionsstativet.
3. Placera den tillhandahållna överdelen till infusionsstativet ovanpå infusionsstativet och använd handflatan för att försiktigt knacka på överdelen tills den sitter fullständigt på plats på infusionsstativet.
4. Montera skruven med sexkantshål (A) (som avlägsnades i steg 1) för att fästa överdelen till infusionsstativet vid stativet, med hjälp av en 3/16-tums insexnyckel. Dra åt skruven till 25 ± 5 tum-pund (2,8 ± 0,6 Nm), med hjälp av en 3/8-tums momentnyckel.
5. Kontrollera att produkten fungerar korrekt innan den åter tas i drift.

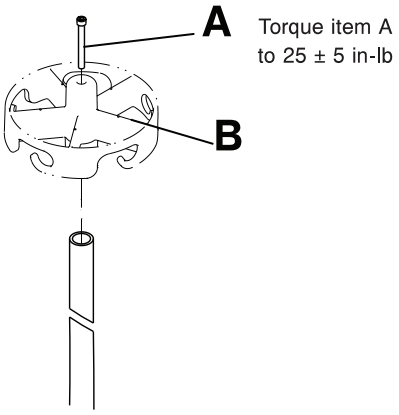

Figur 9-32: Byta ut överdelen till infusionsstativet

Svenska
SV

Montera säkerhetsbältesenheten

Obs! Denna enhet finns tillgänglig för alla enheter tillverkade efter augusti 2013 (Serienumrets placering på sidan 9-9).

Nödvändiga verktyg:

- 3/16-tums insexnyckel
- 3/16-tums sexkantsbit
- 3/8-tums momentnyckel (tum-pund)

Obs!
Den långa remmen ska fästas vid stolens högra sida. Den korta remmen ska fästas vid stolens vänstra sida.

1. Tryck ned bromspedalen för att anbringa bromsen. Skjut på produkten för att kontrollera att bromsen fungerar.
2. Fäst den långa remmen vid stolens högra sida. Fäst den korta remmen vid stolens vänstra sida.
   a. Passa in de två flikarna (A) på fästet (Figur 9-33 på sidan 9-51) i de fyrkantiga hålen på huvudramens svetskonstruktion (B) (Figur 9-34 på sidan 9-52).
   b. Montera den tillhandahållna skruven med runt flänshuvud (0004-671-000) (C) i det runda hålet i fästet för att sätta fast säkerhetsbältets fäste vid huvudramens svetskonstruktion (B) (Figur 9-34 på sidan 9-52). Dra åt skruven till 70 ± 10 tum-pund (8 ± 1,1 Nm), med hjälp av en 3/8-tums momentnyckel och en 3/16-tums sexkantsbit.
3. Kontrollera att produkten fungerar korrekt innan den åter tas i drift.

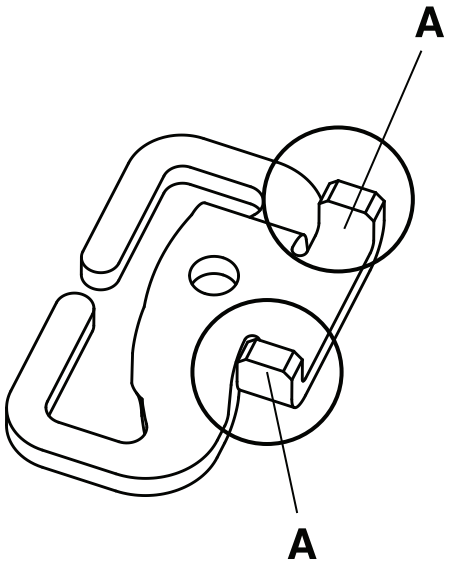

Figur 9-33: Flikar på fästet för säkerhetsbältet

Svenska
SV

Montera säkerhetsbältesenheten (Fortsättning)

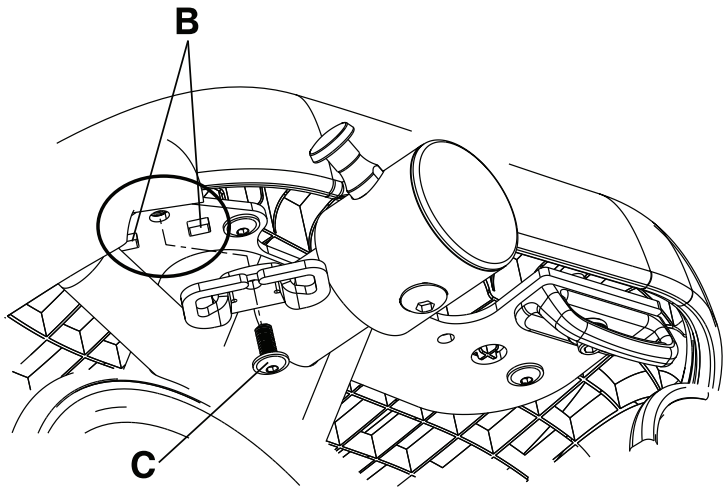

Figur 9-34: Montera fästet för säkerhetsbältet

Avlägsna säkerhetsbältet

Nödvändiga verktyg:

- Inga

1. Fatta tag i änden av det bälte som sitter fast i fästet (A) med ena handen. Fatta tag i fästet (B) med andra handen (Figur 9-35 på sidan 9-53).
2. Tryck ihop bältesöglan vid fästet och manövrera den genom skåran (C) i fästet för att avlägsna bältet (Figur 9-35 på sidan 9-53). Kassera bältet.

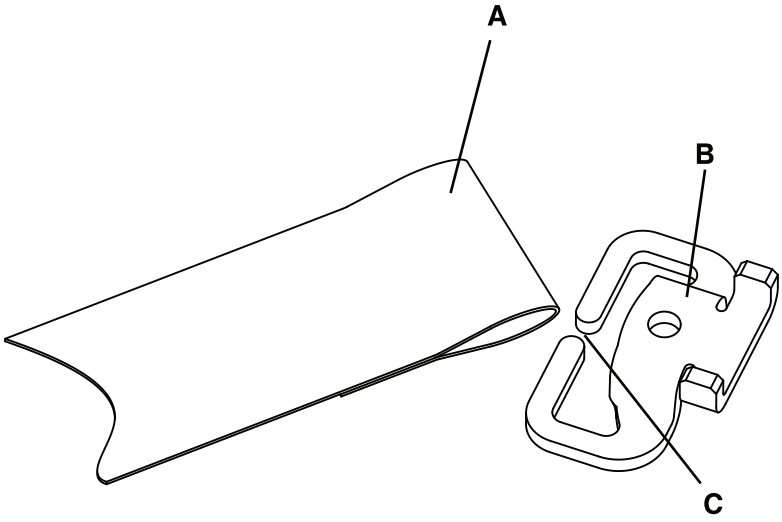

Figur 9-35: Avlägsna säkerhetsbältet

Montera säkerhetsbältet

Nödvändiga verktyg:

- Inga

1. Tryck ned bromspedalen för att anbringa bromsen. Skjut på produkten för att kontrollera att bromsen fungerar.
2. Fatta tag i den ögleformade änden av det tillhandahållna bältet med ena handen och fatta tag i spännet med andra handen.
3. Tryck ihop den ögleformade änden av bältet och manövrera bältet genom skåran i fästet.
4. Kontrollera att produkten fungerar korrekt innan den åter tas i drift.

Montera benstödet

Nödvändiga verktyg:

- 1/4-tums insexnyckel
- 3/16-tums insexnyckel
- 3/8-tums momentnyckel (tum-pund)

1. Tryck ned bromspedalen för att anbringa bromsen. Skjut på produkten för att kontrollera att bromsen fungerar.
2. Placera stolen på baksidan.
3. Om enheten är utrustad med en Foley-påskrok ska du avlägsna de skruvar med runt flänshuvud (A) som håller fast Foley-påskroken på båda sidorna av stolens ram, med hjälp av en 3/16-tums insexnyckel. Kassera Foley-påskrokarna (C) och skruvarna (A) (Figur 9-36 på sidan 9-54).
4. Placera den tillhandahållna benstödsmonteringsplattans svetskonstruktion (1460-166-005) (D) på den undre delen av stolens ram (Figur 9-36 på sidan 9-54).
5. Rikta in positioneringsflikarna på undersidan av de tillhandahållna Foley-påskrokarna (1460-001-05 1) (C) mot pilothålen på benstödsmonteringsplattans svetskonstruktion (Figur 9-36 på sidan 9-54).
6. För in det tillhandahållna distansstycket för Foley-kroken (1460-116-025) (B) i hålet på Foley-påskroken (Figur 9-36 på sidan 9-54).
7. Fäst Foley-påskroken och benstödsmonteringsplattans svetskonstruktion vid den undre delen av stolens ram på båda sidorna, med hjälp av en 1/4-tums insexnyckel och de tillhandahållna skruvarna med sexkantshål (0004-575-000) (A). Dra åt skruvarna till 70 ± 10 tum-pund (8 ± 1,1 Nm), med hjälp av en 3/8-tums momentnyckel.
8. Kontrollera att produkten fungerar korrekt innan den åter tas i drift.

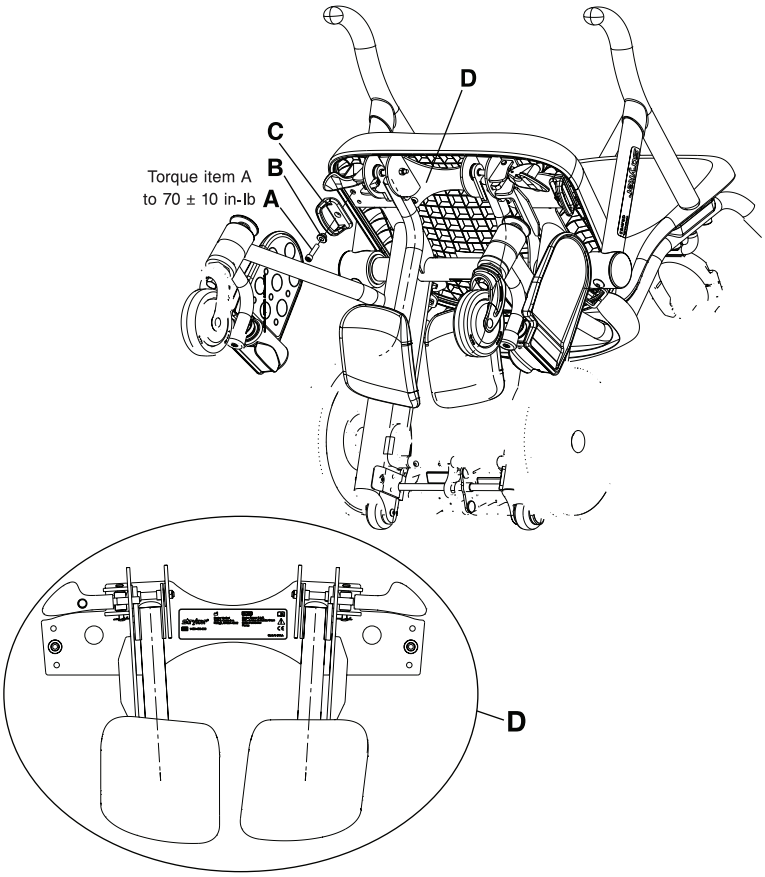

Figur 9-36: Benstödets svetskonstruktion

Svenska
SV

Montera benstödet (Fortsättning)

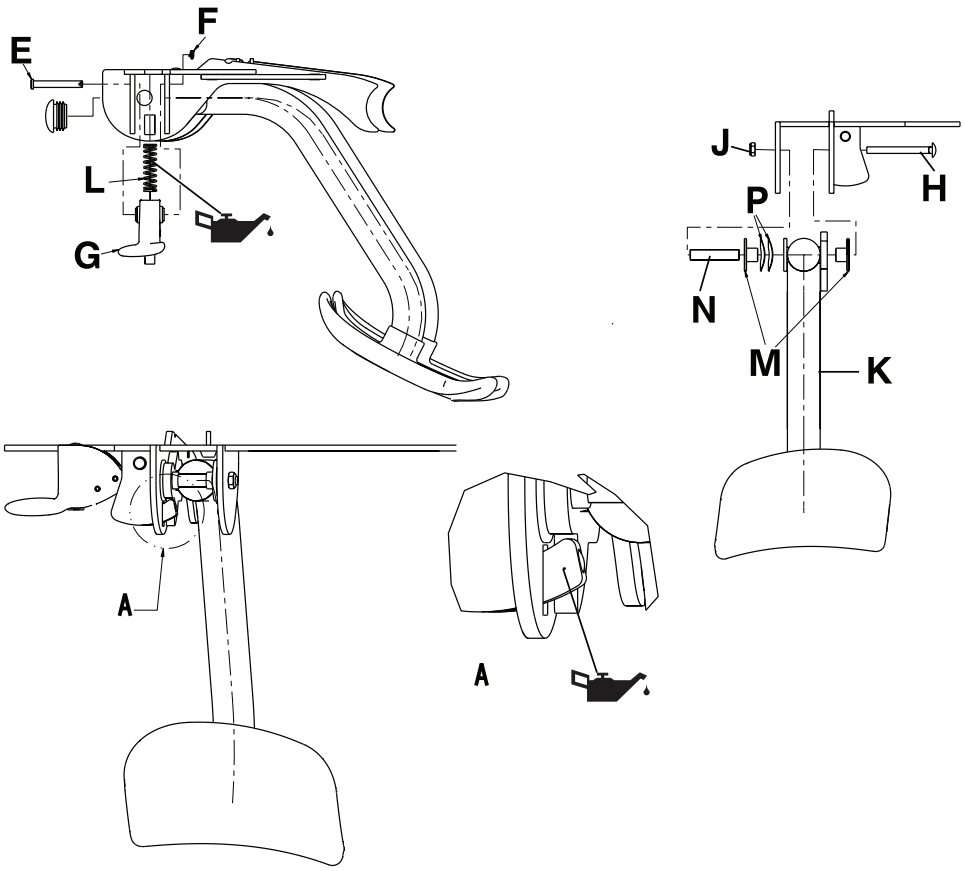

Figur 9-37: Benstödets komponenter

Svenska
SV

Byta ut benstödet

Nödvändiga verktyg:

- 1/4-tums insexnyckel
- Spetsig tång
- 7/16-tums hylsnyckel
- 3/8-tums momentnyckel (tum-pund)
- Syntech-fett

1. Tryck ned bromspedalen för att anbringa bromsen. Skjut på produkten för att kontrollera att bromsen fungerar.
2. Placera benstödet i det infällda läget.
3. Placera stolen på baksidan.
4. Avlägsna de skruvar med sexkantshål (A) som håller fast Foley-påskroken och benstödsmonteringsplattans svetskonstruktion vid båda sidorna av stolens ram, med hjälp av en 1/4-tums insexnyckel. Avlägsna benstödsmonteringsplattans svetskonstruktion (D), distansstycket för Foley-kroken (B) och Foley-påskroken (C) (Figur 9-36 på sidan 9-54). Spara benstödsmonteringsplattans svetskonstruktion, skruvarna, distansstyckena och Foley-påskrokarna.
5. Placera benstödsmonteringsplattans svetskonstruktion på en arbetsbänk.
6. Avlägsna den Rue Ring-sprint (F) och den saxpinnebult (E) som håller fast benstödets spärrenheter (G) vid båda sidorna av benstödsmonteringsplattans svetskonstruktion (D), med hjälp av en spetsig tång. Avlägsna benstödets spärrenheter (G) och kompressionsfjädrar (L) på båda sidorna av benstödsmonteringsplattans svetskonstruktion (D) (Figur 9-37 på sidan 9-55). Spara benstödets spärrenheter, fjädrar, Rue Ring-sprintar och saxpinnebultar.
7. Avlägsna den Nylock-sexkantsmutter (J) och den bult (H) som håller fast benstödsenheten (K) vid benstödsmonteringsplattans svetskonstruktion, med hjälp av en 7/16-tums hylsnyckel (Figur 9-37 på sidan 9-55).
8. Avlägsna de två brickorna (P), de två bussningarna (M) och benstödets svängtappsdistansstycke (N) i samband med att du avlägsnar benstödsenheten (Figur 9-37 på sidan 9-55). Spara alla komponenter.
9. Utför stegen 1-8 i omvänd ordning för tillbakamontering. Under tillbakamontering:
   a. Smörj kompressionsfjädern (L) och spärrspetsen (Figur 9-37 på sidan 9-55) med Syntech-fett, vid behov.
   b. Montera brickorna (P) på bussningen (M) innan du placerar dem på benstödsenheten.
   c. Dra åt skruvarna till 70 ± 10 tum-pund (8 ± 1,1 Nm), med hjälp av en 3/8-tums momentnyckel.
10. Kontrollera att produkten fungerar korrekt innan den åter tas i drift.

Justera benstödet

Om benstödet svänger för snabbt ska du dra åt Nylock-sexkantsmuttern. Om det inte går att svänga benstödet ska du lossa Nylock-sexkantsmuttern.

Nödvändiga verktyg:

- 7/16-tums kombinationsnyckel

1. Tryck ned bromspedalen för att anbringa bromsen. Skjut på produkten för att kontrollera att bromsen fungerar.
2. Dra åt eller lossa Nylock-sexkantsmuttern (J), i steg om ett kvarts varv, med hjälp av en 7/16-tums kombinationsnyckel. (Figur 9-37 på sidan 9-55).
3. Kontrollera att produkten fungerar korrekt innan den åter tas i drift.

BEGRÄNSAD GARANTI

Stryker Medical Division, en avdelning inom Stryker Corporation, garanterar den ursprunglige köparen att Stryker **Prime TC** av modell 1450 och modell 1460 ska vara fri från fel i material och utförande under en period på tre år efter leveransdagen.

Under det första året är Strykers skyldighet enligt denna garanti att tillhandahålla ersättningsdelar, arbete och resor för eller byta ut, enligt sitt eget gottfinnande, en produkt som, enligt Strykers egen bedömning, befunnits vara defekt. Under de andra och tredje åren är Strykers skyldighet enligt denna garanti endast att tillhandahålla ersättningsdelar.

Om Stryker begär det ska produkter eller komponenter för vilka ett garantianspråk görs returneras med portot betalt till fabriken. All felaktig användning eller alla ändringar eller reparationer utförda av andra på sådant sätt att det enligt Strykers bedömning väsentligt och negativt påverkar produkten ogiltiggör denna garanti. Varje reparation av Stryker-produkter utförd med komponenter som inte tillhandahållits eller auktoriserats av Stryker ogiltiggör denna garanti. Ingen anställd av eller representant för Stryker är auktoriserad att ändra denna garanti på något sätt.

Prime TC är avsedd för en förväntad livslängd på fem år vid normal användning, under normala förhållanden och med lämpligt periodiskt underhåll enligt beskrivningen i denna handbok. Stryker garanterar den ursprunglige köparen att svetsfogarna på **Prime TC** ska vara fria från konstruktionsfel under **Prime TC**-enhetens förväntade livslängd på fem år, förutsatt att den ursprunglige köparen äger produkten.

Denna förklaring utgör Strykers hela garanti med avseende på förutnämnd utrustning. Stryker lämnar ingen annan garanti eller utfästelse, varken uttrycklig eller underförstådd, utöver vad som anges häri. Det finns ingen garanti för säljbarhet eller för lämplighet för ett visst ändamål. Stryker ansvarar under inga omständigheter för oförutsedda skador eller följdskador som uppkommer till följd av eller på något sätt har samband med försäljning eller användning av sådan utrustning.

Garantin omfattar inte engångsartiklar, infusionsstativ (tillval) eller skada som uppstått till följd av felaktig användning.

Garantiundantag och skadebegränsningar

Den uttryckliga garanti som anges här är den enda garanti som gäller för produkten. **Alla övriga garantier, såväl uttryckliga som underförstådda, inklusive eventuella underförstådda garantier om säljbarhet eller lämplighet för ett visst ändamål, utesluts uttryckligen av Stryker.** Stryker kan under inga omständigheter hållas ansvarigt för oförutsedda eller sekundära skador.

Reservdelar och service

Stryker-produkter stöds av ett landsomfattande nätverk av dedikerade representanter för Stryker fältservice. Dessa representanter har utbildats i våra fabriker, är tillgängliga på lokal nivå och har ett avsevärt lager av reservdelar för att minimera reparationstiderna. Ring bara din lokala representant eller ring Stryker kundtjänst i USA på +1-800-327- 0770.

Returauktorisation

Produkten får inte returneras utan föregående godkännande av Strykers kundtjänstavdelning. Ett auktorisationsnummer kommer att tillhandahållas, som måste anges på den returnerade produkten. Stryker förbehåller sig rätten att debitera avgifter för transport och lagerpåfyllning för returnerade produkter. Specialprodukter, ändrade produkter och produkter som har upphört att säljas kan inte returneras.

Skadad produkt

ICC-regler kräver att reklamationer avseende skadade produkter görs inom femton (15) dagar från mottagandet av produkten. Acceptera inte leverans av skadade varor om inte skadan anges på fraktkvittot vid mottagandet. Vid omedelbar anmälan registrerar Stryker ett krav på ersättning för uppkommen skada till det aktuella transportföretaget. Reklamationer begränsas till beloppet motsvarande den faktiska ersättningskostnaden. För den händelse denna information inte mottas av Stryker inom femton (15) dagar från leveransen av produkten eller skadan inte angavs på leveranskvittot vid mottagandet blir kunden ansvarig för betalning av den ursprungliga fakturan till fullo inom trettio (30) dagar från mottagandet. Reklamationer för ofullständiga leveranser måste göras inom trettio (30) dagar efter utställd faktura.

Internationell garantiklausul

Denna garanti återspeglar USA:s inrikes policy. Garantin utanför USA kan variera från land till land. Kontakta din lokala representant för Stryker Medical för ytterligare information.

Prime TC™

REF 1450/1460

Kuljetustuoli

stryker®

Käyttö- ja huoltokäsikirja

Symbolit

	Käyttöohjeet
	Yleinen varoitus
	Huomio
	Varoitus: käsien murskaantuminen
	Ei saa työntää
REF	Malli
SN	Sarjanumero
CE	CE-merkintä
	Valmistaja
	Valmistuspäivämäärä
	Turvallinen käyttökuormitus
	Voitele
	Helposti särkyvä, käsittele varoen
	Säilytettävä kuivana
	Tämä puoli ylöspäin
	Ei saa pinota päällekkäin

Suomi
FI

Sisällysluettelo

Käsitteiden varoitus, huomio ja huomautus määritelmät 10-3
Johdanto 10-4
Tuotteen kuvaus 10-4
Käyttötarkoitus 10-4
Odotettu käyttöikä 10-4
Vasta-aiheet 10-5
Tekniset tiedot 10-5
Tuotteen kuva - kiinteä jalkatuki (malli 1450) 10-7
Tuotteen kuva - poiskäännettävä jalkatuki (malli 1460) 10-8
Yhteystiedot 10-9
Sarjanumeron sijainti 10-9
Tiivistelmä varotoimenpiteistä 10-10
Puristumiskohdat 10-12
Käyttökuntoon asetus 10-13
Käyttö 10-14
Jarrun kytkeminen tai vapauttaminen 10-14
Kuljetettavan henkilön siirtäminen 10-15
Kuljetettavan henkilön poistaminen 10-16
Ylöskäännettävän jalkatuen asettaminen 10-17
Ylöskäännettävän jalkatuen asettaminen säilytysasentoon 10-18
Poiskäännettävän jalkatuen asettaminen (malli 1460) 10-19
Poiskäännettävän jalkatuen asettaminen säilytysasentoon (malli 1460) 10-20
Ylöskäännettävien käsinojien nostaminen tai laskeminen 10-21
Asiakirjojen säilyttäminen asiakirjatelineessä 10-22
Kuljetettavan henkilön kuljettaminen 10-23
Happipullon kiinnittäminen valinnaiseen happipullotelineeseen 10-24
Lisävarusteet 10-25
Virtsankeräyspussin kiinnittäminen valinnaiseen virtsankeräyspussin koukkuun 10-26
Infuusionestepussin kiinnittäminen valinnaiseen tippatelineeseen 10-27
Vyöhihnan kiinnittäminen 10-28
Sääituen asettaminen 10-30
Sääituen asettaminen säilytysasentoon 10-31
Tarrat 10-32
Puhdistus 10-33
Ennakkohuolto 10-34
Varaosien pikaopas 10-35
Huolto 10-36
Selkänojan poistaminen 10-36
Selkänojan vaihto 10-37
Asiakirjatelineen vaihtaminen 10-38
Istuimen vaihto 10-39
Ylöskäännettävän käsinojan vaihtaminen 10-40
Eturullapyörän vaihtaminen 10-41

Suomi
FI

Eturullapyöräkokoonpanon vaihtaminen....10-42
Poiskäännettävän jalkatuen vaihto (malli 1460)....10-43
Takapyörän vaihto....10-44
Polkimen vaihto....10-45
Jarrusäppikokoonpanon vaihtaminen....10-47
Tippatelineen poistaminen....10-48
Tippatelineen asentaminen....10-48
Tippatelineen yläosan vaihtaminen....10-50
Vyöhihnakokoonpanon asentaminen....10-51
Vyöhihnan poistaminen....10-53
Vyöhihnan asentaminen....10-53
Sääituen asentaminen....10-54
Sääituen vaihtosarja....10-56
Sääituen säätäminen....10-57
Takuu....10-58
Takuuta ja vioituksia koskevat rajoitukset....10-58
Varaosat ja huolto....10-58
Palautusoikeus....10-58
Vioittunut tuote....10-59
Kansainvälinen takuulauseke....10-59

Suomi
FI

Käsitteiden varoitus, huomio ja huomautus määritelmät

Sanoilla **VAROITUS**, **HUOMIO** ja **HUOMAUTUS** on erityismerkityksensä, ja niillä merkityt kohdat on luettava huolellisesti.

VAROITUS

Varoittaa lukijaa tilanteesta, joka voi johtaa kuolemaan tai vakavaan loukkaantumiseen, jos tilannetta ei vältetä. Varoitus voi myös kuvata mahdollisia vakavia haittavaikutuksia ja vaaratilanteita.

HUOMIO

Varoittaa lukijaa mahdollisesti vaarallisesta tilanteesta, joka voi johtaa lievään tai kohtalaiseen käyttäjän tai potilaan loukkaantumiseen tai laitteiston tai muun omaisuuden vaurioitumiseen, jos tilannetta ei vältetä. Näitä ovat laitteen turvalliseen ja tehokkaaseen käyttöön liittyvät välttämättömät erityistoimet ja käytöstä tai väärinkäytöstä johtuvan laitteen vaurioitumisen välttämiseksi tehtävät välttämättömät toimet.

Huomautus: Tässä annetaan erityistietoja, jotka helpottavat kunnossapitoa tai selventävät tärkeitä käyttöohjeita.

Suomi
FI

Johdanto

Tämä käyttöopas on tarkoitettu avuksi Strykerin mallin 1450 ja mallin 1460 **Prime TC™** -kuljetustuolin käytössä ja kunnossapidossa. Lue tämä ohjekirja huolellisesti ennen tämän tuotteen käyttöä tai huoltoa. Luo menetelmät ja menettelytavat, joiden avulla henkilökunnalle voidaan opettaa tuotteen turvallinen käyttö ja huolto.

VAROITUS

- Tuotteen väärä käyttö voi aiheuttaa kuljetettavan henkilön tai käyttäjän loukkaantumisen. Käytä tuotetta vain tässä ohjekirjassa kuvatulla tavalla.
- Tuotetta tai sen osia ei saa muuttaa. Jos tuotetta muutetaan, se voi toimia odottamattomasti ja aiheuttaa joko potilaan tai kuljetettavan henkilön loukkaantumisen. Lisäksi tuotteen muuttaminen mitätöi sen takuun.

Huomautukset

- Tätä ohjekirjaa on pidettävä tuotteen pysyvänä osana, ja ohjekirjan tulee pysyä tuotteen mukana jopa silloin, jos tuote myöhemmin myydään.
- Stryker etsii jatkuvasti parannuksia tuotteen kehittelyyn ja laatuun. Vaikka tämä ohjekirja sisältää ohjekirjan painamisen hetkellä uusimmat käytettävissä olevat laitetiedot, tuotteen ja tämän ohjekirjan välillä voi olla pieniä eroavaisuuksia. Jos sinulla on kysyttävää, ota yhteyttä Strykerin asiakaspalveluun tai tekniseen tukeen numerossa +1 800 327 0770.

Tuotteen kuvaus

Prime TC on käsikäyttöinen, käyttäjän voimalla toimiva tuoli, joka on tarkoitettu istuma-asennossa olevien kuljetettavien henkilöiden ja heidän hoitolaitteidensa (kuten happipullon, infuusionestepussien tai Foleyn katetrin pussin) kuljettamiseen. Tuolissa on jarrumekanismi, joka lukitsee takapyörät, mikä lisää vakautta ja auttaa kuljetettavaa henkilöä pääsemään tuoliin ja tuolista pois.

Käyttötarkoitus

Prime TC on kuljetustuoli, joka on tarkoitettu hoitokäyttöön avustamaan henkilöä sellaisessa toiminnassa, jonka tekeminen olisi hänelle muuten vaikeaa tai mahdotonta. **Prime TC** on tarkoitettu sellaisten henkilöiden kuljettamiseen, jotka kykenevät pitämään itsensä ilman apua pystyssä istuma-asennossa laitoksen kuljetusohjeiden mukaisesti.

Prime TC -tuolin odotettu käyttö on tukea kuljetettavaa henkilöä pystyssä istuma-asennossa selkä selkänojaa vasten ja jalat ja käsivarret niille tarkoitettujen tukipintojen päällä. Kuljetettaessa kuljettaja työntää tuolia takaapäin ja pitää kiinni tuolissa olevista kädensijoista. Käyttäjät eivät saa istua käsinojien päällä, seisoa pystyssä millään pinnalla tai nojata seisoma-asennossa käsinojiin tai selkänojaan. Tarkoitettuja käyttäjiä ovat mm. terveydenhoitoalan kuljettajat (saattajat), sairaanhoitajat, muut terveydenhoitoalan ammattilaiset, perheenjäsenet ja kuljetettavan henkilön seurassa olevat henkilöt.

Prime TC on tarkoitettu käytettäväksi terveydenhoitoalan laitoksissa ja niiden ulkopuolella ja läheisillä alueilla, kuten pysäköintialueilla. Kuljettaminen sisältää sairaalaan ottamisen tai sairaalasta kotiuttamisen yhteydessä tapahtuvan siirtämisen katukäytävältä tai katukäytävälle sekä laitoksen sisällä ja laitosten välillä ja hisseissä tapahtuvan kuljetuksen. **Prime TC** -tuolin turvallinen käyttökuormitus on 226,8 kg, kuljetettava henkilö ja lisävarusteet mukaan lukien. Tyypillinen käyttöajan pituus voi vaihdella muutamasta minuutista aina tuntiin asti. Kuljetettavan henkilön odotusaika tiettyjä tapahtumia (kuten TT-, magneetti- ja röntgenkuvausta) varten voi kuitenkin olla pidempi kuin tunti.

Odotettu käyttöikä

Prime TC -tuolin odotettu käyttöikä on viisi vuotta, kun sitä käytetään normaalisti normaaleissa olosuhteissa ja huolletaan asianmukaisella tavalla säännöllisesti.

Vasta-aiheet

Ei tunneta.

Tekniset tiedot

	Kiinteät jalkatuet (malli 1450)		Poiskäännettävät jalkatuet (malli 1460)	
⚠ Turvallinen käyttökuormitus **Huomautus:** Turvallinen käyttökuormitus osoittaa kuljetettavan henkilön ja lisävarusteiden yhteispainon.	500 paunaa	226,8 kg	500 paunaa	226,8 kg
Perusmallin paino (ilman lisävarusteita) **Huomautus:** Paino voi vaihdella 0,5 kg.	89,6 paunaa	40,64 kg	90,7 paunaa	41,14 kg
Leveys				
Kokonaisleveys	28,3"	71,8 cm	28,3"	71,8 cm
Istuimen leveys	21,5"	54,6 cm	21,5"	54,6 cm
Istuimen korkeus				
Jalkatuista	15"	38,1 cm	15"	38,1 cm
Lattiasta	21"	53,3 cm	21"	53,3 cm
Korkeus				
Tippatelineen kanssa	73"	185,4 cm	73"	185,4 cm
Ilman tippatelinettä	45"	114,3 cm	45"	114,3 cm
Työntökahvojen etäisyydet				
Leveys	16-20,5"	40,6 - 52,1 cm	16-20,5"	40,6 - 52,1 cm
Korkeus lattiasta	35-45"	88,9 - 114,3 cm	35-45"	88,9 - 114,3 cm
Asettaminen sisäkkäin				
Ensimmäisen tuolin pituus	39,8"	101,0 cm	39,8"	101,0 cm
Ensimmäisen tuolin pituus jalkatuki säilytysasennossa	Ei sovellu	Ei sovellu	33,4"	84,8 cm
Kunkin seuraavan sisäkkäin asetetun tuolin lisäämä pituus	19,5"	49,5 cm	20,5"	52,1 cm

Suomi
FI

Tekniset tiedot (jatkuu)

Ympäristöolosuhteet	Käyttö	Säilytys ja kuljetus
Lämpötila	104 ˚F (40 ˚C) 50 ˚F (10 ˚C)	140 ˚F (60 ˚C) -20 ˚F (-29 ˚C)
Suhteellinen kosteus	75 % 30 %	85 % 30 %
Ilmanpaine	1060 *hPa* 700 *hPa*	1060 *hPa* 500 *hPa*

Annetut tekniset tiedot ovat likimääräisiä ja saattavat vaihdella hieman tuotekohtaisesti.

Stryker pidättää oikeuden teknisten tietojen muuttamiseen ilman ennakkoilmoitusta.

Suomi
FI

Tuotteen kuva - kiinteä jalkatuki (malli 1450)

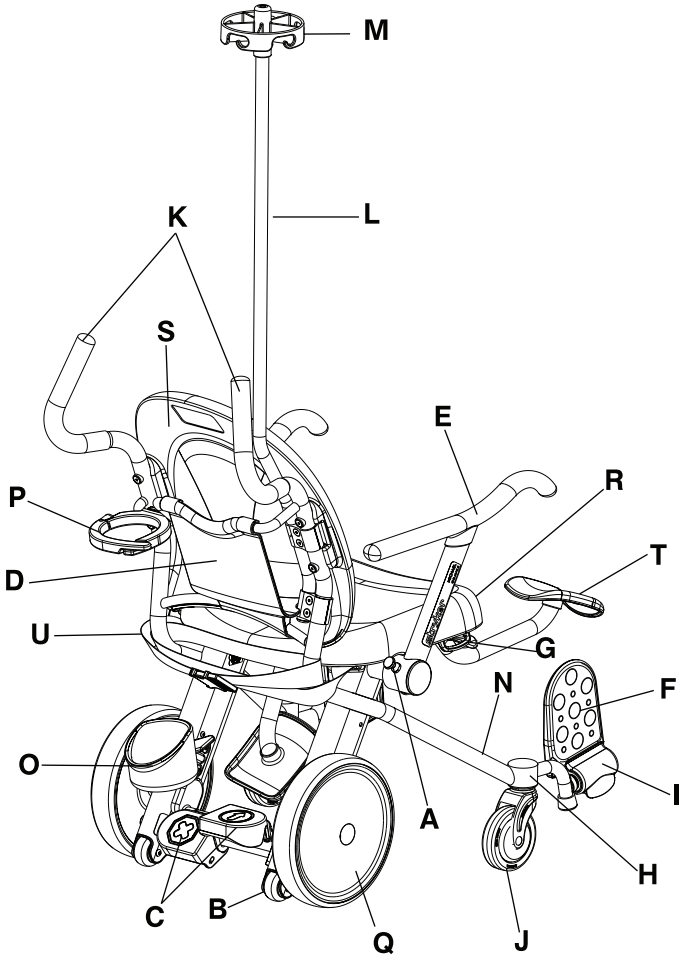

Kuva 10-1: Kiinteä jalkatuki (malli 1450)

	Osan kuvaus		Osan kuvaus
A	Käsinojan vapautin	L	Tippateline, valinnainen
B	Kaatumisen estävät pyörät	M	Tippatelineen yläosa, valinnainen
C	Jarru- ja ajopolkimet	N	Päärungon putket
D	Asiakirjateline	O	Happipullotelineen alaosa, valinnainen
E	Ylöskäännettävä käsinoja	P	Happipullotelineen yläosa, valinnainen
F	Ylöskäännettävä jalkatuki	Q	Takapyörä
G	Virtsankeräyspussin koukku, valinnainen	R	Istuin
H	Jalkatukikokoonpano, kiinteä	S	Selkänoja
I	Jalkatuen vipu	T	Sääritukі, valinnainen
J	Eturullapyörä	U	Vyöhihna, valinnainen
K	Kädensijat		

Suomi
FI

Tuotteen kuva - poiskäännettävä jalkatuki (malli 1460)

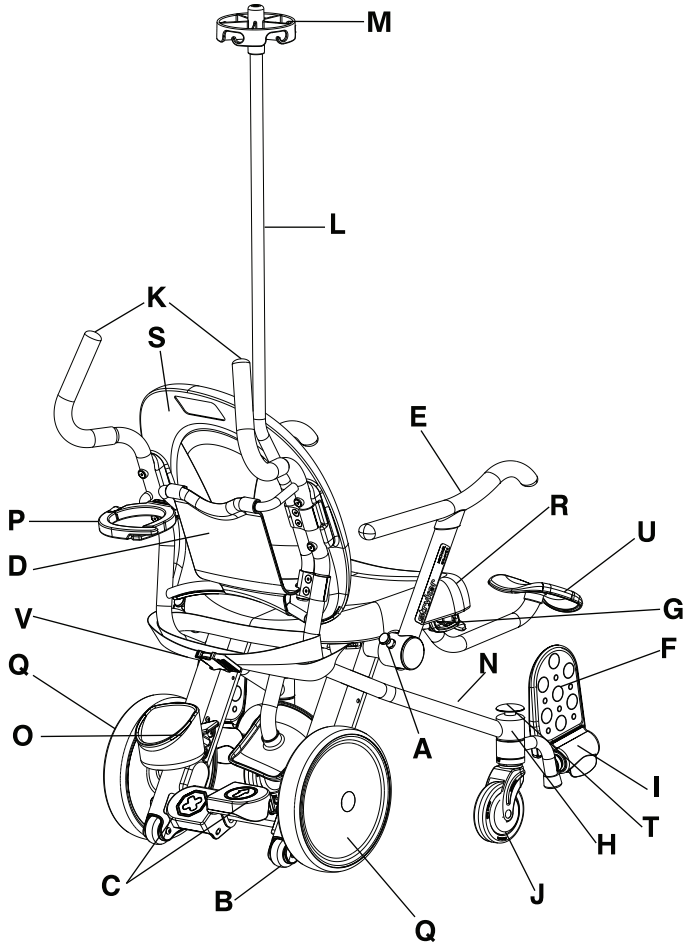

Kuva 10-2: Poiskäännettävä jalkatuki (malli 1460)

	Osan kuvaus		Osan kuvaus
A	Käsinojan vapautin	L	Tippateline, valinnainen
B	Kaatumisen estävät pyörät	M	Tippatelineen yläosa, valinnainen
C	Jarru- ja ajopolkimet	N	Päärungon putket
D	Asiakirjateline	O	Happipullotelineen alaosa, valinnainen
E	Ylöskäännettävä käsinoja	P	Happipullotelineen yläosa, valinnainen
F	Ylöskäännettävä jalkatuki	Q	Takapyörä
G	Virtsankeräyspussin koukku, valinnainen	R	Istuin
H	Jalkatukikokoonpano, poiskäännettävä	S	Selkänoja
I	Jalkatuen vipu	T	Poiskäännettävän jalkatuen vapautin
J	Eturullapyörä	U	Säärituki, valinnainen
K	Kädensijat	V	Vyöhihna, valinnainen

Suomi
FI

Yhteystiedot

Ota yhteys Strykerin asiakaspalveluun tai tekniseen tukeen numerossa +1 800 327 0770.

Stryker Medical
3800 E. Centre Avenue
Portage, MI 49002
Yhdysvaltoja

Pidä Stryker-tuotteen sarjanumero (A) saatavilla, kun soitat Strykerin asiakaspalveluun tai tekniseen tukeen. Mainitse sarjanumero kaikissa kirjallisissa yhteydenpidoissa.

Sarjanumeron sijainti

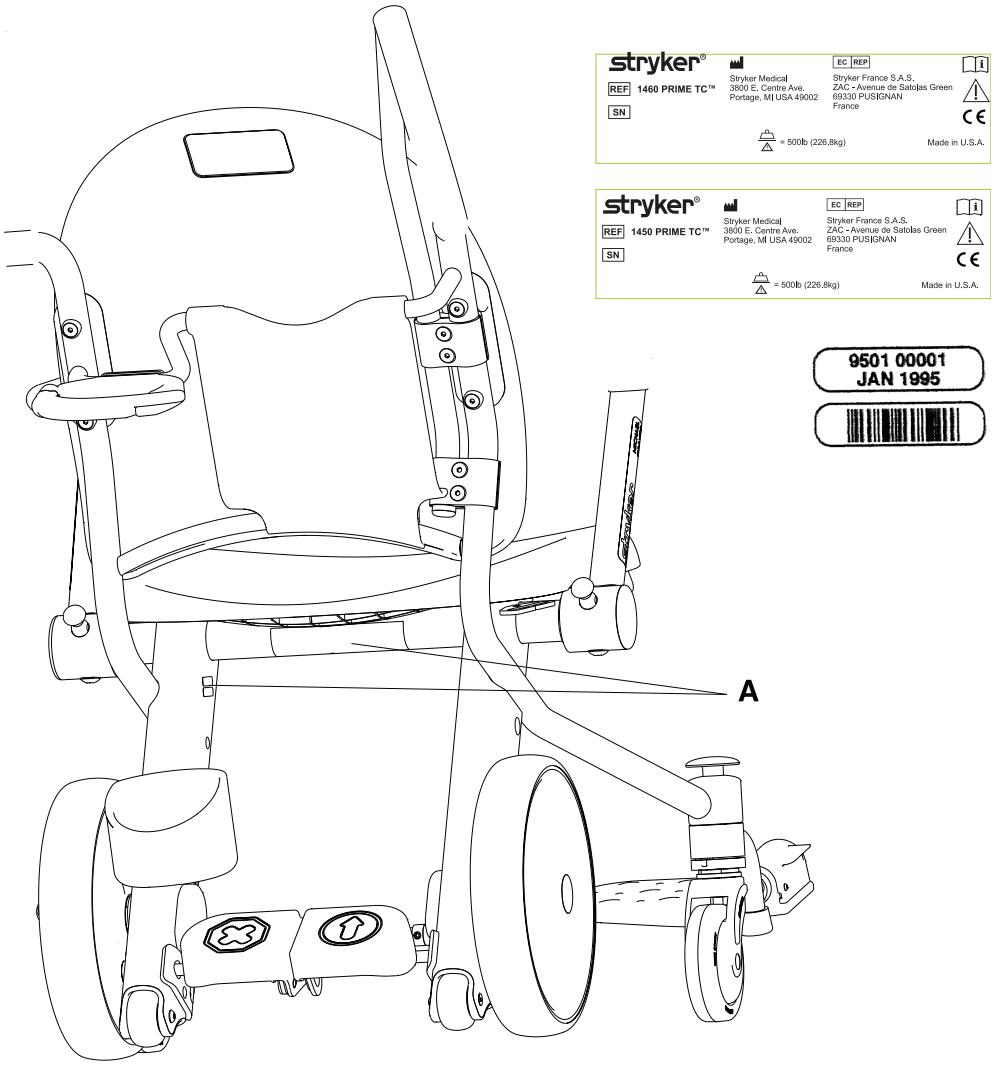

Kuva 10-3: Sarjanumerokyltti

Suomi
FI

Tiivistelmä varotoimenpiteistä

Tutustu tällä sivulla lueteltuihin varoituksiin ja huomautuksiin huolellisesti ja noudata niitä tarkasti. Laitteen saa huoltaa ainoastaan koulutettu henkilökunta.

VAROITUS

- Tuotteen väärä käyttö voi aiheuttaa kuljetettavan henkilön tai käyttäjän loukkaantumisen. Käytä tuotetta vain tässä ohjekirjassa kuvatulla tavalla.
- Tuotetta tai sen osia ei saa muuttaa. Jos tuotetta muutetaan, se voi toimia odottamattomasti ja aiheuttaa joko potilaan tai kuljetettavan henkilön loukkaantumisen. Lisäksi tuotteen muuttaminen mitätöi sen takuun.
- Kytke aina jarru, kun kuljetettava henkilö on menossa tuoliin tai poistumassa tuolista, jotta tuoli pysyy vakaana.
- Tuolia ei saa kuormittaa sen turvallista käyttökuormitusta (226,8 kg) enempää.
- Älä anna kuljetettavan henkilön nojata tuolin reunojen ulkopuolelle, jotta tuoli ei kaadu.
- Tuolia ei saa käyttää rampeilla tai kaltevilla pinnoilla, jotka ovat jyrkempiä kuin 5,7 astetta, jotta tuolista ei tule epävakaa.
- Tuolia ei saa nostaa tai laskea, jos siinä istuu joku.
- Kiinnitä happipullo aina hyvin happipullotelineeseen ennen tuolin siirtämistä.
- Sääituen vapautussalpaa ei saa käyttää, kun kuljetettavan henkilön jalka on sääituen päällä.

HUOMIO

- Estä tahaton liikkuminen kytkemällä aina jarru.
- Älä paina jarrupoljinta liikkuvan tuolin pysäyttämiseksi.
- Tuolin istuimelle tai kuljetettavan henkilön syliin ei saa asettaa turvaistuimia, vauvojen kantotuoleja tai muita esineitä.
- Kuljetettavan henkilön ja kuljettajan raajat on pidettävä aina poissa ylöskäännettävistä käsinojista, kun käsinojia nostetaan tai lasketaan, jotta raajat eivät joudu puristuksiin.
- Kädensijoihin, asiakirjatelineeseen, valinnaiseen happipullotelineeseen tai ylöskäännettäviin käsinojiin ei saa ripustaa mitään, jotta tuolista ei tule epävakaa.
- Varmista aina ennen käyttöä, että poiskäännettävät jalkatuet pystyvät kääntymään esteettä, jotta jalat eivät jää niihin kiinni.
- Ylöskäännettävillä käsinojilla, jalkatuella, sääituella tai selkänojalla ei saa istua tai seistä eikä niihin saa nojata, jotta tuolista ei tule epävakaata.
- Ylöskäännettäviä käsinojia, asiakirjatelinettä, valinnaista happipullotelinettä tai valinnaista tippatelinettä ei saa käyttää työntö- tai vetovälineenä.
- Ota sormet pois käsinojan vapautussalvasta ennen salvan vapauttamista, jotta sormet eivät joudu puristuksiin.
- Varo ylöskäännettävän käsinojan, selkänojan ja istuimen välistä puristumiskohtaa, kun muutat ylöskäännettävän käsinojan asentoa. Ylöskäännettävän käsinojan tulee olla alhaalla (etuasennossa), kun tuolissa istutaan, ja se tulee asettaa säilytysasentoon vain avuksi tuoliin pääsemisessä ja tuolista poistumisessa.
- Asiakirjatelineeseen laitettavien esineiden paino ei saa olla enempää kuin 2,72 kg.
- Tuolia ei saa siirtää kaatumisen estävien pyörien varassa.
- Tuolissa saa kuljettaa kerralla vain yhtä henkilöä, jotta tuolista ei tule epävakaa.
- Kuljetettavan henkilön jalkaterien on aina oltava jalkatuilla kuljetuksen aikana.
- Siirrä tuoli aina varovasti kynnysten ja pienten reunojen yli ja varmista, että pyörät pyörivät tasaisesti ja tuoli on vakaa.
- Tuolia ei saa käyttää pehmeillä tai epävakailla pinnoilla, kuten hiekalla, nurmikolla tai soralla, koska se tekee tuolista epävakaan tai vaikeuttaa sen siirtämistä.
- Kun tyhjä tuoli on nostettava esteen yli, käytä aina turvallisia nostomenetelmiä ja kahta nostajaa. Nosta tuolia vain sen päärungon putkista. Tuolia ei saa nostaa sen käsinojista, jalkatuista, lisävarusteista tai istuimen pinnasta.

⚠ HUOMIO (JATKUU)

- Kiinnitä virtsankeräyspussit vain valinnaiseen virtsankeräyspussin koukkuun.
- Ennen kuin siirrät tuolia, kiinnitä infuusionestepussit valinnaisessa tippatelineessä oleviin koukkuihin aina oikealla tavalla tai kiinnitä virtsankeräyspussit valinnaiseen virtsankeräyspussin koukkuun aina oikealla tavalla.
- Valinnaiseen virtsankeräyspussin koukkuun ei saa ripustaa virtsankeräyspussia, joka painaa enemmän kuin turvallinen käyttökuormitus (4,53 kg).
- Valinnaiseen tippatelineeseen saa kiinnittää vain vakiotyyppisiä infuusionestepusseja.
- Valinnaisen tippatelineen turvallinen käyttökuormitus on 1,36 kg per koukku ja yhteensä 2,72 kg.
- Sääituen turvallinen käyttökuormitus on 18,14 kg.
- Tuotetta ei saa pestä höyryllä.
- Ennen kuin otat tuotteen uudelleen käyttöön puhdistuksen jälkeen, varmista, että kaikki kyltit ovat ehjät, jarrupoljin ja ajopoljin lukittuvat oikein kumpaankin asentoon, ja tarkista kaikkien osien asianmukainen voitelu.
- Varmista aina, että pyyhit tuotteen puhtaalla vedellä ja kuivaat sen huolellisesti puhdistuksen jälkeen. Jotkin puhdistustuotteet ovat luonteeltaan syövyttäviä ja voivat vaurioittaa tuotetta, jos niitä käytetään väärin. Jos et huuhtele ja kuivaa tuotetta kunnolla, sen pinnalle voi jäädä syövyttäviä jäämiä, jotka voivat syövyttää tärkeitä osia ennenaikaisesti. Näiden puhdistusohjeiden laiminlyönti voi mitätöidä takuun.

Puristumiskohdat

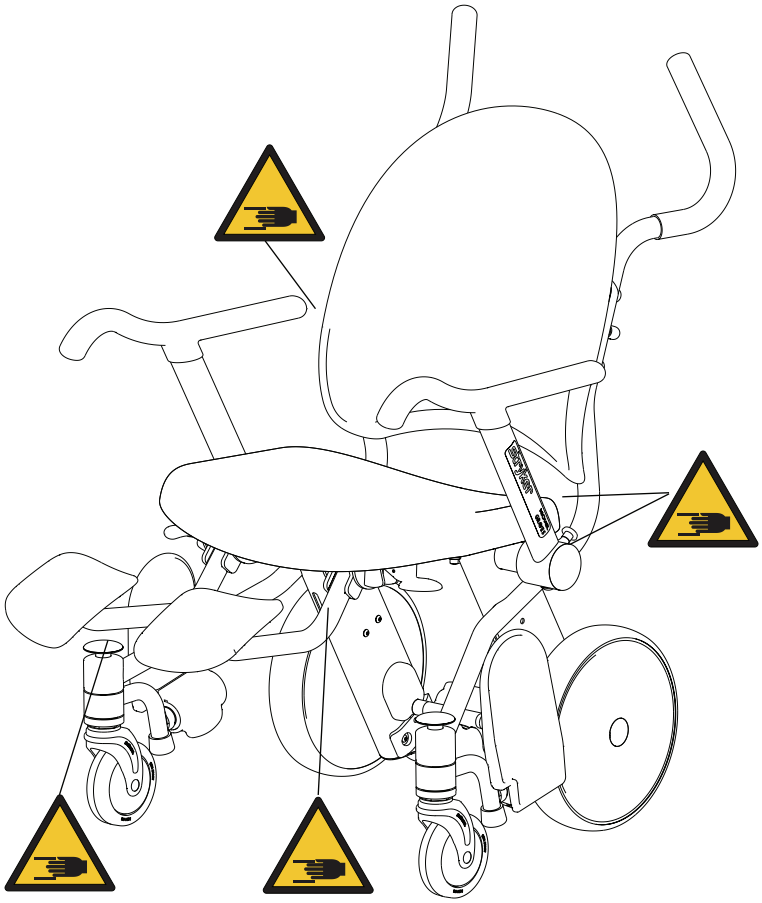

Kuva 10-4: Puristumiskohdat

Varmista, että seuraavat osat toimivat oikein, ennen kuin otat tuotteen käyttöön:

1. Tarkasta, näkyykö tuotteessa merkkejä kuljetusvaurioista.
2. Paina jarrupoljin alas ja työnnä tuolia varmistaaksesi, että takapyörät lukittuvat.
3. Varmista ylöskäännettäviä käsinojia nostamalla ja laskemalla, että ne liikkuvat tasaisesti ja lukittuvat etuasentoon.
4. Varmista, että ylöskäännettävät jalkatuet nousevat automaattisesti, kun jalat otetaan pois jalkatuista, ja kääntyvät alas, kun jalkatuen vipu työnnetään ylös.
5. Paina keltaista poiskäännettävän jalkatuen vapautuspainiketta ja varmista, että jalkatuet kääntyvät säilytysasentoon (malli 1460).
6. Palauta poiskäännettävä jalkatuki käyttöasentoon ja varmista, että jalkatuki lukittuu paikoilleen (malli 1460).
7. Varmista, että valinnaiset lisävarusteet on asennettu käyttöohjeiden mukaisesti ja että ne toimivat käyttöohjeissa kuvatulla tavalla.

Jarrun kytkeminen tai vapauttaminen

VAROITUS

Kytke aina jarru, kun kuljetettava henkilö on menossa tuoliin tai poistumassa tuolista, jotta tuoli pysyy vakaana.

HUOMIO

- Estä tahaton liikkuminen kytkemällä aina jarru.
- Älä paina jarrupoljinta liikkuvan tuolin pysäyttämiseksi.

Jarrupoljin ja ajopoljin sijaitsevat tuolin takana takapyörien välissä (Kuva 10-5 sivulla 10-14). Kun kytket jarrun, takapyörät lukittuvat mutta voit yhä liikuttaa eturullapyöriä.

Jarru kytketään painamalla jarrupoljinta (A) alas.

Jarru vapautetaan painamalla ajopoljinta (B) alas.

Huomautus: Takapyörän lukitseva jarrumekanismi estää vain takapyörän pyörimisen. Jarrumekanismi ei estä tuolia liukumasta lattialla.

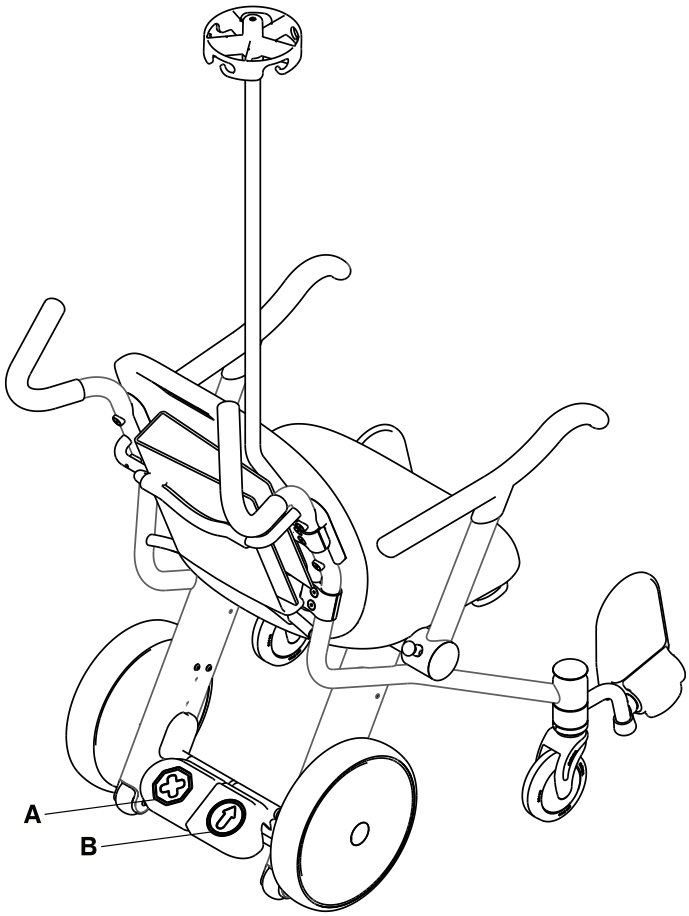

Kuva 10-5: Jarrupoljin ja ajopoljin

Suomi
FI

Kuljetettavan henkilön siirtäminen

VAROITUS

- Kytke aina jarru, kun kuljetettava henkilö on menossa tuoliin tai poistumassa tuolista, jotta tuoli pysyy vakaana.
- Tuolia ei saa kuormittaa sen turvallista käyttökuormitusta (226,8 kg) enempää.
- Älä anna kuljetettavan henkilön nojata tuolin reunojen ulkopuolelle, jotta tuoli ei kaadu.

HUOMIO

- Estä tahaton liikkuminen kytkemällä aina jarru.
- Tuolin istuimelle tai kuljetettavan henkilön syliin ei saa asettaa turvaistuimia, vauvojen kantotuoleja tai muita esineitä.
- Kuljetettavan henkilön ja kuljettajan raajat on pidettävä aina poissa ylöskäännettävistä käsinojista, kun käsinojia nostetaan tai lasketaan, jotta raajat eivät joudu puristuksiin.
- Kädensijoihin, asiakirjatelineeseen, valinnaiseen happipullotelineeseen tai ylöskäännettäviin käsinojiin ei saa ripustaa mitään, jotta tuolista ei tule epävakaa.
- Varmista aina ennen käyttöä, että poiskäännettävät jalkatuet pystyvät kääntymään esteettä, jotta jalat eivät jää niihin kiinni.
- Ylöskäännettävillä käsinojilla, jalkatuella, säärituella tai selkänojalla ei saa istua tai seistä eikä niihin saa nojata, jotta tuolista ei tule epävakaata.
- Ylöskäännettäviä käsinojia, asiakirjatelinettä, valinnaista happipullotelinettä tai valinnaista tippatelinettä ei saa käyttää työntö- tai vetovälineenä.

Prime TC -tuolia saa käyttää vain sellaisten yksittäisten henkilöiden kuljettamiseen, jotka kykenevät pitämään itsensä ilman apua pystyssä istuma-asennossa, ja vain henkilöiden kuljetusta koskevien laitoksen ohjeiden mukaisesti.

Kuljetettavan henkilön siirtäminen:

Huomautus: Jalkatuki on **säilytysasennossa**, kun **Prime TC** -tuolissa ei ole kuljetettavaa henkilöä (katso Ylöskäännettävän jalkatuen asettaminen säilytysasentoon sivulla 10-18).

1. Sijoita tuoli lähelle kuljetettavaa henkilöä.
2. Kytke jarru painamalla jarrupoljinta alas. Varmista jarrujen toimivuus työntämällä tuolia.
3. Auta kuljetettavaa henkilöä pääsemään **Prime TC** -tuoliin. Varmista, että hän istuu pystyasennossa selkänojaa vasten.
4. Laske ylöskäännettävä jalkatuki alas kuljetusasentoon nostamalla jalallasi jalkatuen vipua (A) (Kuva 10-6 sivulla 10-15).
5. Aseta kuljetettavan henkilön jalat kokonaan jalkatukiin.
6. Aseta ylöskäännettävät käsinojat **alas** ja varmista, että kuljetettavan henkilön käsivarret ovat kokonaan käsinojissa.

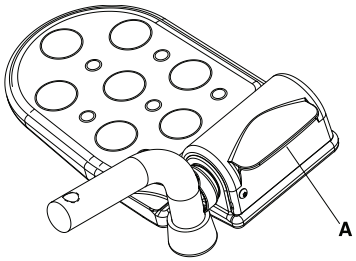

Kuva 10-6: Ylöskäännettävän jalkatuen vipu

Suomi
FI

Kuljetettavan henkilön poistaminen

VAROITUS

- Kytke aina jarru, kun kuljetettava henkilö on menossa tuoliin tai poistumassa tuolista, jotta tuoli pysyy vakaana.
- Älä anna kuljetettavan henkilön nojata tuolin reunojen ulkopuolelle, jotta tuoli ei kaadu.

HUOMIO

- Estä tahaton liikkuminen kytkemällä aina jarru.
- Varmista aina ennen käyttöä, että poiskäännettävät jalkatuet pystyvät kääntymään esteettä, jotta jalat eivät jää niihin kiinni.
- Kuljetettavan henkilön ja kuljettajan raajat on pidettävä aina poissa ylöskäännettävistä käsinojista, kun käsinojia nostetaan tai lasketaan, jotta raajat eivät joudu puristuksiin.
- Ota sormet pois käsinojan vapautussalvasta ennen salvan vapauttamista, jotta sormet eivät joudu puristuksiin.
- Ylöskäännettävillä käsinojilla, jalkatuella, säärituella tai selkänojalla ei saa istua tai seistä eikä niihin saa nojata, jotta tuolista ei tule epävakaata.

Kuljetettavan henkilön poistaminen:

1. Kytke jarru painamalla jarrupoljinta alas. Varmista jarrujen toimivuus työntämällä tuolia.
2. Varmista, että kuljetettavan henkilön jalat ovat poissa ylöskäännettävistä jalkatuista ja että ylöskäännettävät jalkatuet on siirretty säilytysasentoon.
3. Siirrä kuljetettava henkilö pois tuolista laitoksen käytännön mukaisesti.

Ylöskäännettävän jalkatuen asettaminen

HUOMIO

- Estä tahaton liikkuminen kytkemällä aina jarru.
- Kuljetettavan henkilön jalkaterien on aina oltava jalkatuilla kuljetuksen aikana.

Ylöskäännettävän jalkatuen asettaminen paikalleen käyttöä varten (Kuva 10-7 sivulla 10-17):

1. Kytke jarrut painamalla jarrupoljinta alas. Varmista jarrujen toimivuus työntämällä tuolia.
2. Varmista, että kuljetettavan henkilön jalat ovat poissa ylöskäännettävistä jalkatuista (A).
3. Laske ylöskäännettävä jalkatuki alas kuljetusasentoon nostamalla jalallasi jalkatuen vipua (B).
4. Aseta kuljetettavan henkilön jalat kokonaan ylöskäännettäviin jalkatukiin (C).

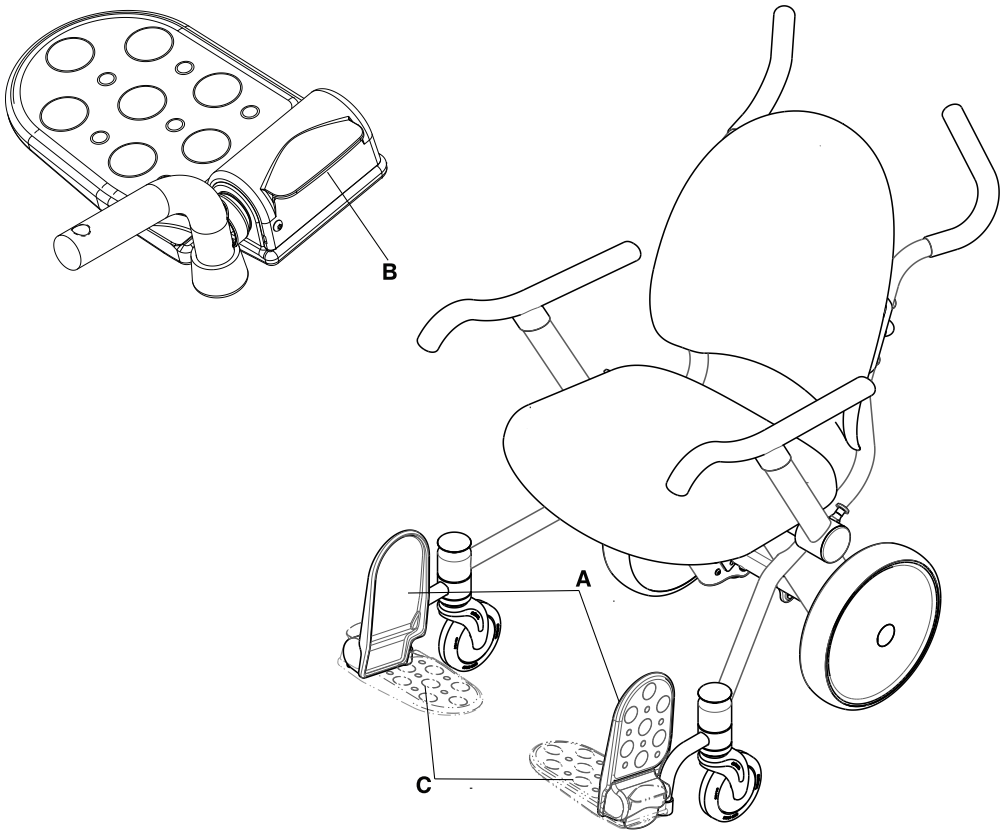

Kuva 10-7: Ylöskäännettävien jalkatukien kuljetusasento

Suomi
FI

Ylöskäännettävän jalkatuen asettaminen säilytysasentoon

⚠ HUOMIO

- Estä tahaton liikkuminen kytkemällä aina jarru.
- Kuljetettavan henkilön jalkaterien on aina oltava jalkatuilla kuljetuksen aikana.

Ylöskäännettävän jalkatuen asettaminen säilytysasentoon:

1. Varmista, että kuljetettavan henkilön jalat ovat poissa ylöskäännettävistä jalkatuista.
2. Varmista, että ylöskäännettävät jalkatuet nousevat säilytysasentoon (A) (Kuva 10-8 sivulla 10-18).

Kuva 10-8: Ylöskäännettävien jalkatukien säilytysasento

Suomi
FI

Poiskäännettävän jalkatuen asettaminen (malli 1460)

⚠ HUOMIO

- Estä tahaton liikkuminen kytkemällä aina jarru.
- Varmista aina ennen käyttöä, että poiskäännettävät jalkatuet pystyvät kääntymään esteettä, jotta jalat eivät jää niihin kiinni.

Poiskäännettävän jalkatuen asettaminen käyttöä varten (Kuva 10-9 sivulla 10-19):

1. Kytke jarrut painamalla jarrupoljinta alas. Varmista jarrujen toimivuus työntämällä tuolia.
2. Varmista, että kuljetettavan henkilön jalat ovat poissa poiskäännettävästä jalkatuesta.
3. Käännä kumpikin poiskäännettävä jalkatuki käyttöasentoon ja varmista, että jalkatuki on lukittu paikoilleen.
4. Varmista, että kuljetettavan henkilön jalat ovat poissa ylöskäännettävästä jalkatuesta (A).
5. Laske ylöskäännettävä jalkatuki alas kuljetusasentoon nostamalla jalallasi jalkatuen vipua (C).
6. Aseta kuljetettavan henkilön jalat kokonaan ylöskäännettäviin jalkatukiin (A).

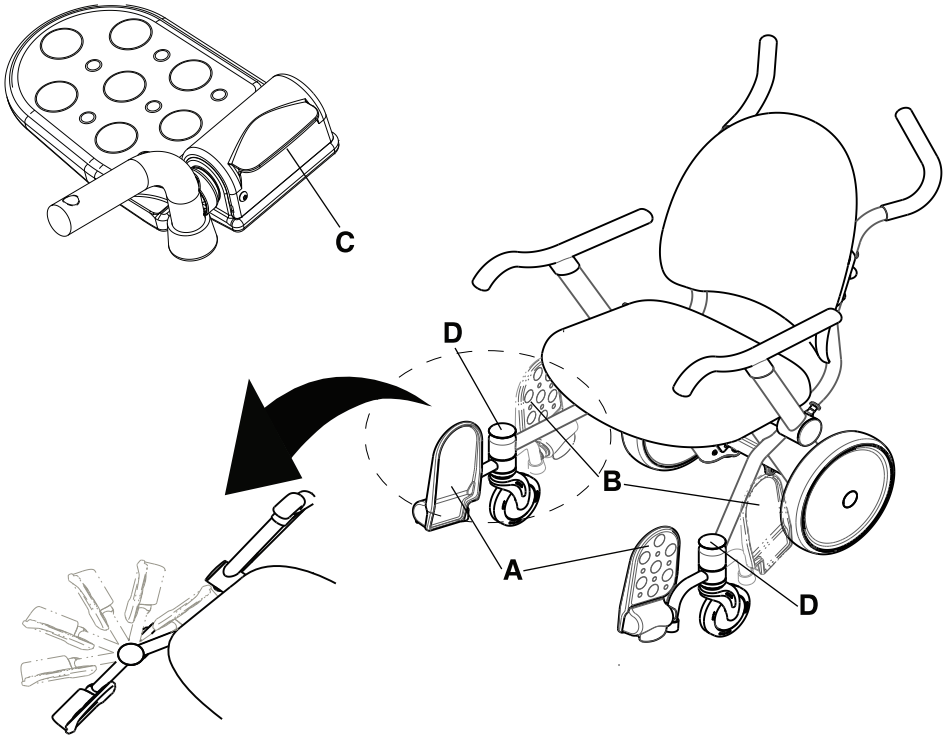

Kuva 10-9: Poiskäännettävien jalkatukien käyttöasento

Suomi
FI

Poiskäännettävän jalkatuen asettaminen säilytysasentoon (malli 1460)

⚠ HUOMIO

- Estä tahaton liikkuminen kytkemällä aina jarru.
- Varmista aina ennen käyttöä, että poiskäännettävät jalkatuet pystyvät kääntymään esteettä, jotta jalat eivät jää niihin kiinni.

Poiskäännettävien jalkatukien asettaminen säilytysasentoon (Kuva 10-10 sivulla 10-20):

1. Varmista, että kuljetettavan henkilön jalat ovat poissa ylöskäännettävistä jalkatuista.
2. Varmista, että ylöskäännettävät jalkatuet nousevat säilytysasentoon (A).
3. Varmista, että poiskäännettävät jalkatuet pystyvät kääntymään esteettä.
4. Paina poiskäännettävän jalkatuen päällä olevaa keltaista poiskäännettävän jalkatuen vapautuspainiketta (D) jalallasi ja aseta poiskäännettävä jalkatuki säilytysasentoon (B).

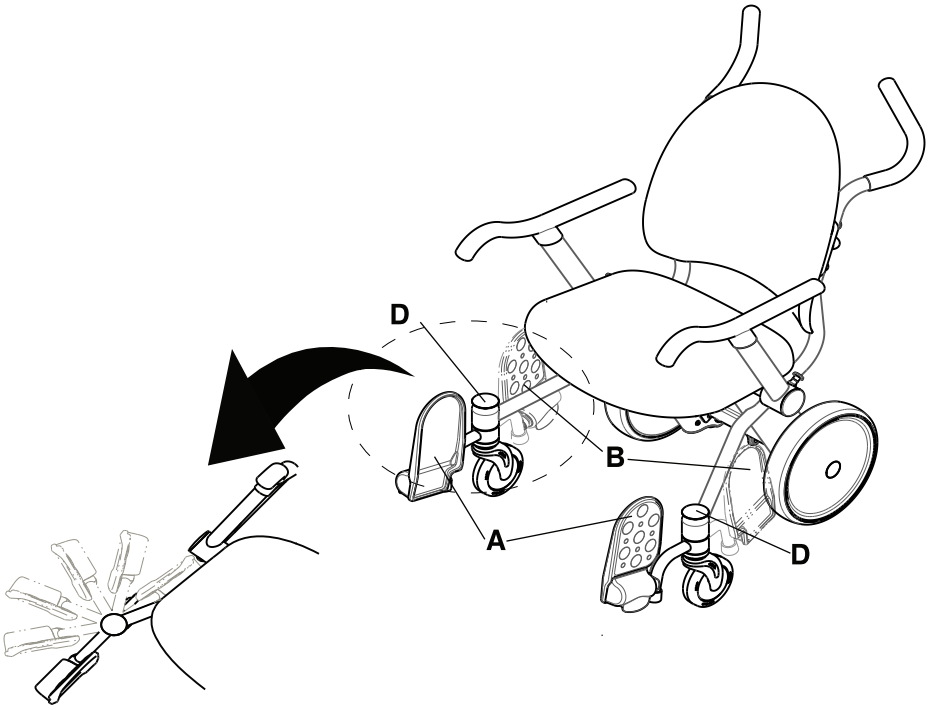

Kuva 10-10: Poiskäännettävien jalkatukien säilytysasento

Suomi
FI

Ylöskäännettävien käsinojien nostaminen tai laskeminen

HUOMIO

- Kuljetettavan henkilön ja kuljettajan raajat on pidettävä aina poissa ylöskäännettävistä käsinojista, kun käsinojia nostetaan tai lasketaan, jotta raajat eivät joudu puristuksiin.
- Ota sormet pois käsinojan vapautussalvasta ennen salvan vapauttamista, jotta sormet eivät joudu puristuksiin.
- Varo ylöskäännettävän käsinojan, selkänojan ja istuimen välistä puristumiskohtaa, kun muutat ylöskäännettävän käsinojan asentoa. Ylöskäännettävän käsinojan tulee olla alhaalla (etuasennossa), kun tuolissa istutaan, ja se tulee asettaa säilytysasentoon vain avuksi tuoliin pääsemisessä ja tuolista poistumisessa.
- Ylöskäännettävillä käsinojilla, jalkatuella, sääituella tai selkänojalla ei saa istua tai seistä eikä niihin saa nojata, jotta tuolista ei tule epävakaata.
- Kädensijoihin, asiakirjatelineeseen, valinnaiseen happipullotelineeseen tai ylöskäännettäviin käsinojiin ei saa ripustaa mitään, jotta tuolista ei tule epävakaa.
- Ylöskäännettäviä käsinojia, asiakirjatelinettä, valinnaista happipullotelinettä tai valinnaista tippatelinettä ei saa käyttää työntö- tai vetovälineenä.

Kun nostat tai lasket käsinojia, käytä kumpaakin kättä. Käytä toisella kädellä käsinojan vapautinpainiketta ja aseta toisella kädellä ylöskäännettävät käsinojat.

Ylöskäännettävät käsinojat nostetaan (taka-asento) vetämällä keltaista käsinojan vapautinpainiketta (A) ulospäin ja nostamalla sitten ylöskäännettävää käsinojaa, kunnes se saavuttaa pysäyttimen (Kuva 10-11 sivulla 10-21).

Kun lasket ylöskäännettäviä käsinojia (etuasento), varmista, ettei kuljetettava henkilö ole niiden tiellä. Laske ylöskäännettävä käsinoja etuasentoon niin, että se lukittuu kunnolla (Kuva 10-11 sivulla 10-21).

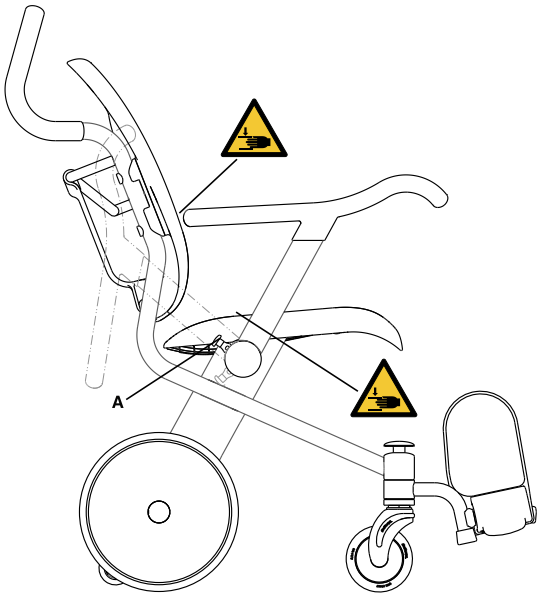

Kuva 10-11: Puristumiskohdat käsinojia nostettaessa ja laskettaessa

Suomi
FI

Asiakirjojen säilyttäminen asiakirjatelineessä

HUOMIO

- Kädensijoihin, asiakirjatelineeseen, valinnaiseen happipullotelineeseen tai ylöskäännettäviin käsinojiin ei saa ripustaa mitään, jotta tuolista ei tule epävakaa.
- Asiakirjatelineeseen laitettavien esineiden paino ei saa olla enempää kuin 2,72 kg.
- Ylöskäännettäviä käsinojia, asiakirjatelinettä, valinnaista happipullotelinettä tai valinnaista tippatelinettä ei saa käyttää työntö- tai vetovälineenä.

Käytä asiakirjatelinettä (A) kuljetettavan henkilön asiakirjojen säilyttämiseen ja kuljettamiseen (Kuva 10-12 sivulla 10-22). Asiakirjatelineeseen mahtuu 3 tuuman kolmirenkainen rengaskansio.

Huomautus: Asiakirjatelineen sivureunat ovat avoimet puhdistamisen helpottamiseksi. Älä laita irrallisia papereita asiakirjatelineeseen.

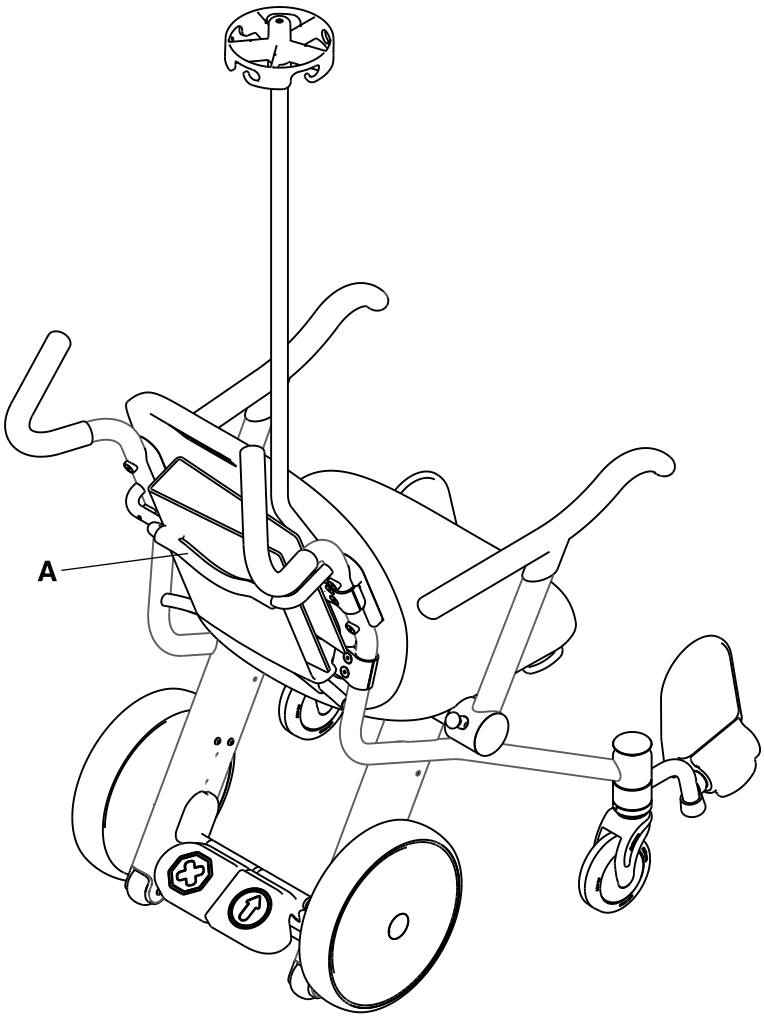

Kuva 10-12: Asiakirjojen säilyttäminen asiakirjatelineessä

Suomi
FI

Kuljetettavan henkilön kuljettaminen

VAROITUS

- Tuolia ei saa käyttää rampeilla tai kaltevilla pinnoilla, jotka ovat jyrkempiä kuin 5,7 astetta, jotta tuolista ei tule epävakaa.
- Tuolia ei saa kuormittaa sen turvallista käyttökuormitusta (226,8 kg) enempää.
- Älä anna kuljetettavan henkilön nojata tuolin reunojen ulkopuolelle, jotta tuoli ei kaadu.
- Tuolia ei saa nostaa tai laskea, jos siinä istuu joku.

HUOMIO

- Estä tahaton liikkuminen kytkemällä aina jarru.
- Älä paina jarrupoljinta liikkuvan tuolin pysäyttämiseksi.
- Tuolia ei saa siirtää kaatumisen estävien pyörien varassa.
- Tuolissa saa kuljettaa kerralla vain yhtä henkilöä, jotta tuolista ei tule epävakaa.
- Tuolin istuimelle tai kuljetettavan henkilön syliin ei saa asettaa turvaistuimia, vauvojen kantotuoleja tai muita esineitä.
- Kuljetettavan henkilön jalkaterien on aina oltava jalkatuilla kuljetuksen aikana.
- Siirrä tuoli aina varovasti kynnysten ja pienten reunojen yli ja varmista, että pyörät pyörivät tasaisesti ja tuoli on vakaa.
- Kuljetettavan henkilön ja kuljettajan raajat on pidettävä aina poissa ylöskäännettävistä käsinojista, kun käsinojia nostetaan tai lasketaan, jotta raajat eivät joudu puristuksiin.
- Tuolia ei saa käyttää pehmeillä tai epävakailla pinnoilla, kuten hiekalla, nurmikolla tai soralla, koska se tekee tuolista epävakaan tai vaikeuttaa sen siirtämistä.
- Kädensijoihin, asiakirjatelineeseen, valinnaiseen happipullotelineeseen tai ylöskäännettäviin käsinojiin ei saa ripustaa mitään, jotta tuolista ei tule epävakaa.
- Kun tyhjä tuoli on nostettava esteen yli, käytä aina turvallisia nostomenetelmiä ja kahta nostajaa. Nosta tuolia vain sen päärungon putkista. Tuolia ei saa nostaa sen käsinojista, jalkatuista, lisävarusteista tai istuimen pinnasta.
- Ylöskäännettäviä käsinojia, asiakirjatelinettä, valinnaista happipullotelinettä tai valinnaista tippatelinettä ei saa käyttää työntö- tai vetovälineenä.

Prime TC -tuolia saa käyttää vain sellaisten yksittäisten henkilöiden kuljettamiseen, jotka kykenevät pitämään itsensä ilman apua pystyssä istuma-asennossa, laitoksen kuljetusohjeiden mukaisesti.

Huomautus: Raskaasti kuormatun tuolin saaminen liikkeelle ja siirtäminen voi olla vaikeaa.

Kuljetettavan henkilön kuljettaminen:

1. Seiso tuolin takana kasvot kohti tuolia.
2. Tartu työntökahvoihin molemmin käsin.
3. Paina ajopoljinta.

Suomi
FI

Happipullon kiinnittäminen valinnaiseen happipullotelineeseen

VAROITUS

Kiinnitä happipullo aina hyvin happipullotelineeseen ennen tuolin siirtämistä.

HUOMIO

- Ylöskäännettäviä käsinojia, asiakirjatelinettä, valinnaista happipullotelinettä tai valinnaista tippatelinettä ei saa käyttää työntö- tai vetovälineenä.
- Kädensijoihin, asiakirjatelineeseen, valinnaiseen happipullotelineeseen tai ylöskäännettäviin käsinojiin ei saa ripustaa mitään, jotta tuolista ei tule epävakaa.
- Valinnainen happipulloteline on tarkoitettu vain E-tyypin happipulloja varten.

Happipullon kiinnittäminen (Kuva 10-13 sivulla 10-24):

1. Varmista, että valinnaisen happipullotelineen alaosa (B) on tyhjä.
2. Nosta valinnaisen happipullotelineen yläosan keltainen varsi (A) ylös.
3. Aseta happipullo valinnaisen happipullotelineen alaosaan (B). Varmista, että happipullo on asetettu kunnolla valinnaiseen happipullotelineeseen.
4. Laske valinnaisen happipullotelineen yläosan (C) keltainen varsi (A) alas happipullon kiinnittämiseksi.
5. Varmista ennen tuolin siirtämistä, että yläsalpa on suljettu oikein.

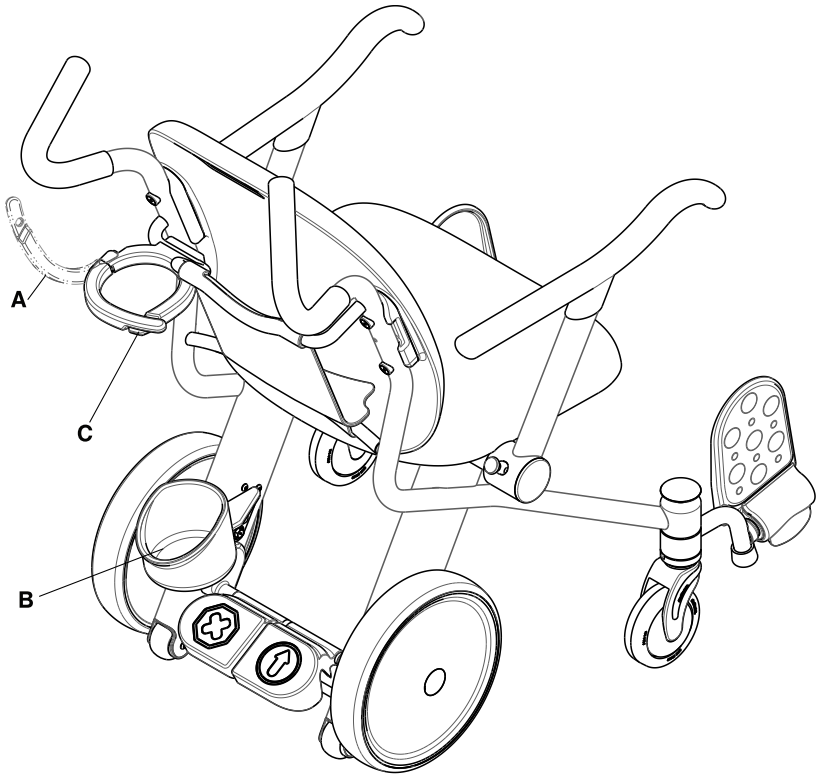

Kuva 10-13: Valinnaisen happipullotelineen yläosan asennot

Suomi
FI

Lisävarusteet

Nämä lisävarusteet saattavat olla käytettävissä tuotteesi kanssa. Varmista niiden saatavuus maassasi tai omaa laitekokoonpanoasi varten. Soita Strykerin asiakaspalveluun (puh. +1 800 327 0770).

Nimi	Numero
Virtsankeräyspussin kiinnittäminen valinnaiseen virtsankeräyspussin koukkuun sivulla 10-26	1460-001-150
Infuusionestepussin kiinnittäminen valinnaiseen tippatelineeseen sivulla 10-27	1460-035-000
Vyöhihnan kiinnittäminen sivulla 10-28	1460-013-100
Sääituen asettaminen sivulla 10-30	1460-166-030
Pehmustettu istuin	1460-013-050

Suomi
FI

Virtsankeräyspussin kiinnittäminen valinnaiseen virtsankeräyspussin koukkuun

⚠ HUOMIO

- Kiinnitä virtsankeräyspussit vain valinnaiseen virtsankeräyspussin koukkuun.
- Ennen kuin siirrät tuolia, kiinnitä infuusionestepussit valinnaisessa tippatelineessä oleviin koukkuihin aina oikealla tavalla tai kiinnitä virtsankeräyspussit valinnaiseen virtsankeräyspussin koukkuun aina oikealla tavalla.
- Valinnaiseen virtsankeräyspussin koukkuun ei saa ripustaa virtsankeräyspussia, joka painaa enemmän kuin turvallinen käyttökuormitus (4,53 kg).

Virtsankeräyspussi kiinnitetään valinnaiseen virtsankeräyspussin koukkuun asettamalla pussissa oleva koukku virtsankeräyspussin koukkuun (A) (Kuva 10-14 sivulla 10-26). Varmista, että virtsankeräyspussi on kiinnitetty tukevasti.

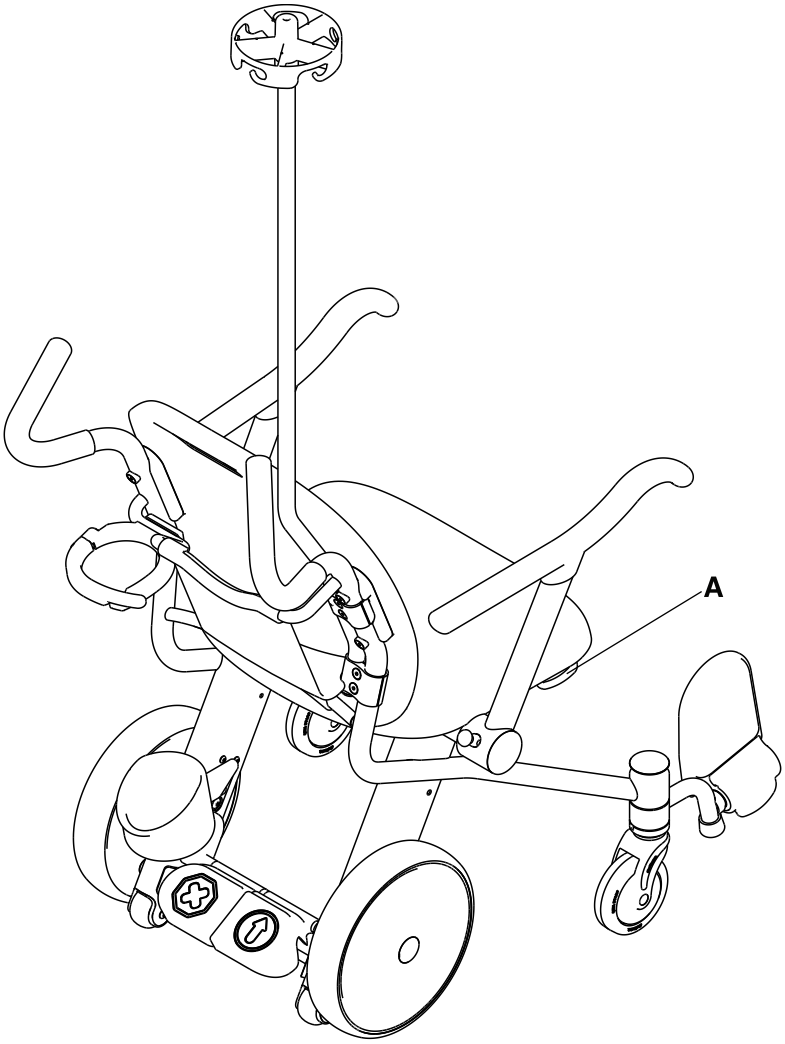

Kuva 10-14: Virtsankeräyspussin koukun sijainti

Suomi
FI

Infuusionestepussin kiinnittäminen valinnaiseen tippatelineeseen

HUOMIO

- Valinnaiseen tippatelineeseen saa kiinnittää vain vakiotyyppisiä infuusionestepusseja.
- Valinnaisen tippatelineen turvallinen käyttökuormitus on 1,36 kg per koukku ja yhteensä 2,72 kg.
- Ennen kuin siirrät tuolia, kiinnitä infuusionestepussit valinnaisessa tippatelineessä oleviin koukkuihin aina oikealla tavalla tai kiinnitä virtsankeräyspussit valinnaiseen virtsankeräyspussin koukkuun aina oikealla tavalla.
- Ylöskäännettäviä käsinojia, asiakirjatelinettä, valinnaista happipullotelinettä tai valinnaista tippatelinettä ei saa käyttää työntö- tai vetovälineenä.

Infuusionestepussin kiinnittäminen valinnaiseen tippatelineeseen:

1. Varmista valinnaisen tippatelineen (A) kiinnityksen pitävyys vetämällä sitä (Kuva 10-15 sivulla 10-27).
2. Aseta infuusionestepussit koukkuihin ja varmista, että pussit ovat tukevasti kiinni.

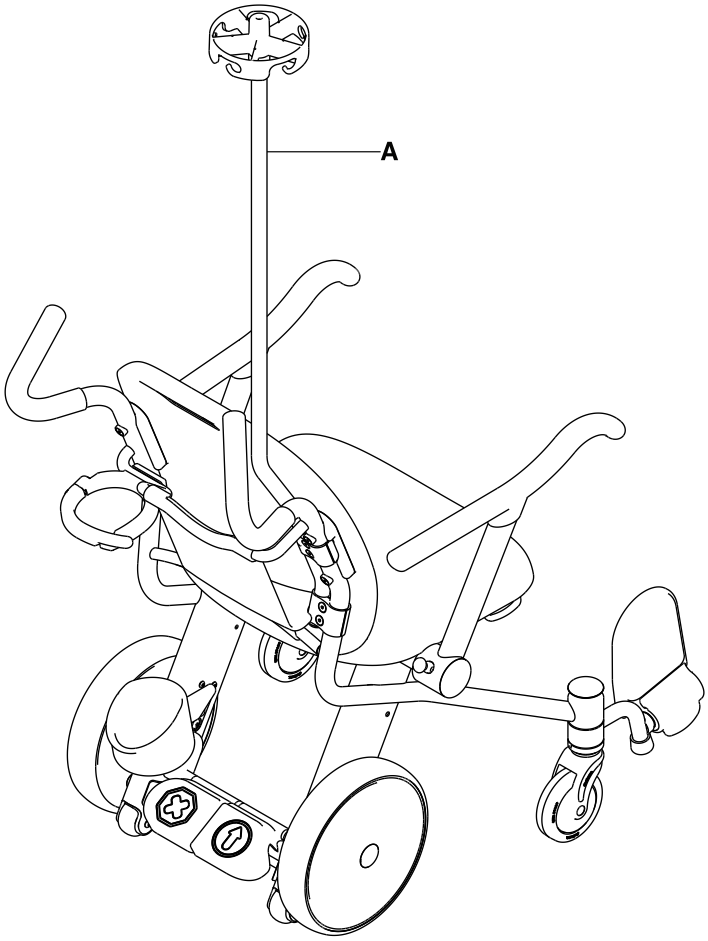

Kuva 10-15: Tippateline

Suomi
FI

Vyöhihnan kiinnittäminen

Avaa vyöhihnan remmit ja aseta ne tuolin kummallekin puolelle, kun asetat kuljetettavan henkilön tuoliin. Pidennä vyöhihnan remmejä, kiinnitä ne soljella kuljetettavan henkilön ympärille ja lyhennä haluttuun pituuteen.

1. **Vyöhihnan avaaminen (Kuva 10-16 sivulla 10-28):**
   a. Tartu soljen kielekkeisiin (A) ja purista niitä.
   b. Irrota soljen kiinnitysosa (B) ja soljen lukko (C) toisistaan vetämällä niistä.
2. **Vyöhihnan sulkeminen (Kuva 10-17 sivulla 10-29):**
   a. Työnnä soljen lukkoa (C) soljen kiinnitysosaan (B), kunnes kuuluu napsahdus.
3. **Vyöhihnan pidentäminen:**
   a. Tartu toisella kädellä soljen lukkoon (C) (Kuva 10-16 sivulla 10-28).
   b. Tartu toisella kädellä remmiin (D) (Kuva 10-17 sivulla 10-29).
   c. Vedä remmiä soljen lukon (C) läpi, kunnes hihna on halutun pituinen.
4. **Vyöhihnan lyhentäminen:**
   a. Tartu toisella kädellä soljen kiinnitysosaan (B) (Kuva 10-16 sivulla 10-28).
   b. Tartu toisella kädellä remmin päärmepäähän (E) (Kuva 10-17 sivulla 10-29).
   c. Vedä remmiä soljen lukon (C) läpi, kunnes hihna on halutun pituinen.
5. Varmista, että soljen lukko (C) on pitävä. Älä anna ylimääräisen remmin riippua irrallaan tai kietoutua pyöriin.
6. Tarkasta vyöhihna vähintään kerran kuukaudessa (useammin, jos sitä käytetään useammin). Tarkasta, onko kiinnitysosa tai soljen lukko vääntynyt tai rikki tai ovatko remmit kuluneet tai rispaantuneet. Vaihda kaikki kuluneet tai toimimattomat vyöhihnan remmit heti uusiin.

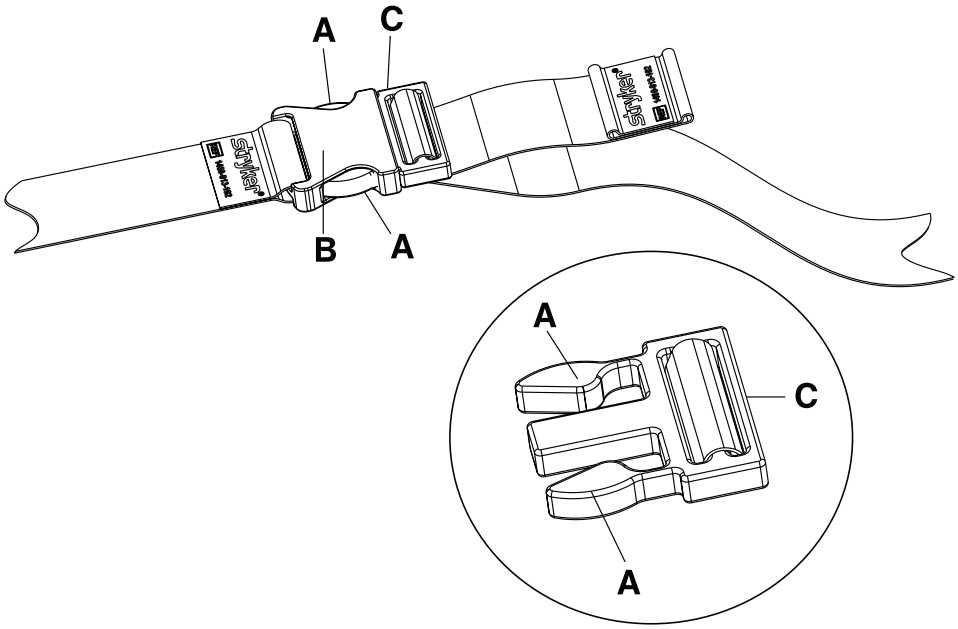

Kuva 10-16: Vyöhihnan avaaminen

Suomi
FI

Vyöhihnan kiinnittäminen (jatkuu)

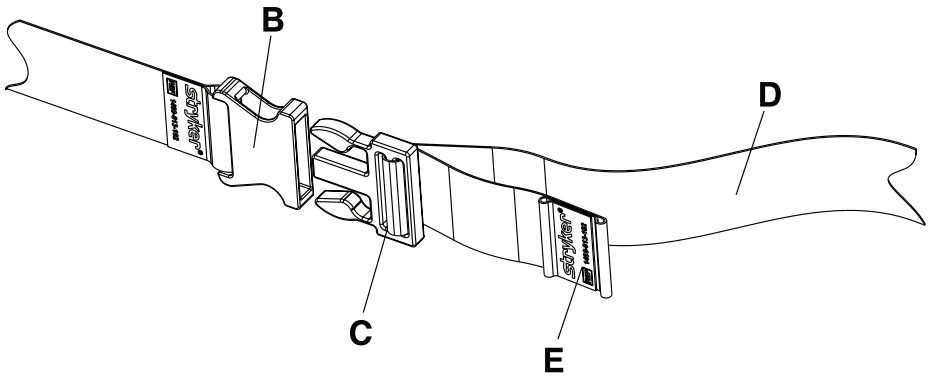

Kuva 10-17: Vyöhihnan sulkeminen

Suomi
FI

Sääituen asettaminen

VAROITUS

Sääituen vapautussalpaa ei saa käyttää, kun kuljetettavan henkilön jalka on sääituen päällä.

HUOMIO

- Estä tahaton liikkuminen kytkemällä aina jarru.
- Ylöskäännettävillä käsinojilla, jalkatuella, sääituella tai selkänojalla ei saa istua tai seistä eikä niihin saa nojata, jotta tuolista ei tule epävakaata.
- Sääituen turvallinen käyttökuormitus on 18,14 kg.

Sääituen asettaminen käyttöä varten (Kuva 10-18 sivulla 10-30):

1. Kytke jarru painamalla jarrupoljinta alas. Varmista jarrujen toimivuus työntämällä tuolia.
2. Varmista, että kuljetettavan henkilön jalat eivät ole sääituen tiellä.
3. Vedä istuimen alla kyseisellä puolella olevaa keltaista vapautuskahvaa (A) ylöspäin.
4. Vedä sääritukea (B) ylöspäin, kunnes se naksahtaa paikalleen ja lukittuu käyttöasentoon. Varmista alaspäin työntämällä, että sääituki on tiukasti paikallaan.
5. Aseta kuljetettavan henkilön jalka sääituelle (B).

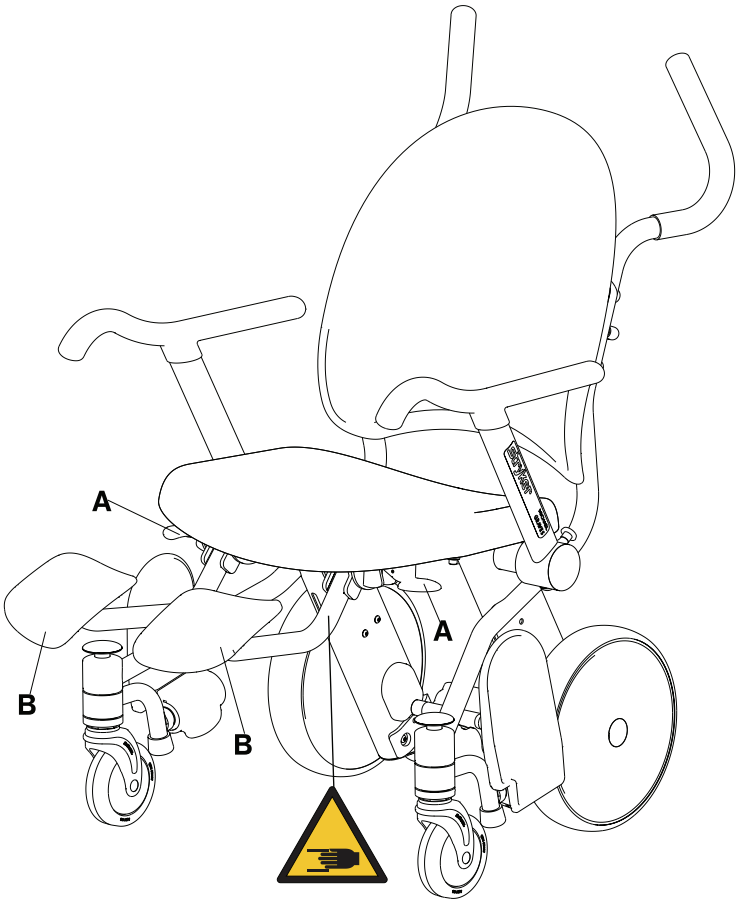

Kuva 10-18: Sääituen käyttöasento

Suomi
FI

Sääituen asettaminen säilytysasentoon

VAROITUS

Sääituen vapautussalpaa ei saa käyttää, kun kuljetettavan henkilön jalka on sääituen päällä.

HUOMIO

- Estä tahaton liikkuminen kytkemällä aina jarru.
- Ylöskäännettävillä käsinojilla, jalkatuella, sääituella tai selkänojalla ei saa istua tai seistä eikä niihin saa nojata, jotta tuolista ei tule epävakaata.
- Valinnaisen sääituen turvallinen käyttökuormitus on 18,14 kg.

Sääituen asettaminen säilytysasentoon (Kuva 10-19 sivulla 10-31):

1. Varmista, että kuljetettavan henkilön jalat eivät ole sääituen tiellä.
2. Vedä istuimen alla kyseisellä puolella sijaitsevaa keltaista vapautuskahvaa (A) ylöspäin.
3. Työnnä sääritukea (B) tuolin takaosaa kohden, kunnes tuki naksahtaa paikalleen. Varmista, että sääituki (B) on tiukasti paikallaan, työntämällä sitä tuolin takaosaa kohden.

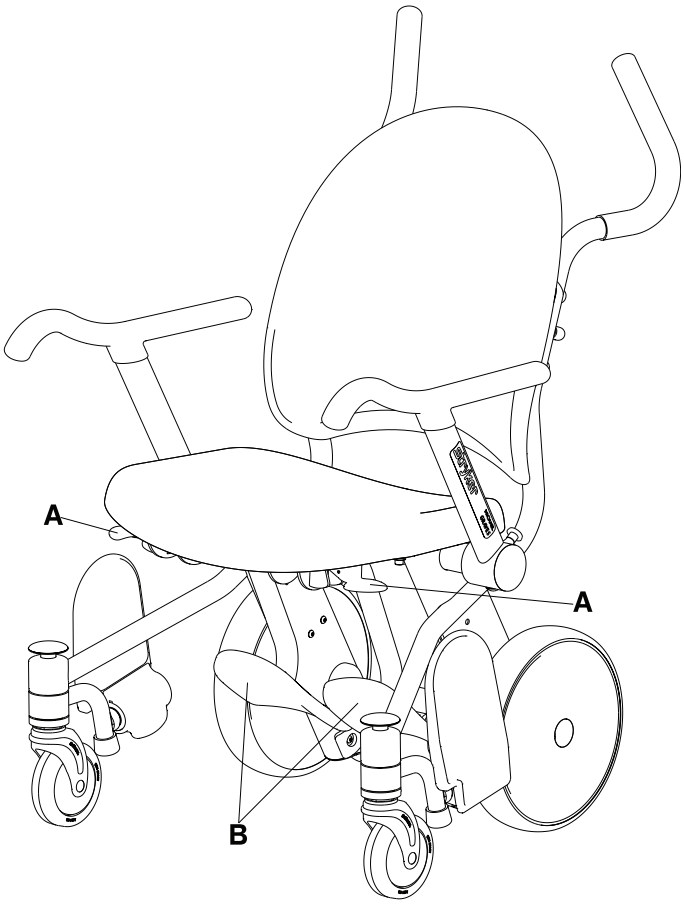

Kuva 10-19: Sääituen säilytysasento

Suomi
FI

Alla esitetyt tarrat on kiinnitetty Prime TC -tuolin pehmustettuun istuimeen. Loppukäyttäjä voi poistaa nämä tarrat. Nämä tarrat koskevat Yhdysvaltoja (vasen) ja Kanadaa (oikea). Ne eivät päde muihin maihin.

ATTACHMENT TO BE ABOVE THIS LINE

UNDER PENALTY OF LAW
THIS TAG NOT TO BE REMOVED
EXCEPT BY THE CONSUMER

ALL NEW MATERIAL
Consisting of

POLYURETHANE FOAM....100 %

REG. NO. PA-27157

Certification is made by the manufacturer that the materials in this article are described in accordance with law.

Manufactured For
STRYKER MEDICAL
3800 E. Centre Avenue
Portage, MI 49002-5826 USA

Date of Delivery.....

Finished Size : 22 in x 18 in x 3.75 in
(55.8 cm x 45.7 cm x 9.5 cm)
Net Weight of Filling Material : 2 lbs., 0 oz.

MADE IN U.S.A.

Manufactured By:
Grand Rapids Foam Technologies
2788 Remico St. SW
Wyoming, MI 49519 USA

Date of Manufacture:

Model: 1460-013-070

Prototype ID: N/A

THIS ARTICLE MEETS THE FLAMMABILITY REQUIREMENTS OF CALIFORNIA BUREAU OF HOME FURNISHINGS TECHNICAL BULLETIN NO.117. CARE SHOULD BE EXERCISED NEAR OPEN FLAME OR WITH BURNING CIGARETTES.

ATTACHMENT TO BE ABOVE THIS LINE

Not to be removed until
delivered to the consumer

Ne pas enlever avant la
livraison au consommateur

This article contains
NEW MATERIAL ONLY

Cet article contient des
MATERIAUX NEUFS SEULEMENT

This label is affixed in
compliance with Provincial Law

Cette étiquette est apposée
conformément à la loi de la province

Made by **Fabriqué par**
Reg. No. **No. de permis:**

4607

Content
Polyurethane Foam

Contenu
Mousse de polyuréthane

Made in U.S.A. / Fabriqué aux Etats-Unis

Suomi
FI

HUOMIO

Tuotetta ei saa pestä höyryllä.

Huomautus: Valinnaista pehmustettua istuinta ei saa pestä painepesulla. Jos tuote on varustettu valinnaisella pehmustetulla istuimella, irrota pehmustettu istuin ennen painepesua.

Nämä ohjeet on tarkoitettu antamaan mallin 1450 ja mallin 1460 **Prime TC** -tuolin suositellut puhdistusmenetelmät.

Prime TC on suunniteltu niin, että se voidaan pestä painepesulla. Tuotteessa voi näkyä jatkuvan pesun aiheuttamia merkkejä hapettumisesta ja värjääntymisestä. Painepesu ei kuitenkaan heikennä tuotteen ominaisuuksia tai toimivuutta, jos noudatetaan oikeita menetelmiä.

Suositeltu puhdistusmenetelmä

Pyyhi tuote desinfiointiaineella käyttökertojen välillä noudattamalla näitä ohjeita:

1. Noudata tarkasti puhdistusliuoksen valmistajan antamia laimennussuosituksia.
2. Pese tuotteen kaikki pinnat käsin käyttökertojen välillä käyttämällä suositeltua desinfiointiainetta.
3. Levitä suositeltu desinfiointiaineliuos sumuttamalla tai valmiiksi kastelluilla pyyhkeillä.
4. Varmista, että desinfioit kaikki pinnat. Kiinnitä huomiota alueisiin, joihin kosketaan paljon, kuten ylöskäännettävä käsinoja, istuin, istuimen selkänoja, työntökahvat ja valinnainen happipulloteline.
5. Noudata puhdistusliuoksen valmistajan ohjeissa annettuja kosketusaikaa ja huuhtelua koskevia vaatimuksia.
6. Kuivaa tuote huolellisesti, ennen kuin otat sen uudelleen käyttöön.

HUOMIO

Ennen kuin otat tuotteen uudelleen käyttöön puhdistuksen jälkeen, varmista, että kaikki kyltit ovat ehjät, jarrupoljin ja ajopoljin lukittuvat oikein kumpaankin asentoon, ja tarkista kaikkien osien asianmukainen voitelu.

Suositellut puhdistusaineet

Ehdotuksia puhdistusaineeksi:

- kvaternaariset puhdistusaineet (tehoaineena ammoniumkloridi)
- fenolia sisältävät puhdistusaineet (tehoaineena o-fenyylifenoli)
- klooripitoinen valkaisuaineliuos (käytä liuosta, jossa on 1 osa valkaisuaineliuosta [5,25 % natriumhypokloriittia] ja 100 osaa vettä, mikä vastaa 520 ppm:ää vapaata klooria [40 ml 5,25-prosenttista valkaisuaineliuosta 4 000 ml:ssa vettä])

Vältä ylikyllästystä ja varmista, ettei tuote pysy märkänä kauempaa kuin puhdistusliuoksen valmistajan antamissa desinfiointiohjeissa on neuvottu.

HUOMIO

Varmista aina, että pyyhit tuotteen puhtaalla vedellä ja kuivaat sen huolellisesti puhdistuksen jälkeen. Jotkin puhdistustuotteet ovat luonteeltaan syövyttäviä ja voivat vaurioittaa tuotetta, jos niitä käytetään väärin. Jos et huuhtele ja kuivaa tuotetta kunnolla, sen pinnalle voi jäädä syövyttäviä jäämiä, jotka voivat syövyttää tärkeitä osia ennenaikaisesti. Näiden puhdistusohjeiden laiminlyönti voi mitätöidä takuun.

Ennakkohuolto

Tarkasta vähintään kaikki luetellut seikat kaikkien Stryker Medicalin tuotteiden vuosittaisen ennakkohuollon yhteydessä. Ennakkohuoltotarkastuksia voidaan joutua tekemään useamminkin tuotteen käytön mukaan. Laitteen saa huoltaa ainoastaan koulutettu henkilökunta.

Huomautus: Puhdista ja desinfioi tukipinnan ulkopinnat ennen tarkastusta, jos soveltuu.

Tarkista seuraavat seikat:

_____ Kaikki hitsaukset
_____ Kaikki kiinnittimet ovat tiukasti kiinni
_____ Istuimen ja selkänojan murtumat tai vioitukset
_____ Asiakirjatelineen murtumat tai vioitukset
_____ Ylöskäännettävät käsinojat liikkuvat ja lukittuvat oikein
_____ Rullapyörät ovat kunnolla kiinni ja kääntyvät asianmukaisesti
_____ Rullapyörissä ei ole vahaa tai roskia
_____ Pyörät toimivat tasaisesti
_____ Pyörät pyörivät vapaasti
_____ Jarrumekanismi toimii moitteettomasti
_____ Kumpikin takapyörä lukittuu kunnolla, kun jarru kytketään
_____ Takapyörät eivät ole löysällä tai heilu
_____ Kaatumisen estävät pyörät ovat ehjät
_____ Jalkatuet kääntyvät ylös, kun ne eivät ole käytössä
_____ Poiskäännettävä jalkatuki lukittuu käyttöasentoon (malli 1460)
_____ Poiskäännettävä jalkatuki kääntyy säilytysasentoon, kun sen vapautinta painetaan (malli 1460)
_____ Tippateline on ehjä ja toimii moitteettomasti (lisälaite)
_____ Happipulloteline on ehjä ja toimii moitteettomasti (lisälaite)
_____ Vyöhihnassa ei ole vaurioita (lisälaite)
_____ Pehmustettu istuin ei ole repeytynyt tai vaurioitunut (lisälaite)
_____ Sääritukі lukittuu käyttöasentoon (lisälaite)
_____ Sääritukі lukittuu säilytysasentoon (lisälaite)
_____ Sääritukі kääntyy ja lukittuu käyttöasentoon (Sääritуen säätäminen sivulla 10-57) (lisälaite)
_____ Voitele sääritуen vapautussalpa (Kuva 10-37 sivulla 10-55) (lisälaite)

Tuotteen sarjanumero:		
Suorittanut:		Päiväys:

Suomi
FI

Nämä osat ovat myynnissä. Saatavuutta ja hintoja koskevia tietoja saa soittamalla Strykerin asiakaspalveluun (puh. +1 800 327 0770).

Nimi	Numero
Ylöskäännettävän käsinojan kokoonpano, potilaan vasen	1460-700-001
Ylöskäännettävän käsinojan kokoonpano, potilaan oikea	1460-700-002
Virtsankeräyspussin koukku	1460-001-150
Eturullapyörän kokoonpano	1460-003-080
Tippatelinepakkaus, keltainen	1460-700-003 (D) / 1460-700 023 (I)
Tippatelinepakkaus, harmaa	1460-700-004 (D) / 1460-700-024 (I)
Tippatelinepakkaus, sininen	1460-700-005 (D) / 1460-700-025 (I)
Tippatelinepakkaus, punainen	1460-700-006 (D) / 1460-700-026 (I)
Tippatelinepakkaus, tummansininen	1460-700-007 (D) / 1460-700- 027 (I)
Tippatelinepakkaus, liilanvärinen	1460-700-008 (D) / 1460-700-028 (I)
Pehmustamattoman istuimen pakkaus	1460-700-011
Pehmustetun istuimen pakkaus	1460-700-012 (I) / 1460-700-032 (D)
Vyöhihnapakkaus	1460-700-013 (I) / 1460-700-033 (D)
Sääritukipakkaus	1460-700-014 (I) / 1460-700-034 (D)
Takapyöräpakkaus (yhdelle puolelle)	1460-700-009
Selkänojapakkaus	1460-700-010
Vyöhihna	1460-013-100
Sääritukі	1460-166-030
Sääritуen lukkokokoonpano, potilaan vasen	1460-166-040
Sääritуen lukkokokoonpano, potilaan oikea	1460-166-080
Happipullotelineen kokoonpano	1460-045-000

Suomi
FI

Selkänojan poistaminen

Tarvittavat työkalut:

- 3/16 tuuman kuusiokoloavain
- 3/8 tuuman momenttiavain (in-lb)

1. Kytke jarru painamalla jarrupoljinta alas.
2. Irrota neljä laippakantaruuvia (A) ja sovitinta (B) 3/16 tuuman kuusiokoloavaimella, jotta voit irrottaa selkänojan (C) tuolin rungosta. Säästä ruuvit, sovittimet ja selkänoja (Kuva 10-20 sivulla 10-36).
3. Kun asennat selkänojan (C) takaisin tuolin runkoon, kiinnitä se neljällä laippakantaruuvilla (A) ja sovittimella (B) (irrotettu vaiheessa 2) ja 3/16 tuuman kuusiokoloavaimella (Kuva 10-20 sivulla 10-36). Kiristä ruuvit 3/8 tuuman momenttiavaimella 8 ± 1,1 Nm:n (70 ± 10 in-lb) tiukkuuteen.
4. Varmista tuotteen asianmukainen toiminta, ennen kuin otat sen uudelleen käyttöön.

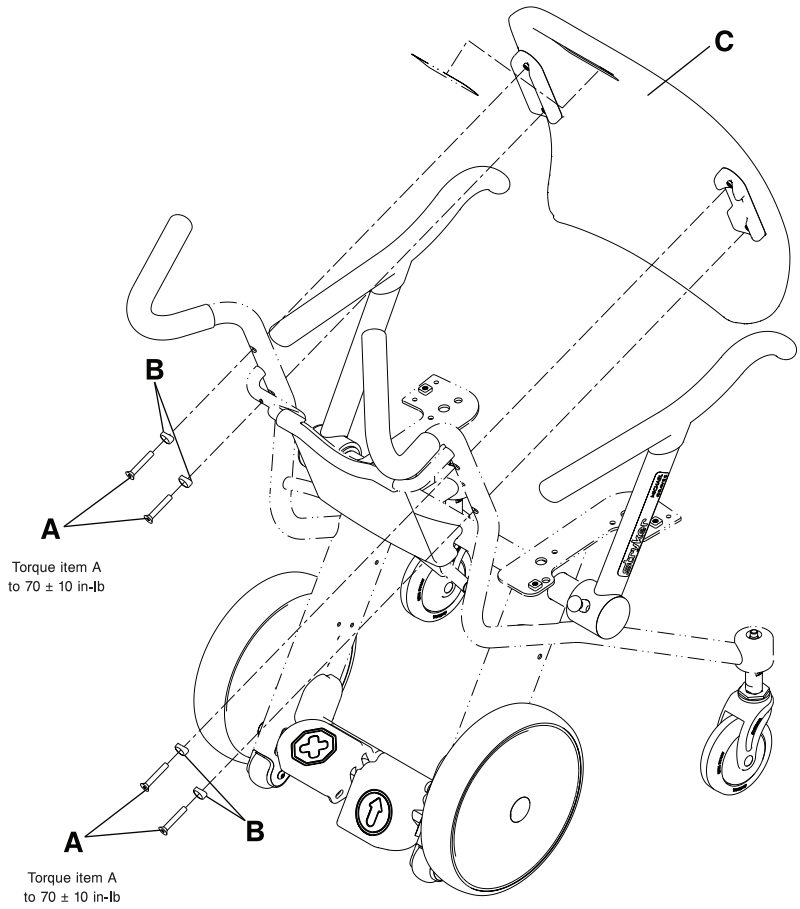

Kuva 10-20: Selkänojan poistaminen

Suomi
FI

Selkänojan vaihto

Tarvittavat työkalut:

- 3/16 tuuman kuusiokoloavain
- 3/8 tuuman momenttiavain (in-lb)

1. Kytke jarru painamalla jarrupoljinta alas.
2. Irrota neljä laippakantaruuvia (A) ja sovitinta (B) 3/16 tuuman kuusiokoloavaimella, jotta voit irrottaa selkänojan (C) tuolin rungosta. Hävitä ruuvit, sovittimet ja selkänoja (Kuva 10-21 sivulla 10-37).
3. Kiinnitä uusi selkänoja (C) tuolin runkoon neljällä mukana toimitetulla laippakantaruuvilla (A) ja sovittimella (B) ja 3/16 tuuman kuusiokoloavaimella (Kuva 10-21 sivulla 10-37). Kiristä ruuvit 3/8 tuuman momenttiavaimella 8 ± 1,1 Nm:n (70 ± 10 in-lb) tiukkuuteen.
4. Kiinnitä mukana tullut oikeanvärinen Stryker-tarra (D).
5. Varmista tuotteen asianmukainen toiminta, ennen kuin otat sen uudelleen käyttöön.

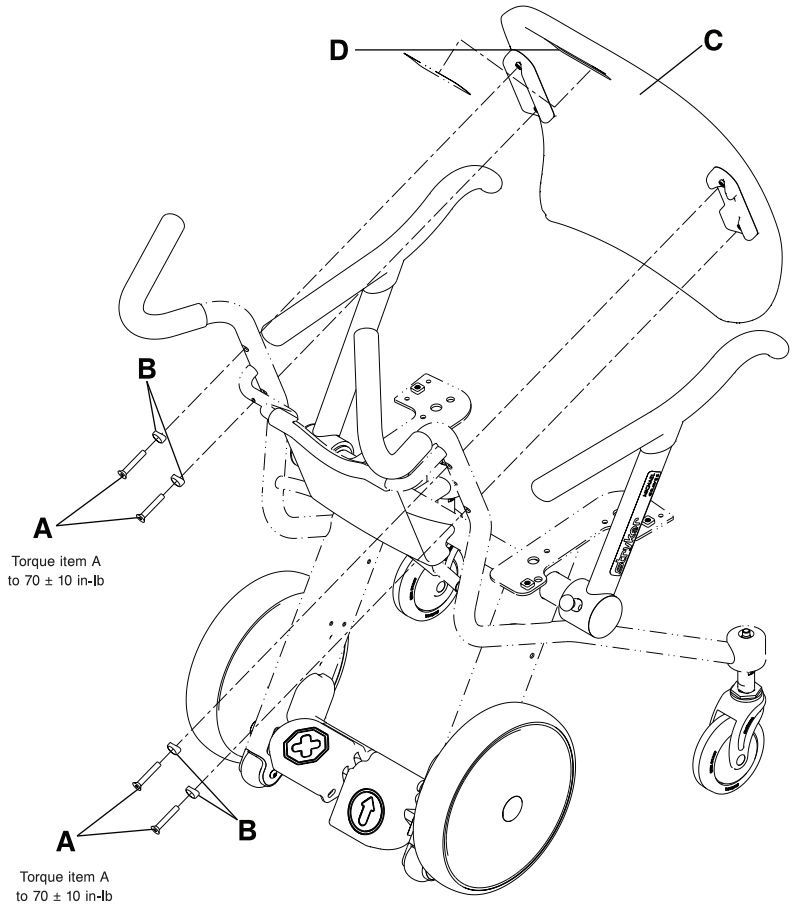

Kuva 10-21: Selkänojan vaihto

Suomi
FI

Asiakirjatelineen vaihtaminen

Tarvittavat työkalut:

- 5/32 tuuman kuusiokoloavain
- 3/8 tuuman momenttiavain (in-lb)

1. Kytke jarru painamalla jarrupoljinta alas.
2. Irrota selkänoja (katso Selkänojan vaihto sivulla 10-37).
3. Irrota kaksi kupukantaruuvia (A), jotka pitävät asiakirjatelineen alaosaa kiinni tuolin rungossa, 5/32 tuuman kuusiokoloavaimella (Kuva 10-22 sivulla 10-38). Säästä ruuvit. Kun asennat ruuvit takaisin, kiristä ne 3/8 tuuman momenttiavaimella 2,8 ± 0,6 Nm:n (25 ± 5 in-lb) tiukkuuteen.
4. Irrota asiakirjateline tuolin rungon alaosasta työntämällä asiakirjatelinettä pohjasta ulospäin ja irrota sitten asiakirjateline tuolin rungon yläosasta työntämällä asiakirjatelinettä ylöspäin.
5. Asenna uusi asiakirjateline tekemällä vaiheet 2-4 päinvastaisessa järjestyksessä.
6. Varmista tuotteen asianmukainen toiminta, ennen kuin otat sen uudelleen käyttöön.

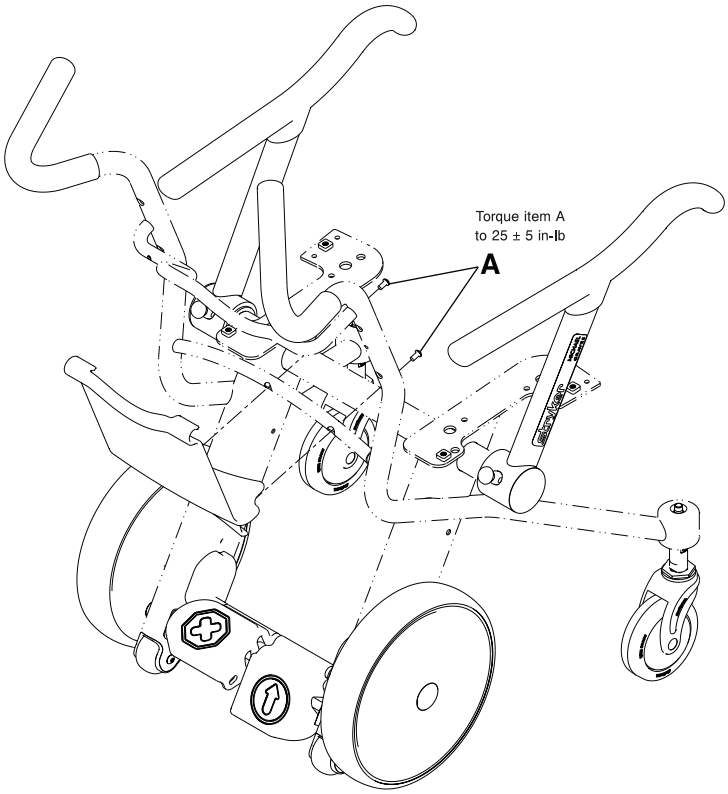

Kuva 10-22: Asiakirjatelineen vaihtaminen

Suomi
FI

Istuimen vaihto

Tarvittavat työkalut:

- 3/16 tuuman kuusiokoloavain
- 3/8 tuuman momenttiavain (in-lb)

1. Irrota neljä kupukantaruuvia (A), jotka pitävät istuinta (B) kiinni tuolin rungossa, 3/16 tuuman kuusiokoloavaimella (Kuva 10-23 sivulla 10-39). Hävitä istuin ja ruuvit.
2. Kiinnitä uusi istuin (B) tuolin runkoon neljällä mukana toimitetulla kupukantaruuvilla (A) ja 3/16 tuuman kuusiokoloavaimella. Kiristä ruuvit 3/8 tuuman momenttiavaimella 8 ± 1,1 Nm:n (70 ± 10 in-lb) tiukkuuteen.

   Huomautus: Aloita kaikkien neljän kupukantaruuvin kiinnitys käsin, ennen kuin kiristät ne kokonaan.
3. Varmista tuotteen asianmukainen toiminta, ennen kuin otat sen uudelleen käyttöön.

   Huomautus: Valinnaista pehmustettua istuinta ei saa pestä painepesulla. Jos tuote on varustettu valinnaisella pehmustetulla istuimella, irrota pehmustettu istuin ennen painepesua.

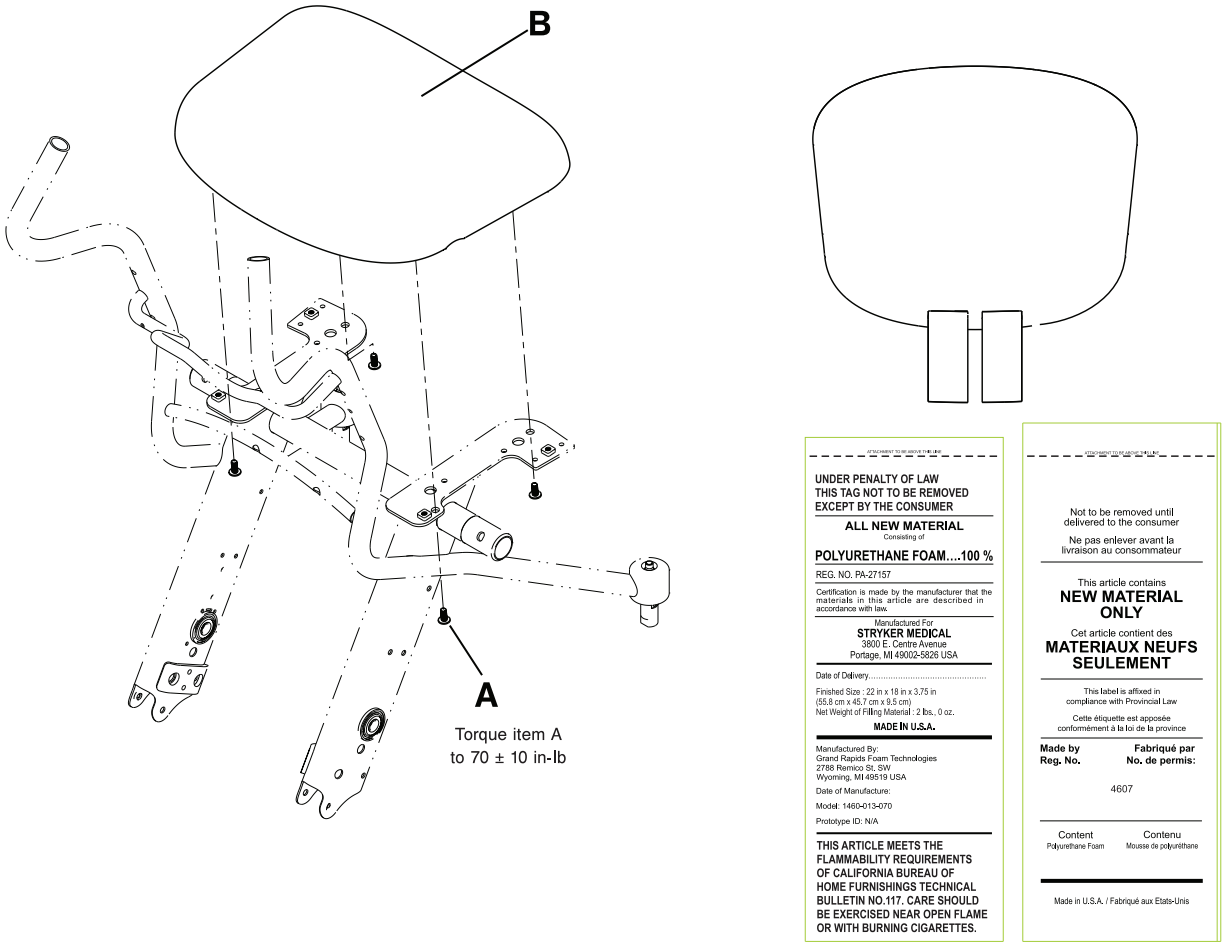

Kuva 10-23: Istuimen vaihto

Suomi
FI

Ylöskäännettävän käsinojan vaihtaminen

Tarvittavat työkalut:

- 5/16 tuuman kuusiokoloavain
- Syntec-rasva (3000-200-719)
- 3/8 tuuman momenttiavain (ft-lb)

1. Aseta ylöskäännettävä käsinoja lukittuun etuasentoon.
2. Irrota pysäyttimen nasta (A) ylöskäännettävän käsinojan pohjasta 5/16 tuuman kuusiokoloavaimella (Kuva 10-24 sivulla 10-40). Hävitä nasta.
3. Vedä toisella kädellä käsinojan vapautinnastaa (B) ylös ja vedä toisella kädellä ylöskäännettävää käsinojaa (C) ulospäin käsinojan irrottamiseksi (Kuva 10-24 sivulla 10-40).

   Huomautus: Varren nivelkohdassa on rasvaa.
4. Voitele uuden käsinojan nivel Syntec-rasvalla (3000-200-719) (Kuva 10-24 sivulla 10-40).
5. Vedä käsinojan vapautinnastaa ylös ja asenna uusi ylöskäännettävä käsinoja tuolin runkoon.
6. Kiinnitä uusi pysäyttimen nasta (irrotettu vaiheessa 2) 5/16 tuuman kuusiokoloavaimella. Kiristä pysäyttimen nasta 3/8 tuuman momenttiavaimella 45 ± 9 Nm:n (3 ± 7 ft-lb) tiukkuuteen.
7. Varmista tuotteen asianmukainen toiminta, ennen kuin otat sen uudelleen käyttöön.

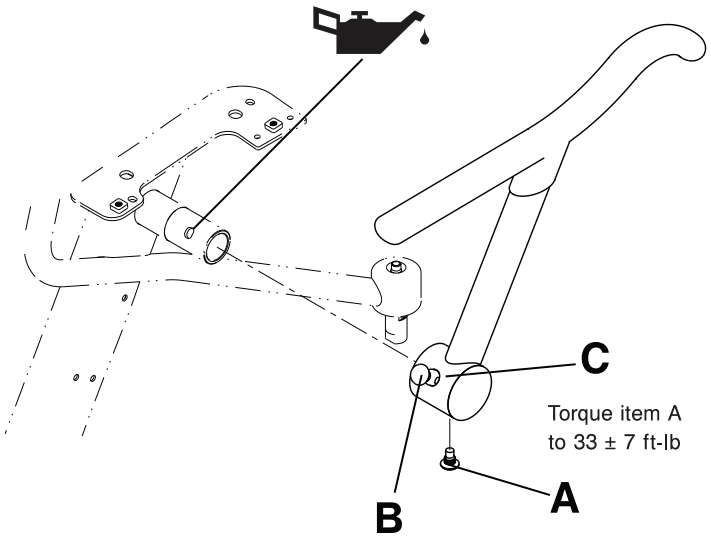

Kuva 10-24: Ylöskäännettävän käsinojan vaihtaminen

Suomi
FI

Eturullapyörän vaihtaminen

Tarvittavat työkalut:

- pieni vääntötyökalu
- (2) 5/32 tuuman kuusiokoloavainta
- 3/8 tuuman momenttiavain (in-lb)

1. Aseta tuoli varovasti selälleen.
2. Irrota rullapyörän akselin holkkimutterien suojukset (C) pienen vääntötyökalun avulla ja säästä ne (Kuva 10-25 sivulla 10-41).
3. Irrota akselin holkkimutteri (B) ja akselin ruuvi (D) kahdella 5/32 tuuman kuusiokoloavaimella. Säästä akselin holkkimutteri ja akselin ruuvi. Kun asennat akselin ruuvin (D) takaisin, kiristä se 3/8 tuuman momenttiavaimella 8 ± 1,1 Nm:n (70 ± 10 in-lb) tiukkuuteen.
4. Tartu rullapyörään (A) ja vedä se ulos, irti haarukasta (E). Hävitä pyörä.
5. Asenna uusi rullapyörä tekemällä vaiheet 2-4 päinvastaisessa järjestyksessä.

   Huomautus: Akselin holkkimutterin (B) päässä on kohdistuskiila (Kuva 10-25 sivulla 10-41). Kun asennat mutteria takaisin, kohdista se oikein rullapyörän haarukkaan (E).
6. Varmista tuotteen asianmukainen toiminta, ennen kuin otat sen uudelleen käyttöön.

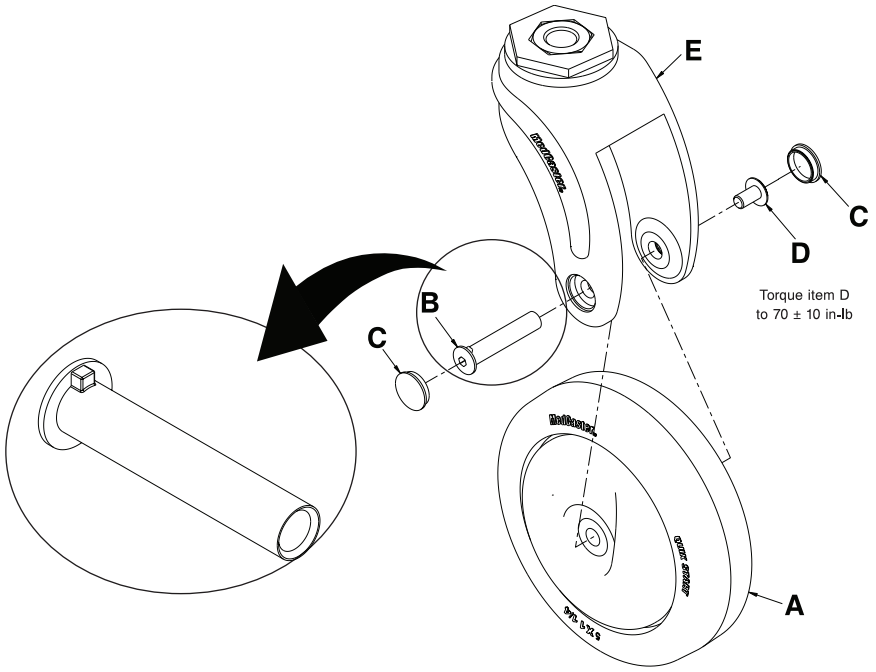

Kuva 10-25: Eturullapyörän vaihtaminen

Suomi
FI

Eturullapyöräkokoonpanon vaihtaminen

Tarvittavat työkalut:

- pieni vääntötyökalu
- (2) 5/32 tuuman kuusiokoloavainta
- 3/4 tuuman hylsyavain
- 3/8 tuuman räikkäavain
- 3/8 tuuman momenttiavain (ft-lb)
- 3/8 tuuman momenttiavain (in-lb)

1. Aseta tuoli varovasti selälleen.
2. Irrota rullapyörän akselin holkkimutterien suojukset (C) pienen vääntötyökalun avulla ja hävitä ne (Kuva 10-26 sivulla 10-42).
3. Irrota akselin holkkimutteri (B) ja akselin ruuvi (D) kahdella 5/32 tuuman kuusiokoloavaimella. Hävitä akselin holkkimutteri ja akselin ruuvi.
4. Tartu eturullapyörään (A) ja vedä se ulos, irti haarukasta (E). Hävitä eturullapyörä.
5. Irrota haarukka (E) tuolin rungosta irrottamalla pultti (F) 3/4 tuuman hylsyavaimella ja 3/8 tuuman räikkäavaimella. Hävitä haarukka.
6. Asenna uusi eturullapyöräkokoonpano tekemällä vaiheet 2-5 päinvastaisessa järjestyksessä. Kiristä pultti (F) 3/8 tuuman momenttiavaimella 102 ± 7 Nm:n (75 ± 5 ft-lb) tiukkuuteen, ennen kuin asennat rullapyörän haarukkaan. Kiristä akselin ruuvi (D) 3/8 tuuman momenttiavaimella 8 ± 1,1 Nm:n (70 ± 10 in-lb) tiukkuuteen.

   Huomautus: Akselin holkkimutterin (B) päässä on kohdistuskiila (Kuva 10-26 sivulla 10-42). Kohdista mutteri oikein rullapyörän haarukkaan (E).
7. Varmista tuotteen asianmukainen toiminta, ennen kuin otat sen uudelleen käyttöön.

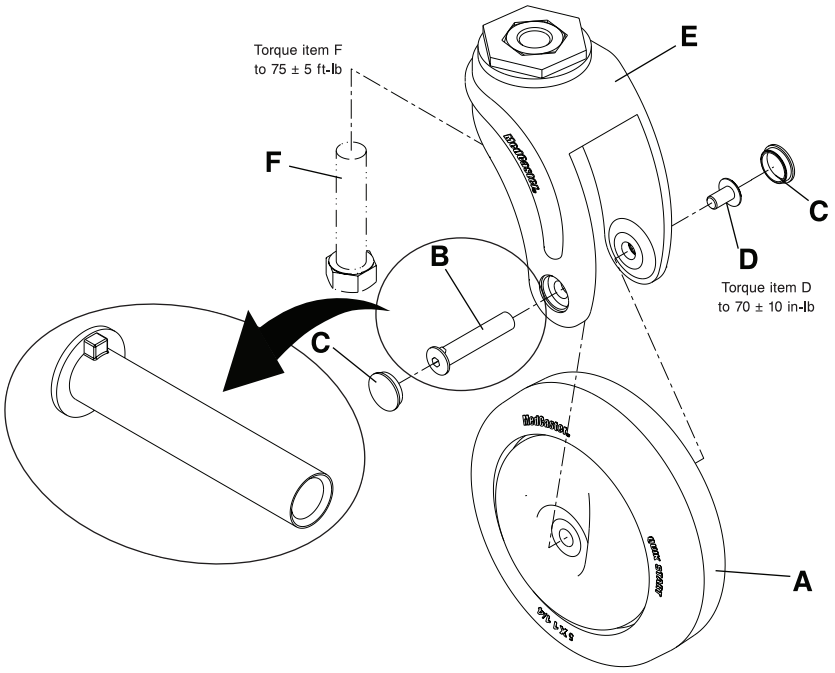

Kuva 10-26: Eturullapyöräkokoonpanon vaihtaminen

Poiskäännettävän jalkatuen vaihto (malli 1460)

Tarvittavat työkalut:

- 3/8 tuuman momenttiavain (ft-lb)
- Syntec-rasva (3000-200-719)

1. Siirrä poiskäännettävä jalkatuki säilytysasentoon (katso Poiskäännettävän jalkatuen asettaminen säilytysasentoon (malli 1460) sivulla 10-20).
2. Aseta tuoli varovasti selälleen.
3. Irrota etumainen rullapyöräkokoonpano (katso Eturullapyöräkokoonpanon vaihtaminen sivulla 10-42). Säästä kaikki osat.
4. Irrota jalkatuen jousen alatuki (A) tarttumalla siihen ja vetämällä sitä alaspäin. Hävitä jalkatuen jousen alatuki.
5. Irrota ja hävitä jalkatuen vääntöjousi (B).
6. Vapauta lukituspidikkeeseen kohdistuva paine painamalla kädelläsi jalkatuen vapautuspoljinta.
7. Irrota poiskäännettävän jalkatuen kokoonpano (C) kääntämällä ja alaspäin vetämällä. Hävitä kokoonpano.
8. Levitä Syntec-rasvaa (3000-200-719) asianmukaisiin kohtiin (Kuva 10-27 sivulla 10-43).
9. Asenna uusi poiskäännettävän jalkatuen kokoonpano tekemällä vaiheet 3-8 päinvastaisessa järjestyksessä. Kiristä rullapyörän haarukan pultti (D) 3/8 tuuman momenttiavaimella 102 ± 7 Nm:n (75 ± 5 ft-lb) tiukkuuteen, ennen kuin asennat rullapyörän haarukkaan.
10. Varmista tuotteen asianmukainen toiminta, ennen kuin otat sen uudelleen käyttöön.

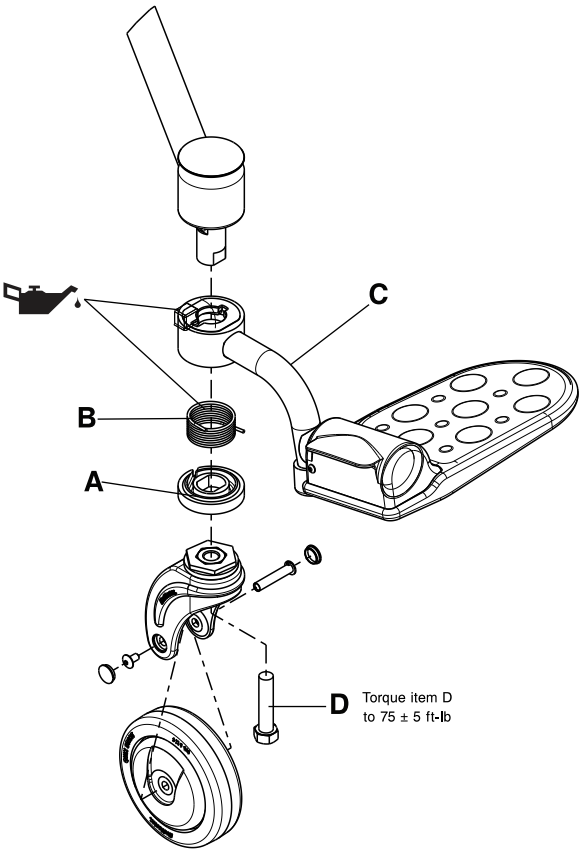

Kuva 10-27: Poiskäännettävän jalkatuen vaihto

Suomi
FI

Takapyörän vaihto

Tarvittavat työkalut:

- pieni vääntötyökalu
- 3/4 tuuman hylsyavain
- 3/8 tuuman räikkäavain
- 3/8 tuuman momenttiavain (ft-lb)

1. Aseta tuoli varovasti etupuoli alaspäin.
2. Irrota takapyörän keskiömutterin suojus (A) pienen vääntötyökalun avulla ja hävitä se (Kuva 10-28 sivulla 10-44).
3. Irrota takapyörän keskiömutteri (B) 3/4 tuuman hylsyavaimella ja 3/8 tuuman räikkäavaimella ja hävitä se (Kuva 10-28 sivulla 10-44).
4. Irrota ja hävitä keskiön aluslevy (C) (Kuva 10-28 sivulla 10-44).
5. Tartu takapyörään (D) molemmin käsin ja irrota se vetämällä ulos. Hävitä takapyörä.
6. Asenna uusi takapyörä tekemällä vaiheet 2-5 päinvastaisessa järjestyksessä. Kiristä takapyörän keskiömutteri (B) 3/8 tuuman momenttiavaimella 34 ± 3 Nm:n (25 ± 2 ft-lb) tiukkuuteen.
7. Varmista tuotteen asianmukainen toiminta, ennen kuin otat sen uudelleen käyttöön.

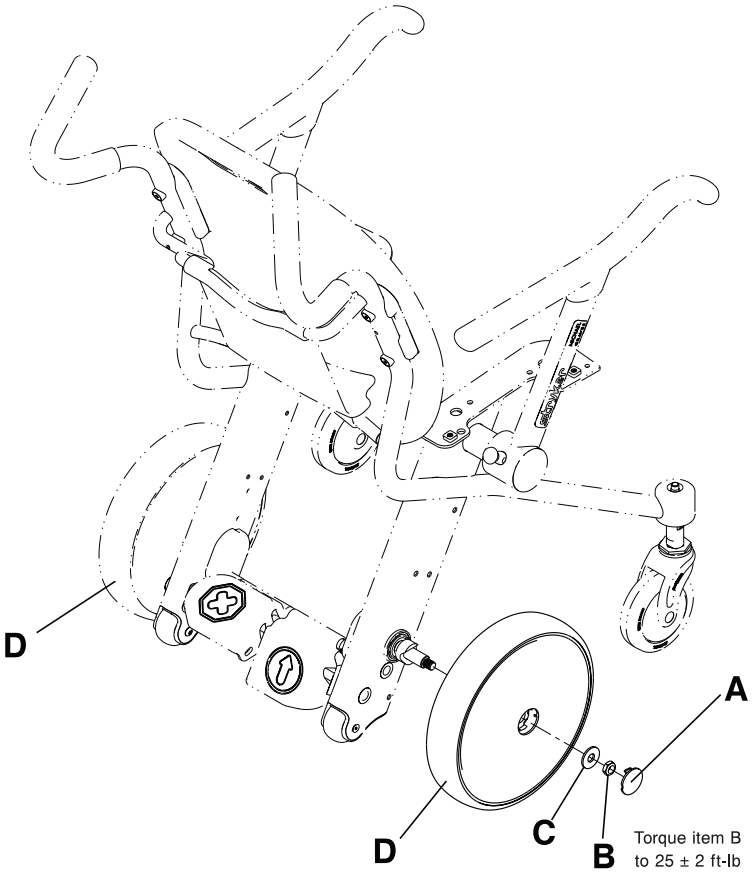

Kuva 10-28: Takapyörän vaihto

Suomi
FI

Polkimen vaihto

Tarvittavat työkalut:

- 5/32 tuuman kuusiokoloavain
- 3/16 tuuman kuusiokoloavain
- pyöröpihdit
- 3/8 tuuman momenttiavain (in-lb)

1. Aseta tuoli varovasti etupuoli alaspäin.
2. Irrota kumpikin takapyörä (katso Takapyörän vaihto sivulla 10-44). Säästä kaikki osat.
3. Irrota kaatumisen estävän pyörän välikemutteri (A) ja laippakantaruuvi (B), jotka pitävät kaatumisen estävää pyörää (C) ja alarungon suojusta (D) kiinni tuolin rungossa, 5/32 tuuman kuusiokoloavaimella ja 3/16 tuuman kuusiokoloavaimella (Kuva 10-29 sivulla 10-46). Säästä kaikki osat.

   Huomautus: Kaatumisen estävän pyörän välikemutteri on lyhyempi kuin kaikki muut tuolissa olevat välikemutterit. Älä aseta mutteria väärään paikkaan korjauksen yhteydessä.
4. Toista vaihe 3 toisella puolella.
5. Irrota ajopolkimen pohjassa olevat kaksi kupukantaruuvia (E) 5/32 tuuman kuusiokoloavaimella. Säästä ruuvit (Kuva 10-29 sivulla 10-46).
6. Irrota rengassokka (F) yhdystangon (G) kummastakin päästä pyöröpihdeillä. Säästä rengassokat (Kuva 10-29 sivulla 10-46). Kun asennat ruuvit takaisin, kiristä ne 3/8 tuuman momenttiavaimella 8 ± 1 Nm:n (70 ± 10 in-lb) tiukkuuteen.
7. Irrota yhdystanko (G) (Kuva 10-29 sivulla 10-46).
8. Löysää kupukantaruuvia (H), joka pitää jarrunokan jousen vastetta (K) kiinni tuolin rungossa, 5/32 tuuman kuusiokoloavaimella ja 3/16 tuuman kuusiokoloavaimella (Kuva 10-29 sivulla 10-46).

   Huomautus: Älä irrota jarrusäpin välikemutteria (J).
9. Vapauta jarrusäpin välikemutteriin (J) kohdistuva paine työntämällä kädelläsi jarrunokan jousen vastetta (K) (Kuva 10-29 sivulla 10-46). Irrota ja säästä jarrusäpin välikemutteri ja ruuvi.
10. Irrota varovasti jarrunokan jousen vaste (K) ja jarrunokan jousi (L) (Kuva 10-29 sivulla 10-46). Säästä vaste ja jousi.
11. Toista vaiheet 8-10 toisella puolella.
12. Irrota laipan kiristysruuvi (M) 5/32 tuuman kuusiokoloavaimella (Kuva 10-29 sivulla 10-46). Säästä kiristysruuvi. Kun asennat kiristysruuvin takaisin, kiristä se 3/8 tuuman momenttiavaimella 8 ± 1,1 Nm:n (70 ± 10 in-lb) tiukkuuteen.
13. Työnnä jarrun poikkitankoa (N) kohti kuljetettavan henkilön vasenta puolta, kunnes tanko ei enää kosketa kuljetettavan oikealla puolella olevaa jarrunokkakokoonpanoa (P) (Kuva 10-29 sivulla 10-46). Irrota kuljetettavan henkilön oikealla puolella oleva jarrunokkakokoonpano (P) (Kuva 10-29 sivulla 10-46). Säästä kokoonpano.
14. Työnnä jarrun poikkitankoa (N) kohti kuljetettavan henkilön oikeaa puolta ja irrota jarrun poikkitanko (N) (Kuva 10-29 sivulla 10-46). Säästä tanko.
    a. Irrota varovasti seuraavat osat näytetyssä järjestyksessä jarrun poikkitangon (N) irrotuksen yhteydessä (Kuva 10-29 sivulla 10-46):
       i. vasemman jarrun akselin suojus (R)
       ii. jarrupoljinkokoonpano (T)
       iii. laippa (U)
       iv. oikean jarrun akselin suojus (V)
    b. Hävitä poljin, jota olet vaihtamassa. Säästä kaikki muut osat.
15. Asenna uusi poljin tekemällä vaiheet 2-14 päinvastaisessa järjestyksessä.

    Huomautus: Huomaa jarrunokkakokoonpanon (P) suunta. Varmista, että kieleke osoittaa tuolin etuosaa kohti (Kuva 10-29 sivulla 10-46).
16. Varmista tuotteen asianmukainen toiminta, ennen kuin otat sen uudelleen käyttöön.

Suomi
FI

Polkimen vaihto (jatkuu)

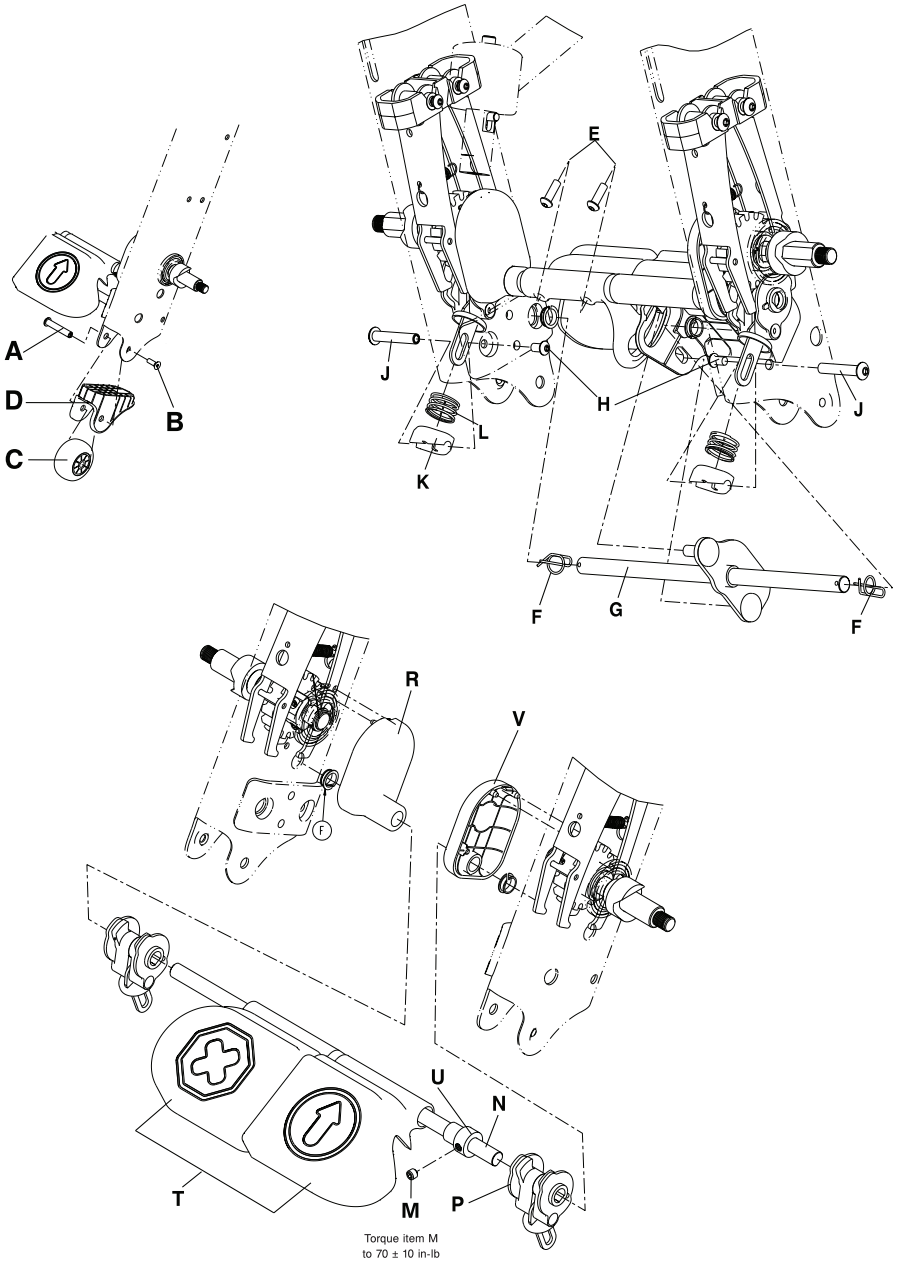

Kuva 10-29: Polkimen vaihto

Suomi
FI

Jarrusäppikokoonpanon vaihtaminen

Tarvittavat työkalut:

- 5/32 tuuman kuusiokoloavain
- 3/16 tuuman kuusiokoloavain
- 9/64 tuuman kuusiokoloavain
- Lukkorengaspihdit
- 3/8 tuuman momenttiavain (in-lb)

1. Irrota jarru- ja ajopoljinkokoonpano (Polkimen vaihto sivulla 10-45). Säästä kaikki osat.
2. Avaa jarrusäpit (A) käsin. Pyöritä toisella kädellä takapyörän akselikokoonpanoa (B) niin, että kuusiokoloruuvit (C) osoittavat kohti tuolin pohjaa (Kuva 10-30 sivulla 10-47).
3. Löysää takapyörän akselikokoonpanossa (B) olevaa kahta kuusiokoloruuvia (C) 9/64 tuuman kuusiokoloavaimella (Kuva 10-30 sivulla 10-47).
4. Irrota lukkorengaspihdeillä pidätinrengas (D) (Kuva 10-30 sivulla 10-47), joka pitää takapyörän akselikokoonpanoa (E) (Kuva 10-30 sivulla 10-47) kiinni tuolin rungossa. Säästä pidätinrengas.

   Huomautus: Älä avaa pidätinrengasta enempää kuin on tarpeen sen irrottamiseksi.
5. Irrota takapyörän akselikokoonpano (E) (Kuva 10-30 sivulla 10-47).
6. Irrota ruuvit (F) ja jarrusäppien välikemutterit (G), jotka pitävät kiinni jarrusäppikokoonpanoa (H), 5/32 tuuman kuusiokoloavaimella ja 3/16 tuuman kuusiokoloavaimella (Kuva 10-30 sivulla 10-47). Kun asennat ruuvit (F) takaisin, kiristä ne 3/8 tuuman momenttiavaimella 8 ± 1,1 Nm:n (70 ± 10 in-lb) tiukkuuteen.
7. Irrota ja hävitä jarrusäppikokoonpano (H) (Kuva 10-30 sivulla 10-47).
8. Asenna uusi jarrusäppikokoonpano tekemällä vaiheet 2-7 päinvastaisessa järjestyksessä.
9. Asenna jarru- ja ajopoljinkokoonpano takaisin (katso Polkimen vaihto sivulla 10-45).

   Huomautus: Kun asennat jarrunokkakokoonpanoa (P) (Kuva 10-29 sivulla 10-46), varmista, että kieleke osoittaa kohti tuolin etupuolta.
10. Varmista tuotteen asianmukainen toiminta, ennen kuin otat sen uudelleen käyttöön.

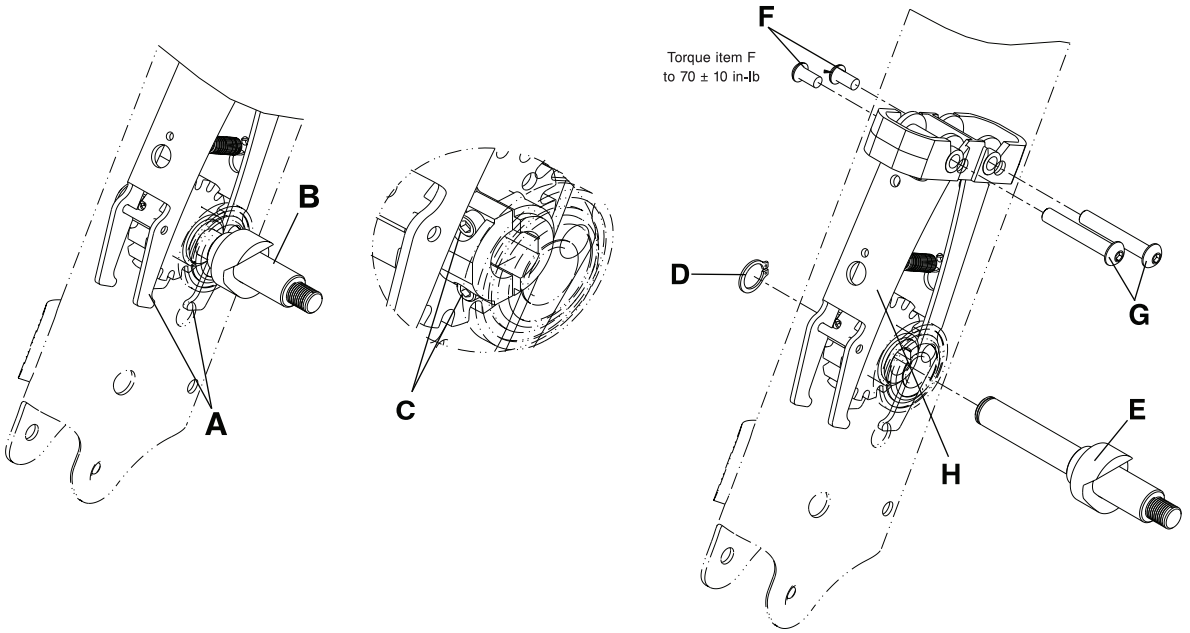

Kuva 10-30: Jarrusäppikokoonpanon vaihtaminen

Suomi
FI

Tippatelineen poistaminen

Tarvittavat työkalut:

- 3/16 tuuman kuusiokoloavain
- pieni litteäpäinen ruuvitaltta

1. Irrota selkänoja (Kuva 10-20 sivulla 10-36).
2. Irrota kuusiokoloruuvi (G) tippatelineen yläosan (F) keskeltä 3/16 tuuman kuusiokoloavaimella (Kuva 10-31 sivulla 10-49). Säästä ruuvi.
3. Irrota tippatelineen yläosa (F) (Kuva 10-31 sivulla 10-49) naputtamalla ja työntämällä varovasti ylöspäin. Säästä tippatelineen yläosa.
4. Irrota tippatelineen (E) pohjassa oleva putkitulppa (H) pienellä litteällä ruuvitaltalla (Kuva 10-31 sivulla 10-49). Säästä putkitulppa.
5. Irrota kaksi tasakantaruuvia (A) 3/16 tuuman kuusiokoloavaimella, jotta voit irrottaa tippatelineen alapuristimet (B) tuolin rungosta (Kuva 10-31 sivulla 10-49). Säästä ruuvit ja puristimet.
6. Irrota kaksi tasakantaruuvia (A), jotka pitävät tippatelineen yläpuristimia (C) kiinni tuolin rungossa, 3/16 tuuman kuusiokoloavaimella. Irrota liitintapit (D) ja puristimet (C). Säästä ruuvit, liitintapit ja puristimet. Hävitä tippateline (E) (Kuva 10-31 sivulla 10-49).

   Huomautus: Kun irrotat tasakantaruuveja, pidä kiinni tippatelinekokonaisuudesta, jotta tippateline ei kaadu.

Tippatelineen asentaminen

Tarvittavat työkalut:

- 3/16 tuuman kuusiokoloavain
- pieni litteäpäinen ruuvitaltta
- 3/8 tuuman momenttiavain (ft-lb)
- 3/8 tuuman momenttiavain (in-lb)

Huomautus: Tippatelinettä vaihdettaessa tarvitaan myös sateenvarjomutteri (umbrella nut) (0018-045-000).

1. Irrota selkänoja (Selkänojan poistaminen sivulla 10-36).
2. Työnnä mukana toimitettu sateenvarjomutteri (0018-045-000) (J) tippatelineen (E) yläpäähän (Kuva 10-31 sivulla 10-49). Sateenvarjomutterin yläosan tulee olla noin 12,7 mm:n etäisyydellä tippatelineen yläpäästä.

   Huomautus:
   Sateenvarjomutterin voi asentaa ennen kuljetusta. Varmista, että tippatelineen sateenvarjomutteri on paikallaan, ennen kuin asennat tippatelineen yläosan.
3. Aseta mukana toimitettu putkitulppa (0037-225-000) (H) tippatelineen (E) pohjaan (Kuva 10-31 sivulla 10-49).
4. Aseta tippatelineen yläosa (F) tippatelineeseen (E) ja taputa yläosaa kevyesti kämmenelläsi, kunnes yläosa on kunnolla paikallaan tippatelineessä (E) (Kuva 10-31 sivulla 10-49).
5. Kiinnitä tippatelineen yläosa telineeseen asentamalla mukana toimitettu kuusiokoloruuvi (0004-672-000) (G) 3/16 tuuman kuusiokoloavaimella. Kiristä ruuvi 3/8 tuuman momenttiavaimella 2,8 ± 0,6 Nm:n (25 ± 5 in-lb) tiukkuuteen.
6. Irrota kaksi tasakantaruuvia (A), jotka pitävät tippatelineen yläpuristimia (C) kiinni tuolin rungossa, 3/16 tuuman kuusiokoloavaimella. Irrota liitintapit (D) ja puristimet (C). Säästä ruuvit, liitintapit ja puristimet. Hävitä tippateline (E) (Kuva 10-31 sivulla 10-49).
7. Työnnä mukana toimitetut liitintapit (0026-349-000) (D) tippatelinettä varten toimitetun yläpuristimen (poistettu vaiheessa 6) etuosaan.
8. Asenna tippatelineen yläpuristimen etuosa ja liitintapit tuolin runkoon.
9. Asenna uusi tippateline tippatelineen yläpuristimen etuosaan ja liitintappeihin.

   Huomautus: Pidä tippatelinettä paikoillaan, kunnes tippatelineen yläpuristimen takaosa on asennettu ja pitää telineen paikoillaan.

Tippatelineen asentaminen (jatkuu)

10. Asenna tippatelineen yläpuristimen takaosa tippatelineeseen ja tippatelineen yläpuristimen etuosaan 3/16 tuuman kuusiokoloavaimella ja mukana toimitetuilla tasakantaruuveilla (0001-210-0 00) (A). Kiristä ruuvit 3/8 tuuman momenttiavaimella 18 ± 4 Nm:n (13 ± 3 ft-lb) tiukkuuteen.
11. Asenna tippatelinettä varten toimitetun alapuristimen etu- ja takaosa tippatelineeseen 3/16 tuuman kuusiokoloavaimella ja mukana toimitetuilla tasakantaruuveilla (0001-210-0 00) (A). Kiristä ruuvit 3/8 tuuman momenttiavaimella 18 ± 4 Nm:n (13 ± 3 ft-lb) tiukkuuteen.

    Huomautus: Kohdista tippatelineen alapuristin niin, että puristin on tasassa tippatelineen alareunan kanssa.
12. Asenna selkänoja takaisin (Selkänojan poistaminen sivulla 10-36).
13. Varmista tuotteen asianmukainen toiminta, ennen kuin otat sen uudelleen käyttöön.

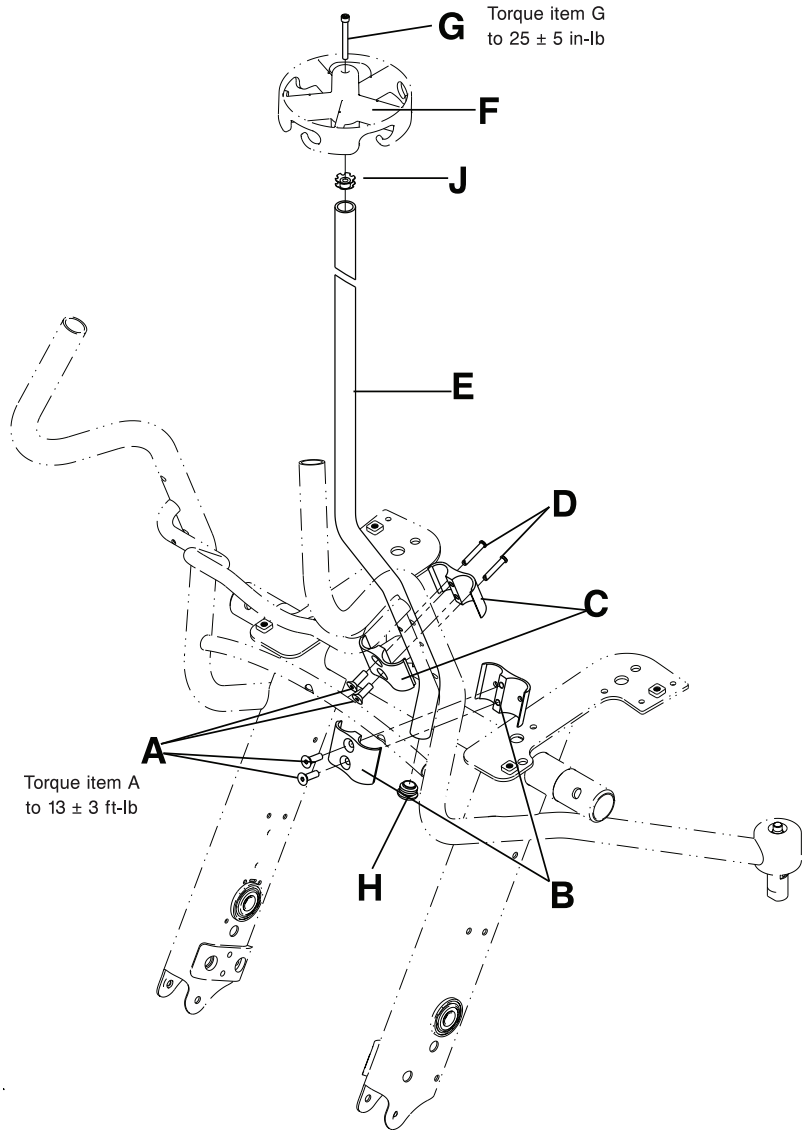

Kuva 10-31: Tippatelineen vaihtaminen

Suomi
FI

Tippatelineen yläosan vaihtaminen

Tarvittavat työkalut:

- 3/16 tuuman kuusiokoloavain
- 3/8 tuuman momenttiavain (in-lb)

1. Irrota kuusiokoloruuvi (A) tippatelineen yläosan (B) keskeltä 3/16 tuuman kuusiokoloavaimella. Säästä ruuvi (Kuva 10-32 sivulla 10-50).
2. Irrota tippatelineen yläosa naputtamalla ja työntämällä sitä varovasti ylöspäin. Hävitä tippatelineen yläosa.
3. Aseta uusi tippatelineen yläosa tippatelineen yläpäähän ja taputa yläosaa kevyesti kämmenelläsi, kunnes yläosa on kunnolla tippatelineessä.
4. Kiinnitä tippatelineen yläosa tippatelineeseen kuusiokoloruuvilla (A) (irrotettu vaiheessa 1) ja 3/16 tuuman kuusiokoloavaimella. Kiristä ruuvi 3/8 tuuman momenttiavaimella 2,8 ± 0,6 Nm:n (25 ± 5 in-lb) tiukkuuteen.
5. Varmista tuotteen asianmukainen toiminta, ennen kuin otat sen uudelleen käyttöön.

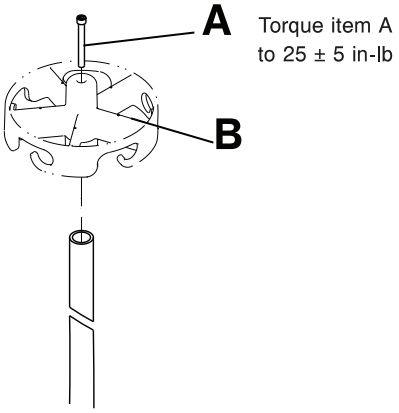

Kuva 10-32: Tippatelineen yläosan vaihtaminen

Suomi
FI

Vyöhihnakokoonpanon asentaminen

Huomautus: Tämä kokoonpano on saatavissa kaikkiin elokuun 2013 jälkeen valmistettuihin yksikköihin (Sarjanumeron sijainti sivulla 10-9).

Tarvittavat työkalut:

- 3/16 tuuman kuusiokoloavain
- 3/16 tuuman kuusiokoloterä
- 3/8 tuuman momenttiavain (in-lb)

Huomautus:
Pitkä remmi on kiinnitetty tuolin oikealle puolelle. Lyhyt remmi on kiinnitetty tuolin vasemmalle puolelle.

1. Kytke jarru painamalla jarrupoljinta alas. Varmista jarrujen toimivuus työntämällä tuolia.
2. Kiinnitä pitkä remmi tuolin oikealle puolelle. Kiinnitä lyhyt remmi tuolin vasemmalle puolelle.
   a. Sovita pidikkeen kaksi kielekettä (A) (Kuva 10-33 sivulla 10-51) päärungon hitsatun osan neliönmallisiin aukkoihin (B) (Kuva 10-34 sivulla 10-52).
   b. Kiinnitä vyöhihnan pidike päärungon hitsattuun osaan (B) asentamalla mukana toimitettu laipallinen kupukantaruuvi (0004-671-0 00) (C) pidikkeen pyöreään aukkoon (Kuva 10-34 sivulla 10-52). Kiristä ruuvi 3/8 tuuman momenttiavaimella ja 3/16 tuuman kuusiokoloterällä 8 ± 1,1 Nm:n (70 ± 10 in-lb) tiukkuuteen.
3. Varmista tuotteen asianmukainen toiminta, ennen kuin otat sen uudelleen käyttöön.

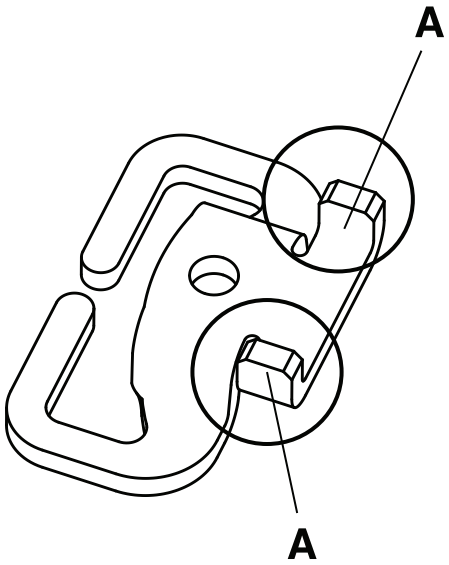

Kuva 10-33: Vyöhihnan pidikkeen kielekkeet

Suomi
FI

Vyöhihnakokoonpanon asentaminen (jatkuu)

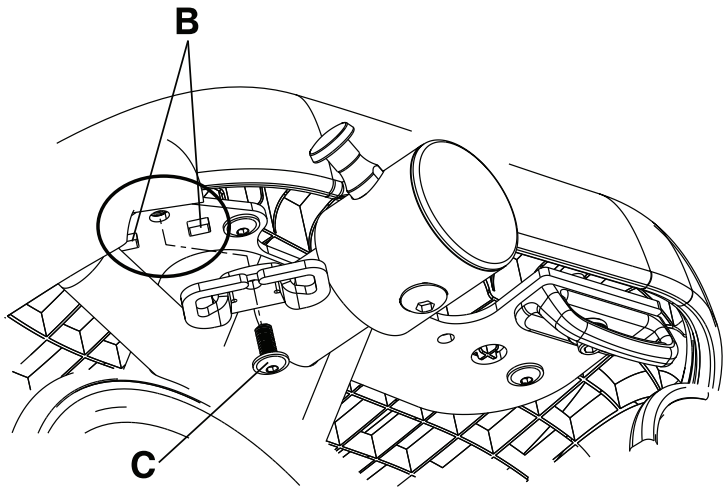

Kuva 10-34: Vyöhihnan pidikkeen asentaminen

Vyöhihnan poistaminen

Tarvittavat työkalut:

- Ei mitään

1. Tartu toisella kädellä pidikkeeseen kiinnitetyn vyön päähän (A). Tartu toisella kädellä pidikkeeseen (B) (Kuva 10-35 sivulla 10-53).
2. Purista pidikkeessä olevaa vyöhihnan silmukkaa ja vie se pidikkeen kolon (C) läpi vyöhihnan irrottamiseksi (Kuva 10-35 sivulla 10-53). Hävitä vyöhihna.

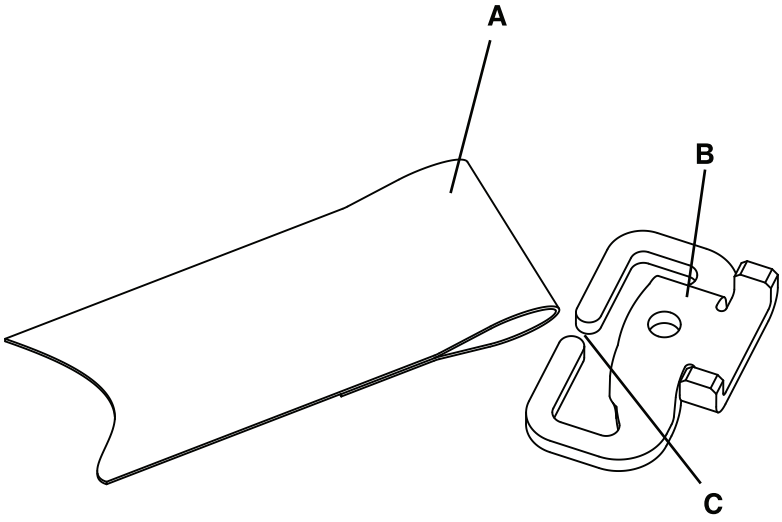

Kuva 10-35: Vyöhihnan poistaminen

Vyöhihnan asentaminen

Tarvittavat työkalut:

- Ei mitään

1. Kytke jarru painamalla jarrupoljinta alas. Varmista jarrujen toimivuus työntämällä tuolia.
2. Tartu toisella kädellä pakkauksen mukana toimitetun vyöhihnan silmukkapäähän ja toisella kädellä pidikkeeseen.
3. Purista vyöhihnan silmukkapäätä ja vie vyöhihna pidikkeen kolon läpi.
4. Varmista tuotteen asianmukainen toiminta, ennen kuin otat sen uudelleen käyttöön.

Suomi
FI

Sääituen asentaminen

Tarvittavat työkalut:

- 1/4 tuuman kuusiokoloavain
- 3/16 tuuman kuusiokoloavain
- 3/8 tuuman momenttiavain (in-lb)

1. Kytke jarru painamalla jarrupoljinta alas. Varmista jarrujen toimivuus työntämällä tuolia.
2. Aseta tuoli selälleen.
3. Jos tuolissa on virtsankeräyspussin koukku, irrota 3/16 tuuman kuusiokoloavaimella laipalliset kupukantaruuvit (A), jotka kiinnittävät virtsankeräyspussin koukun tuolin rungon molemmilla puolilla. Hävitä virtsankeräyspussin koukut (C) ja ruuvit (A) (Kuva 10-36 sivulla 10-54).
4. Aseta mukana toimitettu sääituen asennuslevyn hitsattu osa (1460-166-0 05) (D) tuolin rungon pohjaan (Kuva 10-36 sivulla 10-54).
5. Kohdista mukana toimitettujen virtsankeräyspussin koukkujen (1460-001-0 51) (C) pohjassa olevat sijoituskielekkeet sääituen asennuslevyn hitsatun osan ohjausreikiin (Kuva 10-36 sivulla 10-54).
6. Aseta mukana toimitettu virtsankeräyspussin koukun välikappale (1460-116-0 25) (B) virtsankeräyspussin koukun reikään (Kuva 10-36 sivulla 10-54).
7. Kiinnitä virtsankeräyspussin koukku ja sääituen asennuslevyn hitsattu osa tuolin rungon pohjaan molemmilta puolilta 1/4 tuuman kuusiokoloavaimella ja mukana toimitetuilla kuusiokoloruuveilla (0004-575-000) (A). Kiristä ruuvit 3/8 tuuman momenttiavaimella 8 ± 1,1 Nm:n (70 ± 10 in-lb) tiukkuuteen.
8. Varmista tuotteen asianmukainen toiminta, ennen kuin otat sen uudelleen käyttöön.

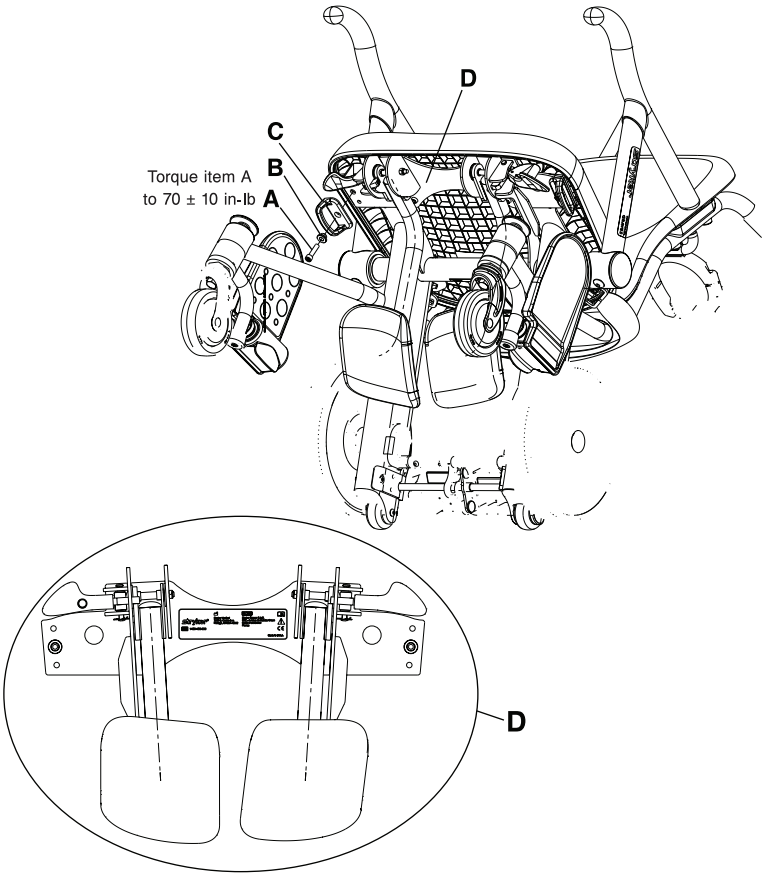

Kuva 10-36: Sääituen hitsattu osa

Suomi
FI

Sääituen asentaminen (jatkuu)

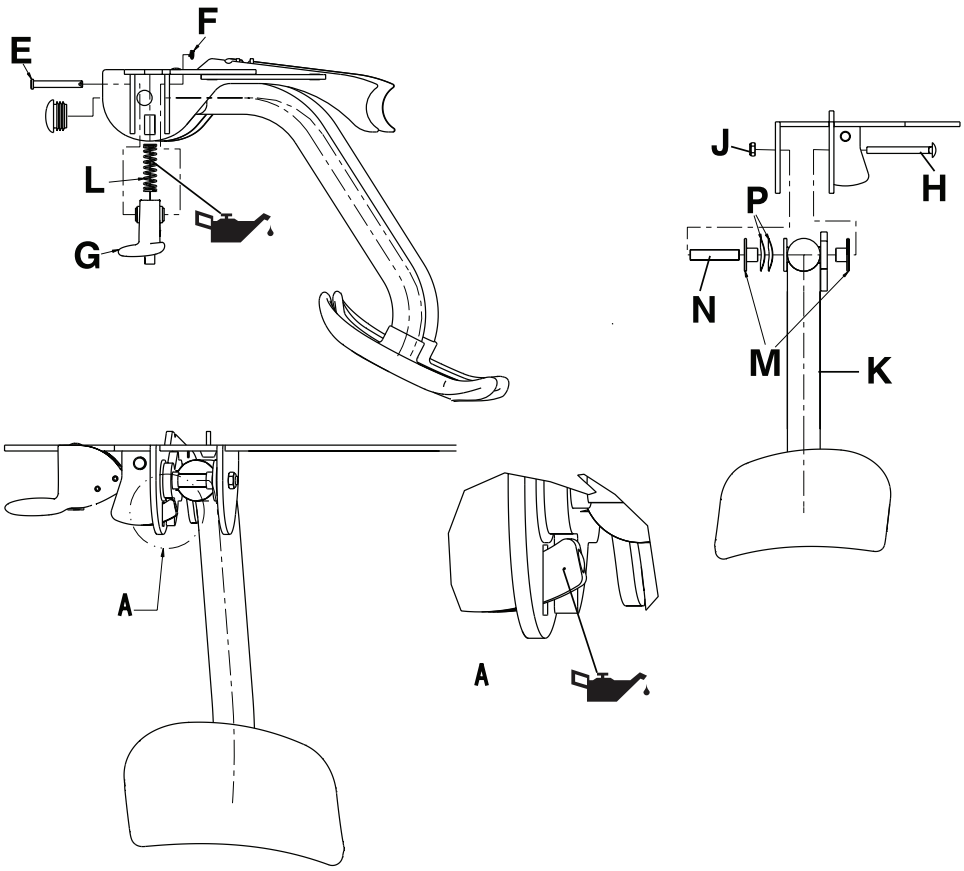

Kuva 10-37: Sääituen osat

Sääituen vaihtosarja

Tarvittavat työkalut:

- 1/4 tuuman kuusiokoloavain
- pyöröpihdit
- 7/16 tuuman kiintoavain
- 3/8 tuuman momenttiavain (in-lb)
- Syntech-voide

1. Kytke jarru painamalla jarrupoljinta alas. Varmista jarrujen toimivuus työntämällä tuolia.
2. Aseta sääituki säilytysasentoon.
3. Aseta tuoli selälleen.
4. Irrota 1/4 tuuman kuusiokoloavaimella tuolin rungon molemmilta puolilta kuusiokoloruuvit (A), jotka kiinnittävät virtsankeräyspussin koukun ja sääituen asennuslevyn hitsatun osan. Irrota sääituen asennuslevyn hitsattu osa (D), virtsankeräyspussin välikappale (B) ja virtsankeräyspussin koukku (C) (Kuva 10-36 sivulla 10-54). Säilytä sääituen asennuslevyn hitsattu osa, ruuvit, välikappaleet ja virtsankeräyspussin koukut.
5. Aseta sääituen asennuslevyn hitsattu osa höyläpenkkiin.
6. Irrota pyöröpihdeillä Rue Ring -sokka (F) ja liitintappi (E), jotka kiinnittävät sääituen lukkokokoonpanot (G) sääituen asennuslevyn hitsatun osan (D) molemmille puolille. Irrota sääituen lukkokokoonpanot (G) ja puristusjouset (L) sääituen asennuslevyn hitsatun osan (D) molemmilta puolilta (Kuva 10-37 sivulla 10-55). Säilytä sääituen lukkokokoonpanot, jouset, Rue Ring -sokat ja liitintapit.
7. Irrota 7/16 tuuman kiintoavaimella nyloc-mutteri (J) ja -pultti (H), jotka kiinnittävät sääituen kokoonpanon (K) sääituen asennuslevyn hitsattuun osaan (Kuva 10-37 sivulla 10-55).
8. Irrota kaksi aluslevyä (P), kaksi holkkia (M) ja sääituen niveltappivälikappale (N), kun irrotat sääituen kokoonpanon (Kuva 10-37 sivulla 10-55). Säästä kaikki osat.
9. Asenna osat takaisin toistamalla vaiheet 1-8 päinvastaisessa järjestyksessä. Takaisinasennuksen aikana
   a. voitele puristusjousi (L) ja lukon kärki (Kuva 10-37 sivulla 10-55) tarvittaessa
   b. asenna aluslevyt (P) holkkiin (M), ennen kuin asetat ne sääituen kokoonpanoon
   c. kiristä ruuvit 3/8 tuuman momenttiavaimella 8 ± 1,1 Nm:n (70 ± 10 in-lb) tiukkuuteen.
10. Varmista tuotteen asianmukainen toiminta, ennen kuin otat sen uudelleen käyttöön.

Suomi
FI

Sääituen säätäminen

Jos sääituki kääntyy liian nopeasti, kiristä nyloc-mutteria. Jos sääituki ei käänny, löysää nyloc-mutteria.

Tarvittavat työkalut:

- 7/16 tuuman yhdistelmäavain

1. Kytke jarru painamalla jarrupoljinta alas. Varmista jarrujen toimivuus työntämällä tuolia.
2. Kiristä tai löysää nyloc-mutteria (J) 7/16 tuuman yhdistelmäavaimella neljänneskierros kerrallaan. (Kuva 10-37 sivulla 10-55).
3. Varmista tuotteen asianmukainen toiminta, ennen kuin otat sen uudelleen käyttöön.

Suomi
FI

RAJOITETTU TAKUU

Stryker Corporationiin kuuluva Stryker Medical Division takaa alkuperäiselle ostajalle, että Strykerin mallin 1450 ja mallin 1460 **Prime TC** -tuoli on virheetön sekä materiaalin että työn osalta kolmen vuoden ajan toimituspäivästä lukien.

Strykerin velvollisuutena tämän takuun perusteella on ensimmäisen vuoden aikana toimittaa vaihto-osat, työ ja matkat, jos Stryker toteaa, että tuote on viallinen, tai vaihtoehtoisesti sen oman harkinnan mukaan vaihtaa tällainen viallinen tuote. Toisena ja kolmantena vuotena Strykerin velvollisuutena tämän takuun perusteella on toimittaa vain vaihto-osat.

Jos Stryker niin vaatii, takuukorvausvaatimuksen kohteena olevat tuotteet tai osat on palautettava rahti maksettuna tehtaalle. Tuotteen virheellinen käyttö, muuttaminen tai muiden tekemät korjaukset, joiden Stryker katsoo vaikuttavan tuotteeseen huomattavasti ja haitallisesti, mitätöi tämän takuun. Strykerin tuotteiden korjaus, jossa käytetään sellaisia osia, joita Stryker ei ole toimittanut tai valtuuttanut, mitätöi tämän takuun. Kenelläkään Strykerin työntekijällä tai edustajalla ei ole oikeutta tehdä minkäänlaisia muutoksia tähän takuuseen.

Prime TC -tuolin tarkoitettu käyttöikä on viisi vuotta, kun sitä käytetään normaalisti normaaleissa olosuhteissa ja huolletaan säännöllisesti asianmukaisella tavalla, kuten tässä käsikirjassa on kuvattu. Stryker takaa alkuperäiselle ostajalle, että **Prime TC** -tuolin hitsaussaumoissa ei ole rakenteellisia vikoja **Prime TC** -tuolin odotetun viiden vuoden käyttöiän aikana, kunhan alkuperäinen ostaja omistaa tuotteen.

Tämä on edellä mainittua laitetta koskeva Strykerin koko takuu. Stryker ei anna mitään muita suoria tai epäsuoria takuita tai kuvauksia kuin mitä tässä on annettu. Tuotteella ei ole myyntikelpoisuutta koskevaa takuuta tai tiettyyn tarkoitukseen sopivuutta koskevia takuita. Stryker ei ole missään tapauksessa vastuussa satunnaisista tai seuraamuksellisista vahingoista, jotka johtuvat kyseisen laitteen myynnistä tai käytöstä tai liittyvät jollakin tavoin laitteen myyntiin tai käyttöön.

Takuu ei koske mitään kertakäyttöosia, valinnaisia tippatelineitä tai väärinkäytöstä johtuvia vaurioita.

Takuuta ja vioituksia koskevat rajoitukset

Tässä annettu ilmaistu takuu on ainut tuotetta koskeva takuu. **Stryker ei anna mitään muita ilmaistuja tai epäsuoria takuita, kaikki epäsuorat myyntikelpoisuutta ja tiettyyn tarkoitukseen sopivuutta koskevat takuut mukaan lukien.** Stryker ei ole missään tapauksessa vastuussa mistään liitännäis- tai seuraamusvahingoista.

Varaosat ja huolto

Strykerin tuotteita tukee kattava Strykerin kenttähuoltoedustajien verkosto. Nämä paikalliset edustajat ovat saaneet tehdaskoulutuksen, ja heillä on huomattava varaosavarasto korjausaikojen lyhentämiseksi. Ota yhteys paikalliseen edustajaan tai soita Strykerin Yhdysvaltain asiakaspalveluun numerossa +1 800 327 0770.

Palautusoikeus

Tavaraa ei voi palauttaa ilman Strykerin asiakaspalveluosaston antamaa hyväksyntää. Annettu hyväksyntänumero on tekstattava palautettuun tavaraan. Stryker pidättää oikeuden periä kuljetus- ja varastontäydennysmaksun palautetuista tuotteista. Erikoistuotteet sekä muunnetut ja lakkautetut tuotteet eivät ole palautettavissa.

Vioittunut tuote

ICC:n (Interstate Commerce Commissionin) säännöt edellyttävät vaurioituneita tavaroita koskevien korvausvaatimusten esittämistä viidentoista (15) päivän kuluessa tavaran vastaanottamisesta. Vaurioituneita lähetyksiä ei saa hyväksyä, ellei vaurioita ole merkitty vastaanottokuittiin vastaanottohetkellä. Välittömän ilmoituksen saatuaan Stryker jättää asianomaiselle kuljetusyhtiölle rahdin vahingoittumista koskevan korvausvaatimuksen. Korvaus rajoittuu todellisen jälleenhankintakustannuksen määrään. Jos Stryker ei vastaanota näitä tietoja viidentoista (15) päivän kuluessa tavaran toimittamisesta tai jos vahinkoa ei ole merkitty vastaanottokuittiin vastaanottohetkellä, asiakas vastaa alkuperäisen laskun täydellisestä maksamisesta kolmenkymmenen (30) päivän kuluessa vastaanotosta. Vajaatoimitusta koskevat reklamaatiot on jätettävä kolmenkymmenen (30) päivän kuluessa laskun päivämäärästä.

Kansainvälinen takuulauseke

Tämä takuu on Yhdysvaltain kotimaisten toimintatapojen mukainen. Yhdysvaltain ulkopuolella takuu voi vaihdella maakohtaisesti. Lisätietoja saa ottamalla yhteyden Stryker Medicalin paikalliseen edustajaan.

Prime TC™

REF 1450/1460

Καρέκλα μεταφοράς ασθενών

stryker®

Εγχειρίδιο λειτουργίας/συντήρησης

Σύμβολα

	Οδηγίες λειτουργίας
	Γενική προειδοποίηση
	Προσοχή
	Προειδοποίηση, σύνθλιψη των χειρών
	Μην σπρώχνετε
REF	Μοντέλο
SN	Αριθμός σειράς
CE	Σήμανση CE
	Κατασκευαστής
	Ημερομηνία κατασκευής
	Ασφαλές φορτίο εργασίας
	Λιπάντε
	Εύθραυστο, χειριστείτε με προσοχή
	Να διατηρείται στεγνό
	Αυτή η πλευρά προς τα πάνω
	Μην στοιβάζετε

Spis treści

Ελληνικα
EL

Ορισμός προειδοποίησης/προσοχής/σημείωσης 11-3
Εισαγωγή 11-4
Περιγραφή του προϊόντος 11-4
Χρήση για την οποία προορίζεται 11-4
Αναμενόμενη διάρκεια ζωής 11-5
Αντενδείξεις 11-5
Προδιαγραφές 11-5
Εικόνα του προϊόντος - Σταθερό υποπόδιο (μοντέλο 1450) 11-7
Εικόνα του προϊόντος - Αναδιπλούμενο υποπόδιο (μοντέλο 1460) 11-8
Στοιχεία επικοινωνίας 11-9
Θέση αριθμού σειράς 11-9
Σύνοψη μέτρων ασφαλείας 11-10
Σημεία που μπορεί να τραυματίσουν 11-12
Θέση σε υπηρεσία 11-13
Λειτουργία 11-14
Εφαρμογή και απελευθέρωση του φρένου 11-14
Μετακίνηση ασθενούς 11-15
Έξοδος του ασθενούς 11-17
Τοποθέτηση ανακλινόμενου υποπόδιου 11-18
Απόσυρση ανακλινόμενου υποπόδιου 11-19
Τοποθέτηση αναδιπλούμενου υποπόδιου (μοντέλο 1460) 11-20
Απόσυρση αναδιπλούμενου υποπόδιου (μοντέλο 1460) 11-21
Ανάκλιση ή κατάκλιση των ανακλινόμενων υποβραχιόνιων 11-22
Τοποθέτηση αρχείων στη θήκη φακέλου 11-23
Μεταφορά ασθενούς 11-24
Ασφάλιση φιάλης οξυγόνου στην προαιρετική βάση 11-25
Παρελκόμενα 11-26
Ασφάλιση ουροσυλλέκτη στο προαιρετικό άγκιστρο ουροσυλλέκτη 11-27
Τοποθέτηση ασκού ενδοφλέβιου υγρού στο προαιρετικό στατώ 11-28
Δέστε τη ζώνη της μέσης 11-29
Τοποθέτηση του ποδοστηρίγματος στη θέση του 11-31
Απόσυρση του ποδοστηρίγματος 11-32
Ετικέτες 11-33
Καθαρισμός 11-34
Προληπτική συντήρηση 11-35
Πίνακας ανταλλακτικών 11-36
Συντήρηση 11-37
Αφαίρεση πλάτης καθίσματος 11-37
Αντικατάσταση πλάτης καθίσματος 11-38
Αντικατάσταση θήκης φακέλου 11-39
Αντικατάσταση καθίσματος 11-40
Αντικατάσταση ανακλινόμενου υποβραχιόνιου 11-41
Αντικατάσταση εμπρός τροχίσκου 11-42

Ελληνικα
EL

Αντικατάσταση συστήματος εμπρός τροχίσκου....11-43
Αντικατάσταση αναδιπλούμενου υποπόδιου (μοντέλο 1460) 11-44
Αντικατάσταση πίσω τροχού 11-45
Αντικατάσταση ποδομοχλών 11-46
Αντικατάσταση αρπάγης φρένου 11-48
Αφαίρεση στατώ ορού 11-49
Τοποθέτηση στατώ ορού....11-49
Αντικατάσταση βάσης ορού στο στατώ ορού 11-52
Τοποθέτηση συστήματος ζώνης μέσης....11-53
Αφαίρεση ζώνης μέσης....11-55
Τοποθέτηση ζώνης μέσης 11-55
Τοποθέτηση ποδοστηριγμάτων 11-56
Αντικατάσταση ποδοστηριγμάτων....11-59
Ρύθμιση ποδοστηρίγματος 11-60
Εγγύηση 11-61
Εξαιρέσεις εγγύησης και περιορισμοί ζημιών....11-61
Για ανταλλακτικά και σέρβις....11-61
'Εγκριση επιστροφής 11-61
Προϊόντα που έχουν υποστεί ζημιά 11-62
'Οροι διεθνούς εγγύησης....11-62

Ορισμός προειδοποίησης/προσοχής/σημείωσης

Οι λέξεις **ΠΡΟΕΙΔΟΠΟΙΗΣΗ**, **ΠΡΟΣΟΧΗ** και **ΣΗΜΕΙΩΣΗ** έχουν ιδιαίτερη σημασία και πρέπει να τους δίνεται ιδιαίτερη προσοχή.

Ελληνικα
EL

ΠΡΟΕΙΔΟΠΟΙΗΣΗ

Προειδοποιεί τον αναγνώστη για μια κατάσταση, η οποία, αν δεν αποφευχθεί, θα μπορούσε να καταλήξει σε θάνατο ή σοβαρό τραυματισμό. Μπορεί επίσης να περιγράφει ενδεχόμενες σοβαρές ανεπιθύμητες αντιδράσεις και κινδύνους για την ασφάλεια.

ΠΡΟΣΟΧΗ

Προειδοποιεί τον αναγνώστη για μια ενδεχομένως επικίνδυνη κατάσταση, η οποία εάν δεν αποφευχθεί, μπορεί να καταλήξει σε ελαφρύ ή μέτριο τραυματισμό του χειριστή ή του ασθενούς, ή την πρόκληση ζημιάς στο προϊόν ή σε άλλη ιδιοκτησία. Συμπεριλαμβάνει την ιδιαίτερη προσοχή που απαιτείται για την ασφαλή και αποτελεσματική χρήση της συσκευής και την προσοχή που απαιτείται για την αποφυγή ζημίας σε συσκευή, η οποία μπορεί να προκληθεί ως αποτέλεσμα της χρήσης ή της εσφαλμένης χρήσης.

Σημείωση: Παρέχει ειδικές πληροφορίες που διευκολύνουν τη συντήρηση ή αποσαφηνίζουν σημαντικές οδηγίες.

Το εγχειρίδιο αυτό είναι σχεδιασμένο να σας βοηθήσει στον χειρισμό και τη συντήρηση της καρέκλας μεταφοράς ασθενών Stryker **Prime TC™** 1450 και 1460. Διαβάστε προσεκτικά αυτό το εγχειρίδιο πριν από τον χειρισμό ή τη συντήρηση του προϊόντος. Καθιερώστε μεθόδους και διαδικασίες για την ενημέρωση και εκπαίδευση του προσωπικού στην ασφαλή λειτουργία και συντήρηση αυτού του προϊόντος.

ΠΡΟΕΙΔΟΠΟΙΗΣΗ

- Ακατάλληλη χρήση του προϊόντος μπορεί να προκαλέσει τραυματισμό του ασθενούς ή του χειριστή. Ο χειρισμός του προϊόντος πρέπει να γίνεται μόνον όπως περιγράφεται στο παρόν εγχειρίδιο.
- Μην τροποποιείτε το προϊόν ή οποιαδήποτε εξαρτήματα του προϊόντος. Τυχόν τροποποίηση του προϊόντος μπορεί να προκαλέσει απρόβλεπτη λειτουργία, με αποτέλεσμα τον τραυματισμό του ασθενούς ή του χειριστή. Τροποποίηση του προϊόντος ακυρώνει, επίσης, την εγγύησή του.

Σημειώσεις

- Το παρόν εγχειρίδιο πρέπει να θεωρείται αναπόσπαστο μέρος του προϊόντος και να συνοδεύει το προϊόν, ακόμα και αν το προϊόν πωληθεί στη συνέχεια.
- Η Stryker αναζητά συνεχώς τρόπους βελτίωσης της σχεδίασης και της ποιότητας του προϊόντος. Επομένως, ενώ το παρόν εγχειρίδιο περιλαμβάνει τις πιο πρόσφατες πληροφορίες που είναι διαθέσιμες για το προϊόν κατά τον χρόνο εκτύπωσής του, μπορεί να υπάρχουν ήσσονος σημασίας ανακολουθίες ανάμεσα στο προϊόν και το παρόν εγχειρίδιο. Αν έχετε οποιεσδήποτε ερωτήσεις, επικοινωνήστε με το τμήμα εξυπηρέτησης πελατών ή με το τμήμα τεχνικής υποστήριξης της Stryker στο: +1-800-327- 0770.

Περιγραφή του προϊόντος

Η καρέκλα **Prime TC** είναι μια χειροκίνητη καρέκλα, ωθούμενη από χειριστή, σχεδιασμένη για τη μεταφορά ασθενών σε καθιστή θέση, μαζί με τον απαραίτητο ιατρικό εξοπλισμό (όπως φιάλη οξυγόνου, ασκό υγρού ενδοφλέβιας χορήγησης ή ουροσυλλέκτη). Η καρέκλα είναι εφοδιασμένη με μηχανισμό φρένου που ακινητοποιεί τους πίσω τροχούς, για αυξημένη ευστάθεια, διευκολύνοντας την είσοδο ή έξοδο του ασθενούς.

Χρήση για την οποία προορίζεται

Η καρέκλα **Prime TC** είναι καρέκλα μεταφοράς ασθενών η οποία προορίζεται για ιατρική χρήση, για την υποβοήθηση ενός ατόμου να εκτελέσει μια δραστηριότητα, την οποία είναι δύσκολο ή αδύνατο να εκτελέσει. Η καρέκλα **Prime TC** προορίζεται για ασθενείς που έχουν την ικανότητα να κρατηθούν σε ορθή καθιστή θέση, χωρίς βοήθεια, και σύμφωνα με τους κανόνες μεταφοράς που ισχύουν στον χώρο.

Η αναμενόμενη χρήση της καρέκλας **Prime TC** είναι να συγκρατεί τον ασθενή σε ορθή καθιστή θέση, με την πλάτη του να στηρίζεται στην πλάτη της καρέκλας και τα πόδια και τα χέρια του στις αντίστοιχες επιφάνειες της καρέκλας. Για τη μεταφορά, ο χειριστής σπρώχνει την καρέκλα από πίσω, κρατώντας τις αντίστοιχες χειρολαβές. Οι χρήστες δεν πρέπει να κάθονται πάνω στους βραχίονες, να στέκονται όρθιοι πάνω σε οποιαδήποτε επιφάνεια της καρέκλας ή να στηρίζονται στα υποβραχιόνια ή την πλάτη της καρέκλας από όρθια θέση. Οι χειριστές για τους οποίους προορίζεται η καρέκλα είναι μεταφορείς (συνοδοί), νοσοκόμοι, άλλο υγειονομικό προσωπικό, συγγενείς και άτομα που συνοδεύουν τον ασθενή.

Η καρέκλα **Prime TC** προορίζεται για χρήση εντός και εκτός υγειονομικών εγκαταστάσεων, καθώς και σε γειτονικούς χώρους όπως οι χώροι στάθμευσης. Η μεταφορά περιλαμβάνει υποδοχή και απόλυση ασθενών, διατμηματική και ενδοτμηματική μεταφορά, και μεταφορά σε ανελκυστήρες. Η καρέκλα **Prime TC** έχει ικανότητα ασφαλούς φορτίου εργασίας 226,8 kg (500 lb), συμπεριλαμβανομένου του καθημένου και των παρελκομένων. Η τυπική διάρκεια χρήσης μπορεί να διαφέρει από λίγα λεπτά έως μία ώρα. Ο χρόνος αναμονής, όμως, με τον ασθενή στην καρέκλα (για παράδειγμα, αναμονή για αξονική τομογραφία, μαγνητική τομογραφία ή ακτινογραφία) μπορεί σε ορισμένες περιπτώσεις να υπερβεί τη μία ώρα.

Αναμενόμενη διάρκεια ζωής

Η καρέκλα **Prime TC** έχει αναμενόμενη διάρκεια ζωής πέντε ετών με κανονική χρήση, υπό κανονικές συνθήκες και με την κατάλληλη περιοδική συντήρηση.

Αντενδείξεις

Καμία γνωστή.

Προδιαγραφές

	Σταθερά υποπόδια (μοντέλο 1450)		Αναδιπλούμενα υποπόδια (μοντέλο 1460)	
⚠ Ασφαλές φορτίο εργασίας **Σημείωση:** Το ασφαλές φορτίο εργασίας επισημαίνει το συνολικό βάρος ασθενούς και παρελκομένων.	500 lb	226,8 kg	500 lb	226,8 kg
Βάρος βασικού μοντέλου (χωρίς προαιρετικό εξοπλισμό) **Σημείωση:** Το βάρος μπορεί να διαφέρει κατά 0,5 kg (1 lb).	89,6 lb	40,64 kg	90,7 lb	41,14 kg
Πλάτος				
Συνολικό πλάτος	28,3 in.	71,8 cm	28,3 in.	71,8 cm
Πλάτος καθίσματος	21,5 in.	54,6 cm	21,5 in.	54,6 cm
Ύψος καθίσματος				
Από τα υποπόδια	15 in.	38,1 cm	15 in.	38,1 cm
Από το δάπεδο	21 in.	53,3 cm	21 in.	53,3 cm
Ύψος				
Με στατώ ορού	73 in.	185,4 cm	73 in.	185,4 cm
Χωρίς στατώ ορού	45 in.	114,3 cm	45 in.	114,3 cm
Όρια χειρολαβής				
Πλάτος	16 in. - 20,5 in.	40,6 cm - 52,1 cm	16 in. - 20,5 in.	40,6 cm - 52,1 cm
Ύψος από το δάπεδο	35 in. - 45 in.	88,9 cm - 114,3 cm	35 in. - 45 in.	88,9 cm - 114,3 cm
Τακτοποίηση καρεκλών				

Ελληνικα
EL

Προδιαγραφές (Συνέχεια)

	Σταθερά υποπόδια (μοντέλο 1450)		Αναδιπλούμενα υποπόδια (μοντέλο 1460)	
Μήκος πρώτης καρέκλας	39,8 in.	101,0 cm	39,8 in.	101,0 cm
Μήκος πρώτης καρέκλας με τα υποπόδια αναδιπλωμένα	-	-	33,4 in.	84,8 cm
Μήκος που προστίθεται με κάθε καρέκλα που προστίθεται	19,5 in.	49,5 cm	20,5 in.	52,1 cm

Συνθήκες περιβάλλοντος	Λειτουργία	Αποθήκευση και μεταφορά
Θερμοκρασία	104 ˚F (40 ˚C) 50 ˚F (10 ˚C)	140 ˚F (60 ˚C) -20 ˚F (-29 ˚C)
Σχετική υγρασία	75 % 30 %	85 % 30 %
Ατμοσφαιρική πίεση	1060 *hPa* 700 *hPa*	1060 *hPa* 500 *hPa*

Οι προδιαγραφές που αναφέρονται είναι κατά προσέγγιση και ενδέχεται να ποικίλουν ελαφρά από προϊόν σε προϊόν.

Η Stryker διατηρεί το δικαίωμα αλλαγής των προδιαγραφών χωρίς ειδοποίηση.

Εικόνα του προϊόντος - Σταθερό υποπόδιο (μοντέλο 1450)

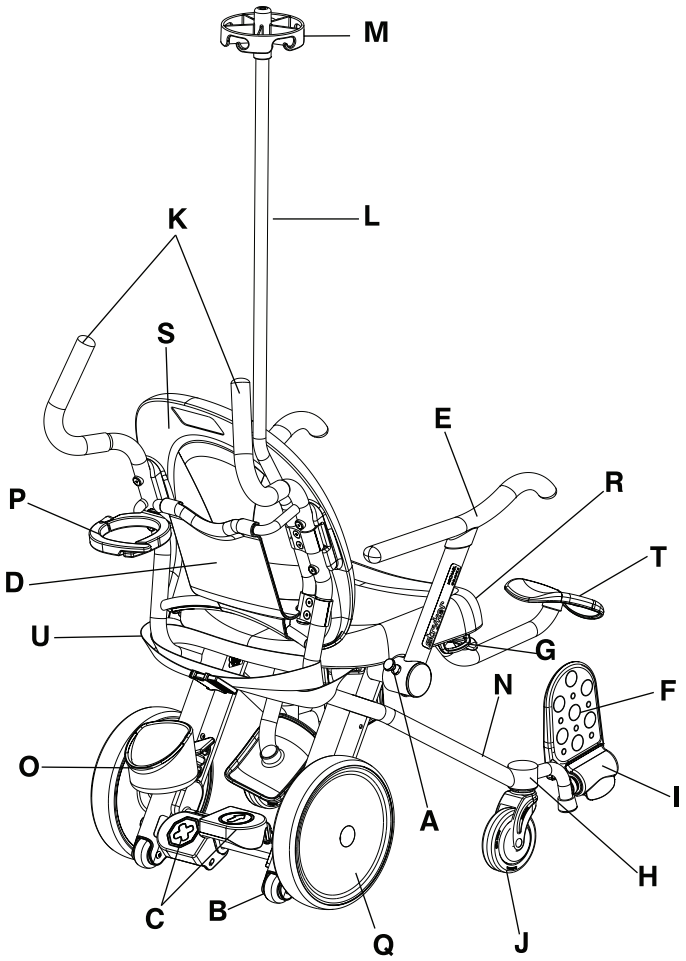

Εικόνα 11-1: Σταθερό υποπόδιο (μοντέλο 1450)

	Περιγραφή εξαρτήματος		Περιγραφή εξαρτήματος
A	Ασφάλεια υποβραχιόνιου	L	Στατώ ορού, προαιρετικό
B	Τροχοί αντιανατροπής	M	Βάση ορού στατώ, προαιρετικό
C	Ποδομοχλοί εφαρμογής/απελευθέρωσης φρένου	N	Βασικοί σωλήνες σκελετού
D	Θήκη φακέλου	O	Κάτω βάση φιάλης οξυγόνου, προαιρετικό
E	Ανακλινόμενο υποβραχιόνιο	P	Πάνω βάση φιάλης οξυγόνου, προαιρετικό
F	Ανακλινόμενο υποπόδιο	Q	Πίσω τροχοί
G	Άγκιστρο ουροσυλλέκτη, προαιρετικό	R	Κάθισμα
H	Βάση σταθερού υποπόδιου	S	Πλάτη καθίσματος
I	Μοχλός υποπόδιου	T	Ποδοστήριγμα, προαιρετικό
J	Εμπρός τροχίσκοι	U	Ζώνη μέσης, προαιρετικό
K	Χειρολαβές		

Ελληνικα
EL

Εικόνα του προϊόντος - Αναδιπλούμενο υποπόδιο (μοντέλο 1460)

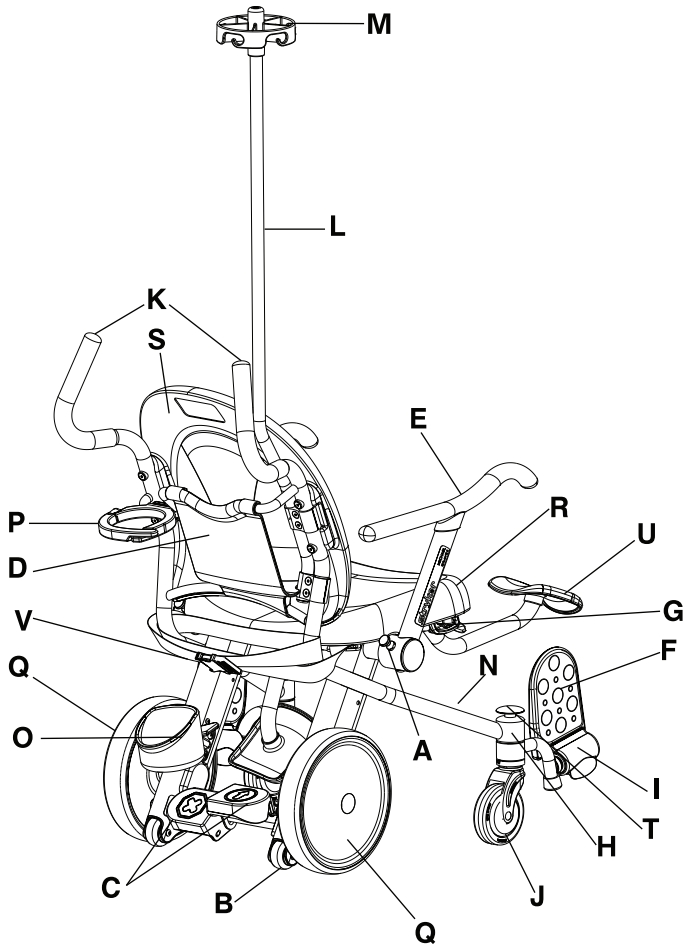

Εικόνα 11-2: Αναδιπλούμενο υποπόδιο (μοντέλο 1460)

	Περιγραφή εξαρτήματος		Περιγραφή εξαρτήματος
A	Ασφάλεια υποβραχιόνιου	L	Στατώ ορού, προαιρετικό
B	Τροχοί αντιανατροπής	M	Βάση ορού στατώ, προαιρετικό
C	Ποδομοχλοί εφαρμογής/απελευθέρωσης φρένου	N	Βασικοί σωλήνες σκελετού
D	Θήκη φακέλου	O	Κάτω βάση φιάλης οξυγόνου, προαιρετικό
E	Ανακλινόμενο υποβραχιόνιο	P	Πάνω βάση φιάλης οξυγόνου, προαιρετικό
F	Ανακλινόμενο υποπόδιο	Q	Πίσω τροχοί
G	Άγκιστρο ουροσυλλέκτη, προαιρετικό	R	Κάθισμα
H	Βάση αναδιπλούμενου υποπόδιου	S	Πλάτη καθίσματος
I	Μοχλός υποπόδιου	T	Κουμπί απελευθέρωσης αναδιπλούμενου υποπόδιου
J	Εμπρός τροχίσκοι	U	Ποδοστήριγμα, προαιρετικό
K	Χειρολαβές	V	Ζώνη μέσης, προαιρετικό

Στοιχεία επικοινωνίας

Επικοινωνήστε με την εξυπηρέτηση πελατών της Stryker στις Η.Π.Α. στο τηλέφωνο +1-800-327- 0770.

Stryker Medical
3800 E. Centre Avenue
Portage, MI 49002
Η.Π.Α.

Έχετε πρόχειρο τον αριθμό σειράς (A) του προϊόντος της Stryker όταν καλείτε την εξυπηρέτηση πελατών της Stryker. Σε κάθε γραπτή επικοινωνία πρέπει να συμπεριλαμβάνεται ο αριθμός σειράς.

Θέση αριθμού σειράς

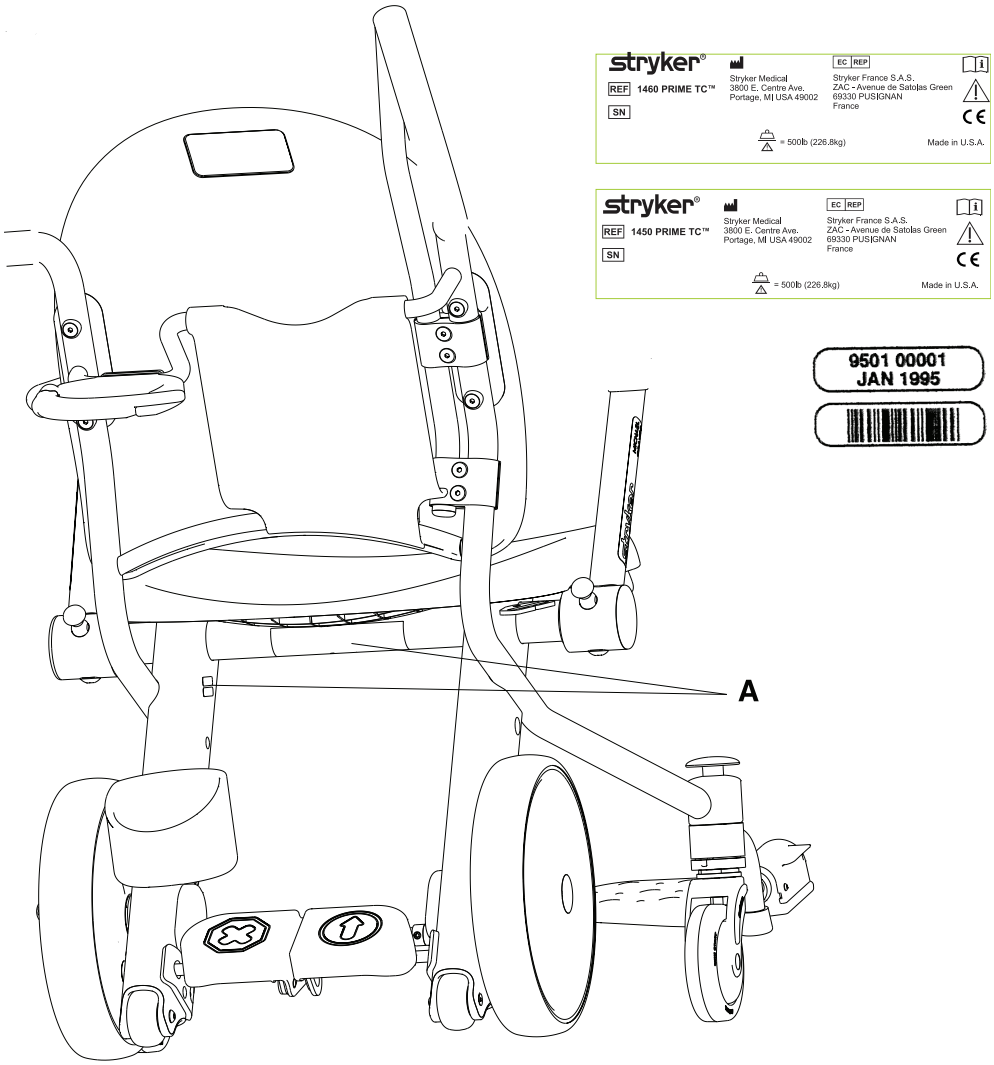

Εικόνα 11-3: Ετικέτα αριθμού σειράς

Σύνοψη μέτρων ασφαλείας

Ελληνικα
EL

Διαβάστε προσεκτικά και ακολουθήστε αυστηρά τις προειδοποιήσεις και επισημάνσεις που αναφέρονται σε αυτή τη σελίδα. Η συντήρηση πρέπει να γίνεται μόνο από αρμόδιο προσωπικό.

ΠΡΟΕΙΔΟΠΟΙΗΣΗ

- Ακατάλληλη χρήση του προϊόντος μπορεί να προκαλέσει τραυματισμό του ασθενούς ή του χειριστή. Ο χειρισμός του προϊόντος πρέπει να γίνεται μόνον όπως περιγράφεται στο παρόν εγχειρίδιο.
- Μην τροποποιείτε το προϊόν ή οποιαδήποτε εξαρτήματα του προϊόντος. Τυχόν τροποποίηση του προϊόντος μπορεί να προκαλέσει απρόβλεπτη λειτουργία, με αποτέλεσμα τον τραυματισμό του ασθενούς ή του χειριστή. Τροποποίηση του προϊόντος ακυρώνει, επίσης, την εγγύησή του.
- Να εφαρμόζετε πάντα το φρένο όταν ένας ασθενής τοποθετείται ή απομακρύνεται από την καρέκλα, για να μην υπάρξει πρόβλημα αστάθειας.
- Μην υπερφορτώνετε το προϊόν πάνω από το ασφαλές φορτίο εργασίας των 226,8 kg.
- Μην αφήνετε τον ασθενή να γύρει έξω από την καρέκλα γιατί υπάρχει κίνδυνος ανατροπής.
- Μην χρησιμοποιείτε το προϊόν σε ράμπες ή κεκλιμένες επιφάνειες με κλίση πάνω από 5,7 μοίρες γιατί υπάρχει κίνδυνος αστάθειας.
- Μην σηκώνετε ή κατεβάζετε το προϊόν όταν κάθεται κάποιος.
- Ασφαλίζετε πάντα σωστά τη φιάλη οξυγόνου στη βάση της πριν μετακινήσετε την καρέκλα.
- Μην απασφαλίσετε το μάνδαλο του ποδοστηρίγματος με το πόδι του ασθενούς επάνω του.

ΠΡΟΣΟΧΗ

- Να εφαρμόζετε πάντα το φρένο για να αποτραπεί ανεπιθύμητη μετακίνηση.
- Μην πατάτε τον ποδομοχλό εφαρμογής του φρένου για να σταματήσετε την καρέκλα όταν βρίσκεται εν κινήσει.
- Μην τοποθετείτε ποτέ παιδικά καθίσματα, βρεφικά καλάθια ή άλλα αντικείμενα πάνω στο κάθισμα ή στην αγκαλιά του ασθενούς.
- Πρέπει πάντα να προσέχετε τα άκρα του ασθενούς και τα άκρα του χειριστή να απέχουν αρκετά από το υποβραχιόνιο, όταν το σηκώνετε ή το κατεβάζετε, για να μην υπάρχει κίνδυνος να πιαστούν.
- Μην κρεμάτε πράγματα στις χειρολαβές, στη θήκη φακέλου του ασθενούς, στην προαιρετική βάση φιάλης οξυγόνου ή στα ανακλινόμενα υποβραχιόνια γιατί υπάρχει κίνδυνος να ανατραπεί η καρέκλα.
- Φροντίστε να είναι πάντα ελεύθερη η διαδρομή αναδίπλωσης του υποπόδιου πριν το αναδιπλώσετε για να μην πιαστεί πουθενά.
- Μην κάθεστε, στέκεστε ή σκύβετε πάνω στα ανακλινόμενα υποβραχιόνια, στα ποδοστηρίγματα ή στην πλάτη του καθίσματος γιατί υπάρχει κίνδυνος να ανατραπεί η καρέκλα.
- Μην χρησιμοποιείτε τα ανακλινόμενα υποβραχιόνια, τη θήκη φακέλου του ασθενούς, την προαιρετική βάση φιάλης οξυγόνου ή το προαιρετικό στατώ ορού για να σπρώξετε/τραβήξετε την καρέκλα.
- Πάντα να τραβάτε τα δάχτυλά σας από την ασφάλεια του υποβραχιόνιου πριν την απελευθερώσετε, ώστε να μην υπάρχει κίνδυνος να πιαστούν.
- Αποφύγετε το σημείο όπου υπάρχει κίνδυνος να πιαστείτε, ανάμεσα στο ανακλινόμενο υποβραχιόνιο, την πλάτη του καθίσματος και το κάθισμα, όταν κατεβάζετε το ανακλινόμενο υποβραχιόνιο. Το ανακλινόμενο υποβραχιόνιο πρέπει να παραμείνει κατεβασμένο προς τα εμπρός όταν η καρέκλα είναι κατειλημμένη και πρέπει να σηκώνεται μόνο για να διευκολύνεται η είσοδος ή έξοδος του ασθενούς από την καρέκλα.
- Μην τοποθετείτε αντικείμενα με βάρος μεγαλύτερο από 2,72 kg (6 lb) στη θήκη φακέλου του ασθενούς.
- Μην κινείτε την καρέκλα στηριζόμενη πάνω στους τροχούς αντιανατροπής.
- Μην μεταφέρετε περισσότερους από έναν ασθενείς με την καρέκλα γιατί υπάρχει κίνδυνος αστάθειας.
- Πάντα να μεταφέρετε τον ασθενή με τα πόδια του πάνω στα υποπόδια.
- Πρέπει πάντα να περνάτε προσεκτικά την καρέκλα πάνω από κράσπεδα και μικρές προεξοχές βεβαιούμενοι ότι οι τροχοί κυλούν ομαλά και η καρέκλα είναι σταθερή.

⚠ **ΠΡΟΣΟΧΗ (Συνέχεια)**

- Μην κινείτε την καρέκλα πάνω σε μαλακές ή ασταθείς επιφάνειες, όπως άμμο, γρασίδι ή χαλίκι, γιατί υπάρχει κίνδυνος αστάθειας ή αδυναμίας μετακίνησης.
- Όταν σηκώνετε την καρέκλα κενή για να την περάσετε πάνω από κάποιο εμπόδιο πρέπει να χρησιμοποιείτε ασφαλείς μεθόδους και δύο χειριστές. Σηκώνετε την καρέκλα μόνο από τους βασικούς σωλήνες του σκελετού. Μην σηκώνετε την καρέκλα από τα υποβραχιόνια, τα υποπόδια, τα παρελκόμενα ή τις επιφάνειες του καθίσματος.
- Τοποθετείτε ουροσυλλέκτη μόνο στο προαιρετικό άγκιστρο ουροσυλλέκτη.
- Ασφαλίζετε πάντα σωστά τους ασκούς ενδοφλέβιου υγρού στα άγκιστρα του αντίστοιχου προαιρετικού στατώ ή τον ουροσυλλέκτη στο αντίστοιχο προαιρετικό άγκιστρο πριν μετακινήσετε το προϊόν.
- Μην κρεμάτε ουροσυλλέκτη με βάρος πάνω από το ασφαλές φορτίο εργασίας 4,53 kg (10 lb) στο προαιρετικό άγκιστρο ουροσυλλέκτη.
- Τοποθετείτε μόνο τυπικούς ασκούς ενδοφλέβιου υγρού στο αντίστοιχο προαιρετικό στατώ.
- Το ασφαλές φορτίο εργασίας του προαιρετικού στατώ ορού είναι 1,36 kg (3 lb) για κάθε άγκιστρο με συνολικό ασφαλές φορτίο εργασίας 2,72 kg (6 lb).
- Το ασφαλές φορτίο εργασίας του ποδοστηρίγματος είναι 18,14 kg.
- Η καρέκλα δεν πρέπει να καθαρίζεται με ατμοκαθαρισμό.
- Πριν επαναφέρετε το προϊόν σε υπηρεσία μετά τον καθαρισμό, βεβαιωθείτε ότι όλες οι ετικέτες είναι ανέπαφες, ότι ο ποδομοχλός εφαρμογής και ο ποδομοχλός απελευθέρωσης του φρένου ασφαλίζουν σωστά και στις δύο θέσεις, και ότι όλα τα εξαρτήματα έχουν τη σωστή λίπανση.
- Πάντα να φροντίζετε να σκουπίζετε το προϊόν με καθαρό νερό και να στεγνώνετε σχολαστικά το προϊόν μετά τον καθαρισμό. Ορισμένα καθαριστικά προϊόντα είναι διαβρωτικά εκ φύσεως και μπορούν να προκαλέσουν ζημιά στο προϊόν αν δεν χρησιμοποιηθούν σωστά. Αν δεν εκπλύνετε και στεγνώσετε σωστά το προϊόν, μπορεί να παραμείνουν διαβρωτικά υπολείμματα στην επιφάνεια του προϊόντος, τα οποία μπορούν να προκαλέσουν πρώιμη διάβρωση κρίσιμων εξαρτημάτων. Αν δεν ακολουθήσετε τις παρούσες οδηγίες καθαρισμού, μπορεί να ακυρωθεί η εγγύησή σας.

Σημεία που μπορεί να τραυματίσουν

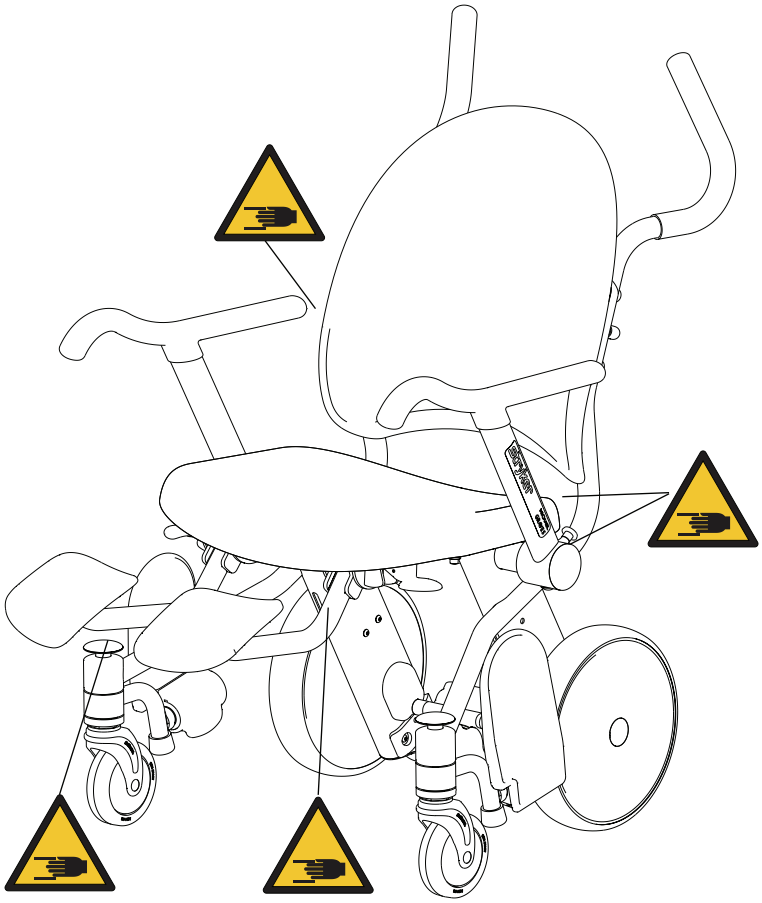

Εικόνα 11-4: Σημεία που μπορεί να τραυματίσουν

Θέση σε υπηρεσία

Ελληνικα
EL

Πριν θέσετε την καρέκλα μεταφοράς ασθενών σε υπηρεσία, βεβαιωθείτε ότι λειτουργούν σωστά τα εξής:

1. Επιθεωρήστε οπτικά την καρέκλα για οποιεσδήποτε ενδείξεις ζημιάς κατά τη μεταφορά.
2. Πατήστε προς τα κάτω τον ποδομοχλό εφαρμογής του φρένου και σπρώξτε την καρέκλα για να βεβαιωθείτε ότι οι πίσω τροχοί παραμένουν ασφαλισμένοι.
3. Σηκώστε και κατεβάστε τα ανακλινόμενα υποβραχιόνια για να βεβαιωθείτε ότι λειτουργούν ομαλά και ασφαλίζουν σταθερά κατεβασμένα προς τα εμπρός.
4. Βεβαιωθείτε ότι τα ανακλινόμενα υποπόδια σηκώνονται αυτόματα όταν απομακρυνθούν τα πόδια από πάνω τους και κατεβαίνουν όταν πιέζεται προς τα πάνω ο μοχλός του υποπόδιου.
5. Πατήστε το κίτρινο κουμπί απελευθέρωσης του αναδιπλούμενου υποπόδιου και βεβαιωθείτε ότι τα υποπόδια επανέρχονται στη θέση απόσυρσης (μοντέλο 1460).
6. Επαναφέρτε το αναδιπλούμενο υποπόδιο στη θέση χρήσης και βεβαιωθείτε ότι ασφαλίζει στη θέση του (μοντέλο 1460).
7. Βεβαιωθείτε ότι οποιαδήποτε προαιρετικά παρελκόμενα έχουν τοποθετηθεί και λειτουργούν όπως περιγράφεται στις οδηγίες λειτουργίας.

Ελληνικα
EL

Εφαρμογή και απελευθέρωση του φρένου

ΠΡΟΕΙΔΟΠΟΙΗΣΗ

Να εφαρμόζετε πάντα το φρένο όταν ένας ασθενής τοποθετείται ή απομακρύνεται από την καρέκλα, για να μην υπάρξει πρόβλημα αστάθειας.

ΠΡΟΣΟΧΗ

- Να εφαρμόζετε πάντα το φρένο για να αποτραπεί ανεπιθύμητη μετακίνηση.
- Μην πατάτε τον ποδομοχλό εφαρμογής του φρένου για να σταματήσετε την καρέκλα όταν βρίσκεται εν κινήσει.

Ο ποδομοχλός εφαρμογής του φρένου και ο ποδομοχλός απελευθέρωσης του φρένου βρίσκονται στο πίσω μέρος της καρέκλας, ανάμεσα στους πίσω τροχούς (Εικόνα 11-5 στη σελίδα 11-14). Όταν εφαρμόζετε το φρένο, οι πίσω τροχοί ασφαλίζονται, οι εμπρός τροχίσκοι όμως εξακολουθούν να μπορούν να κινηθούν.

Για να εφαρμόσετε το φρένο, πατήστε τον ποδομοχλό εφαρμογής του φρένου (A).

Για να απελευθερώσετε το φρένο, πατήστε τον ποδομοχλό απελευθέρωσης του φρένου (B).

Σημείωση: Ο μηχανισμός του φρένου που ασφαλίζει τους πίσω τροχούς δεν επιτρέπει περιστροφή μόνο των πίσω τροχών. Η καρέκλα εξακολουθεί να μπορεί να ολισθήσει το δάπεδο, ακόμα και αν είναι εφαρμοσμένο το φρένο.

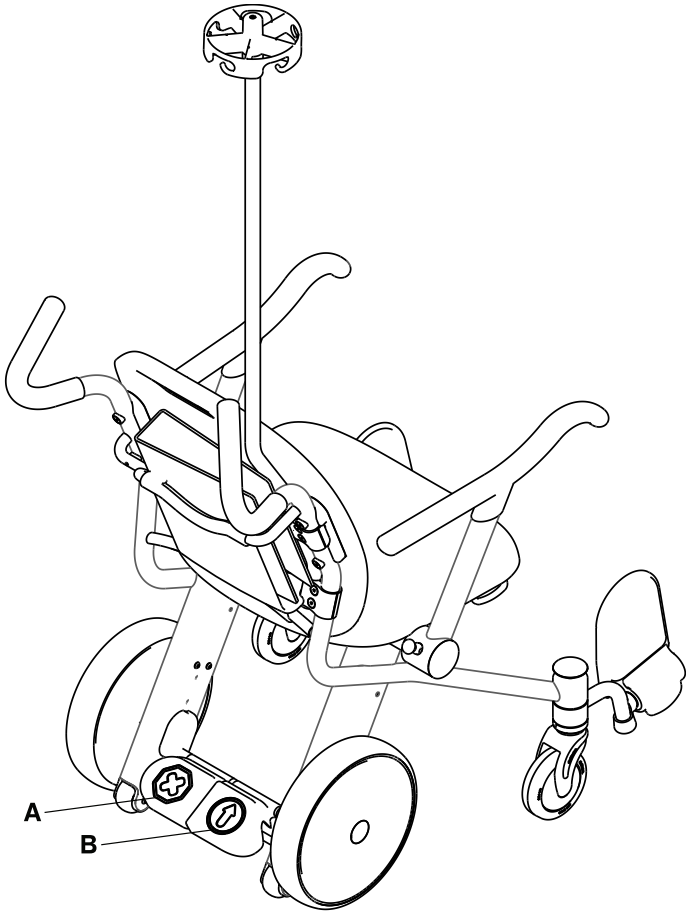

Εικόνα 11-5: Ποδομοχλός εφαρμογής και ποδομοχλός απελευθέρωσης του φρένου

Μετακίνηση ασθενούς

ΠΡΟΕΙΔΟΠΟΙΗΣΗ

- Να εφαρμόζετε πάντα το φρένο όταν ένας ασθενής τοποθετείται ή απομακρύνεται από την καρέκλα, για να μην υπάρξει πρόβλημα αστάθειας.
- Μην υπερφορτώνετε το προϊόν πάνω από το ασφαλές φορτίο εργασίας των 226,8 kg.
- Μην αφήνετε τον ασθενή να γύρει έξω από την καρέκλα γιατί υπάρχει κίνδυνος ανατροπής.

ΠΡΟΣΟΧΗ

- Να εφαρμόζετε πάντα το φρένο για να αποτραπεί ανεπιθύμητη μετακίνηση.
- Μην τοποθετείτε ποτέ παιδικά καθίσματα, βρεφικά καλάθια ή άλλα αντικείμενα πάνω στο κάθισμα ή στην αγκαλιά του ασθενούς.
- Πρέπει πάντα να προσέχετε τα άκρα του ασθενούς και τα άκρα του χειριστή να απέχουν αρκετά από το υποβραχιόνιο, όταν το σηκώνετε ή το κατεβάζετε, για να μην υπάρχει κίνδυνος να πιαστούν.
- Μην κρεμάτε πράγματα στις χειρολαβές, στη θήκη φακέλου του ασθενούς, στην προαιρετική βάση φιάλης οξυγόνου ή στα ανακλινόμενα υποβραχιόνια γιατί υπάρχει κίνδυνος να ανατραπεί η καρέκλα.
- Φροντίστε να είναι πάντα ελεύθερη η διαδρομή αναδίπλωσης του υποπόδιου πριν το αναδιπλώσετε για να μην πιαστεί πουθενά.
- Μην κάθεστε, στέκεστε ή σκύβετε πάνω στα ανακλινόμενα υποβραχιόνια, στα ποδοστηρίγματα ή στην πλάτη του καθίσματος γιατί υπάρχει κίνδυνος να ανατραπεί η καρέκλα.
- Μην χρησιμοποιείτε τα ανακλινόμενα υποβραχιόνια, τη θήκη φακέλου του ασθενούς, την προαιρετική βάση φιάλης οξυγόνου ή το προαιρετικό στατώ ορού για να σπρώξετε/τραβήξετε την καρέκλα.

Χρησιμοποιήστε την καρέκλα **Prime TC** για μεμονωμένους ασθενείς που έχουν την ικανότητα να κρατηθούν σε ορθή καθιστή θέση, χωρίς βοήθεια, και σύμφωνα με τους κανόνες μεταφοράς που ισχύουν στον χώρο.

Για να μετακινήσετε έναν ασθενή:

Σημείωση: Τα υποπόδια πρέπει να είναι σε θέση **απόσυρσης** όταν δεν κάθεται κανείς στην καρέκλα **Prime TC** (δείτε Απόσυρση ανακλινόμενου υποπόδιου στη σελίδα 11-19).

1. Τοποθετήστε την καρέκλα κοντά στον ασθενή.
2. Πατήστε τον ποδομοχλό εφαρμογής του φρένου για να εφαρμόσετε το φρένο. Σπρώξτε την καρέκλα για να βεβαιωθείτε ότι το φρένο λειτουργεί.
3. Βοηθήστε τον ασθενή να καθίσει στην καρέκλα **Prime TC**. Φροντίστε ο ασθενής να κάθεται σε ορθή θέση ακουμπώντας στην πλάτη του καθίσματος.
4. Χρησιμοποιώντας το πόδι σας, κατεβάστε το ανακλινόμενο υποπόδιο σε θέση χρήσης σηκώνοντας τον μοχλό του υποπόδιου (A) (Εικόνα 11-6 στη σελίδα 11-16).
5. Τοποθετήστε τα πόδια του ασθενούς πλήρως επάνω στα υποπόδια.
6. Κατεβάστε τα ανακλινόμενα υποβραχιόνια **κάτω** και βεβαιωθείτε ότι τα χέρια του ασθενούς ακουμπούν πλήρως πάνω στα υποβραχιόνια.

Μετακίνηση ασθενούς (Συνέχεια)

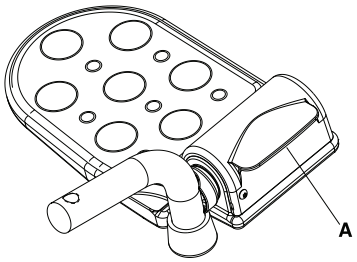

Εικόνα 11-6: Μοχλός ανακλινόμενου υποπόδιου

Έξοδος του ασθενούς

ΠΡΟΕΙΔΟΠΟΙΗΣΗ

- Να εφαρμόζετε πάντα το φρένο όταν ένας ασθενής τοποθετείται ή απομακρύνεται από την καρέκλα, για να μην υπάρξει πρόβλημα αστάθειας.
- Μην αφήνετε τον ασθενή να γύρει έξω από την καρέκλα γιατί υπάρχει κίνδυνος ανατροπής.

ΠΡΟΣΟΧΗ

- Να εφαρμόζετε πάντα το φρένο για να αποτραπεί ανεπιθύμητη μετακίνηση.
- Φροντίστε να είναι πάντα ελεύθερη η διαδρομή αναδίπλωσης του υποπόδιου πριν το αναδιπλώσετε για να μην πιαστεί πουθενά.
- Πρέπει πάντα να προσέχετε τα άκρα του ασθενούς και τα άκρα του χειριστή να απέχουν αρκετά από το υποβραχιόνιο, όταν το σηκώνετε ή το κατεβάζετε, για να μην υπάρχει κίνδυνος να πιαστούν.
- Πάντα να τραβάτε τα δάχτυλά σας από την ασφάλεια του υποβραχιόνιου πριν την απελευθερώσετε, ώστε να μην υπάρχει κίνδυνος να πιαστούν.
- Μην κάθεστε, στέκεστε ή σκύβετε πάνω στα ανακλινόμενα υποβραχιόνια, στα ποδοστηρίγματα ή στην πλάτη του καθίσματος γιατί υπάρχει κίνδυνος να ανατραπεί η καρέκλα.

Για την έξοδο του ασθενούς:

1. Πατήστε τον ποδομοχλό εφαρμογής του φρένου για να εφαρμόσετε το φρένο. Σπρώξτε την καρέκλα για να βεβαιωθείτε ότι το φρένο λειτουργεί.
2. Βεβαιωθείτε ότι τα πόδια του ασθενούς απέχουν αρκετά από τα υποπόδια και σηκώστε τα ανακλινόμενα υποπόδια σε θέση απόσυρσης.
3. Απομακρύνετε τον ασθενή από την καρέκλα ακολουθώντας το πρωτόκολλο που ισχύει στον χώρο.

Ελληνικα
EL

Τοποθέτηση ανακλινόμενου υποπόδιου

⚠ **ΠΡΟΣΟΧΗ**

- Να εφαρμόζετε πάντα το φρένο για να αποτραπεί ανεπιθύμητη μετακίνηση.
- Πάντα να μεταφέρετε τον ασθενή με τα πόδια του πάνω στα υποπόδια.

Για να θέσετε το ανακλινόμενο υποπόδιο σε θέση χρήσης (Εικόνα 11-7 στη σελίδα 11-18):

1. Πατήστε τον ποδομοχλό εφαρμογής του φρένου για να εφαρμόσετε το φρένο. Σπρώξτε την καρέκλα για να βεβαιωθείτε ότι το φρένο λειτουργεί.
2. Βεβαιωθείτε ότι τα πόδια του ασθενούς απέχουν αρκετά από τα υποπόδια (A).
3. Χρησιμοποιώντας το πόδι σας, κατεβάστε το υποπόδιο σε θέση χρήσης σηκώνοντας τον μοχλό του υποπόδιου (B).
4. Τοποθετήστε τα πόδια του ασθενούς πλήρως επάνω στα ανακλινόμενα υποπόδια (C).

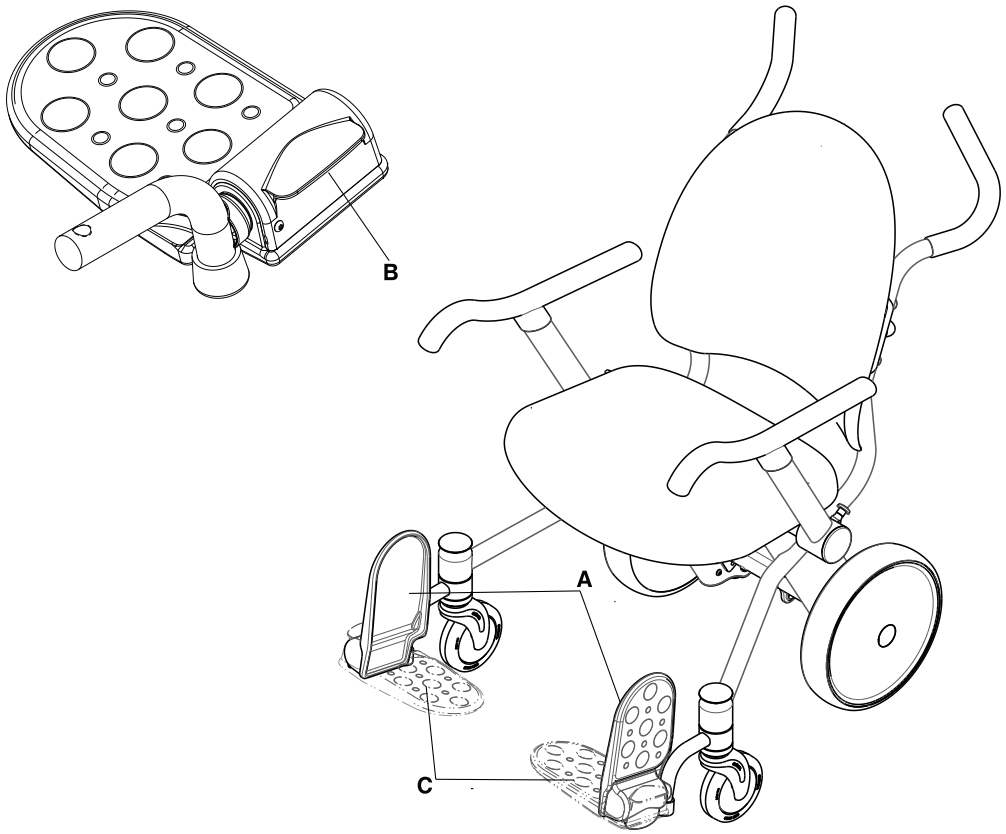

Εικόνα 11-7: Θέση χρήσης ανακλινόμενου υποπόδιου

Απόσυρση ανακλινόμενου υποπόδιου

ΠΡΟΣΟΧΗ

- Να εφαρμόζετε πάντα το φρένο για να αποτραπεί ανεπιθύμητη μετακίνηση.
- Πάντα να μεταφέρετε τον ασθενή με τα πόδια του πάνω στα υποπόδια.

Για να επαναφέρετε το ανακλινόμενο υποπόδιο σε θέση απόσυρσης:

1. Βεβαιωθείτε ότι τα πόδια του ασθενούς απέχουν αρκετά από τα ανακλινόμενα υποπόδια.
2. Φροντίστε να σηκώσετε τα ανακλινόμενα υποπόδια σε θέση απόσυρσης (A) (Εικόνα 11-8 στη σελίδα 11-19).

Εικόνα 11-8: Θέση απόσυρσης ανακλινόμενων υποπόδιων

Ελληνικα
EL

Τοποθέτηση αναδιπλούμενου υποπόδιου (μοντέλο 1460)

⚠ **ΠΡΟΣΟΧΗ**

- Να εφαρμόζετε πάντα το φρένο για να αποτραπεί ανεπιθύμητη μετακίνηση.
- Φροντίστε να είναι πάντα ελεύθερη η διαδρομή αναδίπλωσης του υποπόδιου, πριν το αναδιπλώσετε, για να μην πιαστεί πουθενά.

Για να θέσετε το αναδιπλούμενο υποπόδιο σε θέση χρήσης (Εικόνα 11-9 στη σελίδα 11-20):

1. Πατήστε τον ποδομοχλό εφαρμογής του φρένου για να εφαρμόσετε το φρένο. Σπρώξτε την καρέκλα για να βεβαιωθείτε ότι το φρένο λειτουργεί.
2. Βεβαιωθείτε ότι τα πόδια του ασθενούς απέχουν αρκετά από τα υποπόδια.
3. Αναδιπλώστε κάθε υποπόδιο στη θέση χρήσης και βεβαιωθείτε ότι έχει ασφαλίσει στη θέση του.
4. Βεβαιωθείτε ότι τα πόδια του ασθενούς απέχουν αρκετά από τα υποπόδια (A).
5. Χρησιμοποιώντας το πόδι σας, κατεβάστε το υποπόδιο σε θέση χρήσης σηκώνοντας τον μοχλό του υποπόδιου (C).
6. Τοποθετήστε τα πόδια του ασθενούς πλήρως επάνω στα ανακλινόμενα υποπόδια (A).

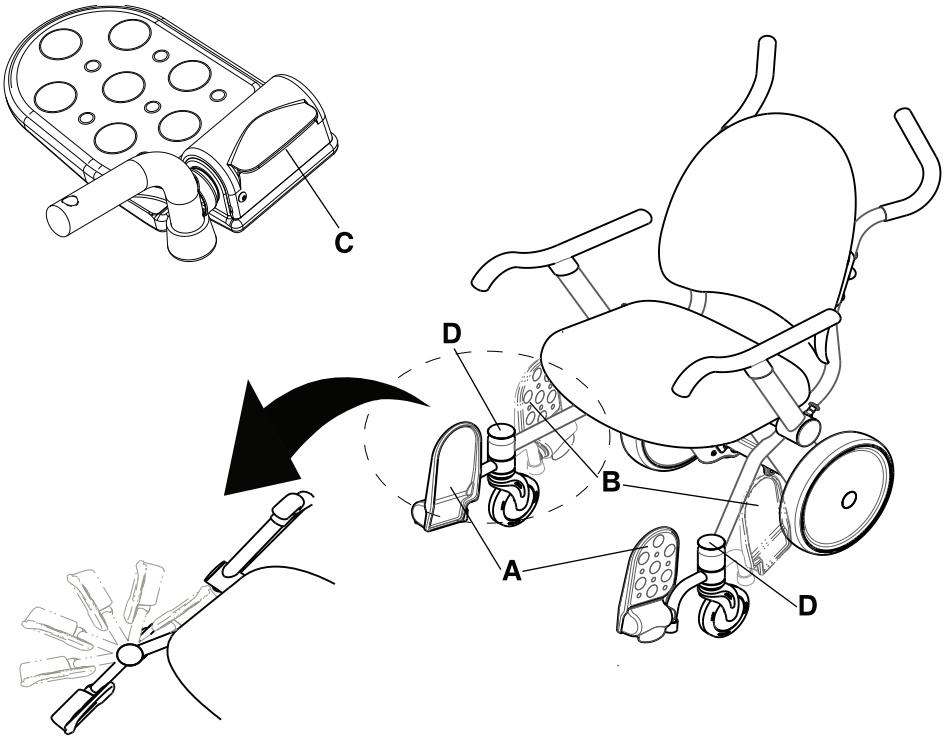

Εικόνα 11-9: Θέση χρήσης αναδιπλούμενου υποπόδιου

Απόσυρση αναδιπλούμενου υποπόδιου (μοντέλο 1460)

⚠ **ΠΡΟΣΟΧΗ**

- Να εφαρμόζετε πάντα το φρένο για να αποτραπεί ανεπιθύμητη μετακίνηση.
- Φροντίστε να είναι πάντα ελεύθερη η διαδρομή αναδίπλωσης του υποπόδιου πριν το αναδιπλώσετε για να μην πιαστεί πουθενά.

Για να επαναφέρετε το αναδιπλούμενο υποπόδιο σε θέση απόσυρσης (Εικόνα 11-10 στη σελίδα 11-21):

1. Βεβαιωθείτε ότι τα πόδια του ασθενούς απέχουν αρκετά από τα ανακλινόμενα υποπόδια.
2. Φροντίστε να σηκώσετε τα ανακλινόμενα υποπόδια σε θέση απόσυρσης (A).
3. Βεβαιωθείτε ότι είναι ελεύθερη η διαδρομή αναδίπλωσης των υποπόδιων.
4. Χρησιμοποιώντας το πόδι σας, πατήστε το κίτρινο κουμπί απελευθέρωσης του αναδιπλούμενου υποπόδιου (D) στο πάνω μέρος του αναδιπλούμενου υποπόδιου για να επανέλθει το αναδιπλούμενο υποπόδιο σε θέση απόσυρσης (B).

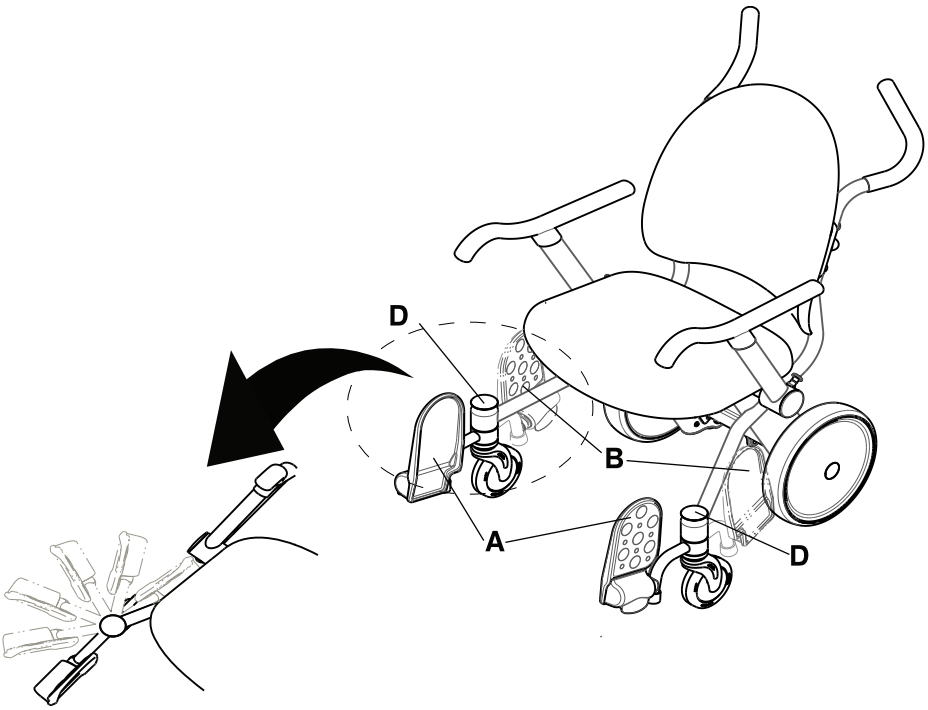

Εικόνα 11-10: Θέση απόσυρσης αναδιπλούμενου υποπόδιου

Ελληνικα
EL

Ανάκλιση ή κατάκλιση των ανακλινόμενων υποβραχιόνιων

⚠ **ΠΡΟΣΟΧΗ**

- Πρέπει πάντα να προσέχετε τα άκρα του ασθενούς και τα άκρα του χειριστή να απέχουν αρκετά από το υποβραχιόνιο, όταν το σηκώνετε ή το κατεβάζετε, για να μην υπάρχει κίνδυνος να πιαστούν.
- Πάντα να τραβάτε τα δάχτυλά σας από την ασφάλεια του υποβραχιόνιου πριν την απελευθερώσετε, ώστε να μην υπάρχει κίνδυνος να πιαστούν.
- Αποφύγετε το σημείο όπου υπάρχει κίνδυνος να πιαστείτε, ανάμεσα στο ανακλινόμενο υποβραχιόνιο, την πλάτη του καθίσματος και το κάθισμα, όταν κατεβάζετε το ανακλινόμενο υποβραχιόνιο. Το ανακλινόμενο υποβραχιόνιο πρέπει να παραμείνει κατεβασμένο προς τα εμπρός όταν η καρέκλα είναι κατειλημμένη και πρέπει να σηκώνεται μόνο για να διευκολύνεται η είσοδος ή έξοδος του ασθενούς από την καρέκλα.
- Μην κάθεστε, στέκεστε ή σκύβετε πάνω στα ανακλινόμενα υποβραχιόνια, στα ποδοστηρίγματα ή στην πλάτη του καθίσματος γιατί υπάρχει κίνδυνος να ανατραπεί η καρέκλα.
- Μην κρεμάτε πράγματα στις χειρολαβές, στη θήκη φακέλου του ασθενούς, στην προαιρετική βάση φιάλης οξυγόνου ή στα ανακλινόμενα υποβραχιόνια γιατί υπάρχει κίνδυνος να ανατραπεί η καρέκλα.
- Μην χρησιμοποιείτε τα ανακλινόμενα υποβραχιόνια, τη θήκη φακέλου του ασθενούς, την προαιρετική βάση φιάλης οξυγόνου ή το προαιρετικό στατώ ορού για να σπρώξετε/τραβήξετε την καρέκλα.

Χρησιμοποιήστε και τα δύο χέρια όταν σηκώνετε ή κατεβάζετε τα υποβραχιόνια. Με το ένα χέρι κρατάτε την ασφάλεια του υποβραχιόνιου και με το άλλο σηκώστε ή κατεβάστε το υποβραχιόνιο.

Για να σηκώσετε το ανακλινόμενο υποβραχιόνιο (προς τα πίσω), τραβήξτε προς τα έξω το κίτρινο κουμπί της ασφάλειας (A) και σηκώστε το υποβραχιόνιο μέχρι να τερματίσει (Εικόνα 11-11 στη σελίδα 11-22).

Για να κατεβάσετε το ανακλινόμενο υποβραχιόνιο (προς τα εμπρός), βεβαιωθείτε ότι ο ασθενής απέχει αρκετά από το υποβραχιόνιο. Κατεβάστε το υποβραχιόνιο προς τα εμπρός μέχρι να ασφαλίσει στη θέση του (Εικόνα 11-11 στη σελίδα 11-22).

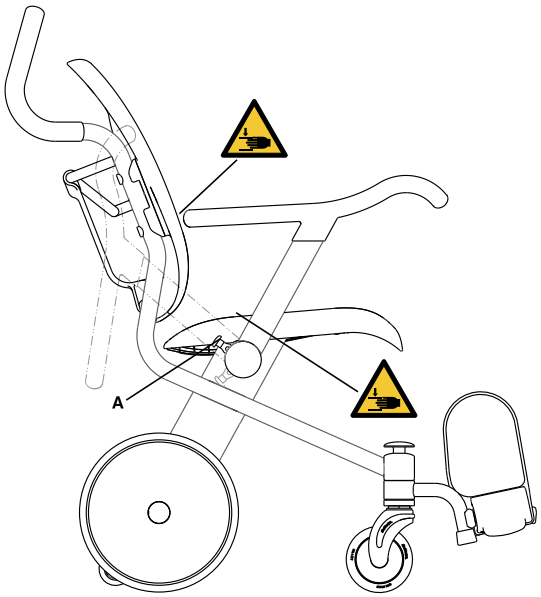

Εικόνα 11-11: Σημεία όπου μπορεί να πιαστείτε όταν σηκώνετε ή κατεβάζετε το υποβραχιόνιο

Τοποθέτηση αρχείων στη θήκη φακέλου

⚠ **ΠΡΟΣΟΧΗ**

- Μην κρεμάτε πράγματα στις χειρολαβές, στη θήκη φακέλου του ασθενούς, στην προαιρετική βάση φιάλης οξυγόνου ή στα ανακλινόμενα υποβραχιόνια γιατί υπάρχει κίνδυνος αστάθειας.
- Μην τοποθετείτε αντικείμενα με βάρος μεγαλύτερο από 2,72 kg (6 lb) στη θήκη φακέλου του ασθενούς.
- Μην χρησιμοποιείτε τα ανακλινόμενα υποβραχιόνια, τη θήκη φακέλου του ασθενούς, την προαιρετική βάση φιάλης οξυγόνου ή τον προαιρετικό στύλο ενδοφλέβιων υγρών για να σπρώξετε/τραβήξετε την καρέκλα.

Χρησιμοποιήστε τη θήκη φακέλου για να αποθηκεύσετε και να μεταφέρετε το αρχείο του ασθενούς (A) (Εικόνα 11-12 στη σελίδα 11-23). Η θήκη φακέλου δέχεται ντοσιέ 3 ιντσών με τρεις κρίκους.

Σημείωση: Οι πλευρές της θήκης φακέλου είναι ανοικτές για εύκολο καθαρισμό. Μην τοποθετείτε μεμονωμένα χαρτιά στη θήκη φακέλου.

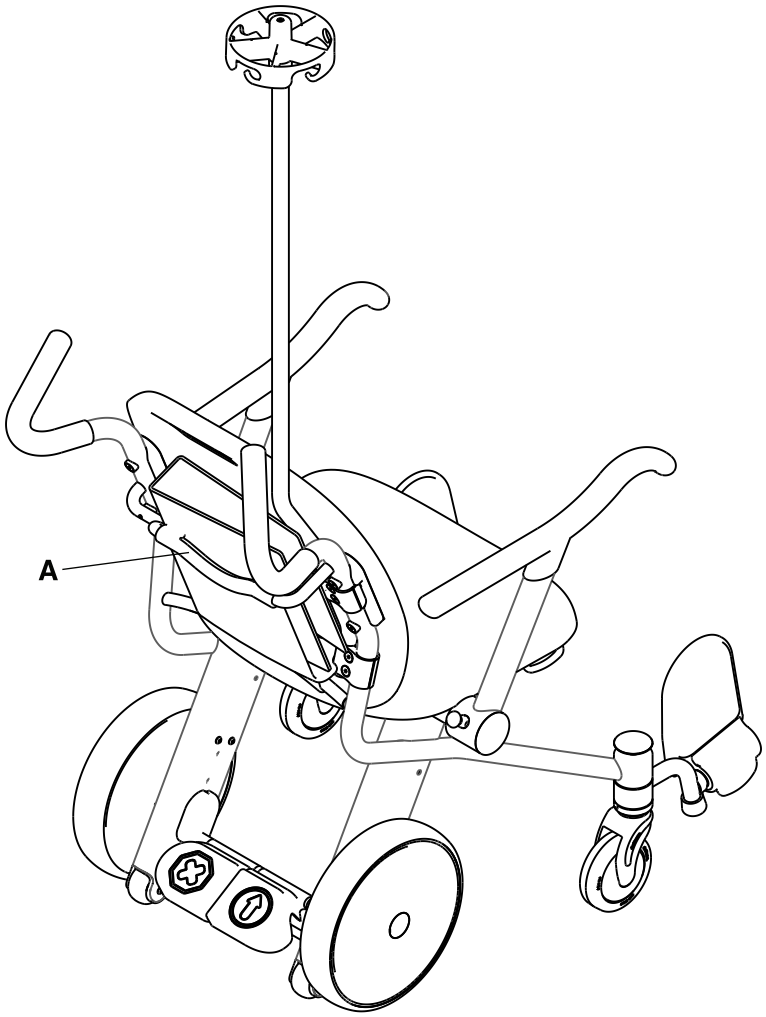

Εικόνα 11-12: Τοποθέτηση αρχείων στη θήκη φακέλου

Ελληνικα
EL

Μεταφορά ασθενούς

ΠΡΟΕΙΔΟΠΟΙΗΣΗ

- Μην χρησιμοποιείτε το προϊόν σε ράμπες ή κεκλιμένες επιφάνειες με κλίση πάνω από 5,7 μοίρες γιατί υπάρχει κίνδυνος αστάθειας.
- Μην υπερφορτώνετε το προϊόν πάνω από το ασφαλές φορτίο εργασίας των 226,8 kg (500 lb).
- Μην αφήνετε τον ασθενή να γύρει έξω από την καρέκλα γιατί υπάρχει κίνδυνος ανατροπής.
- Μην σηκώνετε ή κατεβάζετε το προϊόν όταν κάθεται κάποιος.

ΠΡΟΣΟΧΗ

- Να εφαρμόζετε πάντα το φρένο για να αποτραπεί ανεπιθύμητη μετακίνηση.
- Μην πατάτε τον ποδομοχλό εφαρμογής του φρένου για να σταματήσετε την καρέκλα όταν βρίσκεται εν κινήσει.
- Μην κινείτε την καρέκλα στηριζόμενη πάνω στους τροχούς αντιανατροπής.
- Μην μεταφέρετε περισσότερους από έναν ασθενείς με την καρέκλα γιατί υπάρχει κίνδυνος αστάθειας.
- Μην τοποθετείτε ποτέ παιδικά καθίσματα, βρεφικά καλάθια ή άλλα αντικείμενα πάνω στο κάθισμα ή στην αγκαλιά του ασθενούς.
- Πάντα να μεταφέρετε τον ασθενή με τα πόδια του πάνω στα υποπόδια.
- Πρέπει πάντα να περνάτε προσεκτικά την καρέκλα πάνω από κράσπεδα και μικρές προεξοχές βεβαιούμενοι ότι οι τροχοί κυλούν ομαλά και η καρέκλα είναι σταθερή.
- Πρέπει πάντα να προσέχετε τα άκρα του ασθενούς και τα άκρα του χειριστή να απέχουν αρκετά από το υποβραχιόνιο, όταν το σηκώνετε ή το κατεβάζετε, για να μην υπάρχει κίνδυνος να πιαστούν.
- Μην κινείτε την καρέκλα πάνω σε μαλακές ή ασταθείς επιφάνειες, όπως άμμο, γρασίδι ή χαλίκι, γιατί υπάρχει κίνδυνος αστάθειας ή αδυναμίας μετακίνησης.
- Μην κρεμάτε πράγματα στις χειρολαβές, στη θήκη φακέλου του ασθενούς, στην προαιρετική βάση φιάλης οξυγόνου ή στα ανακλινόμενα υποβραχιόνια γιατί υπάρχει κίνδυνος αστάθειας.
- 'Οταν σηκώνετε την καρέκλα κενή για να την περάσετε πάνω από κάποιο εμπόδιο πρέπει να χρησιμοποιείτε ασφαλείς μεθόδους και δύο χειριστές. Σηκώνετε την καρέκλα μόνο από τους βασικούς σωλήνες του σκελετού. Μην σηκώνετε την καρέκλα από τα υποβραχιόνια, τα υποπόδια, τα παρελκόμενα ή τις επιφάνειες του καθίσματος.
- Μην χρησιμοποιείτε τα ανακλινόμενα υποβραχιόνια, τη θήκη φακέλου του ασθενούς, την προαιρετική βάση φιάλης οξυγόνου ή τον προαιρετικό στύλο ενδοφλέβιων υγρών για να σπρώξετε/τραβήξετε την καρέκλα.

Χρησιμοποιήστε την καρέκλα **Prime TC** για μεμονωμένους ασθενείς που έχουν την ικανότητα να κρατηθούν σε ορθή καθιστή θέση, χωρίς βοήθεια, και σύμφωνα με τους κανόνες μεταφοράς που ισχύουν στον χώρο.

Σημείωση: 'Οταν επιχειρείτε να χειριστείτε την καρέκλα με βαρύ φορτίο, εκκίνηση και κινητικότητα μπορεί να παρουσιάζουν δυσκολία.

Για να μεταφέρετε έναν ασθενή:

1. Σταθείτε πίσω από την καρέκλα.
2. Κρατήστε τις χειρολαβές με τα δύο χέρια.
3. Πατήστε τον ποδομοχλό απελευθέρωσης του φρένου.

Ασφάλιση φιάλης οξυγόνου στην προαιρετική βάση

ΠΡΟΕΙΔΟΠΟΙΗΣΗ

Ασφαλίζετε πάντα σωστά τη φιάλη οξυγόνου στη βάση της πριν μετακινήσετε την καρέκλα.

ΠΡΟΣΟΧΗ

- Μην χρησιμοποιείτε τα ανακλινόμενα υποβραχιόνια, τη θήκη φακέλου του ασθενούς, την προαιρετική βάση φιάλης οξυγόνου ή το προαιρετικό στατώ ορού για να σπρώξετε/τραβήξετε την καρέκλα.
- Μην κρεμάτε πράγματα στις χειρολαβές, στη θήκη φακέλου του ασθενούς, στην προαιρετική βάση φιάλης οξυγόνου ή στα ανακλινόμενα υποβραχιόνια γιατί υπάρχει κίνδυνος αστάθειας.
- Η προαιρετική βάση φιάλης οξυγόνου είναι σχεδιασμένη μόνο για φιάλες οξυγόνου τύπου Ε.

Για να ασφαλίσετε τη φιάλη οξυγόνου (Εικόνα 11-13 στη σελίδα 11-25):

1. Βεβαιωθείτε ότι η κάτω βάση της προαιρετικής βάσης φιάλης οξυγόνου (B) είναι κενή.
2. Σηκώστε τον κίτρινο βραχίονα (A) της πάνω βάσης της προαιρετικής βάσης φιάλης οξυγόνου.
3. Τοποθετήστε τη φιάλη οξυγόνου στην κάτω βάση (B). Βεβαιωθείτε ότι η φιάλη οξυγόνου έχει τοποθετηθεί καλά στην κάτω βάση.
4. Κατεβάστε τον κίτρινο βραχίονα (A) της πάνω βάσης της προαιρετικής βάσης φιάλης οξυγόνου (C) για να ασφαλίσετε τη φιάλη οξυγόνου.
5. Βεβαιωθείτε ότι το μάνδαλο της πάνω βάσης έχει κλείσει καλά πριν κινήσετε την καρέκλα.

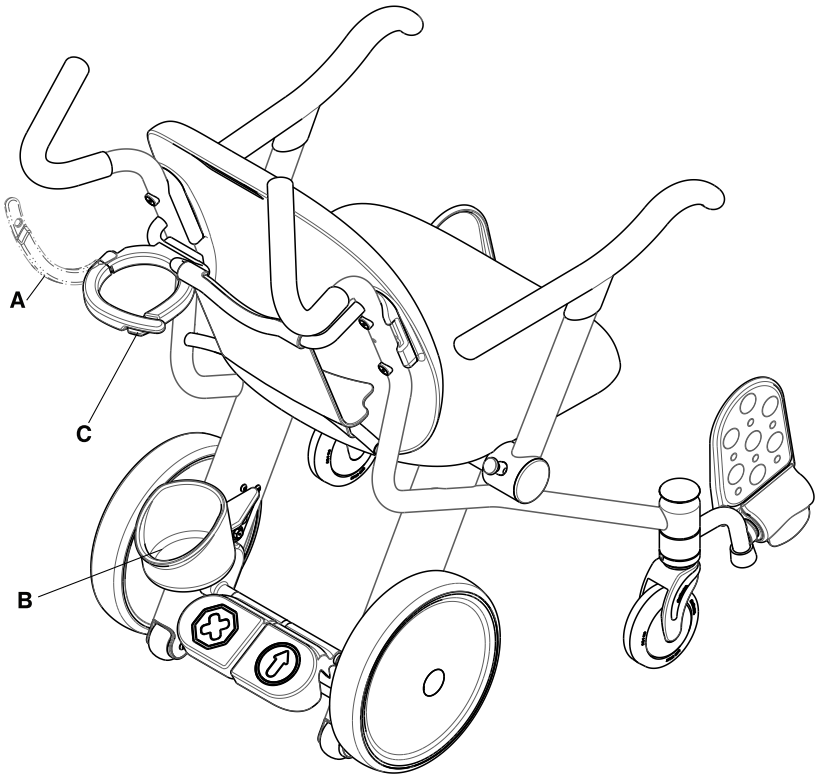

Εικόνα 11-13: Προαιρετική βάση φιάλης οξυγόνου, πάνω και κάτω βάση

Αυτά τα παρελκόμενα μπορούν να διατεθούν για χρήση με το συγκεκριμένο προϊόν. Ελέγξτε αν είναι διαθέσιμα για το συγκεκριμένο μοντέλο στη χώρα σας. Επικοινωνήστε με την εξυπηρέτηση πελατών της Stryker στις Η.Π.Α. στο τηλέφωνο +1-800-327-0 770.

Ονομασία	Αριθμός
Ασφάλιση ουροσυλλέκτη στο προαιρετικό άγκιστρο ουροσυλλέκτη στη σελίδα 11-27	1460-001-150
Τοποθέτηση ασκού ενδοφλέβιου υγρού στο προαιρετικό στατώ στη σελίδα 11-28	1460-035-000
Δέστε τη ζώνη της μέσης στη σελίδα 11-29	1460-013-100
Τοποθέτηση του ποδοστηρίγματος στη θέση του στη σελίδα 11-31	1460-166-030
Κάθισμα με γέμιση	1460-013-050

Ασφάλιση ουροσυλλέκτη στο προαιρετικό άγκιστρο ουροσυλλέκτη

⚠ **ΠΡΟΣΟΧΗ**

- Τοποθετείτε ουροσυλλέκτη μόνο στο προαιρετικό άγκιστρο ουροσυλλέκτη.
- Ασφαλίζετε πάντα σωστά τους ασκούς ενδοφλέβιου υγρού στα άγκιστρα του αντίστοιχου προαιρετικού στατώ ή τον ουροσυλλέκτη στο αντίστοιχο προαιρετικό άγκιστρο πριν μετακινήσετε το προϊόν.
- Μην κρεμάτε ουροσυλλέκτη με βάρος πάνω από το ασφαλές φορτίο εργασίας 4,53 kg (10 lb) στο προαιρετικό άγκιστρο ουροσυλλέκτη.

Για να ασφαλίσετε έναν ουροσυλλέκτη στο αντίστοιχο άγκιστρο, τοποθετήστε το άγκιστρο του ουροσυλλέκτη στο προαιρετικό άγκιστρο ουροσυλλέκτη της καρέκλας (A) (Εικόνα 11-14 στη σελίδα 11-27). Βεβαιωθείτε ότι ο ουροσυλλέκτης έχει ασφαλίσει στη θέση του.

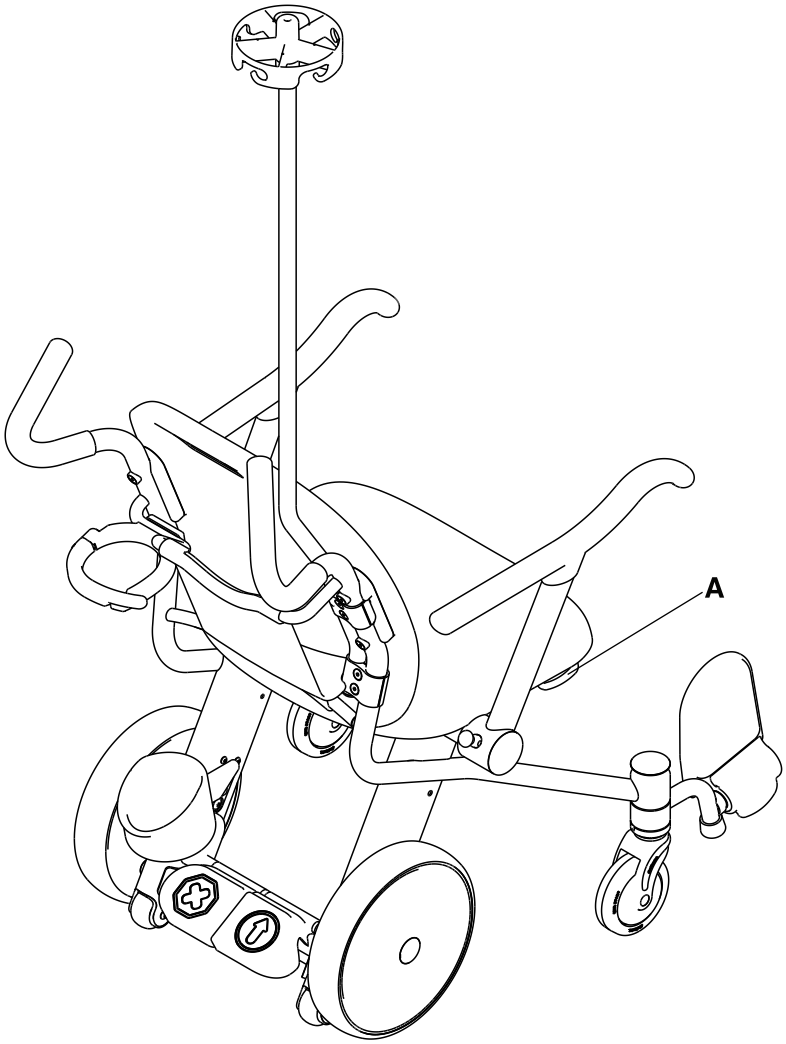

Εικόνα 11-14: Θέση αγκίστρου ουροσυλλέκτη

Ελληνικα
EL

Τοποθέτηση ασκού ενδοφλέβιου υγρού στο προαιρετικό στατώ

⚠ **ΠΡΟΣΟΧΗ**

- Τοποθετείτε μόνο τυπικούς ασκούς ενδοφλέβιου υγρού στο αντίστοιχο προαιρετικό στατώ.
- Το ασφαλές φορτίο εργασίας του προαιρετικού στατώ ορού είναι 1,36 kg (3 lb) για κάθε άγκιστρο με συνολικό ασφαλές φορτίο εργασίας 2,72 kg (6 lb).
- Ασφαλίζετε πάντα σωστά τους ασκούς ενδοφλέβιου υγρού στα άγκιστρα του αντίστοιχου προαιρετικού στατώ ή τον ουροσυλλέκτη στο αντίστοιχο προαιρετικό άγκιστρο πριν μετακινήσετε το προϊόν.
- Μην χρησιμοποιείτε τα ανακλινόμενα υποβραχιόνια, τη θήκη φακέλου του ασθενούς, την προαιρετική βάση φιάλης οξυγόνου ή το προαιρετικό στατώ ορού για να σπρώξετε/τραβήξετε την καρέκλα.

Για να τοποθετήσετε ασκό ενδοφλέβιου υγρού στο προαιρετικό στατώ ορού:

1. Τραβήξτε το προαιρετικό στατώ (A) για να βεβαιωθείτε ότι είναι σταθερό (Εικόνα 11-15 στη σελίδα 11-28).
2. Τοποθετήστε τον ασκό στο άγκιστρο και βεβαιωθείτε ότι έχει ασφαλίσει στη θέση του.

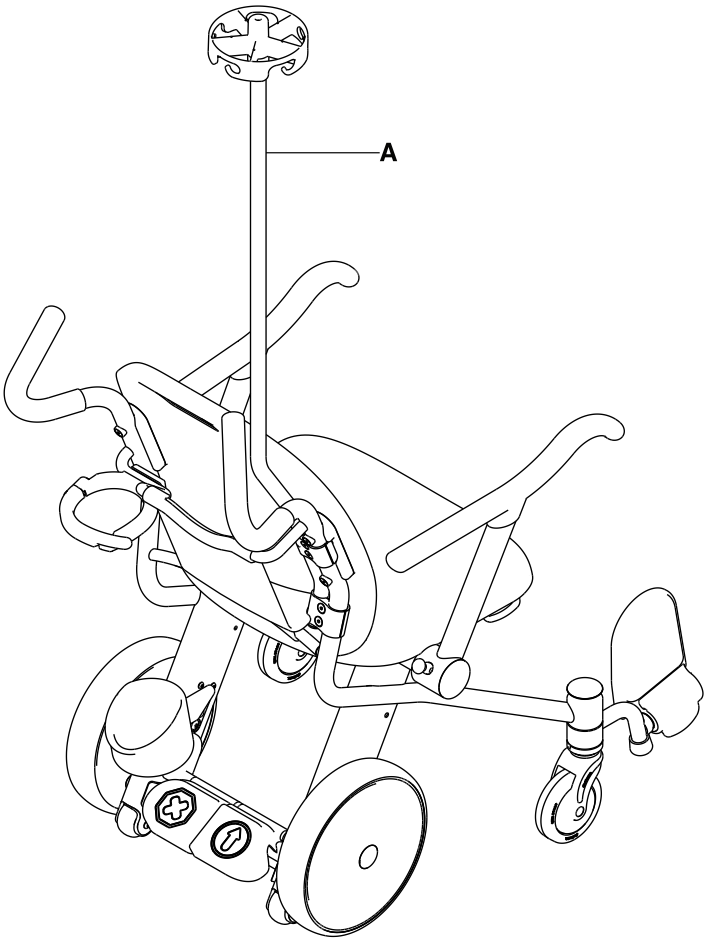

Εικόνα 11-15: Στατώ ορού

Δέστε τη ζώνη της μέσης

Ανοίξτε τη ζώνη και αφήστε τα δύο τμήματα της ζώνης δεξιά και αριστερά της καρέκλας μέχρι να τοποθετήσετε τον ασθενή στην καρέκλα. Επιμηκύνετε τη ζώνη, κουμπώστε την γύρω από τον ασθενή και επιβραχύνετέ την στο επιθυμητό μήκος.

1. **Για να ανοίξετε τη ζώνη (Εικόνα 11-16 στη σελίδα 11-29):**
   a. Κρατήστε και πιέστε τα πτερύγια (A) στο κλείστρο της ζώνης.
   b. Τραβήξτε το κλείστρο της ζώνης (C) για να το βγάλετε από την υποδοχή του κλείστρου (B).
2. **Για να κλείσετε τη ζώνη (Εικόνα 11-17 στη σελίδα 11-30):**
   a. Πιέστε το κλείστρο της ζώνης (C) μέσα στην υποδοχή του κλείστρου (B) μέχρι να ασφαλίσει.
3. **Για να επιμηκύνετε τη ζώνη:**
   a. Με το ένα χέρι, κρατήστε το κλείστρο της ζώνης (C) (Εικόνα 11-16 στη σελίδα 11-29).
   b. Με το άλλο χέρι, κρατήστε τη ζώνη (D) (Εικόνα 11-17 στη σελίδα 11-30).
   c. Τραβήξτε τη ζώνη έξω από το κλείστρο της ζώνης (C) μέχρι να επιτύχετε το επιθυμητό μήκος.
4. **Για να επιβραχύνετε τη ζώνη:**
   a. Με το ένα χέρι, κρατήστε την υποδοχή του κλείστρου (B) (Εικόνα 11-16 στη σελίδα 11-29).
   b. Με το άλλο χέρι, κρατήστε το άκρο της ζώνης (E) (Εικόνα 11-17 στη σελίδα 11-30).
   c. Τραβήξτε τη ζώνη μέσα από το κλείστρο (C) μέχρι να επιτύχετε το επιθυμητό μήκος.
5. Φροντίστε το κλείστρο (C) να είναι κλειστό και ασφαλισμένο. Μην αφήνετε τη ζώνη που περισσεύει να κρέμεται ελεύθερη ή να εμπλέκεται στους τροχούς.
6. Ελέγχετε τη ζώνη τουλάχιστον μία φορά κάθε μήνα (πιο συχνά αν τη χρησιμοποιείτε περισσότερο). Ελέγχετε μήπως έχει σπάσει ή καμφθεί το κλείστρο ή η υποδοχή του κλείστρου, και μήπως έχει σκιστεί ή ξεφτίσει η ζώνη. Αντικαταστήστε αμέσως τη ζώνη αν έχει φθαρεί ή έχει αχρηστευθεί.

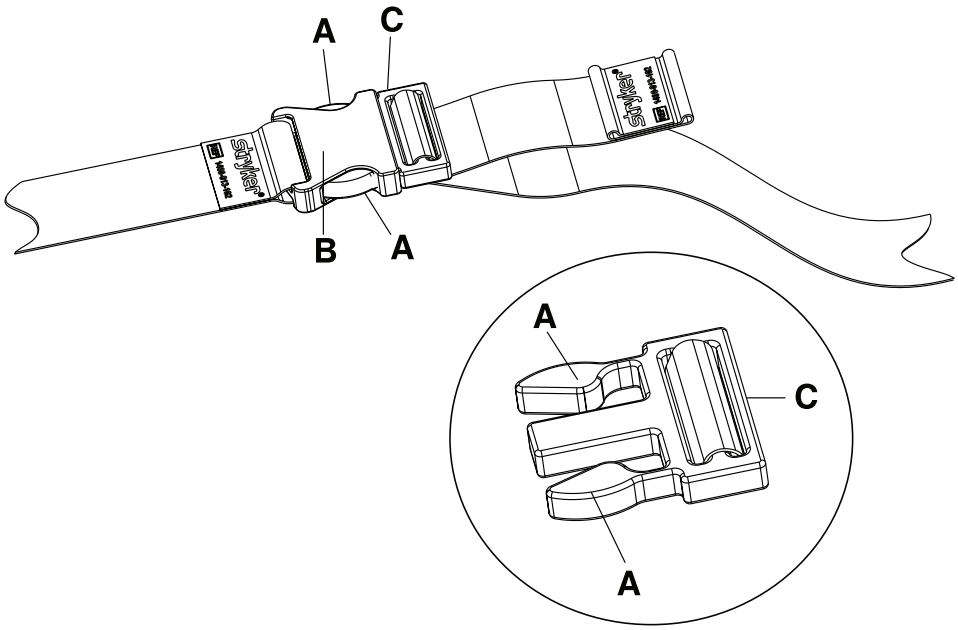

Εικόνα 11-16: Ανοίξτε τη ζώνη της μέσης

Ελληνικα
EL

Δέστε τη ζώνη της μέσης (Συνέχεια)

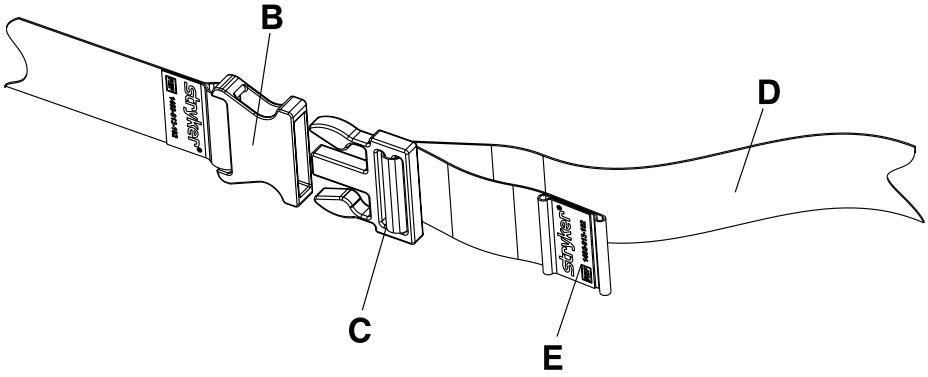

Εικόνα 11-17: Κλείστε τη ζώνη της μέσης

Τοποθέτηση του ποδοστηρίγματος στη θέση του

ΠΡΟΕΙΔΟΠΟΙΗΣΗ

Μην απασφαλίσετε το μάνδαλο του ποδοστηρίγματος με το πόδι του ασθενούς επάνω του.

ΠΡΟΣΟΧΗ

- Να εφαρμόζετε πάντα το φρένο για να αποτραπεί ανεπιθύμητη μετακίνηση.
- Μην κάθεστε, στέκεστε ή σκύβετε πάνω στα ανακλινόμενα υποβραχιόνια, στα ποδοστηρίγματα ή στην πλάτη του καθίσματος γιατί υπάρχει κίνδυνος να ανατραπεί η καρέκλα.
- Το ασφαλές φορτίο εργασίας του ποδοστηρίγματος είναι 18,14 kg.

Για να τοποθετήσετε το ποδοστήριγμα στη θέση χρήσης του (Εικόνα 11-18 στη σελίδα 11-31):

1. Πατήστε τον ποδομοχλό εφαρμογής του φρένου για να εφαρμόσετε το φρένο. Σπρώξτε την καρέκλα για να βεβαιωθείτε ότι το φρένο λειτουργεί.
2. Βεβαιωθείτε ότι τα πόδια του ασθενούς απέχουν αρκετά από τα ποδοστηρίγματα.
3. Τραβήξτε προς τα πάνω την κίτρινη λαβή απελευθέρωσης (A) κάτω από το κάθισμα, στην αντίστοιχη πλευρά.
4. Σηκώστε το ποδοστήριγμα (B) μέχρι να ασφαλίσει στη θέση χρήσης του. Πιέστε προς τα κάτω το ποδοστήριγμα για να βεβαιωθείτε ότι έχει ασφαλίσει.
5. Τοποθετήστε το πόδι του ασθενούς πάνω στο ποδοστήριγμα (B).

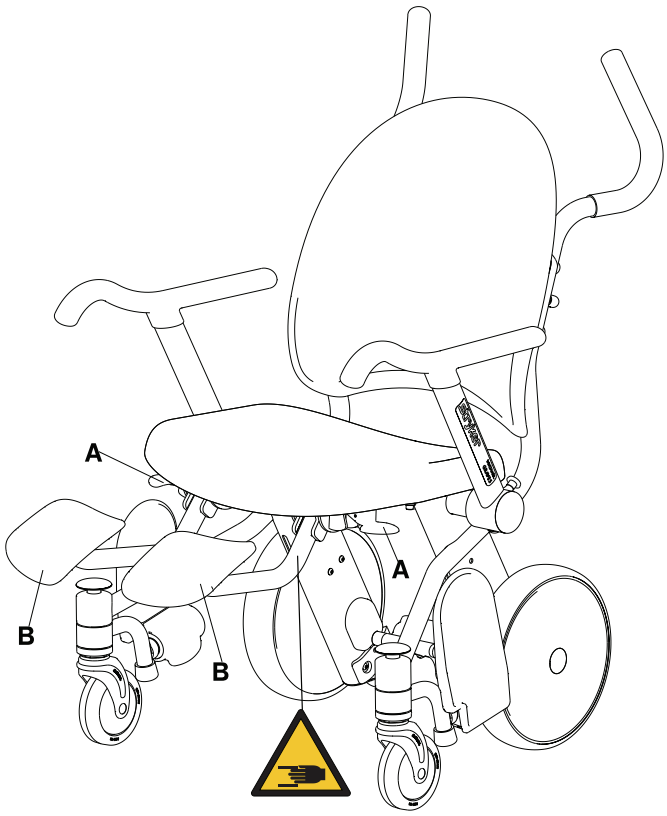

Εικόνα 11-18: Θέση χρήσης ποδοστηρίγματος

Ελληνικα
EL

Απόσυρση του ποδοστηρίγματος

ΠΡΟΕΙΔΟΠΟΙΗΣΗ

Μην απασφαλίσετε το μάνδαλο του ποδοστηρίγματος με το πόδι του ασθενούς επάνω του.

ΠΡΟΣΟΧΗ

- Να εφαρμόζετε πάντα το φρένο για να αποτραπεί ανεπιθύμητη μετακίνηση.
- Μην κάθεστε, στέκεστε ή σκύβετε πάνω στα ανακλινόμενα υποβραχιόνια, στα ποδοστηρίγματα ή στην πλάτη του καθίσματος γιατί υπάρχει κίνδυνος να ανατραπεί η καρέκλα.
- Το ασφαλές φορτίο εργασίας του προαιρετικού ποδοστηρίγματος είναι 18,14 kg.

Για να αποσύρετε το ποδοστήριγμα (Εικόνα 11-19 στη σελίδα 11-32):

1. Βεβαιωθείτε ότι τα πόδια του ασθενούς απέχουν αρκετά από τα ποδοστηρίγματα.
2. Τραβήξτε προς τα πάνω την κίτρινη λαβή απελευθέρωσης (A) κάτω από το κάθισμα, στην αντίστοιχη πλευρά.
3. Πιέστε το ποδοστήριγμα (B) προς το πίσω μέρος της καρέκλας μέχρι να ασφαλίσει. Πιέστε το ποδοστήριγμα (B) προς το πίσω μέρος της καρέκλας για να βεβαιωθείτε ότι έχει ασφαλίσει.

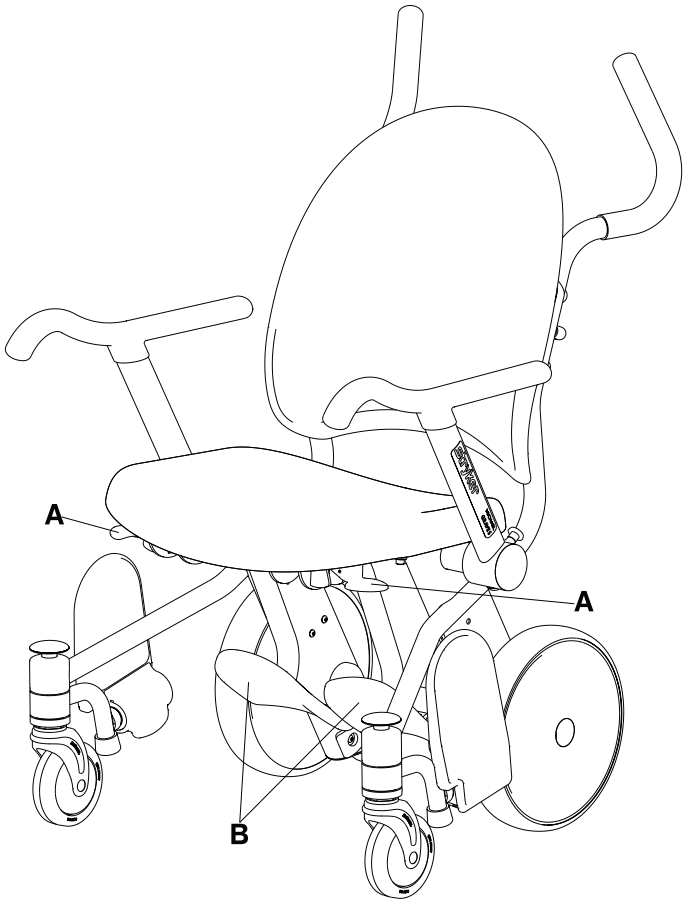

Εικόνα 11-19: Θέση απόσυρσης ποδοστηρίγματος

Ετικέτες

Στο κάθισμα με γέμιση Prime TC είναι προσκολλημένες οι ετικέτες που εμφανίζονται παρακάτω. Ο τελικός χρήστης μπορεί να αφαιρέσει αυτές τις ετικέτες. Οι ετικέτες αυτές προορίζονται συγκεκριμένα για τις Η.Π.Α. (αριστερά) και τον Καναδά (δεξιά). Δεν προορίζονται για άλλες χώρες.

ATTACHMENT TO BE ABOVE THIS LINE

UNDER PENALTY OF LAW
THIS TAG NOT TO BE REMOVED
EXCEPT BY THE CONSUMER

ALL NEW MATERIAL
Consisting of

POLYURETHANE FOAM....100 %

REG. NO. PA-27157

Certification is made by the manufacturer that the materials in this article are described in accordance with law.

Manufactured For
STRYKER MEDICAL
3800 E. Centre Avenue
Portage, MI 49002-5826 USA

Date of Delivery.....

Finished Size : 22 in x 18 in x 3.75 in
(55.8 cm x 45.7 cm x 9.5 cm)
Net Weight of Filling Material : 2 lbs., 0 oz.

MADE IN U.S.A.

Manufactured By:
Grand Rapids Foam Technologies
2788 Remico St. SW
Wyoming, MI 49519 USA

Date of Manufacture:

Model: 1460-013-070

Prototype ID: N/A

THIS ARTICLE MEETS THE FLAMMABILITY REQUIREMENTS OF CALIFORNIA BUREAU OF HOME FURNISHINGS TECHNICAL BULLETIN NO.117. CARE SHOULD BE EXERCISED NEAR OPEN FLAME OR WITH BURNING CIGARETTES.

ATTACHMENT TO BE ABOVE THIS LINE

Not to be removed until
delivered to the consumer

Ne pas enlever avant la
livraison au consommateur

This article contains
NEW MATERIAL ONLY

Cet article contient des
MATERIAUX NEUFS SEULEMENT

This label is affixed in
compliance with Provincial Law

Cette étiquette est apposée
conformément à la loi de la province

Made by **Fabriqué par**
Reg. No. **No. de permis:**

4607

Content
Polyurethane Foam

Contenu
Mousse de polyuréthane

Made in U.S.A. / Fabriqué aux Etats-Unis

⚠ **ΠΡΟΣΟΧΗ**

Η καρέκλα δεν πρέπει να καθαρίζεται με ατμοκαθαρισμό.

Σημείωση: Μην χρησιμοποιείτε πλύσιμο υπό πίεση στο προαιρετικό κάθισμα με γέμιση. Αν το προϊόν είναι εφοδιασμένο με το προαιρετικό κάθισμα με γέμιση, αφαιρέστε το κάθισμα με γέμιση πριν το πλύσιμο υπό πίεση.

Οι οδηγίες αυτές αποσκοπούν να παρέχουν τις μεθόδους καθαρισμού για τα μοντέλα **Prime TC** 1450 και 1460.

Το μοντέλο **Prime TC** έχει σχεδιαστεί για πλύση υπό πίεση. Το προϊόν μπορεί να εμφανίζει κάποιες ενδείξεις οξείδωσης ή αποχρωματισμού από τις συνεχείς πλύσεις. Δεν πρόκειται όμως να υπάρξει καμία υποβάθμιση των χαρακτηριστικών απόδοσης ή λειτουργικότητας του προϊόντος από τις πλύσεις υπό πίεση, εφόσον ακολουθούνται οι σωστές διαδικασίες.

Συνιστώμενη μέθοδος καθαρισμού

Για να περάσετε την καρέκλα με απολυμαντικό ανάμεσα στις χρήσεις, ακολουθήστε τα εξής βήματα:

1. Ακολουθήστε με ακρίβεια τις υποδείξεις αραίωσης του κατασκευαστή του καθαριστικού διαλύματος.
2. Πλύντε με το χέρι όλες τις επιφάνειες του προϊόντος με συνιστώμενο απολυμαντικό ανάμεσα στις χρήσεις.
3. Εφαρμόστε το συνιστώμενο απολυμαντικό διάλυμα με ψεκασμό ή προεμποτισμένα μανδήλια.
4. Φροντίστε να απολυμάνετε όλες τις επιφάνειες. Δώστε προσοχή στις επιφάνειες υψηλής επαφής, όπως το ανακλινόμενο υποβραχιόνιο, το κάθισμα, η πλάτη του καθίσματος, οι χειρολαβές και η προαιρετική βάση φιάλης οξυγόνου.
5. Ακολουθήστε τις οδηγίες του κατασκευαστή του καθαριστικού διαλύματος για τον κατάλληλο χρόνο επαφής και τις απαιτήσεις έκπλυσης.
6. Στεγνώστε το προϊόν σχολαστικά πριν το επαναφέρετε σε υπηρεσία.

⚠ **ΠΡΟΣΟΧΗ**

Πριν επαναφέρετε το προϊόν σε υπηρεσία μετά τον καθαρισμό, βεβαιωθείτε ότι όλες οι ετικέτες είναι ανέπαφες, ότι ο ποδομοχλός εφαρμογής και ο ποδομοχλός απελευθέρωσης του φρένου ασφαλίζουν σωστά και στις δύο θέσεις, και ότι όλα τα εξαρτήματα έχουν τη σωστή λίπανση.

Συνιστώμενα καθαριστικά

Συνιστώμενα καθαριστικά:

- Τεταρτοταγή καθαριστικά (δραστικό συστατικό - χλωριούχο αμμώνιο)
- Φαινολικά καθαριστικά (δραστικό συστατικό - ορθοφαινυλοφαινόλη)
- Χλωριωμένο λευκαντικό διάλυμα (χρησιμοποιήστε διάλυμα 1 μέρους λευκαντικού διαλύματος (5,25% υποχλωριώδους νατρίου) προς 100 μέρη νερού, το οποίο ισούται με 520 ppm διαθέσιμου χλωρίου (40 ml λευκαντικού διαλύματος 5,25% ανά 4000 ml νερού))

Αποφύγετε την υπερβολική διαβροχή και φροντίστε το προϊόν να μην παραμείνει υγρό περισσότερο από όσο προβλέπουν οι οδηγίες του κατασκευαστή του καθαριστικού διαλύματος για σωστή απολύμανση.

⚠ **ΠΡΟΣΟΧΗ**

Πάντα να φροντίζετε να σκουπίζετε το προϊόν με καθαρό νερό και να στεγνώνετε σχολαστικά το προϊόν μετά τον καθαρισμό. Ορισμένα καθαριστικά προϊόντα είναι διαβρωτικά εκ φύσεως και μπορούν να προκαλέσουν ζημιά στο προϊόν αν δεν χρησιμοποιηθούν σωστά. Αν δεν εκπλύνετε και στεγνώσετε σωστά το προϊόν, μπορεί να παραμείνουν διαβρωτικά υπολείμματα στην επιφάνεια του προϊόντος, τα οποία μπορούν να προκαλέσουν πρώιμη διάβρωση κρίσιμων εξαρτημάτων. Αν δεν ακολουθήσετε τις παρούσες οδηγίες καθαρισμού, μπορεί να ακυρωθεί η εγγύησή σας.

Ελέγξτε τουλάχιστον όλα τα σημεία τα οποία αναφέρονται, κατά την ετήσια προληπτική συντήρηση όλων των ιατρικών προϊόντων της Stryker. Μπορεί να χρειαστεί να κάνετε ελέγχους προληπτικής συντήρησης συχνότερα, ανάλογα με τη χρήση του προϊόντος. Η συντήρηση πρέπει να γίνεται μόνο από αρμόδιο προσωπικό.

Σημείωση: Πριν από την επιθεώρηση, καθαρίστε και απολυμάντε εξωτερικά την επιφάνεια στήριξης, αν χρειάζεται.

Ελέγξτε τα εξής σημεία:

_____ Όλες τις συγκολλήσεις
_____ Αν όλες οι συσφίγξεις είναι σφιγμένες
_____ Το κάθισμα και την πλάτη της καρέκλας για ρωγμές ή άλλες ζημιές
_____ Τη θήκη φακέλου για ρωγμές ή άλλες ζημιές
_____ Αν τα ανακλινόμενα υποβραχιόνια μετακινούνται και ασφαλίζουν σωστά
_____ Αν οι τροχίσκοι είναι σταθεροί και περιστρέφονται κανονικά
_____ Αν οι τροχίσκοι είναι καθαροί από ρυπαρά και άλλα κατάλοιπα
_____ Αν οι τροχοί λειτουργούν ομαλά
_____ Αν οι τροχοί περιστρέφονται ελεύθερα
_____ Αν ο μηχανισμός του φρένου λειτουργεί κανονικά
_____ Αν και οι δύο πίσω τροχοί ασφαλίζουν καλά όταν εφαρμόζεται το φρένο
_____ Αν οι πίσω τροχοί έχουν λασκάρει ή παίζουν
_____ Αν οι τροχοί αντιανατροπής είναι ανέπαφοι
_____ Αν το υποπόδιο ανασηκώνεται όταν δεν χρησιμοποιείται
_____ Αν ο μηχανισμός αναδίπλωσης του υποπόδιου ασφαλίζει στη θέση χρήσης (μοντέλο 1460)
_____ Αν το υποπόδιο αναδιπλώνεται στη θέση απόσυρσης πιέζοντας το κουμπί απελευθέρωσης του υποπόδιου (μοντέλο 1460)
_____ Αν το στατώ ορού είναι ανέπαφο και λειτουργεί κανονικά (προαιρετικός εξοπλισμός)
_____ Αν η βάση φιάλης οξυγόνου είναι ανέπαφη και λειτουργεί κανονικά (προαιρετικός εξοπλισμός)
_____ Αν η ζώνη μέσης δεν είναι φθαρμένη (προαιρετικός εξοπλισμός)
_____ Αν το κάθισμα με γέμιση δεν είναι φθαρμένο ή κατεστραμμένο (προαιρετικός εξοπλισμός)
_____ Αν το ποδοστήριγμα ασφαλίζει στη θέση χρήσης (προαιρετικός εξοπλισμός)
_____ Αν το ποδοστήριγμα ασφαλίζει στη θέση απόσυρσης (προαιρετικός εξοπλισμός)
_____ Αν το ποδοστήριγμα γυρίζει και ασφαλίζει στη θέση χρήσης (Ρύθμιση ποδοστηρίγματος στη σελίδα 11-60) (προαιρετικός εξοπλισμός)
_____ Αν πρέπει να λιπάνετε το μάνδαλο απελευθέρωσης του ποδοστηρίγματος (Εικόνα 11-37 στη σελίδα 11-58) (προαιρετικός εξοπλισμός)

Αριθμός σειράς προϊόντος:		
Συμπληρώθηκε από:		Ημερομηνία:

Πίνακας ανταλλακτικών

Ελληνικα
EL

Τα ανταλλακτικά αυτά είναι διαθέσιμα για αγορά. Καλέστε το τμήμα εξυπηρέτησης πελατών στο: +1-800-327- 0770 για τη διαθεσιμότητα και την τιμή ανταλλακτικών.

Ονομασία	Αριθμός
Σύστημα ανακλινόμενου υποβραχιόνιου, αριστερά του ασθενούς	1460-700-001
Σύστημα ανακλινόμενου υποβραχιόνιου, δεξιά του ασθενούς	1460-700-002
Άγκιστρο ουροσυλλέκτη	1460-001-150
Σύστημα εμπρός τροχίσκου	1460-003-080
Κιτ στατώ ορού, κίτρινο χρώμα	1460-700-003 (D) / 1460-700 023 (I)
Κιτ στατώ ορού, γκρι χρώμα	1460-700-004 (D) / 1460-700-024 (I)
Κιτ στατώ ορού, μπλε χρώμα	1460-700-005 (D) / 1460-700-025 (I)
Κιτ στατώ ορού, κόκκινο χρώμα	1460-700-006 (D) / 1460-700-026 (I)
Κιτ στατώ ορού, σκούρο μπλε χρώμα	1460-700-007 (D) / 1460-700- 027 (I)
Κιτ στατώ ορού, μωβ χρώμα	1460-700-008 (D) / 1460-700-028 (I)
Κιτ σκληρού καθίσματος χωρίς γέμιση	1460-700-011
Κιτ μαλακού καθίσματος με γέμιση	1460-700-012 (I) / 1460-700 -032 (D)
Κιτ ζώνης μέσης	1460-700-013 (I) / 1460-700 -033 (D)
Κιτ ποδοστηρίγματος	1460-700-014 (I) / 1460-700 -034 (D)
Κιτ πίσω τροχού (για τη μία πλευρά)	1460-700-009
Κιτ πλάτης καθίσματος	1460-700-010
Ζώνη μέσης	1460-013-100
Ποδοστήριγμα	1460-166-030
Σύστημα μανδάλωσης ποδοστηρίγματος, αριστερά του ασθενούς	1460-166-040
Σύστημα μανδάλωσης ποδοστηρίγματος, δεξιά του ασθενούς	1460-166-080
Σύστημα βάσης φιάλης οξυγόνου	1460-045-000

Αφαίρεση πλάτης καθίσματος

Απαιτούμενα εργαλεία:

- Κλειδί άλλεν 3/16"
- Ροπόκλειδο 3/8" (in-lb)

1. Πατήστε τον ποδομοχλό εφαρμογής του φρένου για να εφαρμόσετε το φρένο.
2. Χρησιμοποιώντας κλειδί άλλεν 3/16", αφαιρέστε τις τέσσερις βίδες άλλεν με επίπεδη κεφαλή (A) και τους προσαρμογείς (B) για να αφαιρέσετε την πλάτη του καθίσματος (C) από τον σκελετό της καρέκλας. Φυλάξτε τις βίδες, τους προσαρμογείς και την πλάτη του καθίσματος (Εικόνα 11-20 στη σελίδα 11-37).
3. Κατά την επανατοποθέτηση της πλάτης του καθίσματος, χρησιμοποιήστε κλειδί άλλεν 3/16" για να επανατοποθετήσετε τις τέσσερις βίδες άλλεν με επίπεδη κεφαλή (A) και τους προσαρμογείς (B) (που είχαν αφαιρεθεί στο βήμα 2) για να στηρίξετε την πλάτη του καθίσματος (C) στον σκελετό της καρέκλας (Εικόνα 11-20 στη σελίδα 11-37). Χρησιμοποιώντας ροπόκλειδο 3/8" (in-lb), σφίξτε τις βίδες στις 70 ± 10 in-lb (8 ± 1,1 Nm).
4. Επιβεβαιώστε ότι το υποβραχιόνιο λειτουργεί σωστά πριν επαναφέρετε την καρέκλα σε υπηρεσία.

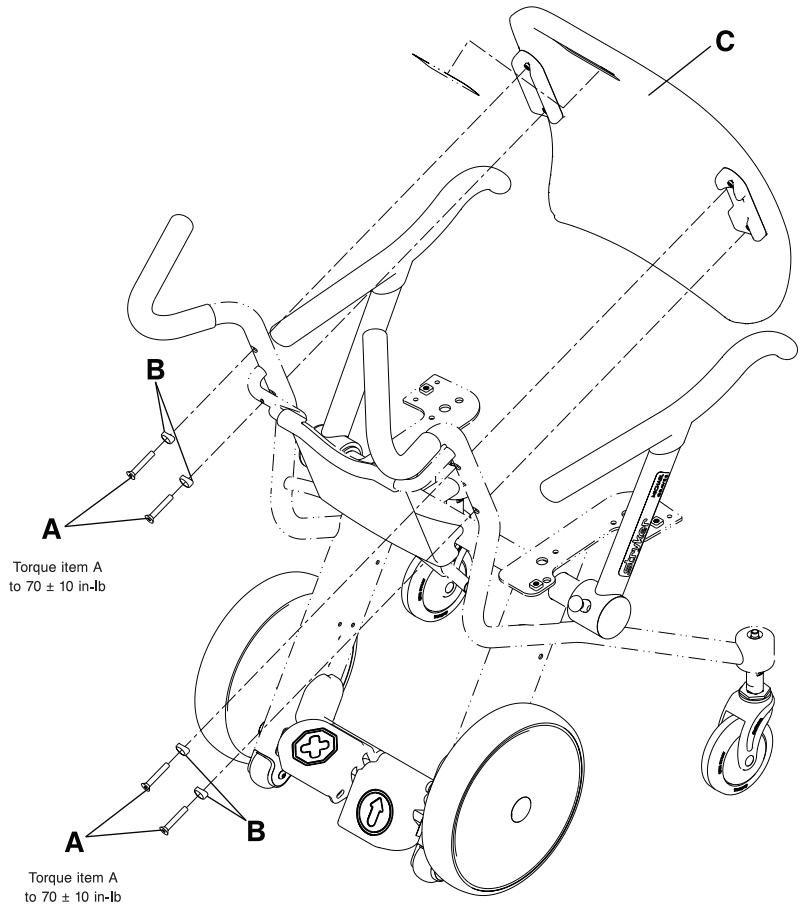

Εικόνα 11-20: Αφαίρεση πλάτης καθίσματος

Ελληνικα
EL

Αντικατάσταση πλάτης καθίσματος

Απαιτούμενα εργαλεία:

- Κλειδί άλλεν 3/16"
- Ροπόκλειδο 3/8" (in-lb)

1. Πατήστε τον ποδομοχλό εφαρμογής του φρένου για να εφαρμόσετε το φρένο.
2. Χρησιμοποιώντας κλειδί άλλεν 3/16", αφαιρέστε τις τέσσερις βίδες άλλεν με επίπεδη κεφαλή (A) και τους προσαρμογείς (B) για να αφαιρέσετε την πλάτη του καθίσματος (C) από τον σκελετό της καρέκλας. Πετάξτε τις βίδες, τους προσαρμογείς και την πλάτη του καθίσματος (Εικόνα 11-21 στη σελίδα 11-38).
3. Χρησιμοποιώντας κλειδί άλλεν 3/16", τοποθετήστε τις τέσσερις βίδες άλλεν με επίπεδη κεφαλή (A) και τους προσαρμογείς (B) για να στηρίξετε την πλάτη του καθίσματος (C) στον σκελετό της καρέκλας (Εικόνα 11-21 στη σελίδα 11-38). Χρησιμοποιώντας ροπόκλειδο 3/8" (in-lb), σφίξτε τις βίδες στις 70 ± 10 in-lb (8 ± 1,1 Nm).
4. Τοποθετήστε την ετικέτα της Stryker (D) με το κατάλληλο χρώμα.
5. Επιβεβαιώστε ότι το υποβραχιόνιο λειτουργεί σωστά πριν επαναφέρετε την καρέκλα σε υπηρεσία.

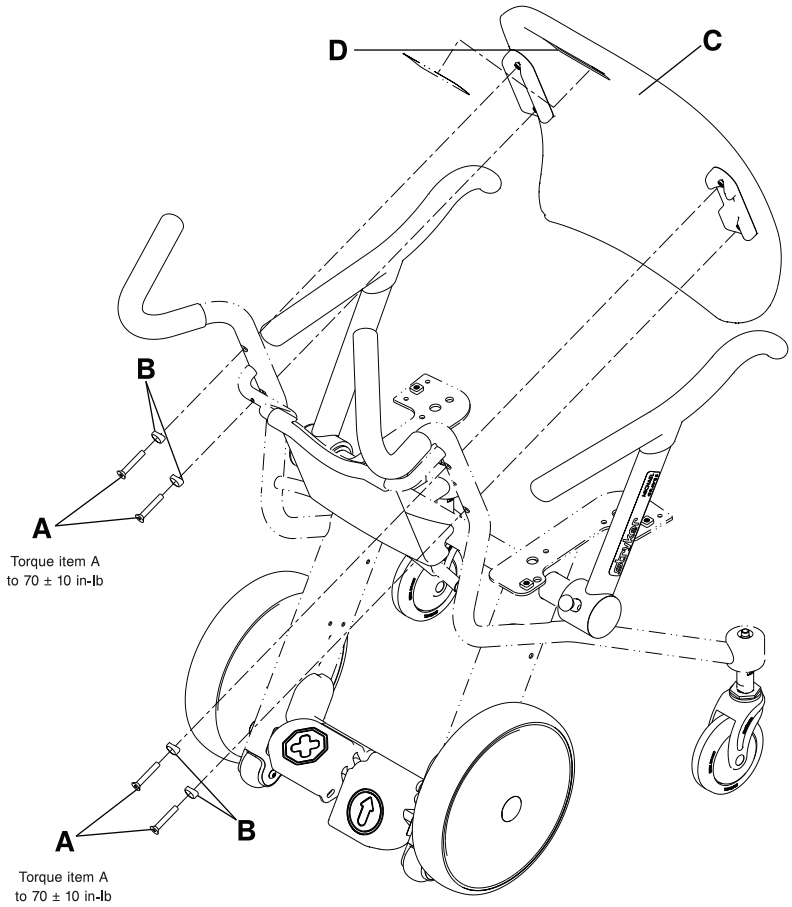

Εικόνα 11-21: Αντικατάσταση πλάτης καθίσματος

Αντικατάσταση θήκης φακέλου

Απαιτούμενα εργαλεία:

- Κλειδί άλλεν 5/32"
- Ροπόκλειδο 3/8" (in-lb)

1. Πατήστε τον ποδομοχλό εφαρμογής του φρένου για να εφαρμόσετε το φρένο.
2. Αφαιρέστε την πλάτη του καθίσματος (δείτε Αντικατάσταση πλάτης καθίσματος στη σελίδα 11-38).
3. Χρησιμοποιώντας κλειδί άλλεν 5/32", αφαιρέστε τις δύο βίδες άλλεν με καμπυλωτή κεφαλή (A) που συγκρατούν το κάτω μέρος της θήκης φακέλου στον σκελετό της καρέκλας (Εικόνα 11-22 στη σελίδα 11-39). Φυλάξτε τις βίδες. 'Οταν επανατοποθετείτε τις βίδες, χρησιμοποιήστε ροπόκλειδο 3/8" (in-lb) για να τις σφίξετε με ροπή 25 ± 5 in-lb (2,8 ± 0,6 Nm).
4. Πιέστε τη θήκη από κάτω προς τα πίσω για να την αφαιρέσετε από τον κάτω σκελετό της καρέκλας και στη συνέχεια πιέστε προς τα πάνω για να την αφαιρέσετε από τον πάνω σκελετό της καρέκλας.
5. Εκτελέστε αντίστροφα τα βήματα 2-4 για να τοποθετήσετε την ανταλλακτική θήκη.
6. Επιβεβαιώστε ότι το υποβραχιόνιο λειτουργεί σωστά πριν επαναφέρετε την καρέκλα σε υπηρεσία.

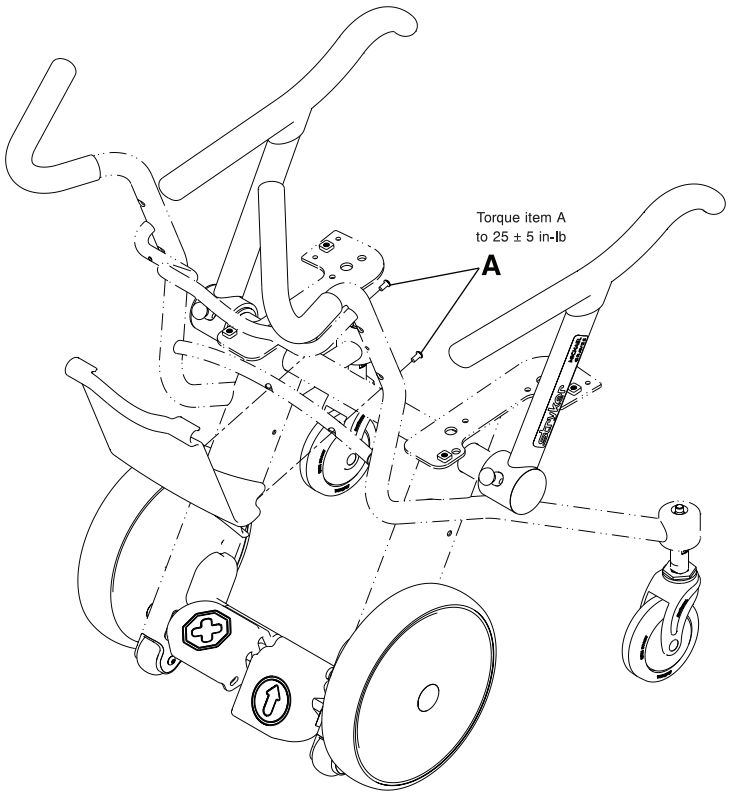

Εικόνα 11-22: Αντικατάσταση θήκης φακέλου

Ελληνικα
EL

Αντικατάσταση καθίσματος

Απαιτούμενα εργαλεία:

- Κλειδί άλλεν 3/16"
- Ροπόκλειδο 3/8" (in-lb)

1. Χρησιμοποιώντας κλειδί άλλεν 3/16", αφαιρέστε τις τέσσερις βίδες άλλεν με καμπυλωτή κεφαλή (A) που συγκρατούν το κάθισμα (B) στον σκελετό της καρέκλας (Εικόνα 11-23 στη σελίδα 11-40). Πετάξτε το κάθισμα και τις βίδες.
2. Χρησιμοποιώντας κλειδί άλλεν 3/16", τοποθετήστε τις τέσσερις βίδες άλλεν με καμπυλωτή κεφαλή (A) για να στηρίξετε το κάθισμα (B) στον σκελετό της καρέκλας. Χρησιμοποιώντας ροπόκλειδο 3/8", σφίξτε τις βίδες στις 70 ± 10 in-lb (8 ± 1,1 Nm).

   Σημείωση: Ξεκινήστε βιδώνοντας και τις τέσσερις βίδες με το χέρι πριν τις σφίξετε τελείως.
3. Επιβεβαιώστε ότι το προϊόν λειτουργεί σωστά πριν το επαναφέρετε σε υπηρεσία.

   Σημείωση: Μην χρησιμοποιείτε πλύσιμο υπό πίεση στο προαιρετικό κάθισμα με γέμιση. Αν το προϊόν είναι εφοδιασμένο με το προαιρετικό κάθισμα με γέμιση, αφαιρέστε το κάθισμα με γέμιση πριν το πλύσιμο υπό πίεση.

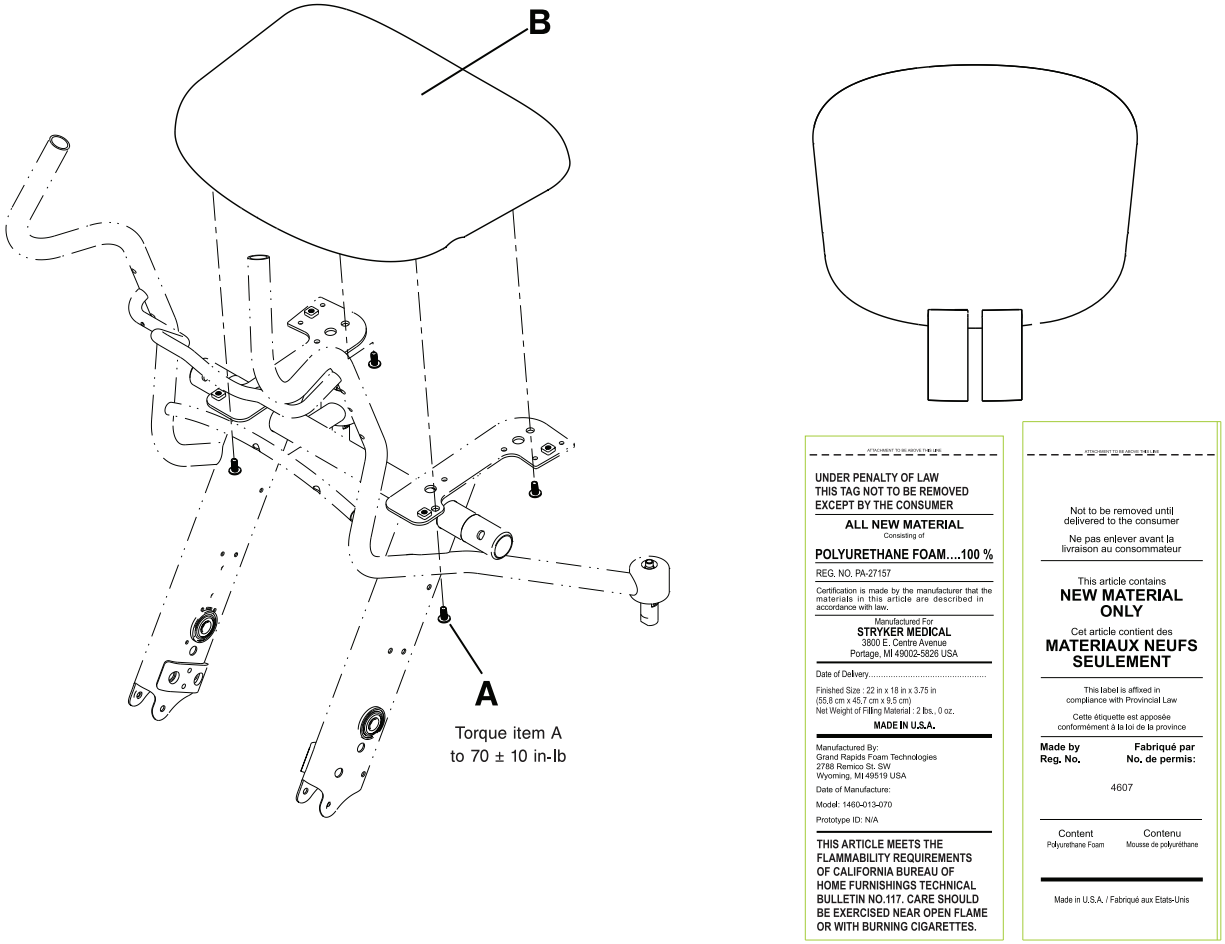

Εικόνα 11-23: Αντικατάσταση καθίσματος

Αντικατάσταση ανακλινόμενου υποβραχιόνιου

Απαιτούμενα εργαλεία:

- Κλειδί άλλεν 5/16"
- Γράσο Syntec (3000-200-719)
- Ροπόκλειδο 3/8" (ft-lb)

1. Κατεβάστε το υποβραχιόνιο προς τα εμπρός σε ασφαλισμένη θέση.
2. Χρησιμοποιώντας κλειδί άλλεν 5/16", αφαιρέστε τον πείρο αναστολής (A) από το κάτω μέρος του υποβραχιόνιου (Εικόνα 11-24 στη σελίδα 11-41). Πετάξτε τον πείρο.
3. Με το ένα χέρι, τραβήξτε προς τα πάνω τον πείρο απελευθέρωσης του υποβραχιόνιου (B) και χρησιμοποιήστε το άλλο χέρι για να τραβήξετε προς τα έξω το υποβραχιόνιο (C) για να το αφαιρέσετε (Εικόνα 11-24 στη σελίδα 11-41).

   Σημείωση: Στο σημείο άρθρωσης του υποβραχιόνιου υπάρχει γράσο.
4. Γρασάρετε την άρθρωση του ανταλλακτικού υποβραχιόνιου με γράσο Syntec (3000-200-719) (Εικόνα 11-24 στη σελίδα 11-41).
5. Τραβώντας προς τα πάνω τον πείρο απελευθέρωσης του υποβραχιόνιου, τοποθετήστε το ανταλλακτικό υποβραχιόνιο στον σκελετό της καρέκλας.
6. Χρησιμοποιώντας κλειδί άλλεν 5/16", τοποθετήστε τον πείρο αναστολής του ανταλλακτικού υποβραχιόνιου (ο αρχικός αφαιρέθηκε και πετάχτηκε στο βήμα 2). Χρησιμοποιώντας ροπόκλειδο 3/8" (ft-lb), σφίξτε τον πείρο αναστολής στις 33 ± 7 ft-lb (45 ± 9 Nm).
7. Επιβεβαιώστε ότι το υποβραχιόνιο λειτουργεί σωστά πριν επαναφέρετε την καρέκλα σε υπηρεσία.

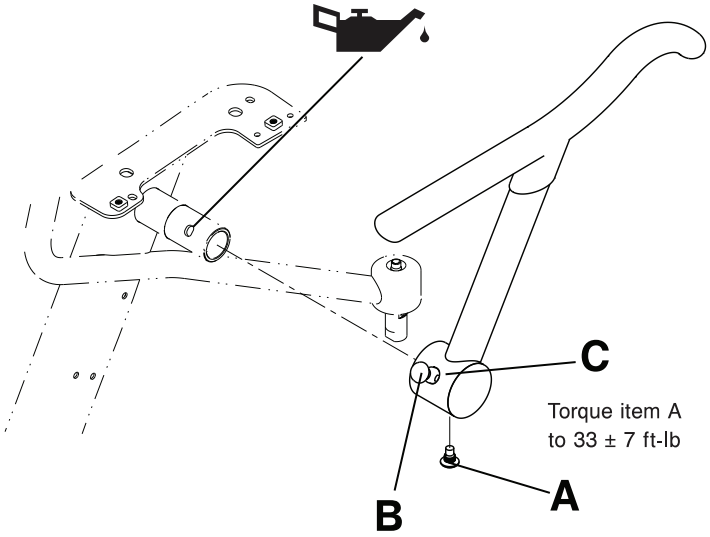

Εικόνα 11-24: Αντικατάσταση ανακλινόμενου υποβραχιόνιου

Ελληνικα
EL

Αντικατάσταση εμπρός τροχίσκου

Απαιτούμενα εργαλεία:

- Σουβλί
- Δύο (2) κλειδιά άλλεν 5/32"
- Ροπόκλειδο 3/8" (in-lb)

1. Τοποθετήστε προσεκτικά την καρέκλα ανεστραμμένη προς τα πίσω.
2. Χρησιμοποιώντας σουβλί, αφαιρέστε και φυλάξτε τα καλύμματα του παξιμαδιού άξονα και της βίδας του τροχίσκου (C) (Εικόνα 11-25 στη σελίδα 11-42).
3. Χρησιμοποιώντας δύο κλειδιά άλλεν 5/32", αφαιρέστε το παξιμάδι του άξονα (B) και τη βίδα του άξονα (D). Αποθηκεύστε το παξιμάδι του άξονα και τη βίδα του άξονα. 'Οταν επανατοποθετείτε τη βίδα του άξονα (D), χρησιμοποιήστε ροπόκλειδο 3/8" (in-lb) για να τη σφίξετε με ροπή 70 ± 10 in-lb (8 ± 1,1 Nm).
4. Πιάστε τον τροχίσκο (A) και τραβήξτε τον προς τα έξω για να τον αφαιρέσετε από το πιρούνι (E). Πετάξτε τον τροχίσκο.
5. Εκτελέστε αντίστροφα τα βήματα 2-4 για να τοποθετήσετε τον ανταλλακτικό τροχίσκο.

   Σημείωση: Η κεφαλή του παξιμαδιού του άξονα (B) φέρει σφήνα (Εικόνα 11-25 στη σελίδα 11-42). Ευθυγραμμίστε σωστά το παξιμάδι στο πιρούνι του τροχίσκου (E) κατά την επανατοποθέτηση.
6. Επιβεβαιώστε ότι το υποβραχιόνιο λειτουργεί σωστά πριν επαναφέρετε την καρέκλα σε υπηρεσία.

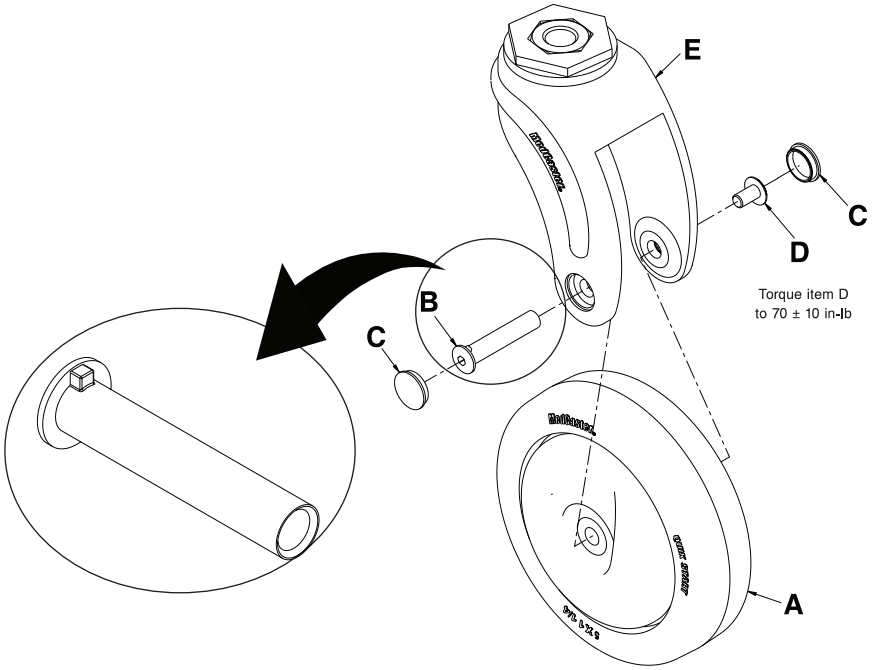

Εικόνα 11-25: Αντικατάσταση εμπρός τροχίσκου

Αντικατάσταση συστήματος εμπρός τροχίσκου

Απαιτούμενα εργαλεία:

- Σουβλί
- Δύο (2) κλειδιά άλλεν 5/32"
- Γερμανικό κλειδί 3/4"
- Καστάνια 3/8"
- Ροπόκλειδο 3/8" (ft-lb)
- Ροπόκλειδο 3/8" (in-lb)

1. Τοποθετήστε προσεκτικά την καρέκλα ανεστραμμένη προς τα πίσω.
2. Χρησιμοποιώντας σουβλί, αφαιρέστε και πετάξτε τα καλύμματα του παξιμαδιού άξονα και της βίδας του τροχίσκου (C) (Εικόνα 11-26 στη σελίδα 11-43).
3. Χρησιμοποιώντας δύο κλειδιά άλλεν 5/32", αφαιρέστε το παξιμάδι του άξονα (B) και τη βίδα του άξονα (D). Πετάξτε το παξιμάδι άξονα και τη βίδα του.
4. Πιάστε τον τροχίσκο (A) και τραβήξτε τον προς τα έξω για να τον αφαιρέσετε από το πιρούνι (E). Πετάξτε τον τροχίσκο.
5. Χρησιμοποιώντας γερμανικό κλειδί 3/4" και καστάνια 3/8", αφαιρέστε τον κοχλία (F) για να αφαιρέσετε το πιρούνι (E) από τον σκελετό της καρέκλας. Πετάξτε το πιρούνι.
6. Εκτελέστε αντίστροφα τα βήματα 2-5 για να τοποθετήσετε το ανταλλακτικό σύστημα τροχίσκου. Χρησιμοποιώντας ροπόκλειδο 3/8" (ft-lb), σφίξτε τον κοχλία (F) στις 75 ± 5 ft-lb (102 ± 7 Nm) πριν τοποθετήστε τον τροχίσκο στο πιρούνι. Χρησιμοποιώντας ροπόκλειδο 3/8" (in-lb), σφίξτε τη βίδα του άξονα (D) στις 70 ± 10 in-lb (8 ± 1,1 Nm).

   Σημείωση: Η κεφαλή του παξιμαδιού του άξονα (B) φέρει σφήνα (Εικόνα 11-26 στη σελίδα 11-43). Ευθυγραμμίστε σωστά το παξιμάδι στο πιρούνι του τροχίσκου (E).
7. Επιβεβαιώστε ότι το υποβραχιόνιο λειτουργεί σωστά πριν επαναφέρετε την καρέκλα σε υπηρεσία.

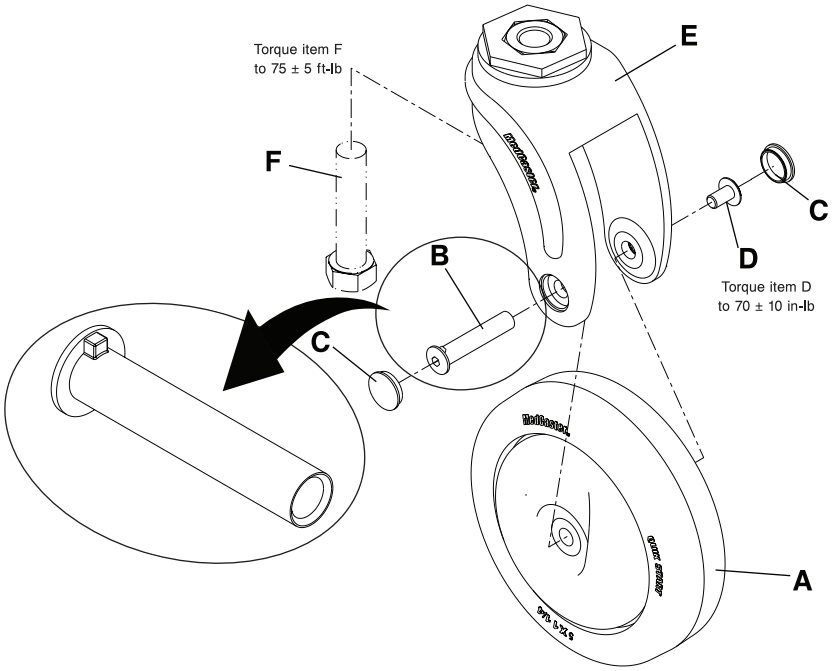

Εικόνα 11-26: Αντικατάσταση συστήματος εμπρός τροχίσκου

Ελληνικα
EL

Αντικατάσταση αναδιπλούμενου υποπόδιου (μοντέλο 1460)

Απαιτούμενα εργαλεία:

- Ροπόκλειδο 3/8" (ft-lb)
- Γράσο Syntec (3000-200-719)

1. Γυρίστε το αναδιπλούμενο υποπόδιο στη θέση απόσυρσης (δείτε Απόσυρση αναδιπλούμενου υποπόδιου (μοντέλο 1460) στη σελίδα 11-21).
2. Τοποθετήστε προσεκτικά την καρέκλα ανεστραμμένη προς τα πίσω.
3. Αφαιρέστε το σύστημα του εμπρός τροχίσκου (δείτε Αντικατάσταση συστήματος εμπρός τροχίσκου στη σελίδα 11-43). Φυλάξτε όλα τα εξαρτήματα.
4. Πιάστε και τραβήξτε προς τα κάτω για να αφαιρέσετε την κάτω βάση του ελατηρίου του υποπόδιου (A). Πετάξτε την κάτω βάση του ελατηρίου του υποπόδιου.
5. Αφαιρέστε και πετάξτε το ελατήριο επαναφοράς του υποπόδιου (B).
6. Πιέστε με το χέρι το κουμπί απελευθέρωσης του υποπόδιου για να ανακουφίσετε την πίεση στο ασφαλιστικό μπρακέτο.
7. Περιστρέψτε και τραβήξτε προς τα κάτω για να αφαιρέσετε το σύστημα του αναδιπλούμενου υποπόδιου (C). Πετάξτε το σύστημα του αναδιπλούμενου υποπόδιου.
8. Περάστε γράσο Syntec (3000-200-719) στις επιφάνειες λίπανσης (Εικόνα 11-27 στη σελίδα 11-44).
9. Εκτελέστε αντίστροφα τα βήματα 3-8 για να τοποθετήσετε το ανταλλακτικό σύστημα αναδιπλούμενου υποπόδιου. Χρησιμοποιώντας ροπόκλειδο 3/8" (ft-lb), σφίξτε τον κοχλία του πιρουνιού του τροχίσκου (D) στις 75 ± 5 ft-lb (102 ± 7 Nm) πριν τοποθετήστε τον τροχίσκο στο πιρούνι.
10. Επιβεβαιώστε ότι το υποβραχιόνιο λειτουργεί σωστά πριν επαναφέρετε την καρέκλα σε υπηρεσία.

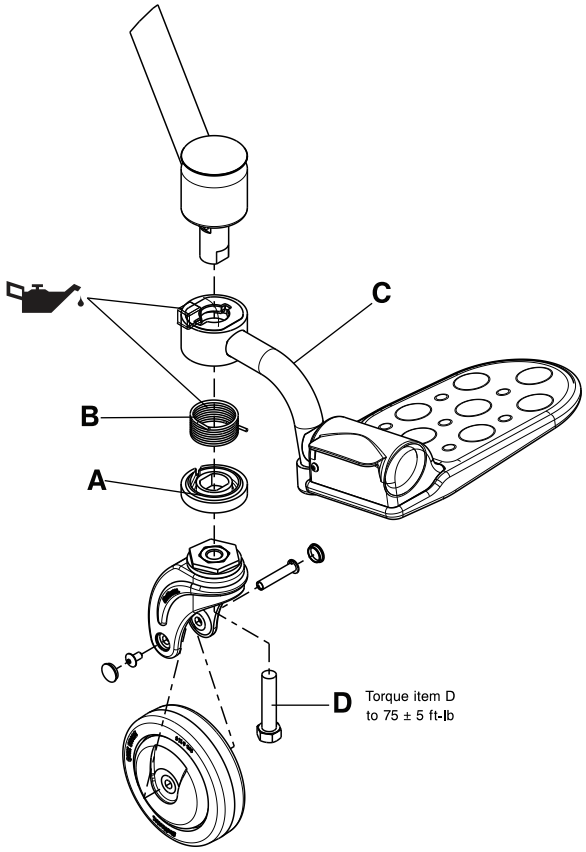

Εικόνα 11-27: Αντικατάσταση αναδιπλούμενου υποπόδιου

Αντικατάσταση πίσω τροχού

Απαιτούμενα εργαλεία:

- Σουβλί
- Γερμανικό κλειδί 3/4"
- Καστάνια 3/8"
- Ροπόκλειδο 3/8" (ft-lb)

1. Τοποθετήστε προσεκτικά την καρέκλα ανεστραμμένη προς τα εμπρός.
2. Χρησιμοποιώντας σουβλί, αφαιρέστε και πετάξτε το κάλυμμα του κεντρικού παξιμαδιού του πίσω τροχού (A) (Εικόνα 11-28 στη σελίδα 11-45).
3. Χρησιμοποιώντας γερμανικό κλειδί 3/4" και καστάνια 3/8", αφαιρέστε και πετάξτε το κεντρικό παξιμάδι του πίσω τροχού (B) (Εικόνα 11-28 στη σελίδα 11-45).
4. Αφαιρέστε και πετάξτε την κεντρική ροδέλα (C) (Εικόνα 11-28 στη σελίδα 11-45).
5. Πιάστε τον πίσω τροχό (D) και με τα δύο χέρια και τραβήξτε τον προς τα έξω για να τον αφαιρέσετε. Πετάξτε τον πίσω τροχό.
6. Εκτελέστε αντίστροφα τα βήματα 2-5 για να τοποθετήσετε τον ανταλλακτικό πίσω τροχό. Χρησιμοποιώντας ροπόκλειδο 3/8" (ft-lb), σφίξτε το κεντρικό παξιμάδι του πίσω τροχού (B) στις 25 ± 2 ft-lb (34 ± 3 Nm).
7. Επιβεβαιώστε ότι το υποβραχιόνιο λειτουργεί σωστά πριν επαναφέρετε την καρέκλα σε υπηρεσία.

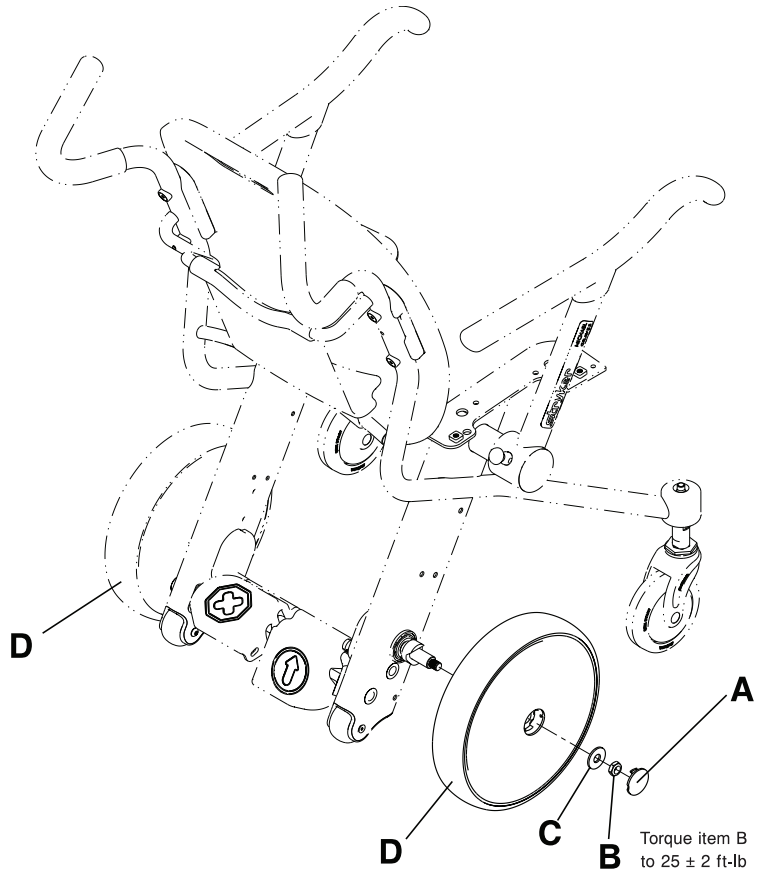

Εικόνα 11-28: Αντικατάσταση πίσω τροχού

Ελληνικα
EL

Αντικατάσταση ποδομοχλών

Απαιτούμενα εργαλεία:

- Κλειδί άλλεν 5/32"
- Κλειδί άλλεν 3/16"
- Μυτοτσίμπιδο
- Ροπόκλειδο 3/8" (in-lb)

1. Τοποθετήστε προσεκτικά την καρέκλα ανεστραμμένη προς τα εμπρός.
2. Αφαιρέστε και τους δύο πίσω τροχούς (δείτε Αντικατάσταση πίσω τροχού στη σελίδα 11-45). Φυλάξτε όλα τα εξαρτήματα.
3. Χρησιμοποιώντας κλειδιά άλλεν 5/32" και 3/16", αφαιρέστε το αποστατικό παξιμάδι του τροχού αντιανατροπής (A) και τη βίδα άλλεν με φλαντζωτή κεφαλή (B) που ασφαλίζουν τον τροχό αντιανατροπής (C) και το κάτω κάλυμμα του σκελετού (D) στον σκελετό της καρέκλας (Εικόνα 11-29 στη σελίδα 11-47). Φυλάξτε όλα τα εξαρτήματα.

   Σημείωση: Το μήκος του αποστατικού παξιμαδιού του τροχού αντιανατροπής είναι μικρότερο από όλα τα άλλα αποστατικά παξιμάδια της καρέκλας. Μην χάσετε το παξιμάδι κατά τη διάρκεια της επισκευής.
4. Επαναλάβατε το βήμα 3 και στην άλλη πλευρά της καρέκλας.
5. Χρησιμοποιώντας κλειδί άλλεν 5/32", αφαιρέστε τις δύο βίδες άλλεν με καμπυλωτή κεφαλή (E) από το κάτω μέρος του ποδομοχλού απελευθέρωσης. Φυλάξτε τις βίδες (Εικόνα 11-29 στη σελίδα 11-47).
6. Χρησιμοποιώντας μυτοτσίμπιδο, αφαιρέστε την ασφαλιστική κοπίλια Rue Ring (F) και στα δύο άκρα της ράβδου του γονατομοχλού (G). Φυλάξτε τις ασφαλιστικές κοπίλιες (Εικόνα 11-29 στη σελίδα 11-47). Όταν επανατοποθετείτε τις βίδες, χρησιμοποιήστε ροπόκλειδο 3/8" (in-lb) για να τις σφίξετε με ροπή 70 ± 10 in-lb (8 ± 1,1 Nm).
7. Αφαιρέστε τη ράβδο του γονατομοχλού (G) (Εικόνα 11-29 στη σελίδα 11-47).
8. Χρησιμοποιώντας κλειδί άλλεν 5/32" και κλειδί άλλεν 3/16", λασκάρετε τις δύο βίδες άλλεν με καμπυλωτή κεφαλή (H) που συγκρατούν τον προσαρμογέα του ελατηρίου του εκκέντρου του φρένου (K) στον σκελετό της καρέκλας (Εικόνα 11-29 στη σελίδα 11-47).

   Σημείωση: Μην αφαιρέσετε το αποστατικό παξιμάδι της αρπάγης του φρένου (J).
9. Πιέστε με το χέρι τον προσαρμογέα του ελατηρίου του εκκέντρου του φρένου (K) (Εικόνα 11-29 στη σελίδα 11-47) για να ανακουφίσετε την πίεση από το αποστατικό παξιμάδι της αρπάγης του φρένου (J). Αφαιρέσετε και φυλάξτε το αποστατικό παξιμάδι και τη βίδα της αρπάγης του φρένου.
10. Αφαιρέστε προσεκτικά τον προσαρμογέα του ελατηρίου του εκκέντρου του φρένου (K) και το ελατήριο του εκκέντρου του φρένου (L) (Εικόνα 11-29 στη σελίδα 11-47). Φυλάξτε τον προσαρμογέα και το ελατήριο.
11. Επαναλάβατε τα βήματα 8-10 και στην άλλη πλευρά της καρέκλας.
12. Χρησιμοποιώντας κλειδί άλλεν 5/32", αφαιρέστε τη βίδα στερέωσης του κολάρου (M) (Εικόνα 11-29 στη σελίδα 11-47). Φυλάξτε τη βίδα στερέωσης. Όταν επανατοποθετείτε τη βίδα στερέωσης, χρησιμοποιήστε ροπόκλειδο 3/8" (in-lb) για να τη σφίξετε με ροπή 70 ± 10 in-lb (8 ± 1,1 Nm).
13. Πιέστε τον άξονα του φρένου (N) προς την αριστερή πλευρά της καρέκλας (αριστερή πλευρά του ασθενούς) μέχρι ο άξονας να μην ακουμπά πλέον στο έκκεντρο του φρένου στη δεξιά πλευρά της καρέκλας (δεξιά πλευρά του ασθενούς) (P) (Εικόνα 11-29 στη σελίδα 11-47). Αφαιρέστε το σύστημα του εκκέντρου στη δεξιά πλευρά της καρέκλας (δεξιά πλευρά του ασθενούς) (P) (Εικόνα 11-29 στη σελίδα 11-47). Φυλάξτε το σύστημα του εκκέντρου.
14. Πιέστε τον άξονα του φρένου (N) προς τη δεξιά πλευρά της καρέκλας (δεξιά πλευρά του ασθενούς) και αφαιρέστε τον άξονα του φρένου (N) (Εικόνα 11-29 στη σελίδα 11-47). Φυλάξτε τον άξονα.
    a. Καθώς αφαιρείτε τον άξονα του φρένου (N), αφαιρέστε προσεκτικά και τα παρακάτω εξαρτήματα με τη σειρά που παρατίθενται (Εικόνα 11-29 στη σελίδα 11-47):
        i. Αριστερό κάλυμμα άξονα φρένου (R)
        ii. Σύστημα ποδομοχλών φρένου (T)
        iii. Κολάρο (U)
        iv. Δεξιό κάλυμμα άξονα φρένου (V)

Αντικατάσταση ποδομοχλών (Συνέχεια)

b. Πετάξτε τον ποδομοχλό που θα αντικαταστήσετε. Φυλάξτε όλα τα υπόλοιπα εξαρτήματα.

15. Εκτελέστε αντίστροφα τα βήματα 2-14 για να τοποθετήσετε τον ανταλλακτικό ποδομοχλό.

    Σημείωση: Σημειώστε τον προσανατολισμό του συστήματος εκκέντρου του φρένου (P) (Βεβαιωθείτε ότι το πτερύγιο είναι στραμμένο προς το εμπρός μέρος της καρέκλας (Εικόνα 11-29 στη σελίδα 11-47).

16. Επιβεβαιώστε ότι το υποβραχιόνιο λειτουργεί σωστά πριν επαναφέρετε την καρέκλα σε υπηρεσία.

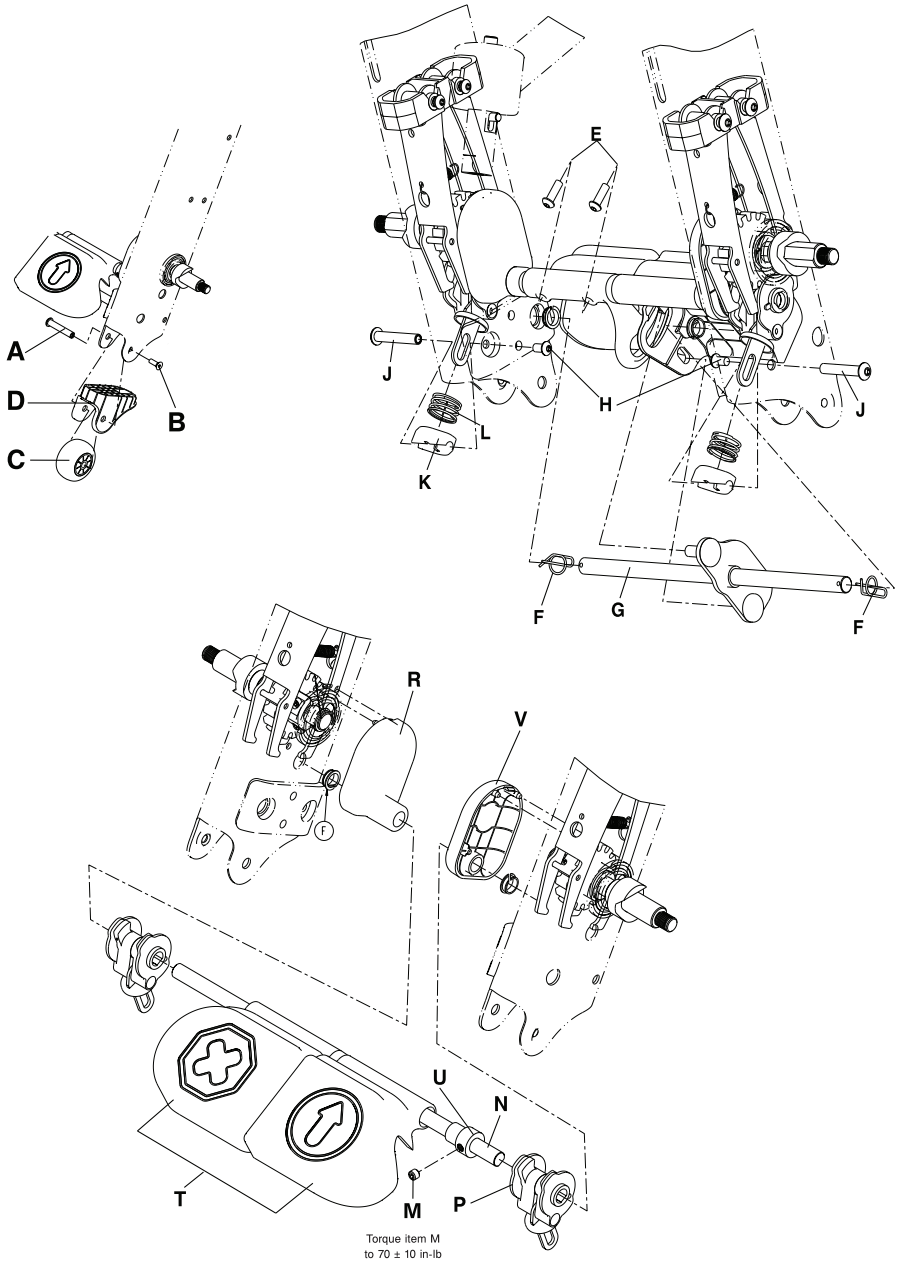

Εικόνα 11-29: Αντικατάσταση ποδομοχλών

Ελληνικα
EL

Αντικατάσταση αρπάγης φρένου

Απαιτούμενα εργαλεία:

- Κλειδί άλλεν 5/32"
- Κλειδί άλλεν 3/16"
- Κλειδί άλλεν 9/64"
- Πένσα ελατηριωτών δακτυλίων
- Ροπόκλειδο 3/8" (in-lb)

1. Αφαιρέστε το σύστημα των ποδομοχλών εφαρμογής/απελευθέρωσης του φρένου (Αντικατάσταση ποδομοχλών στη σελίδα 11-46). Φυλάξτε όλα τα εξαρτήματα.
2. Ανοίξτε την αρπάγη του φρένου (A) με το χέρι. Με το άλλο χέρι, περιστρέψτε το σύστημα του άξονα του πίσω τροχού (B) έτσι ώστε οι κεφαλόβιδες άλλεν (C) να είναι στραμμένες προς το κάτω μέρος της καρέκλας (Εικόνα 11-30 στη σελίδα 11-48).
3. Χρησιμοποιώντας κλειδί άλλεν 9/64", λασκάρετε τις δύο κεφαλόβιδες άλλεν (C) στο σύστημα του άξονα του πίσω τροχού (B) (Εικόνα 11-30 στη σελίδα 11-48).
4. Χρησιμοποιώντας πένσα ελατηριωτών δακτυλίων, αφαιρέστε τον δακτύλιο συγκράτησης (D) (Εικόνα 11-30 στη σελίδα 11-48) που ασφαλίζει το σύστημα του άξονα του πίσω τροχού (E) (Εικόνα 11-30 στη σελίδα 11-48) στον σκελετό της καρέκλας. Φυλάξτε τον δακτύλιο συγκράτησης.

   Σημείωση: Μην ανοίξετε τον δακτύλιο συγκράτησης περισσότερο από όσο χρειάζεται για να τον αφαιρέσετε.
5. Αφαιρέστε το σύστημα του άξονα του πίσω τροχού (E) (Εικόνα 11-30 στη σελίδα 11-48).
6. Χρησιμοποιώντας κλειδιά άλλεν 5/32" και 3/16", αφαιρέστε τις βίδες (F) και τα αποστατικά παξιμάδια της αρπάγης του φρένου (G) που ασφαλίζουν το σύστημα της αρπάγης του φρένου (H) (Εικόνα 11-30 στη σελίδα 11-48). Όταν επανατοποθετείτε τις βίδες (F), χρησιμοποιήστε ροπόκλειδο 3/8" (in-lb) για να τις σφίξετε με ροπή 70 ± 10 in-lb (8 ± 1,1 Nm).
7. Αφαιρέστε και πετάξτε το σύστημα της αρπάγης του φρένου (H) (Εικόνα 11-30 στη σελίδα 11-48).
8. Εκτελέστε αντίστροφα τα βήματα 2-7 για να τοποθετήσετε το ανταλλακτικό σύστημα αρπάγης φρένου.
9. Τοποθετήστε πάλι το σύστημα των ποδομοχλών εφαρμογής/απελευθέρωσης του φρένου (δείτε Αντικατάσταση ποδομοχλών στη σελίδα 11-46).

   Σημείωση: Κατά την επανατοποθέτηση του εκκέντρου του φρένου (P) (Εικόνα 11-29 στη σελίδα 11-47), βεβαιωθείτε ότι η γλωττίδα είναι στραμμένη προς το εμπρός μέρος της καρέκλας.
10. Επιβεβαιώστε ότι το υποβραχιόνιο λειτουργεί σωστά πριν επαναφέρετε την καρέκλα σε υπηρεσία.

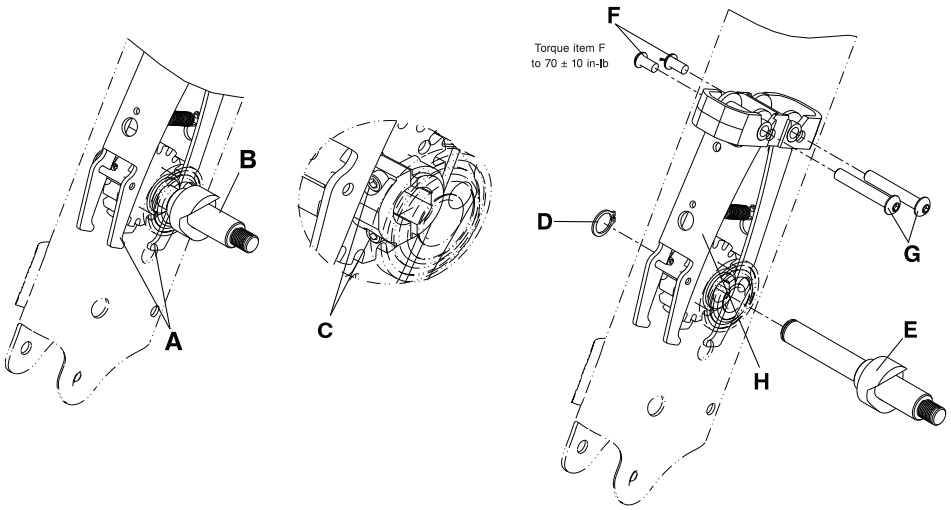

Εικόνα 11-30: Αντικατάσταση αρπάγης φρένου

Αφαίρεση στατώ ορού

Απαιτούμενα εργαλεία:

- Κλειδί άλλεν 3/16"
- Μικρό κατσαβίδι

1. Αφαιρέστε την πλάτη του καθίσματος (Εικόνα 11-20 στη σελίδα 11-37).
2. Χρησιμοποιώντας κλειδί άλλεν 3/16", αφαιρέστε την κεφαλόβιδα άλλεν (G) από το κέντρο της βάσης ορού του στατώ (F) (Εικόνα 11-31 στη σελίδα 11-51). Φυλάξτε τη βίδα.
3. Χτυπήστε και πιέστε προς τα πάνω τη βάση ορού (F) (Εικόνα 11-31 στη σελίδα 11-51) του στατώ για να την αφαιρέσετε. Φυλάξτε τη βάση ορού του στατώ.
4. Χρησιμοποιώντας ένα μικρό κατσαβίδι αφαιρέστε το πώμα (H) από το κάτω μέρος του στατώ (E) (Εικόνα 11-31 στη σελίδα 11-51). Φυλάξτε το πώμα.
5. Χρησιμοποιώντας κλειδί άλλεν 3/16", αφαιρέστε τις δύο βίδες άλλεν με επίπεδη κεφαλή (A) για να αφαιρέσετε τους κάτω σφιγκτήρες του στατώ (B) από τον σκελετό της καρέκλας (Εικόνα 11-31 στη σελίδα 11-51). Φυλάξτε τις βίδες και τους σφιγκτήρες.
6. Χρησιμοποιώντας κλειδί άλλεν 3/16", αφαιρέστε τις δύο βίδες άλλεν με επίπεδη κεφαλή (A) που συγκρατούν τους πάνω σφιγκτήρες του στατώ (C). Αφαιρέστε τις περόνες (D) και τους σφιγκτήρες (C). Φυλάξτε τις βίδες, τις περόνες και τους σφιγκτήρες. Πετάξτε το στατώ (E) (Εικόνα 11-31 στη σελίδα 11-51).

   Σημείωση: Όταν αφαιρείτε τις βίδες άλλεν με επίπεδη κεφαλή από τους σφιγκτήρες, κρατήστε το στατώ για να μην πέσει.

Τοποθέτηση στατώ ορού

Απαιτούμενα εργαλεία:

- Κλειδί άλλεν 3/16"
- Μικρό κατσαβίδι
- Ροπόκλειδο 3/8" (ft-lb)
- Ροπόκλειδο 3/8" (in-lb)

Σημείωση: Για την αντικατάσταση του στατώ ορού απαιτείται επίσης ένα ασφαλιστικό παξιμάδι (umbrella nut, 0018-045-000).

1. Αφαιρέστε την πλάτη του καθίσματος (Αφαίρεση πλάτης καθίσματος στη σελίδα 11-37).
2. Τοποθετήστε το ασφαλιστικό παξιμάδι που διατίθεται (0018-045-000) (J) στο πάνω μέρος του στατώ (E) (Εικόνα 11-31 στη σελίδα 11-51). Το πάνω μέρος του ασφαλιστικού παξιμαδιού πρέπει να απέχει 12,7 mm από το πάνω μέρος του στατώ.

   Σημείωση:
   Το ασφαλιστικό παξιμάδι (umbrella nut) μπορεί να έχει τοποθετηθεί πριν από την αποστολή. Βεβαιωθείτε ότι το στατώ ορού έχει το ασφαλιστικό παξιμάδι (umbrella nut) τοποθετημένο στη θέση του πριν τοποθετήσετε τη βάση ορού στο στατώ.
3. Τοποθετήστε το πώμα που διατίθεται (0037-225-000) (H) στο κάτω μέρος του στατώ (E) (Εικόνα 11-31 στη σελίδα 11-51).
4. Τοποθετήστε στο στατώ (E) τη βάση ορού (F) και χτυπήστε την ελαφρά με την παλάμη μέχρι να μπει καλά στο στατώ (E) (Εικόνα 11-31 στη σελίδα 11-51).
5. Χρησιμοποιώντας κλειδί άλλεν 3/16", τοποθετήστε την κεφαλόβιδα άλλεν που διατίθεται (0004-672-000) (G) για να ασφαλίσετε τη βάση ορού πάνω στο στατώ. Χρησιμοποιώντας ροπόκλειδο 3/8" (in-lb), σφίξτε τη βίδα στις 25 ± 5 in-lb (2,8 ± 0,6 Nm).
6. Χρησιμοποιώντας κλειδί άλλεν 3/16", αφαιρέστε τις δύο βίδες άλλεν με επίπεδη κεφαλή (A) που συγκρατούν τους πάνω σφιγκτήρες του στατώ (C). Αφαιρέστε τις περόνες (D) και τους σφιγκτήρες (C). Φυλάξτε τις βίδες, τις περόνες και τους σφιγκτήρες. Πετάξτε το στατώ (E) (Εικόνα 11-31 στη σελίδα 11-51).
7. Περάστε τις περόνες (0026-349-000) (D) στο εμπρός τμήμα του πάνω σφιγκτήρα του στατώ που διατίθεται (είχαν αφαιρεθεί στο βήμα 6).

Ελληνικα
EL

Τοποθέτηση στατώ ορού (Συνέχεια)

8. Τοποθετήστε το εμπρός τμήμα του πάνω σφιγκτήρα του στατώ με τις περόνες, στον σκελετό της καρέκλας.
9. Τοποθετήστε το στατώ που διατίθεται, μέσα στο εμπρός τμήμα του πάνω σφιγκτήρα του στατώ.

   Σημείωση: Κρατήστε το στατώ στη θέση του μέχρι να τοποθετήσετε το πίσω τμήμα του πάνω σφιγκτήρα που θα συγκρατεί το στατώ στη θέση του.
10. Χρησιμοποιώντας κλειδί άλλεν 3/16" και τις βίδες άλλεν (0001-210-0 00) (A) που διατίθενται, τοποθετήστε το πίσω τμήμα του πάνω σφιγκτήρα πάνω στο στατώ και στο εμπρός τμήμα του πάνω σφιγκτήρα. Χρησιμοποιώντας ροπόκλειδο 3/8" (ft-lb), σφίξτε τις βίδες στις 13 ± 3 ft-lb (18 ± 4 Nm).
11. Χρησιμοποιώντας κλειδί άλλεν 3/16" και τις βίδες άλλεν (0001-210-0 00) (A) που διατίθενται, τοποθετήστε το εμπρός και το πίσω τμήμα του κάτω σφιγκτήρα στο στατώ ορού. Χρησιμοποιώντας ροπόκλειδο 3/8" (ft-lb), σφίξτε τις βίδες στις 13 ± 3 ft-lb (18 ± 4 Nm).

    Σημείωση: Ευθυγραμμίστε τον κάτω σφιγκτήρα έτσι ώστε να είναι στο ίδιο επίπεδο με το κάτω μέρος του στατώ.
12. Τοποθετήστε πάλι την πλάτη του καθίσματος (Αφαίρεση πλάτης καθίσματος στη σελίδα 11-37).
13. Επιβεβαιώστε ότι το προϊόν λειτουργεί σωστά πριν το επαναφέρετε σε υπηρεσία.

Τοποθέτηση στατώ ορού (Συνέχεια)

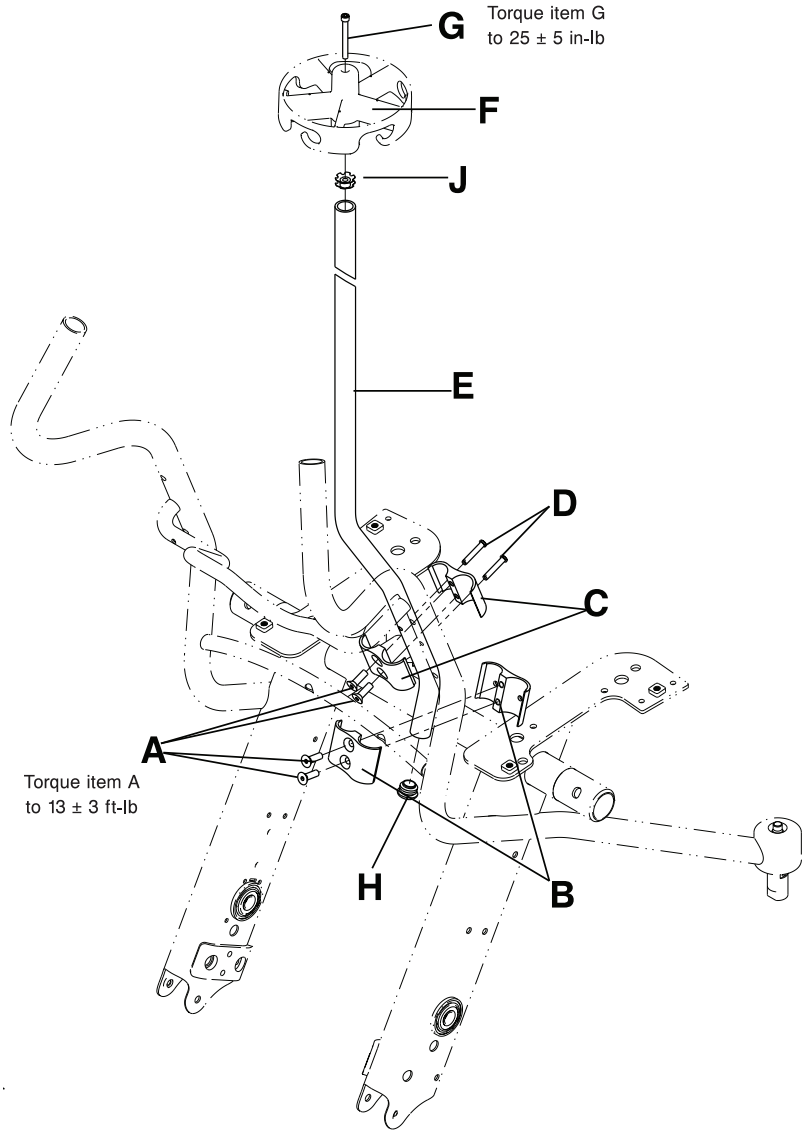

Εικόνα 11-31: Αντικατάσταση στατώ ορού

Ελληνικα
EL

Αντικατάσταση βάσης ορού στο στατώ ορού

Απαιτούμενα εργαλεία:

- Κλειδί άλλεν 3/16"
- Ροπόκλειδο 3/8" (in-lb)

1. Χρησιμοποιώντας κλειδί άλλεν 3/16", αφαιρέστε την κεφαλόβιδα άλλεν (A) από το κέντρο της βάσης ορού του στατώ (B). Φυλάξτε τη βίδα (Εικόνα 11-32 στη σελίδα 11-52).
2. Χτυπήστε ελαφρά και πιέστε προς τα πάνω τη βάση ορού του στατώ για να την αφαιρέσετε. Πετάξτε τη βάση ορού του στατώ.
3. Τοποθετήστε την ανταλλακτική βάση ορού του στατώ και χτυπήστε την ελαφρά με την παλάμη μέχρι να μπει καλά πάνω στο στατώ.
4. Χρησιμοποιώντας κλειδί άλλεν 3/16", τοποθετήστε την κεφαλόβιδα άλλεν (A) (είχε αφαιρεθεί στο βήμα 1) για να ασφαλίσετε τη βάση ορού πάνω στο στατώ. Χρησιμοποιώντας ροπόκλειδο 3/8" (in-lb), σφίξτε τη βίδα στις 25 ± 5 in-lb (2,8 ± 0,6 Nm).
5. Επιβεβαιώστε ότι το υποβραχιόνιο λειτουργεί σωστά πριν επαναφέρετε την καρέκλα σε υπηρεσία.

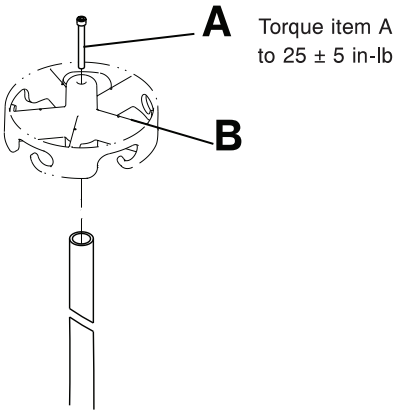

Εικόνα 11-32: Αντικατάσταση βάσης ορού του στατώ

Τοποθέτηση συστήματος ζώνης μέσης

Σημείωση: Το σύστημα αυτό είναι διαθέσιμο για όλες τις μονάδες που κατασκευάστηκαν μετά τον Αύγουστο του 2013 (Θέση αριθμού σειράς στη σελίδα 11-9).

Απαιτούμενα εργαλεία:

- Κλειδί άλλεν 3/16"
- Μύτη άλλεν 3/16"
- Ροπόκλειδο 3/8" (in-lb)

Σημείωση:
Το μεγάλο τμήμα της ζώνης τοποθετείται στη δεξιά πλευρά της καρέκλας. Το μικρό τμήμα της ζώνης τοποθετείται στην αριστερή πλευρά της καρέκλας.

1. Πατήστε τον ποδομοχλό εφαρμογής του φρένου για να εφαρμόσετε το φρένο. Σπρώξτε την καρέκλα για να βεβαιωθείτε ότι το φρένο λειτουργεί.
2. Τοποθετήστε το μεγάλο τμήμα της ζώνης στη δεξιά πλευρά της καρέκλας. Τοποθετήστε το μικρό τμήμα της ζώνης στην αριστερή πλευρά της καρέκλας.
   a. Τοποθετήστε τα δύο άκρα (A) του μπρακέτου (Εικόνα 11-33 στη σελίδα 11-53) μέσα στις τετράγωνες οπές του σκελετού της καρέκλας (B) (Εικόνα 11-34 στη σελίδα 11-54).
   b. Τοποθετήστε τη βίδα άλλεν με φλαντζωτή καμπυλωτή κεφαλή που διατίθεται (0004-671-0 00) (C) μέσα στην στρογγυλή οπή του μπρακέτου για να σφίξετε το μπρακέτο στον σκελετό της καρέκλας (B) (Εικόνα 11-34 στη σελίδα 11-54). Χρησιμοποιώντας ροπόκλειδο 3/8" και μύτη άλλεν 3/16", σφίξτε τη βίδα στις 70 ± 10 in-lb (8 ± 1,1 Nm).
3. Επιβεβαιώστε ότι το προϊόν λειτουργεί σωστά πριν το επαναφέρετε σε υπηρεσία.

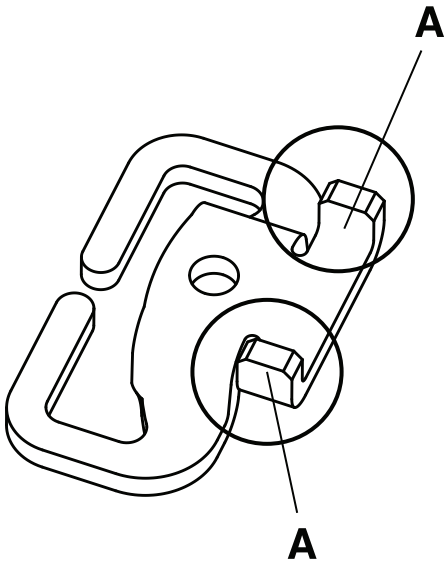

Εικόνα 11-33: Άκρα μπρακέτου ζώνης μέσης

Τοποθέτηση συστήματος ζώνης μέσης (Συνέχεια)

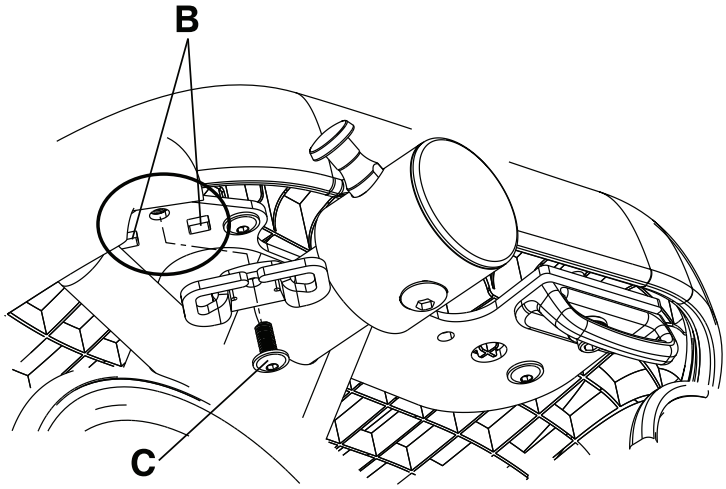

Εικόνα 11-34: Τοποθέτηση μπρακέτου ζώνης μέσης

Αφαίρεση ζώνης μέσης

Απαιτούμενα εργαλεία:

- Κανένα

1. Με το ένα χέρι, κρατήστε το άκρο της ζώνης που είναι περασμένο στο μπρακέτο (A). Με το άλλο χέρι, κρατήστε το μπρακέτο (B) (Εικόνα 11-35 στη σελίδα 11-55).
2. Σφίξτε το θηλυκωτό άκρο της ζώνης που είναι περασμένο στο μπρακέτο και ξεπεράστε το από την υποδοχή (C) για να αφαιρέσετε τη ζώνη (Εικόνα 11-35 στη σελίδα 11-55). Πετάξτε τη ζώνη.

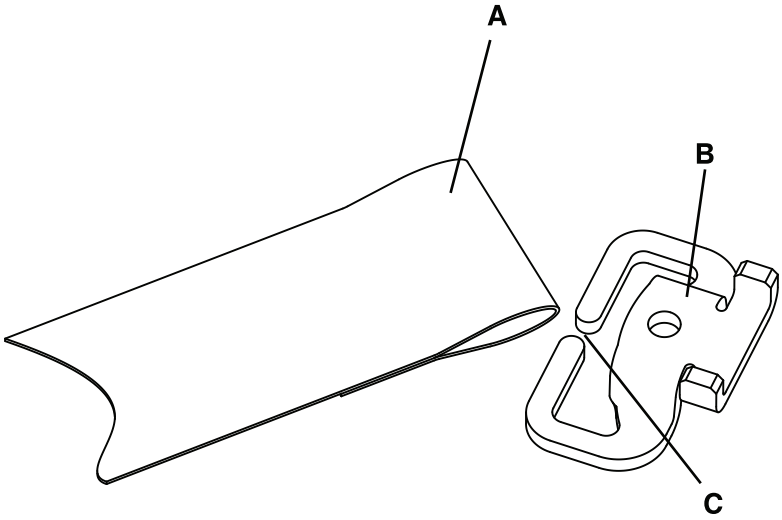

Εικόνα 11-35: Αφαίρεση ζώνης μέσης

Τοποθέτηση ζώνης μέσης

Απαιτούμενα εργαλεία:

- Κανένα

1. Πατήστε τον ποδομοχλό εφαρμογής του φρένου για να εφαρμόσετε το φρένο. Σπρώξτε την καρέκλα για να βεβαιωθείτε ότι το φρένο λειτουργεί.
2. Με το ένα χέρι, κρατήστε το θηλυκωτό άκρο της ζώνης και με το άλλο χέρι κρατήστε το μπρακέτο.
3. Σφίξτε το θηλυκωτό άκρος της ζώνης και περάστε το μέσα στην υποδοχή του μπρακέτου.
4. Επιβεβαιώστε ότι το προϊόν λειτουργεί σωστά πριν το επαναφέρετε σε υπηρεσία.

Ελληνικα
EL

Τοποθέτηση ποδοστηριγμάτων

Απαιτούμενα εργαλεία:

- Κλειδί άλλεν 1/4"
- Κλειδί άλλεν 3/16"
- Ροπόκλειδο 3/8" (in-lb)

1. Πατήστε τον ποδομοχλό εφαρμογής του φρένου για να εφαρμόσετε το φρένο. Σπρώξτε την καρέκλα για να βεβαιωθείτε ότι το φρένο λειτουργεί.
2. Τοποθετήστε την καρέκλα έτσι ώστε να στηρίζεται στην πλάτη της.
3. Αν η μονάδα είναι εφοδιασμένη με το άγκιστρο ουροσυλλέκτη, χρησιμοποιήστε ροπόκλειδο 3/16" για να αφαιρέσετε τις βίδες άλλεν με φλαντζωτή καμπυλωτή κεφαλή (A) που ασφαλίζουν το άγκιστρο ουροσυλλέκτη και στις δύο πλευρές του σκελετού του καθίσματος. Πετάξτε τα άγκιστρα ουροσυλλέκτη (C) και τις βίδες (A) (Εικόνα 11-36 στη σελίδα 11-57).
4. Τοποθετήστε τη βάση ποδοστηριγμάτων που διατίθεται (1460-166-0 05) (D) κάτω από τον σκελετό του καθίσματος (Εικόνα 11-36 στη σελίδα 11-57).
5. Ευθυγραμμίστε τις γλωττίδες θέσης που έχουν στη βάση τους τα άγκιστρα ουροσυλλέκτη που διατίθενται (1460-001-0 51) (C) στις οπές της βάσης των ποδοστηριγμάτων (Εικόνα 11-36 στη σελίδα 11-57).
6. Τοποθετήστε τη ροδέλα του αγκίστρου ουροσυλλέκτη που διατίθεται (1460-116-0 25) (B) μέσα στην οπή της βάσης του αγκίστρου ουροσυλλέκτη (Εικόνα 11-36 στη σελίδα 11-57).
7. Χρησιμοποιώντας κλειδί άλλεν 1/4" και τις κεφαλόβιδες άλλεν που διατίθενται (0004-575-000) (A), σφίξτε τα άγκιστρα ουροσυλλέκτη μαζί με τη βάση ποδοστηριγμάτων στον σκελετό του καθίσματος και στις δύο πλευρές. Χρησιμοποιώντας ροπόκλειδο 3/8", σφίξτε τις βίδες στις 70 ± 10 in-lb (8 ± 1,1 Nm).
8. Επιβεβαιώστε ότι το προϊόν λειτουργεί σωστά πριν το επαναφέρετε σε υπηρεσία.

Τοποθέτηση ποδοστηριγμάτων (Συνέχεια)

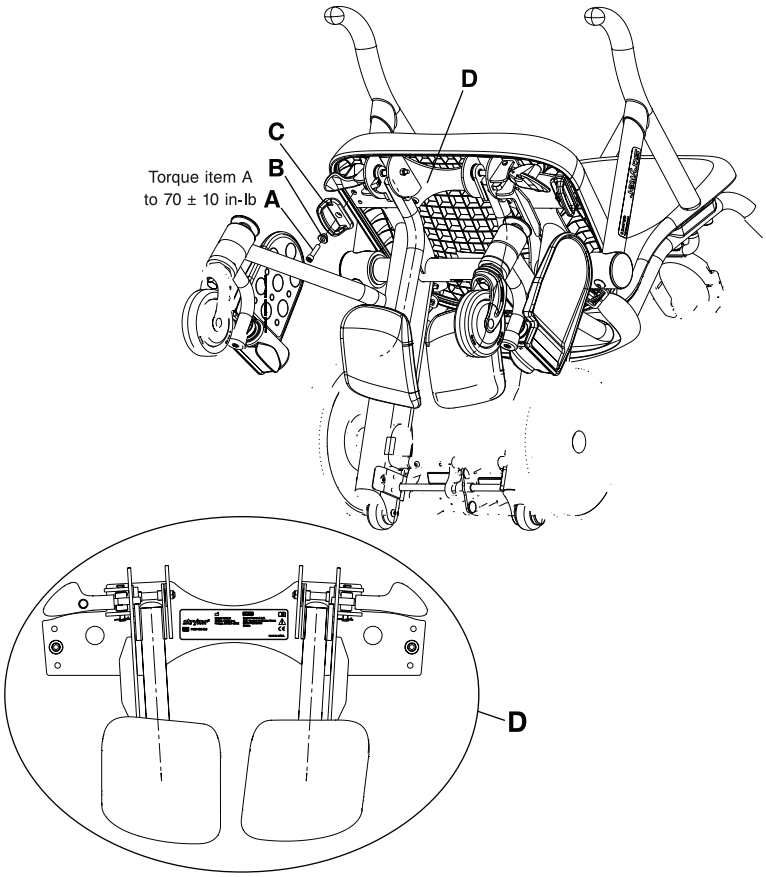

Εικόνα 11-36: Βάση ποδοστηριγμάτων

Ελληνικα
EL

Τοποθέτηση ποδοστηριγμάτων (Συνέχεια)

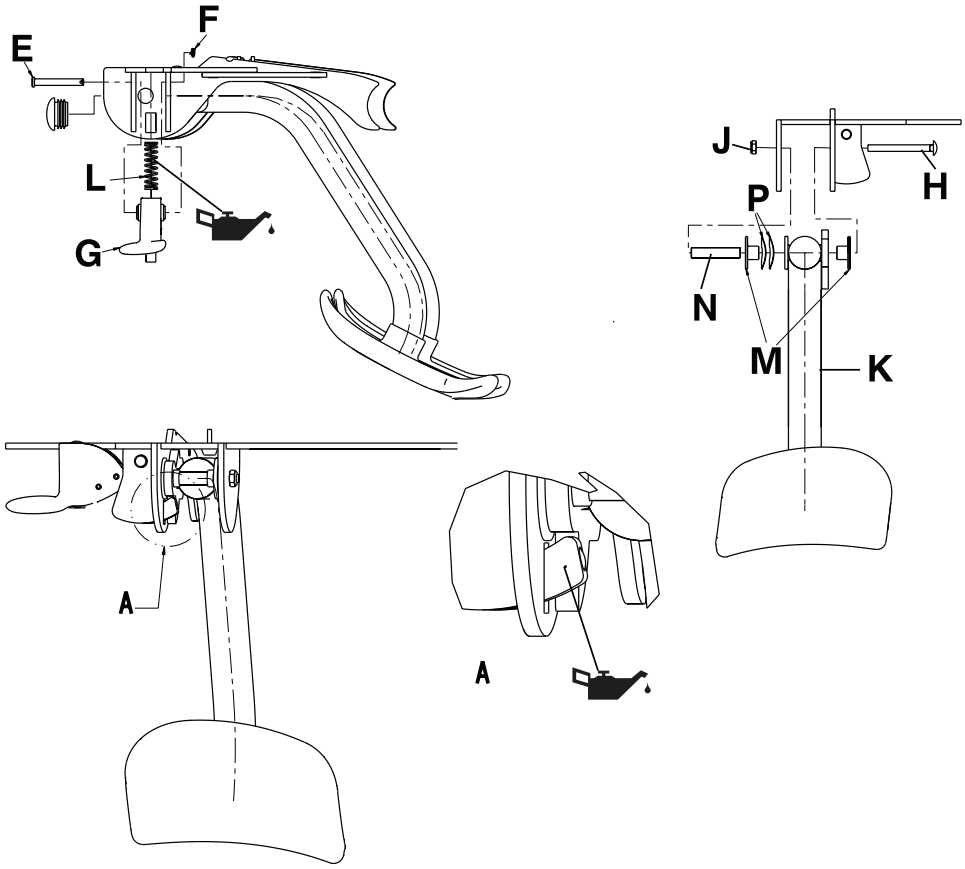

Εικόνα 11-37: Εξαρτήματα ποδοστηρίγματος

Αντικατάσταση ποδοστηριγμάτων

Απαιτούμενα εργαλεία:

- Κλειδί άλλεν 1/4"
- Μυτοτσίμπιδο
- Γερμανικό κλειδί 7/16"
- Ροπόκλειδο 3/8" (in-lb)
- Γράσο Syntech

1. Πατήστε τον ποδομοχλό εφαρμογής του φρένου για να εφαρμόσετε το φρένο. Σπρώξτε την καρέκλα για να βεβαιωθείτε ότι το φρένο λειτουργεί.
2. Γυρίστε το ποδοστήριγμα σε θέση απόσυρσης.
3. Τοποθετήστε την καρέκλα έτσι ώστε να στηρίζεται στην πλάτη της.
4. Χρησιμοποιώντας κλειδί άλλεν 1/4", αφαιρέστε τις κεφαλόβιδες άλλεν (A) που συγκρατούν τα άγκιστρα ουροσυλλέκτη μαζί με τη βάση ποδοστηριγμάτων στον σκελετό του καθίσματος και στις δύο πλευρές. Αφαιρέστε τη βάση ποδοστηριγμάτων (D), τον αποστατικό δακτύλιο των αγκίστρων ουροσυλλέκτη (B) και τα άγκιστρα ουροσυλλέκτη (C) (Εικόνα 11-36 στη σελίδα 11-57). Φυλάξτε τη βάση ποδοστηριγμάτων, τις βίδες, τις ροδέλες και τα άγκιστρα ουροσυλλέκτη.
5. Τοποθετήστε τη βάση ποδοστηριγμάτων σε έναν πάγκο.
6. Χρησιμοποιώντας το μυτοτσίμπιδο, αφαιρέστε την κοπίλια Rue Ring (F) και την περόνη (E) που ασφαλίζουν το σύστημα μανδάλωσης των ποδοστηριγμάτων (G) και στις δύο πλευρές της βάσης ποδοστηριγμάτων (D). Αφαιρέστε τα συστήματα μανδάλωσης των ποδοστηριγμάτων (G) και τα ελατήρια συμπίεσης (L) στις δύο πλευρές της βάσης ποδοστηριγμάτων (D) (Εικόνα 11-37 στη σελίδα 11-58). Φυλάξτε τα συστήματα μανδάλωσης, τα ελατήρια, τις κοπίλιες Rue Ring και τις περόνες.
7. Χρησιμοποιώντας γερμανικό κλειδί 7/16", αφαιρέστε το παξιμάδι nylock (J) και τον κοχλία (H) που ασφαλίζουν το σύστημα ποδοστηρίγματος (K) στη βάση ποδοστηριγμάτων (Εικόνα 11-37 στη σελίδα 11-58).
8. Αφαιρέστε τις δύο ροδέλες (P), τους δύο δακτύλιους τριβής (M) και τον αποστατικό δακτύλιο του ποδοστηρίγματος (N) για να αφαιρέσετε το ποδοστήριγμα (Εικόνα 11-37 στη σελίδα 11-58). Φυλάξτε όλα τα εξαρτήματα.
9. Ακολουθήστε αντίστροφα τα βήματα 1-8 για να τοποθετήσετε πάλι το ποδοστήριγμα. Κατά την επανατοποθέτηση,
   a. Χρησιμοποιώντας γράσο Syntech, λιπάντε το ελατήριο συμπίεσης (L) και το άκρο του συστήματος μανδάλωσης (Εικόνα 11-37 στη σελίδα 11-58), αν χρειάζεται.
   b. Τοποθετήστε τις ροδέλες (P) στον δακτύλιο τριβής (M) πριν τα τοποθετήσετε στο σύστημα του ποδοστηρίγματος.
   c. Χρησιμοποιώντας ροπόκλειδο 3/8", σφίξτε τις βίδες στις 70 ± 10 in-lb (8 ± 1,1 Nm).
10. Επιβεβαιώστε ότι το προϊόν λειτουργεί σωστά πριν το επαναφέρετε σε υπηρεσία.

Ελληνικα
EL

Ρύθμιση ποδοστηρίγματος

Αν το ποδοστήριγμα αναδιπλώνεται πολύ γρήγορα, σφίξτε το παξιμάδι nylock. Αν το ποδοστήριγμα δεν αναδιπλώνεται, λασκάρετε το παξιμάδι nylock.

Απαιτούμενα εργαλεία:

- Κλειδί γερμανοπολύγωνο 7/16"

1. Πατήστε τον ποδομοχλό εφαρμογής του φρένου για να εφαρμόσετε το φρένο. Σπρώξτε την καρέκλα για να βεβαιωθείτε ότι το φρένο λειτουργεί.
2. Χρησιμοποιώντας γερμανοπολύγωνο κλειδί 7/16", σφίξτε ή λασκάρετε το παξιμάδι nylock (J) στρέφοντας κατά ένα τέταρτο της στροφής κάθε φορά. (Εικόνα 11-37 στη σελίδα 11-58).
3. Επιβεβαιώστε ότι το προϊόν λειτουργεί σωστά πριν το επαναφέρετε σε υπηρεσία.

ΠΕΡΙΟΡΙΣΜΕΝΗ ΕΓΓΥΗΣΗ

Η Stryker Medical Division, παράρτημα της Stryker Corporation, εγγυάται στον αρχικό αγοραστή ότι τα μοντέλα της καρέκλας μεταφοράς ασθενών **Prime TC** 1450 και 1460 της Stryker είναι απαλλαγμένα από ελαττώματα υλικών και κατασκευής για μια περίοδο τριών ετών από την ημερομηνία παράδοσης.

Κατά το πρώτο έτος, η Stryker αναλαμβάνει την υποχρέωση, βάσει της παρούσας εγγύησης, να παράσχει ανταλλακτικά, εργασία και μεταφορά, ή αντικατάσταση, κατά την κρίση της, για οποιοδήποτε προϊόν, κατά τη διακριτική ευχέρεια της Stryker, θεωρηθεί ότι είναι ελαττωματικό. Κατά το δεύτερο και τρίτο έτος, η Stryker αναλαμβάνει την υποχρέωση, βάσει της παρούσας εγγύησης, να παράσχει ανταλλακτικά και μόνον.

Εάν ζητηθεί από τη Stryker, προϊόντα ή εξαρτήματα για τα οποία υποβάλλεται αξίωση εγγύησης, πρέπει να επιστραφούν στο εργοστάσιο με προπληρωμένα τα έξοδα αποστολής. Οποιαδήποτε ακατάλληλη χρήση ή τροποποίηση, ή επισκευή από τρίτους με τρόπο που κατά την κρίση της Stryker επηρεάζει ουσιαστικά και αρνητικά το προϊόν, καθιστά άκυρη την παρούσα εγγύηση. Οποιαδήποτε επισκευή προϊόντων της Stryker με χρήση ανταλλακτικών, τα οποία δεν θα διατεθούν από τη Stryker ή δεν θα έχουν την έγκριση της Stryker, καθιστά άκυρη την παρούσα εγγύηση. Κανένας υπάλληλος ή αντιπρόσωπος της Stryker δεν είναι εξουσιοδοτημένος να τροποποιήσει την παρούσα εγγύηση με οποιονδήποτε τρόπο.

Η καρέκλα **Prime TC** είναι σχεδιασμένη για αναμενόμενη διάρκεια ζωής πέντε ετών, με κανονική χρήση, υπό κανονικές συνθήκες και με την κατάλληλη περιοδική συντήρηση, όπως περιγράφεται στο παρόν εγχειρίδιο. Η Stryker εγγυάται στον αρχικό αγοραστή ότι οι συγκολλήσεις της καρέκλας **Prime TC** θα είναι απαλλαγμένες από δομικές ατέλειες για την αναμενόμενη πενταετή διάρκεια ζωής της καρέκλας **Prime TC** εφόσον το προϊόν παραμένει στην κατοχή του αρχικού αγοραστή.

Η δήλωση αυτή αποτελεί την πλήρη εγγύηση της Stryker όσον αφορά τον προαναφερόμενο εξοπλισμό. Η Stryker δεν παρέχει καμία άλλη εγγύηση ή δέσμευση, είτε ρητή είτε νοούμενη, παρά μόνον όπως ορίζεται εδώ. Δεν παρέχεται εγγύηση εμπορευσιμότητας ούτε εγγυήσεις καταλληλότητας για οποιοδήποτε συγκεκριμένο σκοπό. Σε καμία περίπτωση η Stryker δεν μπορεί να θεωρηθεί υπεύθυνη στα πλαίσια της παρούσας εγγύησης για συμπτωματικές ή παρεπόμενες ζημίες που προκύπτουν από, ή με οποιονδήποτε τρόπο σχετίζονται με την πώληση ή τη χρήση οποιουδήποτε τέτοιου εξοπλισμού.

Στην εγγύηση δεν περιλαμβάνονται αναλώσιμα είδη, προαιρετικά στατώ ορού ή ζημίες λόγω κακής χρήσης.

Εξαιρέσεις εγγύησης και περιορισμοί ζημιών

Η εγγύηση που ρητά προβλέπεται δια του παρόντος αποτελεί τη μόνη εγγύηση που ισχύει για το προϊόν. **Οποιαδήποτε και κάθε άλλη εγγύηση, ρητή ή νοούμενη, συμπεριλαμβανόμενης οποιασδήποτε νοούμενης εγγύησης εμπορευσιμότητας ή καταλληλότητας για συγκεκριμένο σκοπό, αποκλείεται ρητά από τη Stryker.** Σε καμία περίπτωση η Stryker δεν φέρει ευθύνη για συμπτωματικές ή παρεπόμενες ζημίες.

Για ανταλλακτικά και σέρβις

Τα προϊόντα της Stryker υποστηρίζονται από ένα δίκτυο ειδικών αντιπροσώπων επιτόπιου σέρβις της Stryker. Οι αντιπρόσωποι αυτοί είναι εκπαιδευμένοι από το εργοστάσιο, είναι διαθέσιμοι τοπικά και διαθέτουν σημαντικά αποθέματα ανταλλακτικών για ελαχιστοποίηση του χρόνου επισκευής. Απλά επικοινωνήστε με τον τοπικό σας αντιπρόσωπο ή με την εξυπηρέτηση πελατών της Stryker στις Η.Π.Α. στο τηλέφωνο +1-800-327-0770 .

Έγκριση επιστροφής

Το προϊόν δεν μπορεί να επιστραφεί χωρίς προηγούμενη έγκριση από το τμήμα εξυπηρέτησης πελατών της Stryker. Θα σας δοθεί αριθμός έγκρισης ο οποίος πρέπει να αναγραφεί στο επιστρεφόμενο προϊόν. Η Stryker διατηρεί το δικαίωμα να χρεώσει έξοδα αποστολής και επαναποθήκευσης για προϊόντα που επιστρέφονται. Προϊόντα ειδικά, προϊόντα που έχουν τροποποιηθεί ή προϊόντα που έχουν σταματήσει να διατίθενται δεν μπορούν να επιστραφούν.

Προϊόντα που έχουν υποστεί ζημιά

Οι κανονισμοί της ICC στις Η.Π.Α. προβλέπουν την υποβολή στο μεταφορέα αξιώσεων για πρόκληση ζημιάς σε εμπορεύματα εντός δεκαπέντε (15) ημερών από την παραλαβή του προϊόντος. Μην αποδέχεστε την παραλαβή προϊόντων που έχουν υποστεί ζημιά, παρά μόνον αν η συγκεκριμένη ζημία καταγραφεί στην απόδειξη παραλαβής κατά τη στιγμή της παραλαβής. Κατόπιν έγκαιρης κοινοποίησης, η Stryker θα υποβάλλει αξίωση αποζημίωσης στον αντίστοιχο μεταφορέα για τυχόν ζημιές που έχουν προκληθεί. Οι αξιώσεις περιορίζονται μέχρι το ποσό του πραγματικού κόστους αντικατάστασης. Σε περίπτωση που οι πληροφορίες αυτές δεν παραληφθούν από τη Stryker εντός περιόδου δεκαπέντε (15) ημερών από την παράδοση του προϊόντος ή η ζημιά δεν σημειώθηκε στην απόδειξη παραλαβής κατά τη στιγμή της παραλαβής, ο πελάτης είναι υπεύθυνος για την πλήρη αποπληρωμή του αρχικού τιμολογίου εντός τριάντα (30) ημερών από την παραλαβή. Αξιώσεις για οποιαδήποτε ελλιπή αποστολή πρέπει να υποβάλλονται εντός (30) ημερών από την έκδοση του τιμολογίου.

'Οροι διεθνούς εγγύησης

Η εγγύηση αυτή είναι σύμφωνη με τους όρους που ισχύουν στις Η.Π.Α. Η εγγύηση εκτός Η.Π.Α. ενδέχεται να διαφέρει από χώρα σε χώρα. Για επιπλέον πληροφορίες, επικοινωνήστε με τον τοπικό αντιπρόσωπο της Stryker Medical.

Prime TC™

REF 1450/1460

Krzesło transportowe

stryker®

Podręcznik obsługi/konserwacji

Symbole

	Instrukcja obsługi
	Ogólne ostrzeżenie
	Przestroga
	Ostrzeżenie, zmiażdżenie rąk
	Nie popychać
REF	Model
SN	Numer seryjny
CE	Znak CE
	Producent
	Data produkcji
	Bezpieczne obciążenie robocze
	Smarowanie
	Ostrożnie, produkt kruchy
	Chronić przed wilgocią
	Góra
	Nie spiętrzać

Polski
PL

Spis treści

Definicja Ostrzeżenia/Przestrogi/Uwagi 12-3
Wstęp 12-4
Opis produktu 12-4
Przeznaczenie 12-4
Przewidywany okres eksploatacji 12-5
Przeciwwskazania 12-5
Parametry techniczne 12-5
Ilustracja produktu - nieruchomy podnóżek (model 1450) 12-7
Ilustracja produktu - odchylany podnóżek (model 1460) 12-8
Dane kontaktowe 12-9
Lokalizacja numeru seryjnego 12-9
Wykaz zabezpieczeń w postaci środków ostrożności 12-10
Punkty zmiażdżeń 12-12
Przygotowanie 12-13
Praca 12-14
Włączanie i zwalnianie hamulca 12-14
Przemieszczanie pacjenta 12-15
Zdejmowanie pacjenta 12-17
Ustawianie podnoszonego podnóżka 12-18
Składanie podnoszonego podnóżka 12-19
Ustawianie odchylanego podnóżka (model 1460) 12-20
Składanie odchylanego podnóżka (model 1460). 12-21
Podnoszenie lub opuszczanie podnoszonych podłokietników 12-22
Przechowywanie dokumentów w uchwycie na kartę 12-23
Transportowanie pacjenta 12-24
Umocowanie butli z tlenem w opcjonalnym uchwycie na butlę z tlenem 12-25
Akcesoria 12-26
Mocowanie worka zbiorczego do opcjonalnego haczyka na worek zbiorczy 12-27
Umocowanie worka do wlewów dożylnych do opcjonalnego stojaka do wlewów dożylnych 12-28
Zapinanie pasa mocującego 12-29
Ustawianie pozycji wspornika nogi 12-31
Składanie wspornika nogi 12-32
Etykiety 12-33
Czyszczenie 12-34
Konserwacja zapobiegawcza 12-36
Podręczna lista części zamiennych 12-37
Serwisowanie 12-38
Zdejmowanie oparcia siedziska 12-38
Wymiana oparcia siedziska 12-39
Wymiana uchwytu na kartę 12-40
Wymiana siedziska 12-41
Wymiana podnoszonego podłokietnika 12-42
Wymiana przedniego kółka samonastawnego 12-43

Polski
PL

Polski
PL

Wymiana zespołu przedniego kółka samonastawnego 12-44
Wymiana odchylanego podnóżka (model 1460) 12-45
Wymiana tylnego koła 12-46
Wymiana pedału 12-47
Wymiana zespołu szczęk hamulca 12-49
Zdejmowanie stojaka do wlewów dożylnych 12-50
Instalacja stojaka do wlewów dożylnych 12-50
Wymiana szczytowego elementu stojaka do wlewów dożylnych 12-53
Instalacja zespołu pasa mocującego 12-54
Wyjmowanie pasa mocującego 12-56
Instalacja pasa mocującego 12-56
Instalacja wspornika nogi 12-57
Wymiana wspornika nogi 12-59
Regulacja wspornika nogi 12-60
Gwarancja 12-61
Wyłączenie gwarancji i ograniczenia odszkodowań 12-61
Uzyskiwanie części i pomocy technicznej 12-61
Autoryzacja zwrotu 12-61
Uszkodzony produkt 12-62
Klauzula gwarancji międzynarodowej 12-62

Definicja Ostrzeżenia/Przestrogi/Uwagi

Słowa **OSTRZEŻENIE**, **PRZESTROGA** i **UWAGA** posiadają specjalne znaczenia i należy dokładnie czytać umieszczony przy nich tekst.

⚠ OSTRZEŻENIE

Ostrzega czytelnika przed sytuacją, która, jeśli wystąpi, może stać się przyczyną zgonu lub poważnych obrażeń ciała. Może również opisywać potencjalne poważne reakcje niepożądane oraz zagrożenia bezpieczeństwa.

⚠ PRZESTROGA

Ostrzega czytelnika przed potencjalnie niebezpieczną sytuacją, która, jeśli wystąpi, może stać się przyczyną lekkich lub średnich obrażeń ciała personelu lub pacjenta, bądź uszkodzenia tego produktu albo innej własności. Obejmuje to również dochowanie specjalnej staranności, niezbędnej dla bezpiecznego i skutecznego używania urządzenia oraz dla uniknięcia uszkodzeń urządzenia, które mogą nastąpić wskutek normalnego lub nieprawidłowego używania.

Uwaga: Dostarcza specjalnych informacji ułatwiających konserwację lub wyjaśniających ważne instrukcje.

Polski
PL

Celem niniejszego podręcznika jest pomoc w obsłudze i konserwacji krzesła Stryker **Prime TC™** model 1450 i model 1460 (krzesła transportowego). Przed przystąpieniem do obsługi lub konserwacji tego produktu należy dokładnie przeczytać niniejszy podręcznik. Należy ustalić metody i procedury edukacji i szkolenia personelu w zakresie bezpiecznej obsługi lub konserwacji tego produktu.

⚠ OSTRZEŻENIE

- Niewłaściwe stosowanie produktu może spowodować obrażenia pacjenta lub operatora. Produkt może być wykorzystywany wyłącznie w sposób opisany w niniejszym podręczniku.
- Nie wolno modyfikować produktu ani żadnego z jego elementów. Modyfikacja produktu może spowodować nieprzewidywalne działanie, prowadzące do obrażeń ciała pacjenta lub operatora. Modyfikacja produktu unieważnia również jego gwarancję.

Uwagi

- Niniejszy podręcznik należy traktować jako integralną część produktu i przechowywać wraz z produktem nawet jeśli produkt zostanie później sprzedany.
- Firma Stryker stale wdraża ulepszenia w zakresie konstrukcji i jakości produktów. Dlatego, chociaż niniejszy podręcznik zawiera najbardziej aktualne informacje dotyczące produktu w chwili wydrukowania, mogą zaistnieć drobne rozbieżności między danym produktem a niniejszym podręcznikiem. W przypadku jakichkolwiek pytań prosimy skontaktować się z Działem Obsługi Klienta lub Działem Pomocy Technicznej firmy Stryker, tel. +1-800-327-0770 (bezpłatny w USA).

Opis produktu

Prime TC jest ręcznie obsługiwanym krzesłem poruszanym przez operatora, przeznaczonym do transportu pacjentów w pozycji siedzącej, wraz z należącą do nich aparaturą medyczną (np. butlą z tlenem, workami z płynem do wlewów dożylnych lub workiem zbiorczym do cewnika Foley'a). Produkt jest wyposażony w mechanizm hamulcowy, który unieruchamia tylne koła w celu zwiększenia stabilności oraz ułatwia umieszczenie i zdjęcie pacjenta.

Przeznaczenie 1

Prime TC jest krzesłem transportowym, przeznaczonym do zastosowań medycznych w celu pomocy w wykonywaniu czynności, które byłyby dla danej osoby trudne lub niemożliwe. **Prime TC** jest produktem przeznaczonym dla osób, które są w stanie pozostawać w wyprostowanej pozycji siedzącej bez pomocy i zgodnie z wytycznymi danej placówki dotyczącymi transportu.

Przewidziane zastosowanie krzesła **Prime TC** polega na utrzymywaniu pacjenta w wyprostowanej pozycji siedzącej, z plecami opartymi o oparcie siedziska, podczas gdy stopy i ramiona spoczywają na odpowiednich powierzchniach podpórek. Przy transporcie operator popycha krzesło z tyłu, trzymając za umieszczone na nim rączki. Użytkownicy nie powinni siadać na podłokietnikach, stawać w pozycji wyprostowanej na żadnej powierzchni krzesła ani opierać się na podłokietnikach lub oparciu siedziska z pozycji stojącej. Przewidywani operatorzy to personel medyczny zajmujący się transportem, pielęgniarki, inny personel medyczny, członkowie rodziny oraz osoby towarzyszące użytkownikowi.

Krzesło **Prime TC** jest przeznaczone do stosowania wewnątrz i na zewnątrz placówek służby zdrowia oraz w sąsiednich lokalizacjach, w tym na parkingach. Czynności transportowe obejmują odebranie pacjenta z samochodu i dostarczenie do samochodu, transport na terenie oddziału szpitalnego i między oddziałami oraz transport windą. Bezpieczne obciążenie robocze krzesła **Prime TC** wynosi 226,8 kg (500 funtów), co obejmuje pacjenta i akcesoria. Typowy czas stosowania może trwać od kilku minut do godziny. Jednak czas oczekiwania pacjenta na niektóre zabiegi (na przykład oczekiwanie na badanie TK, MRI lub badanie rentgenowskie) może przekroczyć godzinę.

Przewidywany okres eksploatacji

Przewidywany okres eksploatacji krzesła **Prime TC** wynosi pięć lat, w przypadku normalnego stosowania i warunków oraz wykonywania odpowiedniej okresowej konserwacji.

Przeciwwskazania

Brak znanych.

Parametry techniczne

	Nieruchome podnóżki (model 1450)		Odchylane podnóżki (model 1460)	
⚠ Bezpieczne obciążenie robocze **Uwaga:** Bezpieczne obciążenie robocze oznacza sumę masy pacjenta i akcesoriów.	500 funtów	226,8 kg	500 funtów	226,8 kg 4
Masa modelu podstawowego (bez opcji) **Uwaga:** Masa może się różnić o 0,5 kg.	89,6 funtów	40,64 kg	90,7 funtów	41,14 kg
Szerokość				
Szerokość całkowita	28,3 cala	71,8 cm	28,3 cala	71,8 cm
Szerokość siedziska	21,5 cala	54,6 cm	21,5 cala	54,6 cm 9
Wysokość siedziska				
Od podnóżków	15 cali	38,1 cm	15 cali	38,1 cm
Od podłogi	21 cali	53,3 cm	21 cali	53,3 cm
Wysokość				
Ze stojakiem do wlewów dożylnych	73 cale	185,4 cm	73 cale	185,4 cm
Bez stojaka do wlewów dożylnych	45 cali	114,3 cm	45 cali	114,3 cm
Zakres chwytu rączki do popychania				
Szerokość	16 cali - 20,5 cala	40,6 cm - 52,1 cm	16 cali - 20,5 cala	40,6 cm - 52,1 cm
Wysokość od podłogi	35 cali - 45 cali	88,9 cm - 114,3 cm	35 cali - 45 cali	88,9 cm - 114,3 cm
Spiętrzanie				
Długość pierwszego krzesła	39,8 cala	101,0 cm	39,8 cala	101,0 cm

Polski
PL

Parametry techniczne (Ciąg dalszy)

	Nieruchome podnóżki (model 1450)		Odchylane podnóżki (model 1460)	
Długość pierwszego krzesła ze złożonym podnóżkiem	Nie dotyczy	Nie dotyczy	33,4 cala	84,8 cm
Długość dodana przez każde dodatkowe spiętrzone krzesło	19,5 cala	49,5 cm	20,5 cala	52,1 cm

Warunki otoczenia	Obsługa	Przechowywanie i transport
Temperatura	104 ˚F (40 ˚C) 50 ˚F (10 ˚C)	140 ˚F (60 ˚C) -20 ˚F (-29 ˚C)
Względna wilgotność	75 % 30 %	85 % 30 %
Ciśnienie atmosferyczne	1060 *hPa* 700 *hPa*	1060 *hPa* 500 *hPa*

Wymienione parametry techniczne są przybliżone i mogą się nieznacznie różnić w przypadku różnych produktów.

Firma Stryker zastrzega sobie prawo do zmiany parametrów technicznych bez wcześniejszego powiadomienia.

Ilustracja produktu - nieruchomy podnóżek (model 1450)

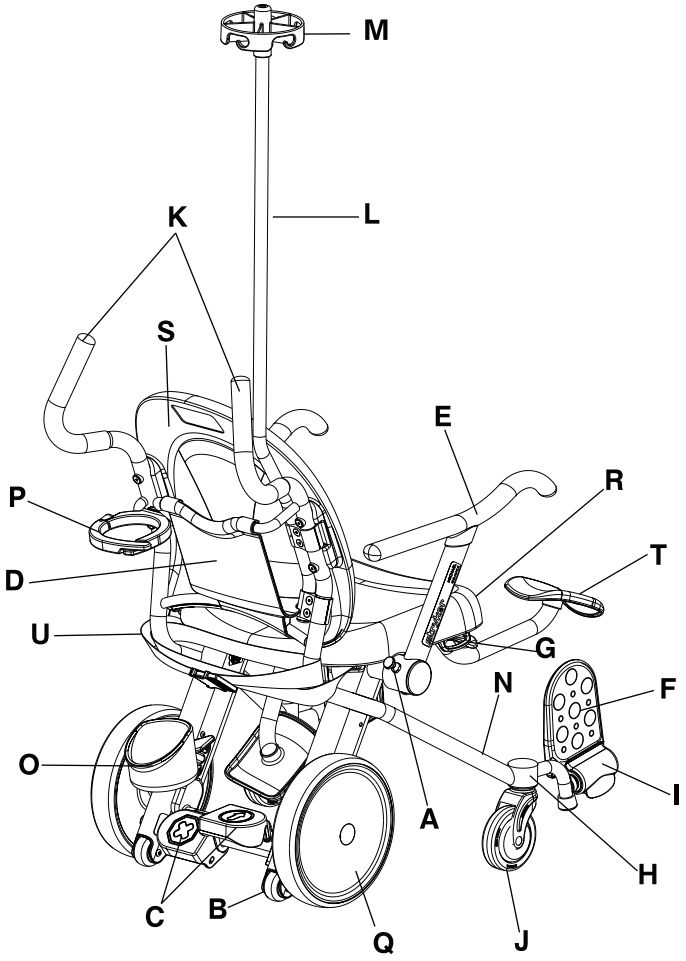

Rysunek 12-1: Nieruchomy podnóżek (model 1450)

	Opis elementu		Opis elementu
A	Zwalniacz podłokietnika	L	Stojak do wlewów dożylnych, opcjonalny
B	Kółka przeciwwywrotne	M	Szczytowy element stojaka do wlewów dożylnych, opcjonalny
C	Pedały hamulca/jazdy	N	Rurki głównej ramy
D	Uchwyt na kartę	O	Uchwyt na butlę z tlenem, dolny, opcjonalny
E	Podnoszony podłokietnik	P	Uchwyt na butlę z tlenem, górny, opcjonalny
F	Podnoszony podnóżek	Q	Tylne koło
G	Haczyk na worek zbiorczy, opcjonalny	R	Siedzisko
H	Zespół podnóżka, nieruchomy	S	Oparcie siedziska
I	Dźwignia podnóżka	T	Wspornik nogi, opcjonalny
J	Przednie kółko samonastawne	U	Pas mocujący, opcjonalny
K	Rączki		

Polski
PL

Ilustracja produktu - odchylany podnóżek (model 1460)

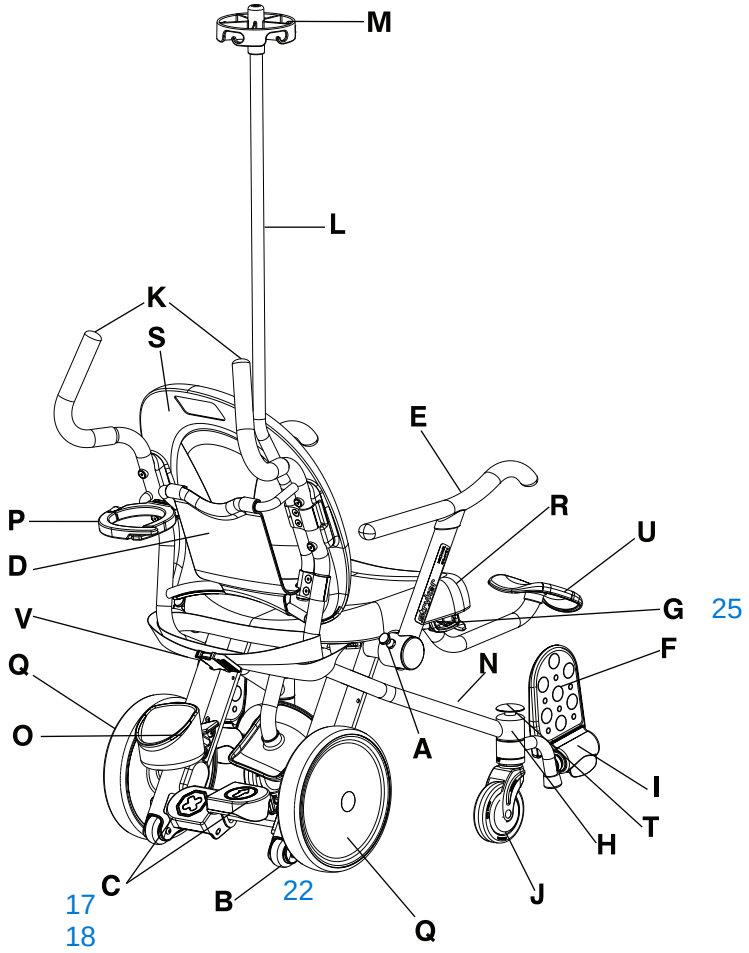

Rysunek 12-2: Odchylany podnóżek (model 1460)

	Opis elementu		Opis elementu
A	Zwalniacz podłokietnika	L	Stojak do wlewów dożylnych, opcjonalny
22 B	Kółka przeciwwywrotne	M	Szczytowy element stojaka do wlewów dożylnych, opcjonalny
17 C	Pedały hamulca/jazdy	N	Rurki głównej ramy
18 D	Uchwyt na kartę	O	Uchwyt na butlę z tlenem, dolny, opcjonalny
E	Podnoszony podłokietnik	P	Uchwyt na butlę z tlenem, górny, opcjonalny
F	Podnoszony podnóżek	Q	Tylne koło
25 G	Haczyk na worek zbiorczy, opcjonalny	R	Siedzisko
H	Zespół podnóżka, odchylany	S	Oparcie siedziska
I	Dźwignia podnóżka	T	Zwalniacz odchylanego podnóżka
J	Przednie kółko samonastawne	U	Wspornik nogi, opcjonalny
K	Rączki	V	Pas mocujący, opcjonalny

Dane kontaktowe

Należy się skontaktować z Działem Obsługi Klienta firmy Stryker pod numerem telefonu +1-800-327- 0770.

Stryker Medical
3800 E. Centre Avenue
Portage, MI 49002
USA

Polski
PL

Telefonując do Działu Obsługi Klienta firmy Stryker należy mieć w zasięgu ręki numer seryjny (A) danego produktu Stryker. Należy powoływać się na numer seryjny we wszelkiej korespondencji.

Lokalizacja numeru seryjnego

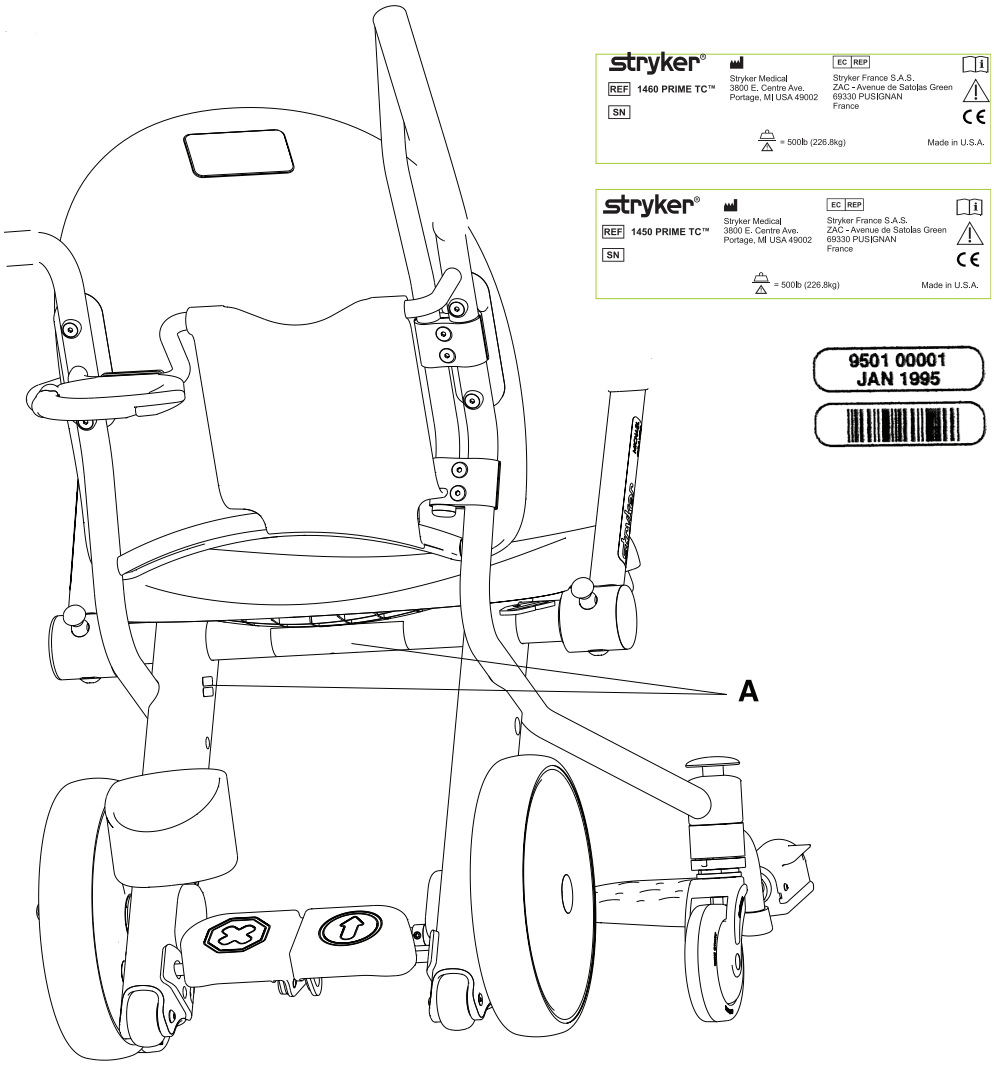

Rysunek 12-3: Etykieta numeru seryjnego

Wykaz zabezpieczeń w postaci środków ostrożności

Polski
PL

Należy dokładnie przeczytać i ściśle stosować się do ostrzeżeń i przestróg wymienionych na tej stronie. Czynności serwisowe mogą być wykonywane wyłącznie przez wykwalifikowany personel.

⚠ OSTRZEŻENIE

- Niewłaściwe stosowanie produktu może spowodować obrażenia pacjenta lub operatora. Produkt może być wykorzystywany wyłącznie w sposób opisany w niniejszym podręczniku.
- Nie wolno modyfikować produktu ani żadnego z jego elementów. Modyfikacja produktu może spowodować nieprzewidywalne działanie, prowadzące do obrażeń ciała pacjenta lub operatora. Modyfikacja produktu unieważnia również jego gwarancję.
- Zawsze należy włączać hamulec podczas siadania na produkcie i wstawania z niego, aby zapobiec zakłóceniom stabilności.
- Nie wolno przeciążać produktu ponad bezpieczne obciążenie robocze równe 226,8 kg.
- Nie wolno dopuścić, aby pacjent wychylał się poza obwód produktu, aby uniknąć wywrócenia.
- Nie wolno stosować produktu na podjazdach ani zboczach o nachyleniu powyżej 5,7 stopni, aby uniknąć niestabilności.
- Nie wolno podnosić ani opuszczać produktu gdy znajduje się na nim pacjent.
- Zawsze należy odpowiednio przymocować butlę z tlenem do uchwytu na butlę z tlenem przed wprawieniem produktu w ruch.
- Nie wolno uruchamiać zatrzasku zwalniacza wspornika nogi, gdy noga pacjenta znajduje się na wsporniku.

⚠ PRZESTROGA

- Zawsze należy włączać hamulec, aby uniemożliwić nieplanowany ruch.
- Nie wolno włączać pedału hamulca w celu zatrzymania produktu (krzesła) w ruchu.
- Nie wolno umieszczać siedzeń samochodowych, nosidełek dla niemowląt ani innych przedmiotów na siedzisku produktu ani na kolanach siedzącego na nim pacjenta.
- Zawsze należy trzymać kończyny pacjenta i operatora z dala od podnoszonego podłokietnika podczas podnoszenia lub opuszczania podłokietnika, aby uniknąć ryzyka zmiażdżenia.
- Nie wolno zawieszać żadnych przedmiotów na rączkach do popychania, uchwycie na kartę, opcjonalnym uchwycie na butlę z tlenem ani podnoszonych podłokietnikach, aby uniknąć niestabilności.
- Przed uruchomieniem odchylanych podnóżków należy zawsze oczyścić ich tor ruchu, aby uniknąć zaczepienia.
- Nie wolno siadać, stać ani opierać się o podnoszone podłokietniki, podnóżek, wspornik nogi ani oparcie siedziska, aby zapobiec niestabilności.
- Nie wolno pchać ani ciągnąć urządzenia chwytając za podnoszone podłokietniki, uchwyt na kartę, opcjonalny uchwyt na butlę z tlenem ani opcjonalny stojak do wlewów dożylnych.
- Zawsze należy odsunąć palce od zatrzasku zwalniacza podłokietnika przed zwolnieniem zatrzasku, aby uniknąć ryzyka zmiażdżenia.
- Podczas zmiany położenia podnoszonego podłokietnika należy trzymać się z dala od punktu zmiażdżenia pomiędzy podnoszonym podłokietnikiem, oparciem siedziska i siedziskiem. Podnoszony podłokietnik powinien pozostawać opuszczony (w położeniu przednim) gdy na krześle znajduje się pacjent i należy go składać tylko w celu ułatwienia siadania na produkcie lub wstawania z niego.
- Nie wolno umieszczać przedmiotów ważących ponad 2,72 kg (6 funtów) w uchwycie na kartę.
- Nie wolno przetaczać produktu na kółkach przeciwwywrotnych.
- Nie wolno przewozić na produkcie więcej niż jednego pacjenta, aby uniknąć niestabilności.
- Zawsze podczas transportu stopy pacjenta powinny być oparte na podnóżkach.
- Zawsze należy ostrożnie transportować produkt przez progi i niewielkie występy podłoża, aby zapewnić gładką pracę kół i stabilność produktu.

⚠ PRZESTROGA (CIĄG DALSZY)

- Nie wolno przetaczać produktu na miękkich lub niestabilnych powierzchniach, takich jak piasek, trawa lub żwir, aby uniknąć braku stabilności i trudności w przesuwaniu.
- Zawsze należy stosować bezpieczne techniki podnoszenia, z dwoma operatorami, przy przenoszeniu pustego produktu przez barierę. Podnosić produkt należy wyłącznie za rurki głównej ramy. Nie wolno podnosić produktu chwytając za podłokietniki, podnóżki, akcesoria ani powierzchnie siedziska.
- Worki zbiorcze należy mocować wyłącznie do opcjonalnego haczyka na worek zbiorczy.
- Zawsze przed wprawieniem produktu w ruch należy odpowiednio umocować worki do wlewów dożylnych do haczyków na opcjonalnym stojaku do wlewów dożylnych lub worki zbiorcze do opcjonalnego haczyka na worki zbiorcze.
- Nie wolno zawieszać na opcjonalnym haczyku na worek zbiorczy worka zbiorczego, który przekracza obciążenie robocze równe 4,53 kg (10 funtów).
- Do opcjonalnego stojaka do wlewów dożylnych wolno podłączać wyłącznie standardowe worki do wlewów dożylnych.
- Bezpieczne obciążenie robocze opcjonalnego stojaka do wlewów dożylnych wynosi 1,36 kg (3 funty) na jeden haczyk, a łączne bezpieczne obciążenie robocze wynosi 2,72 kg (6 funtów).
- Bezpieczne obciążenie robocze wspornika nogi wynosi 18,14 kg.
- Nie wolno czyścić produktu parą.
- Przed ponownym oddaniem produktu do użytku po czyszczeniu należy się upewnić, że wszystkie etykiety są nienaruszone, a pedał hamulca i pedał jazdy blokują się w obu położeniach oraz sprawdzić, czy wszystkie elementy są odpowiednio nasmarowane.
- Zawsze należy zadbać o przetarcie każdego produktu czystą wodą i dokładne wysuszenie każdego produktu po czyszczeniu. Niektóre środki czyszczące są z natury korozyjne i mogą powodować uszkodzenie produktu, jeśli są niewłaściwie stosowane. Jeśli produkt nie zostanie odpowiednio spłukany i wysuszony, na jego powierzchni może pozostać korozyjny osad, który może spowodować przedwczesną korozję elementów o krytycznym znaczeniu. Nieprzestrzeganie tych instrukcji czyszczenia może unieważnić gwarancję.

Polski
PL

Punkty zmiażdżeń

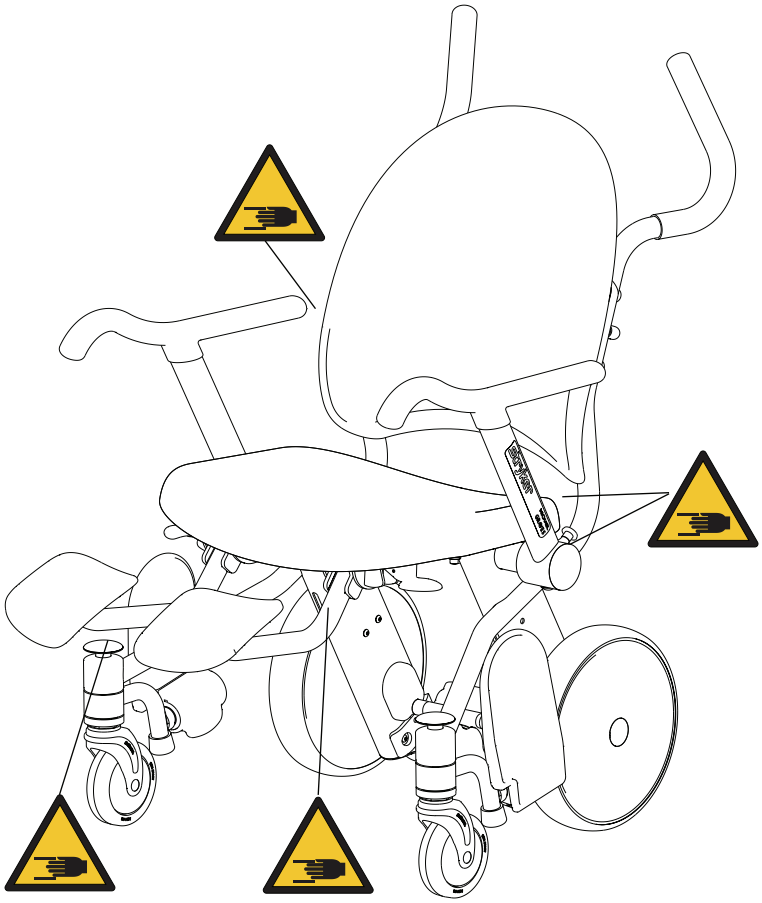

Rysunek 12-4: Punkty zmiażdżeń

Przed oddaniem produktu do eksploatacji należy upewnić się, że następujące elementy działają prawidłowo:

1. Obejrzeć produkt pod kątem jakichkolwiek oznak uszkodzeń w wyniku transportu.
2. Nacisnąć w dół na pedał hamulca i popchnąć krzesło, aby się upewnić, że tylne koła są zablokowane.
3. Podnieść i opuścić podnoszone podłokietniki, aby się upewnić, że przesuwają się gładko i trwale blokują się w przednim położeniu.
4. Upewnić się, że podnoszone podnóżki unoszą się automatycznie po zdjęciu stóp z podnóżków i opuszczają się po popchnięciu w górę dźwigni podnóżka.
5. Nacisnąć żółty przycisk zwalniacza odchylanego podnóżka i upewnić się, że podnóżki obracają się do położenia złożonego (model 1460).
6. Ponownie umieścić odchylany podnóżek w położeniu eksploatacji i upewnić się, że podnóżek blokuje się na miejscu (model 1460).
7. Upewnić się, że ewentualne opcjonalne akcesoria są zainstalowane i działają w sposób opisany w instrukcji użytkowania.

Włączanie i zwalnianie hamulca

OSTRZEŻENIE

Zawsze należy włączać hamulec podczas siadania na produkcie i wstawania z niego, aby zapobiec zakłóceniom stabilności.

Polski
PL

PRZESTROGA

- Zawsze należy włączać hamulec, aby uniemożliwić nieplanowany ruch.
- Nie wolno włączać pedału hamulca w celu zatrzymania produktu (krzesła) w ruchu.

Pedał hamulca i pedał jazdy znajdują się z tyłu krzesła pomiędzy tylnymi kołami (Rysunek 12-5 na stronie 12-14). Po włączeniu hamulca zostają zablokowane tylne koła, lecz jest możliwy ruch przednich kółek samonastawnych.

Aby włączyć hamulec należy nacisnąć w dół pedał hamulca (A).

Aby zwolnić hamulec należy nacisnąć w dół pedał jazdy (B).

Uwaga: Mechanizm hamulcowy blokady tylnych kół uniemożliwia tylko obroty tylnych kół. Mechanizm hamulcowy nie uniemożliwia poślizgu krzesła po powierzchni podłoża.

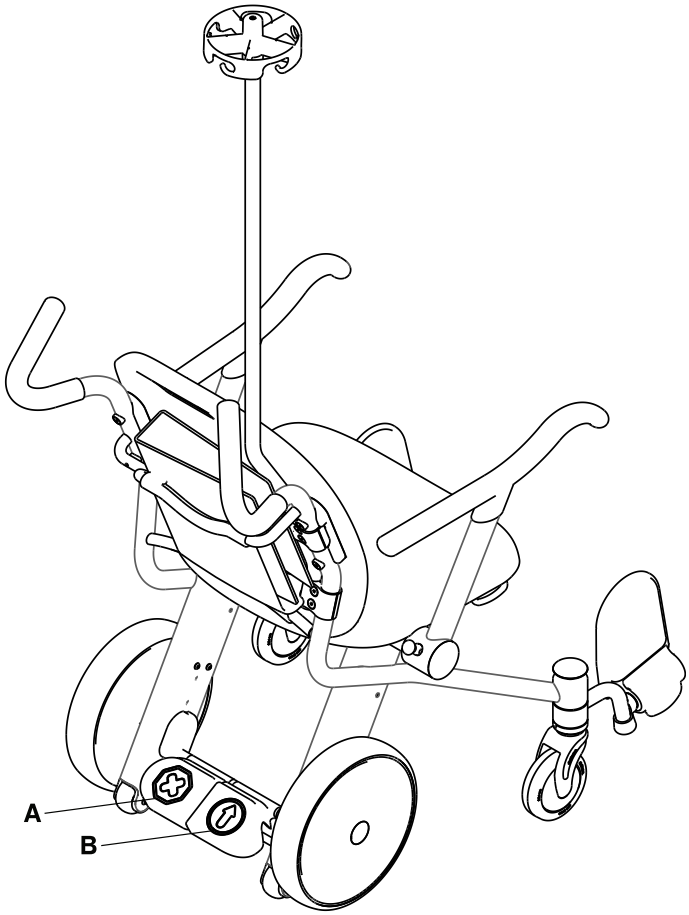

Rysunek 12-5: Pedał hamulca i pedał jazdy

Przemieszczanie pacjenta

OSTRZEŻENIE

- Zawsze należy włączać hamulec podczas siadania na produkcie i wstawania z niego, aby zapobiec zakłóceniom stabilności.
- Nie wolno przeciążać produktu ponad bezpieczne obciążenie robocze równe 226,8 kg.
- Nie wolno dopuścić, aby pacjent wychylał się poza obwód produktu, aby uniknąć wywrócenia.

PRZESTROGA

- Zawsze należy włączać hamulec, aby uniemożliwić nieplanowany ruch.
- Nie wolno umieszczać siedzeń samochodowych, nosidełek dla niemowląt ani innych przedmiotów na siedzisku produktu ani na kolanach siedzącego na nim pacjenta.
- Zawsze należy trzymać kończyny pacjenta i operatora z dala od podnoszonego podłokietnika podczas podnoszenia lub opuszczania podłokietnika, aby uniknąć ryzyka zmiażdżenia.
- Nie wolno zawieszać żadnych przedmiotów na rączkach do popychania, uchwycie na kartę, opcjonalnym uchwycie na butlę z tlenem ani podnoszonych podłokietnikach, aby uniknąć niestabilności.
- Przed uruchomieniem odchylanych podnóżków należy zawsze oczyścić ich tor ruchu, aby uniknąć zaczepienia.
- Nie wolno siadać, stać ani opierać się o podnoszone podłokietniki, podnóżek, wspornik nogi ani oparcie siedziska, aby zapobiec niestabilności.
- Nie wolno pchać ani ciągnąć urządzenia chwytając za podnoszone podłokietniki, uchwyt na kartę, opcjonalny uchwyt na butlę z tlenem ani opcjonalny stojak do wlewów dożylnych.

Produkt **Prime TC** należy stosować wyłącznie dla pojedynczych pacjentów, zdolnych do utrzymania się w wyprostowanej pozycji siedzącej bez pomocy i zgodnie z wytycznymi danej placówki dotyczącymi transportu pacjentów.

Aby przemieścić pacjenta:

Uwaga: Podnóżek znajduje się w położeniu **złożonym** gdy na krześle **Prime TC** nie ma pacjenta (zobacz Składanie podnoszonego podnóżka na stronie 12-19).

1. Umieścić krzesło w pobliżu pacjenta.
2. Nacisnąć w dół pedał hamulca, aby włączyć hamulec. Popchnąć produkt, aby się upewnić, że hamulec działa.
3. Pomóc pacjentowi usiąść na krześle **Prime TC**. Upewnić się, że pacjent znajduje się w wyprostowanej pozycji siedzącej, oparty o oparcie siedziska.
4. Obniżyć odchylany podnóżek do położenia transportu, podnosząc stopą dźwignię podnóżka (A) (Rysunek 12-6 na stronie 12-15).
5. Umieścić stopy pacjenta całkowicie na podnóżkach.
6. Opuścić **w dół** podnoszone podłokietniki i upewnić się, że ramiona pacjenta są całkowicie umieszczone na podłokietnikach.

Przemieszczanie pacjenta (Ciąg dalszy)

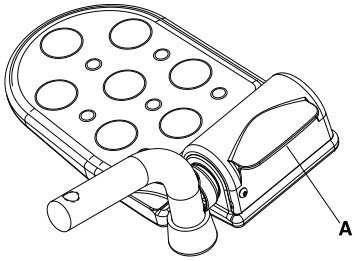

Rysunek 12-6: Dźwignia podnoszonego podnóżka

Zdejmowanie pacjenta

OSTRZEŻENIE

- Zawsze należy włączać hamulec podczas siadania na produkcie i wstawania z niego, aby zapobiec zakłóceniom stabilności.
- Nie wolno dopuścić, aby pacjent wychylał się poza obwód produktu, aby uniknąć wywrócenia.

PRZESTROGA

- Zawsze należy włączać hamulec, aby uniemożliwić nieplanowany ruch.
- Przed uruchomieniem odchylanych podnóżków należy zawsze oczyścić ich tor ruchu, aby uniknąć zaczepienia.
- Zawsze należy trzymać kończyny pacjenta i operatora z dala od podnoszonego podłokietnika podczas podnoszenia lub opuszczania podłokietnika, aby uniknąć ryzyka zmiażdżenia.
- Zawsze należy odsunąć palce od zatrzasku zwalniacza podłokietnika przed zwolnieniem zatrzasku, aby uniknąć ryzyka zmiażdżenia.
- Nie wolno siadać, stać ani opierać się o podnoszone podłokietniki, podnóżek, wspornik nogi ani oparcie siedziska, aby zapobiec niestabilności.

Aby zdjąć pacjenta z krzesła:

1. Nacisnąć w dół pedał hamulca, aby włączyć hamulec. Popchnąć produkt, aby się upewnić, że hamulec działa.
2. Upewnić się, że stopy pacjenta nie kolidują z podnoszonymi podnóżkami i że podnoszone podnóżki zostały przesunięte do położenia złożonego.
3. Zdjąć pacjenta z produktu, postępując według protokołu danej placówki.

Ustawianie podnoszonego podnóżka

⚠ PRZESTROGA

- Zawsze należy włączać hamulec, aby uniemożliwić nieplanowany ruch.
- Zawsze podczas transportu stopy pacjenta powinny być oparte na podnóżkach.

Polski
PL

Aby ustawić podnoszony podnóżek w pozycji eksploatacji (Rysunek 12-7 na stronie 12-18):

1. Nacisnąć w dół pedał hamulca, aby włączyć hamulce. Popchnąć produkt, aby się upewnić, że hamulec działa.
2. Upewnić się, że stopy pacjenta nie kolidują z podnoszonymi podnóżkami (A).
3. Obniżyć podnoszony podnóżek do położenia transportu, podnosząc stopą dźwignię podnóżka (B).
4. Umieścić stopy pacjenta całkowicie na podnoszonych podnóżkach (C).

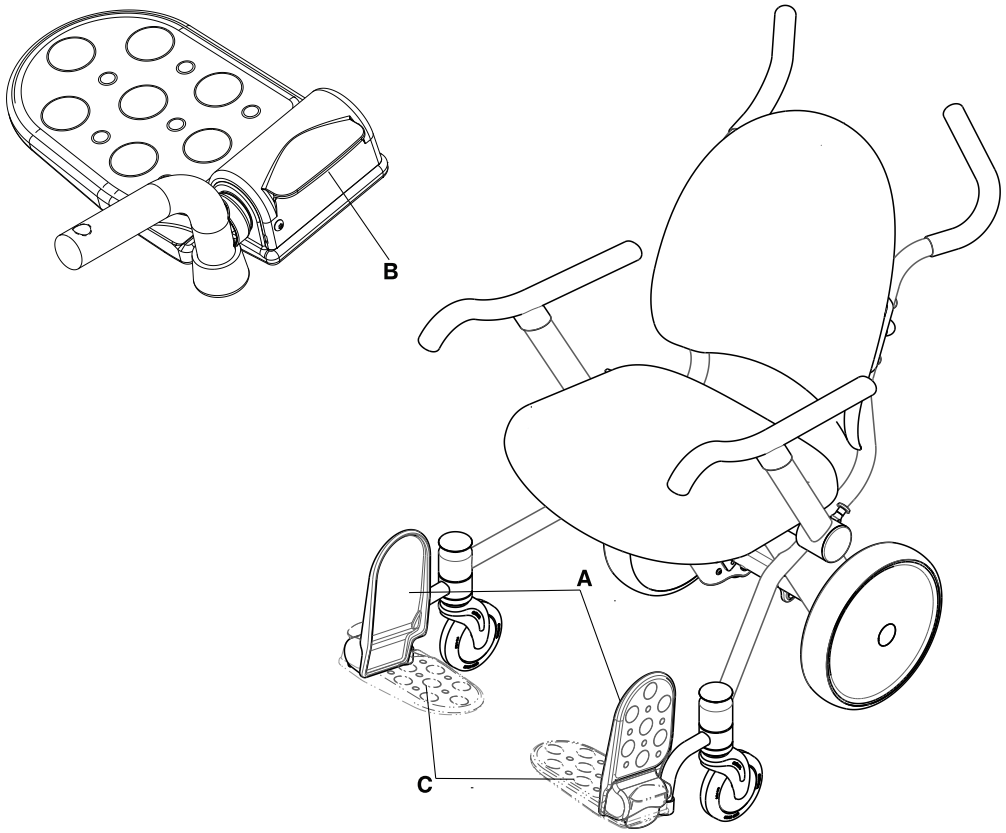

Rysunek 12-7: Podnoszone podnóżki w położeniu transportu

Składanie podnoszonego podnóżka

PRZESTROGA

- Zawsze należy włączać hamulec, aby uniemożliwić nieplanowany ruch.
- Zawsze podczas transportu stopy pacjenta powinny być oparte na podnóżkach.

Aby złożyć podnoszony podnóżek:

1. Upewnić się, że stopy pacjenta nie kolidują z podnoszonymi podnóżkami.
2. Upewnić się, że podnoszone podnóżki podnoszą się do położenia złożonego (A) (Rysunek 12-8 na stronie 12-19).

Rysunek 12-8: Położenie złożone podnoszonych podnóżków

Ustawianie odchylanego podnóżka (model 1460)

PRZESTROGA

- Zawsze należy włączać hamulec, aby uniemożliwić nieplanowany ruch.
- Przed uruchomieniem odchylanych podnóżków należy zawsze oczyścić ich tor ruchu, aby uniknąć zaczepienia.

Polski
PL

Aby ustawić odchylany podnóżek w położeniu eksploatacji (Rysunek 12-9 na stronie 12-20):

1. Nacisnąć w dół pedał hamulca, aby włączyć hamulce. Popchnąć produkt, aby się upewnić, że hamulec działa.
2. Upewnić się, że stopy pacjenta nie kolidują z odchylanym podnóżkiem.
3. Odchylić odchylany podnóżek do położenia eksploatacji i upewnić się, że podnóżek jest zablokowany w tym położeniu.
4. Upewnić się, że stopy pacjenta nie kolidują z podnoszonym podnóżkiem (A).
5. Obniżyć podnoszony podnóżek do położenia transportu, podnosząc stopą dźwignię podnóżka (C).
6. Umieścić stopy pacjenta całkowicie na podnoszonych podnóżkach (A).

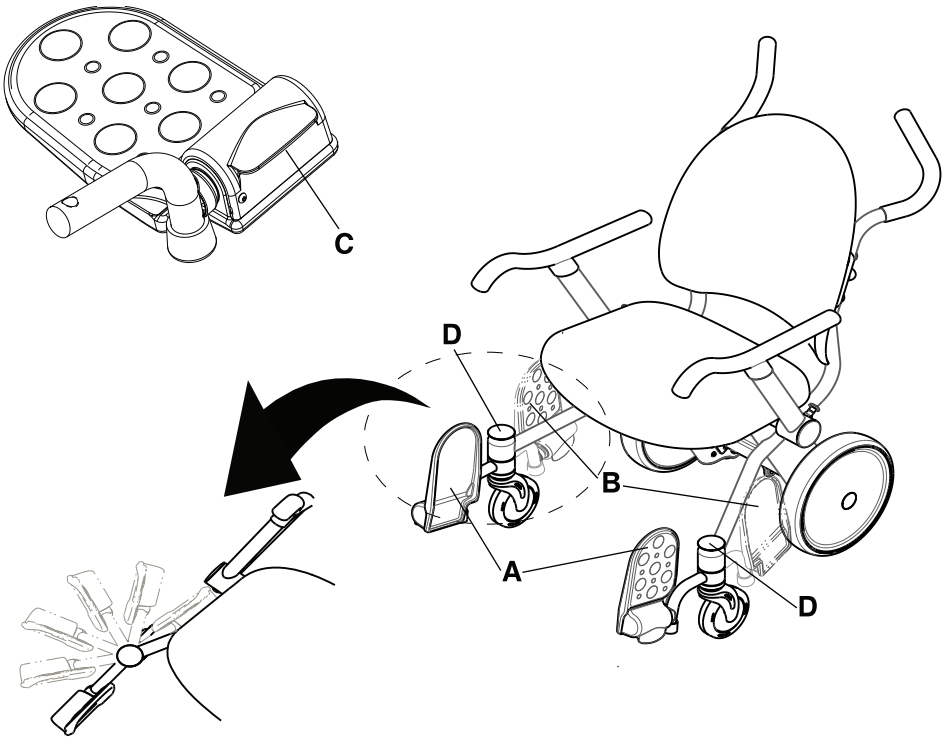

Rysunek 12-9: Odchylane podnóżki w położeniu eksploatacji

Składanie odchylanego podnóżka (model 1460)

⚠ PRZESTROGA

- Zawsze należy włączać hamulec, aby uniemożliwić nieplanowany ruch.
- Przed uruchomieniem odchylanych podnóżków należy zawsze oczyścić ich tor ruchu, aby uniknąć zaczepienia.

Aby złożyć odchylane podnóżki (Rysunek 12-10 na stronie 12-21):

1. Upewnić się, że stopy pacjenta nie kolidują z podnoszonymi podnóżkami.
2. Upewnić się, że podnoszone podnóżki podnoszą się do położenia złożonego (A).
3. Oczyścić tor ruchu odchylanych podnóżków.
4. Nacisnąć stopą żółty przycisk zwalniacza odchylanego podnóżka (D) u góry odchylanego podnóżka i umieścić odchylany podnóżek w położeniu złożonym (B).

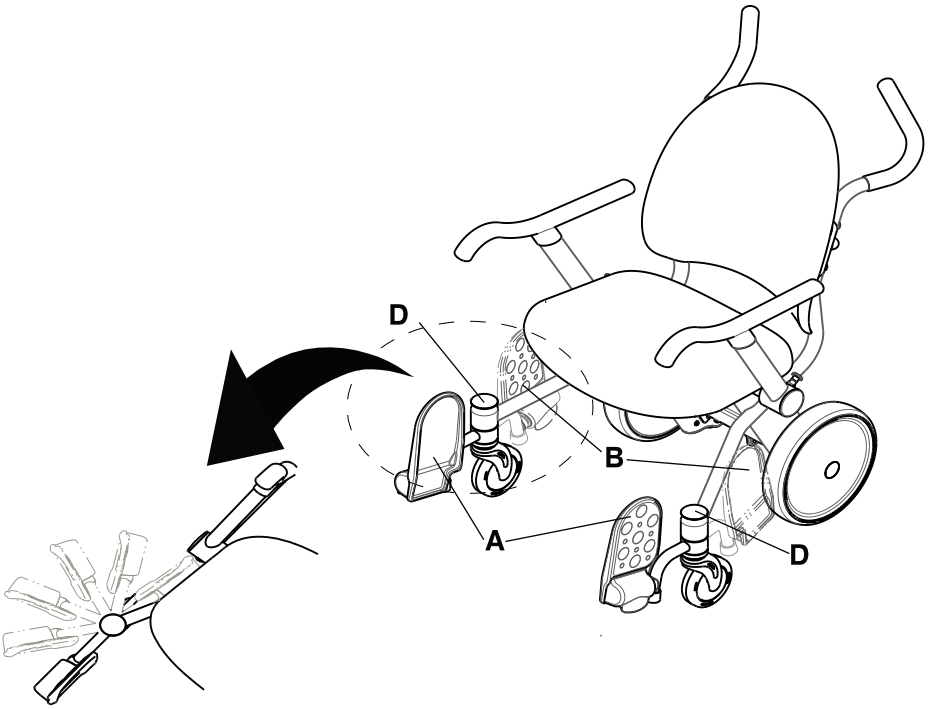

Rysunek 12-10: Położenie złożone odchylanego podnóżka

Polski
PL

Podnoszenie lub opuszczanie podnoszonych podłokietników

PRZESTROGA

- Zawsze należy trzymać kończyny pacjenta i operatora z dala od podnoszonego podłokietnika podczas podnoszenia lub opuszczania podłokietnika, aby uniknąć ryzyka zmiażdżenia.
- Zawsze należy odsunąć palce od zatrzasku zwalniacza podłokietnika przed zwolnieniem zatrzasku, aby uniknąć ryzyka zmiażdżenia.
- Podczas zmiany położenia podnoszonego podłokietnika należy trzymać się z dala od punktu zmiażdżenia pomiędzy podnoszonym podłokietnikiem, oparciem siedziska i siedziskiem. Podnoszony podłokietnik powinien pozostawać opuszczony (w położeniu przednim) gdy na krześle znajduje się pacjent i należy go składać tylko w celu ułatwienia siadania na produkcie lub wstawania z niego.
- Nie wolno siadać, stać ani opierać się o podnoszone podłokietniki, podnóżek, wspornik nogi ani oparcie siedziska, aby zapobiec niestabilności.
- Nie wolno zawieszać żadnych przedmiotów na rączkach do popychania, uchwycie na kartę, opcjonalnym uchwycie na butlę z tlenem ani podnoszonych podłokietnikach, aby uniknąć niestabilności.
- Nie wolno pchać ani ciągnąć urządzenia chwytając za podnoszone podłokietniki, uchwyt na kartę, opcjonalny uchwyt na butlę z tlenem ani opcjonalny stojak do wlewów dożylnych.

Przy podnoszeniu lub opuszczaniu podłokietników należy się posługiwać obiema rękami. Jedną ręką należy obsługiwać przycisk zwalniacza podłokietnika, a drugą ręką ustawiać położenie podnoszonych podłokietników.

Aby podnieść podnoszone podłokietniki (położenie tylne), wyciągnąć żółty przycisk zwalniacza podłokietnika (A) i unosić podnoszony podłokietnik do chwili, gdy podłokietnik napotka opór (Rysunek 12-11 na stronie 12-22).

Aby opuścić podnoszone podłokietniki (położenie przednie), należy się upewnić, że pacjent nie będzie narażony na kolizję z podnoszonym podłokietnikiem. Opuszczać podnoszony podłokietnik do położenia przedniego do chwili, gdy podłokietnik pewnie zatrzaśnie się na miejscu (Rysunek 12-11 na stronie 12-22).

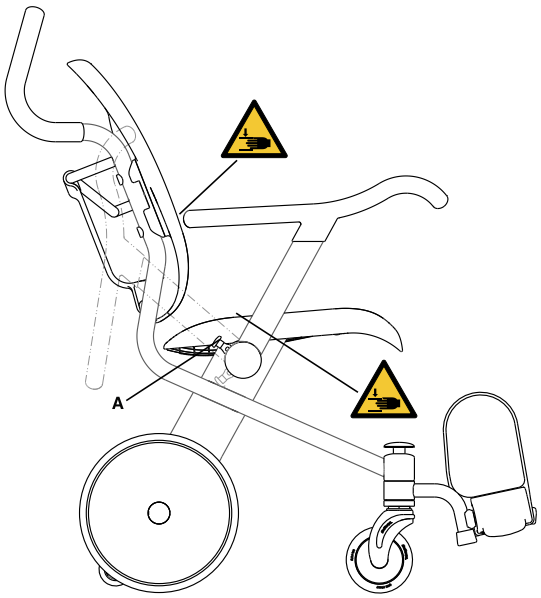

Rysunek 12-11: Punkty zmiażdżeń przy podnoszeniu i opuszczaniu podłokietników

Przechowywanie dokumentów w uchwycie na kartę

PRZESTROGA

- Nie wolno zawieszać żadnych przedmiotów na rączkach do popychania, uchwycie na kartę, opcjonalnym uchwycie na butlę z tlenem ani podnoszonych podłokietnikach, aby uniknąć niestabilności.
- Nie wolno umieszczać przedmiotów ważących ponad 2,72 kg (6 funtów) w uchwycie na kartę.
- Nie wolno pchać ani ciągnąć urządzenia chwytając za podnoszone podłokietniki, uchwyt na kartę, opcjonalny uchwyt na butlę z tlenem ani opcjonalny stojak do wlewów dożylnych.

Uchwyt na kartę służy do przechowywania i transportu dokumentów pacjenta (A) (Rysunek 12-12 na stronie 12-23). W uchwycie na kartę mieści się 3-calowy, 3-otworowy segregator.

Uwaga: Uchwyt na kartę jest otwarty z obu stron, aby ułatwić czyszczenie. Nie wolno wkładać luźnych dokumentów do uchwytu na kartę.

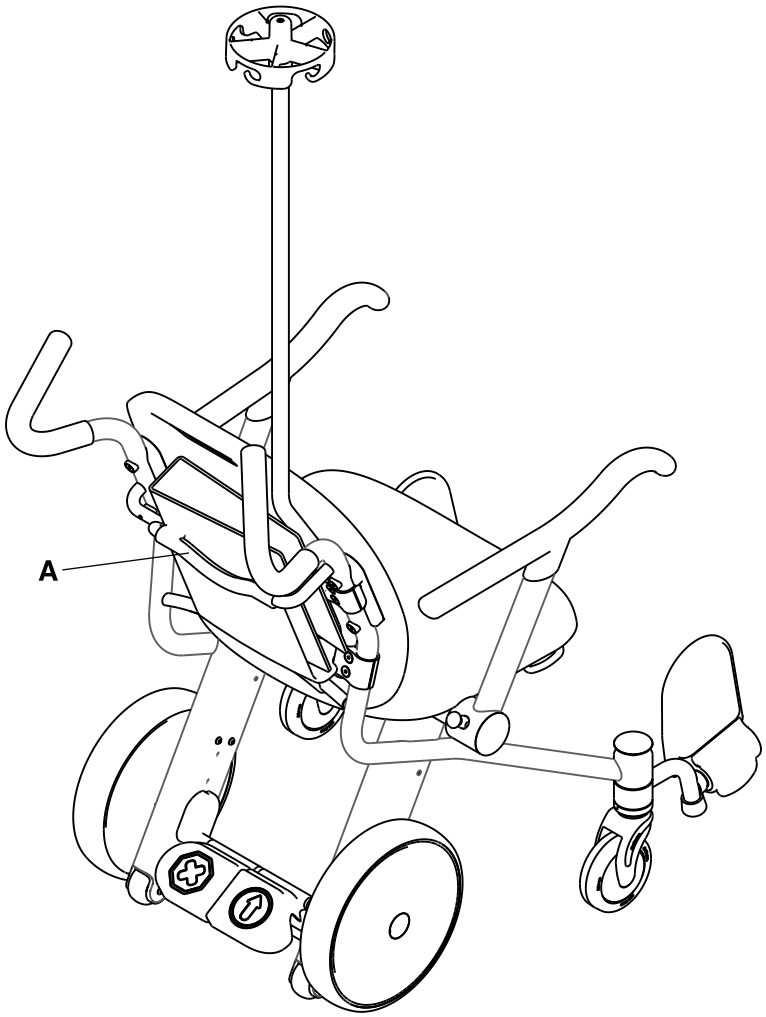

Rysunek 12-12: Przechowywanie dokumentów w uchwycie na kartę

Polski
PL

Transportowanie pacjenta

OSTRZEŻENIE

- Nie wolno stosować produktu na podjazdach ani zboczach o nachyleniu powyżej 5,7 stopni, aby uniknąć niestabilności.
- Nie wolno przeciążać produktu ponad bezpieczne obciążenie robocze równe 226,8 kg (500 funtów).
- Nie wolno dopuścić, aby pacjent wychylał się poza obwód produktu, aby uniknąć wywrócenia.
- Nie wolno podnosić ani opuszczać produktu gdy znajduje się na nim pacjent.

PRZESTROGA

- Zawsze należy włączać hamulec, aby uniemożliwić nieplanowany ruch.
- Nie wolno włączać pedału hamulca w celu zatrzymania produktu (krzesła) w ruchu.
- Nie wolno przetaczać produktu na kółkach przeciwwywrotnych.
- Nie wolno przewozić na produkcie więcej niż jednego pacjenta, aby uniknąć niestabilności.
- Nie wolno umieszczać siedzeń samochodowych, nosidełek dla niemowląt ani innych przedmiotów na siedzisku produktu ani na kolanach siedzącego na nim pacjenta.
- Zawsze podczas transportu stopy pacjenta powinny być oparte na podnóżkach.
- Zawsze należy ostrożnie transportować produkt przez progi i niewielkie występy podłoża, aby zapewnić gładką pracę kół i stabilność produktu.
- Zawsze należy trzymać kończyny pacjenta i operatora z dala od podnoszonego podłokietnika podczas podnoszenia lub opuszczania podłokietnika, aby uniknąć ryzyka zmiażdżenia.
- Nie wolno przetaczać produktu na miękkich lub niestabilnych powierzchniach, takich jak piasek, trawa lub żwir, aby uniknąć braku stabilności i trudności w przesuwaniu.
- Nie wolno zawieszać żadnych przedmiotów na rączkach do popychania, uchwycie na kartę, opcjonalnym uchwycie na butlę z tlenem ani podnoszonych podłokietnikach, aby uniknąć niestabilności.
- Zawsze należy stosować bezpieczne techniki podnoszenia, z dwoma operatorami, przy przenoszeniu pustego produktu przez barierę. Podnosić produkt należy wyłącznie za rurki głównej ramy. Nie wolno podnosić produktu chwytając za podłokietniki, podnóżki, akcesoria ani powierzchnie siedziska.
- Nie wolno pchać ani ciągnąć urządzenia chwytając za podnoszone podłokietniki, uchwyt na kartę, opcjonalny uchwyt na butlę z tlenem ani opcjonalny stojak do wlewów dożylnych.

Krzesło **Prime TC** należy stosować wyłącznie dla pojedynczych pacjentów, zdolnych do utrzymania się w wyprostowanej pozycji siedzącej bez pomocy i zgodnie z wytycznymi danej placówki dotyczącymi transportu pacjentów.

Uwaga: W przypadku prób obsługiwania mocno obciążonego produktu, ruszenie z miejsca i prowadzenie może być trudne.

Aby przetransportować pacjenta:

1. Zwrócić się twarzą do tylnej części krzesła.
2. Uchwycić obiema rękami rączki do popychania.
3. Włączyć pedał jazdy.

Umocowanie butli z tlenem w opcjonalnym uchwycie na butlę z tlenem

OSTRZEŻENIE

Zawsze należy odpowiednio przymocować butlę z tlenem do uchwytu na butlę z tlenem przed wprawieniem produktu w ruch.

PRZESTROGA

- Nie wolno pchać ani ciągnąć urządzenia chwytając za podnoszone podłokietniki, uchwyt na kartę, opcjonalny uchwyt na butlę z tlenem ani opcjonalny stojak do wlewów dożylnych.
- Nie wolno zawieszać żadnych przedmiotów na rączkach do popychania, uchwycie na kartę, opcjonalnym uchwycie na butlę z tlenem ani podnoszonych podłokietnikach, aby uniknąć niestabilności.
- Opcjonalny uchwyt na butlę z tlenem jest przeznaczony wyłącznie do butli typu E klasy tlen.

Aby umocować butlę z tlenem (Rysunek 12-13 na stronie 12-25):

1. Upewnić się, że opcjonalny uchwyt na butlę z tlenem, dolny (B) jest pusty.
2. Unieść żółte ramię (A) na opcjonalnym uchwycie na butlę z tlenem (górnym).
3. Umieścić butlę z tlenem w opcjonalnym uchwycie na butlę z tlenem, dolnym (B). Upewnić się, że butla z tlenem jest całkowicie osadzona w opcjonalnym uchwycie na butlę z tlenem.
4. Opuścić żółte ramię (A) na opcjonalny uchwyt na butlę z tlenem (górny) (C), aby umocować butlę z tlenem.
5. Przed wprawieniem krzesła w ruch upewnić się, że górny zatrzask jest prawidłowo zamknięty.

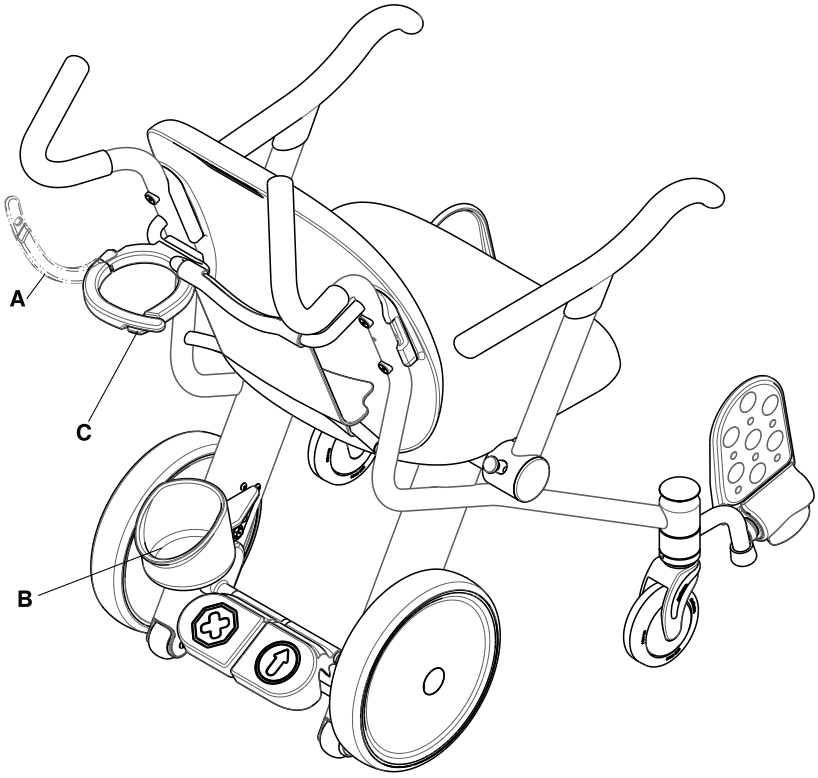

Rysunek 12-13: Położenia opcjonalnego uchwytu na butlę z tlenem (górnego)

Polski
PL

Akcesoria te mogą być dostępne do stosowania z danym produktem. Należy potwierdzić dostępność dla danej konfiguracji lub regionu. Należy zadzwonić do Działu Obsługi Klienta firmy Stryker: +1-800-327- 0770.

Nazwa	Numer
Mocowanie worka zbiorczego do opcjonalnego haczyka na worek zbiorczy na stronie 12-27	1460-001-150
Umocowanie worka do wlewów dożylnych do opcjonalnego stojaka do wlewów dożylnych na stronie 12-28	1460-035-000
Zapinanie pasa mocującego na stronie 12-29	1460-013-100
Ustawianie pozycji wspornika nogi na stronie 12-31	1460-166-030
Wyściełane siedzisko	1460-013-050

Mocowanie worka zbiorczego do opcjonalnego haczyka na worek zbiorczy

PRZESTROGA

- Worki zbiorcze należy mocować wyłącznie do opcjonalnego haczyka na worek zbiorczy.
- Zawsze przed wprawieniem produktu w ruch należy odpowiednio umocować worki do wlewów dożylnych do haczyków na opcjonalnym stojaku do wlewów dożylnych lub worki zbiorcze do opcjonalnego haczyka na worki zbiorcze.
- Nie wolno zawieszać na opcjonalnym haczyku na worek zbiorczy worka zbiorczego, który przekracza obciążenie robocze równe 4,53 kg (10 funtów).

Aby umocować worek zbiorczy do opcjonalnego haczyka na worek zbiorczy, należy umieścić haczyk worka zbiorczego na opcjonalnym haczyku na worek zbiorczy (A) (Rysunek 12-14 na stronie 12-27). Upewnić się, że worek zbiorczy został pewnie umocowany.

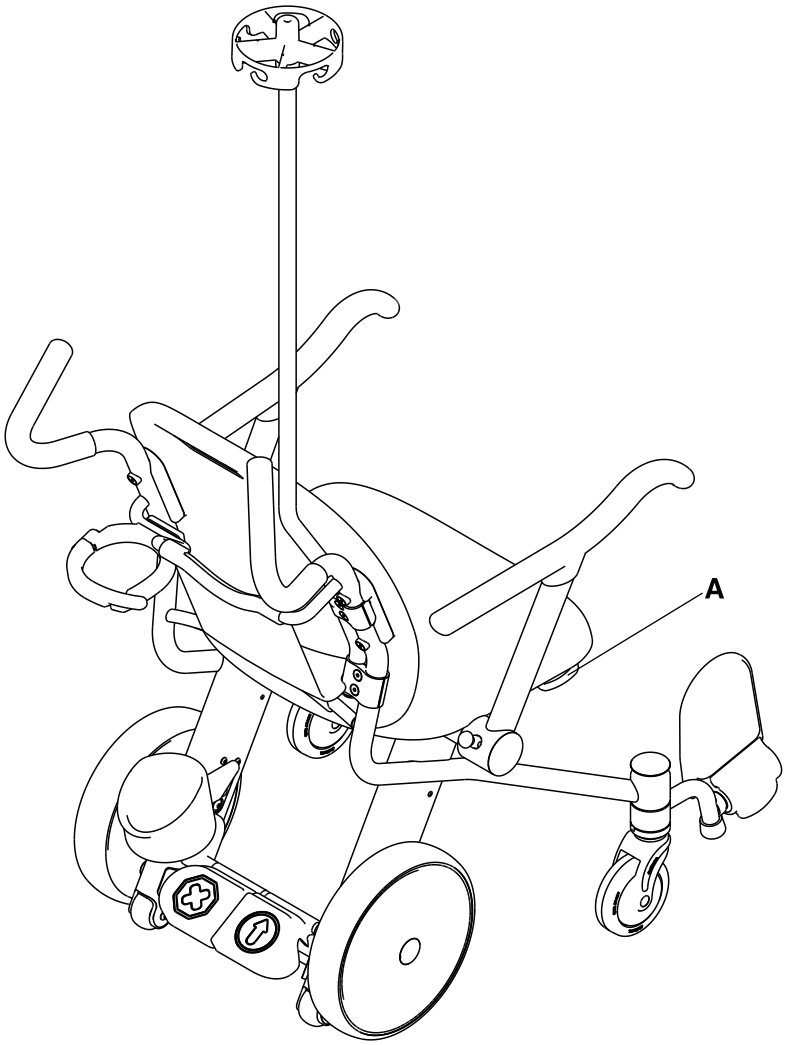

Rysunek 12-14: Lokalizacja haczyka na worek zbiorczy

Polski
PL

Umocowanie worka do wlewów dożylnych do opcjonalnego stojaka do wlewów dożylnych

PRZESTROGA

- Do opcjonalnego stojaka do wlewów dożylnych wolno podłączać wyłącznie standardowe worki do wlewów dożylnych.
- Bezpieczne obciążenie robocze opcjonalnego stojaka do wlewów dożylnych wynosi 1,36 kg (3 funty) na jeden haczyk, a łączne bezpieczne obciążenie robocze wynosi 2,72 kg (6 funtów).
- Zawsze przed wprawieniem produktu w ruch należy odpowiednio umocować worki do wlewów dożylnych do haczyków na opcjonalnym stojaku do wlewów dożylnych lub worki zbiorcze do opcjonalnego haczyka na worki zbiorcze.
- Nie wolno pchać ani ciągnąć urządzenia chwytając za podnoszone podłokietniki, uchwyt na kartę, opcjonalny uchwyt na butlę z tlenem ani opcjonalny stojak do wlewów dożylnych.

Aby umocować worki do wlewów dożylnych do opcjonalnego stojaka do wlewów dożylnych:

1. Pociągnąć za opcjonalny stojak do wlewów dożylnych (A), aby się upewnić, że jest umocowany (Rysunek 12-15 na stronie 12-28).
2. Umieścić worki do wlewów dożylnych na haczykach i upewnić się, że worki są umocowane.

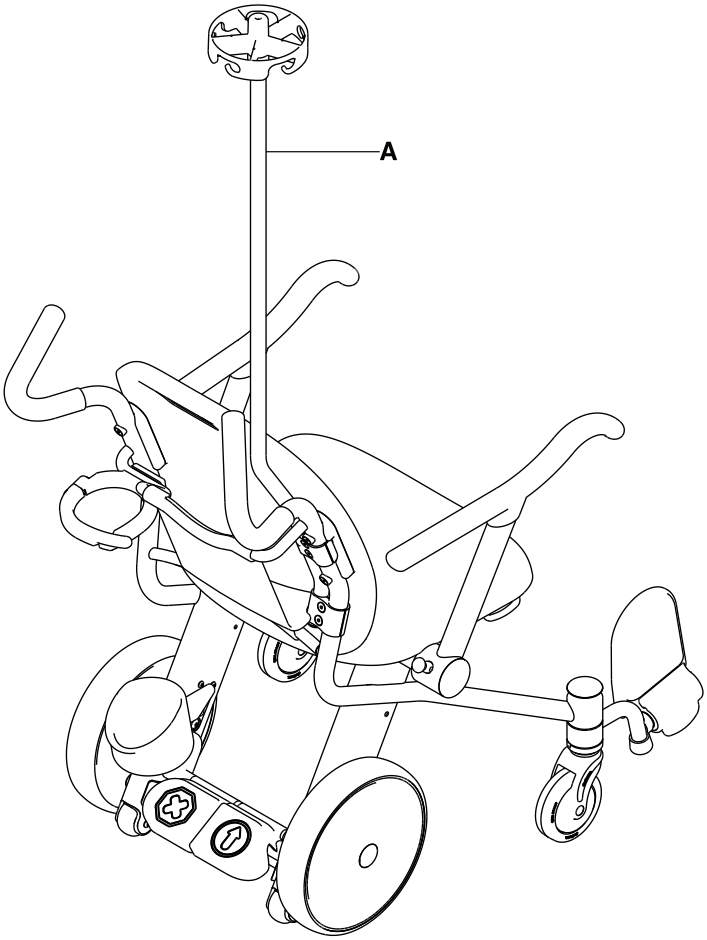

Rysunek 12-15: Stojak do wlewów dożylnych

Zapinanie pasa mocującego

Rozłożyć taśmy pasa mocującego i umieścić je po obu stronach krzesła podczas umieszczania pacjenta na krześle. Przedłużyć taśmy pasa mocującego, zapiąć je wokół pacjenta i skrócić do wymaganej długości.

1. **Otwieranie pasa mocującego (Rysunek 12-16 na stronie 12-29):**
   a. Chwycić i ścisnąć wypustki (A) na zatrzasku sprzączki.
   b. Pociągnąć za mocownik sprzączki (B) i za zatrzask sprzączki (C), aby je rozdzielić.
2. **Zamykanie pasa mocującego (Rysunek 12-17 na stronie 12-30):**
   a. Wciskać zatrzask sprzączki (C) w mocownik sprzączki (B) do chwili wystąpienia słyszalnego kliknięcia.
3. **Przedłużanie pasa mocującego:**
   a. Jedną ręką uchwycić zatrzask sprzączki (C) (Rysunek 12-16 na stronie 12-29).
   b. Drugą ręką uchwycić taśmę (D) (Rysunek 12-17 na stronie 12-30).
   c. Wyciągać pasek przez zatrzask sprzączki (C) do uzyskania żądanej długości.
4. **Skracanie pasa mocującego:**
   a. Jedną ręką uchwycić mocownik sprzączki (B) (Rysunek 12-16 na stronie 12-29).
   b. Drugą ręką uchwycić obrębiony koniec taśmy (E) (Rysunek 12-17 na stronie 12-30).
   c. Wyciągać taśmę przez zatrzask sprzączki (C) do uzyskania żądanej długości.
5. Upewnić się, że zatrzask sprzączki (C) jest właściwie umocowany. Nie dopuszczać, aby nadmiar taśmy zwisał luźno lub zaplątał się w koła.
6. Sprawdzać taśmę pasa co najmniej raz na miesiąc (częściej w przypadku częstszego stosowania). Sprawdzić pod kątem zagięcia lub złamania mocownika lub zatrzasku sprzączki, bądź rozdarcia lub wystrzępienia taśm. Natychmiast wymienić wszelką zużytą lub nienadającą się do użytku taśmę paska.

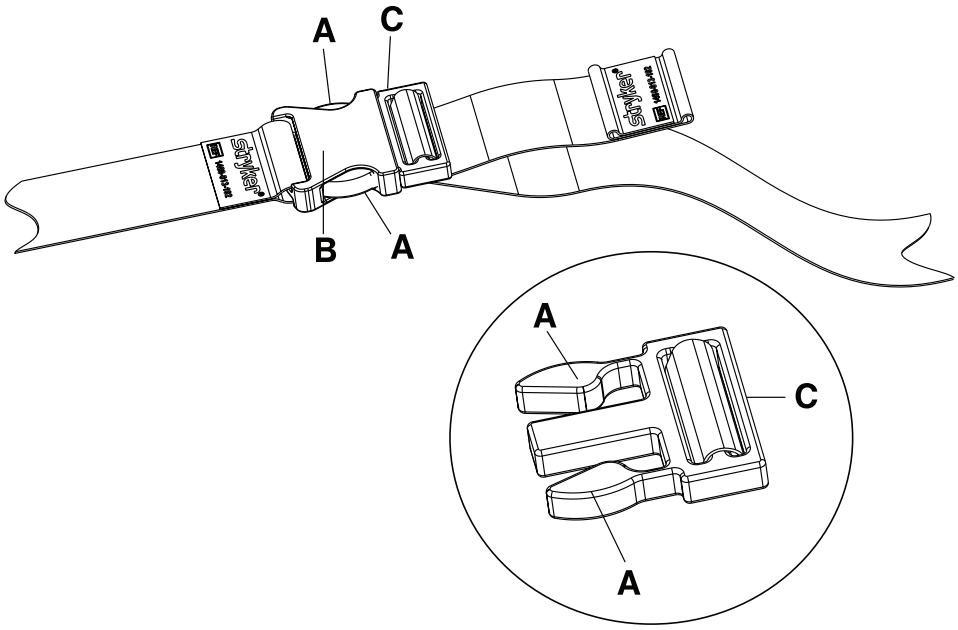

Rysunek 12-16: Otwieranie pasa mocującego

Polski
PL

Zapinanie pasa mocującego (Ciąg dalszy)

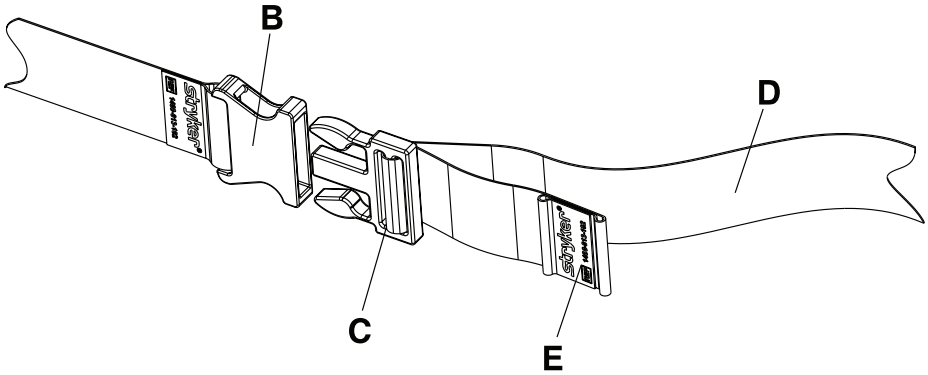

Rysunek 12-17: Zamykanie pasa mocującego

Ustawianie pozycji wspornika nogi

OSTRZEŻENIE

Nie wolno uruchamiać zatrzasku zwalniacza wspornika nogi, gdy noga pacjenta znajduje się na wsporniku.

PRZESTROGA

- Zawsze należy włączać hamulec, aby uniemożliwić nieplanowany ruch.
- Nie wolno siadać, stać ani opierać się o podnoszone podłokietniki, podnóżek, wspornik nogi ani oparcie siedziska, aby zapobiec niestabilności.
- Bezpieczne obciążenie robocze wspornika nogi wynosi 18,14 kg.

Ustawianie pozycji wspornika nogi w celu użycia (Rysunek 12-18 na stronie 12-31):

1. Nacisnąć w dół pedał hamulca, aby włączyć hamulec. Popchnąć produkt, aby się upewnić, że hamulec działa.
2. Upewnić się, że nogi pacjenta nie zaczepią o wspornik nogi.
3. Pociągnąć w górę żółtą dźwignię zwalniacza (A) pod siedziskiem po odpowiedniej stronie.
4. Pociągnąć w górę wspornik nogi (B) do chwili, gdy kliknie i zatrzaśnie się w położeniu użytkowym. Popchnąć w dół wspornik nogi, aby się upewnić, że jest unieruchomiony.
5. Umieścić nogę pacjenta na wsporniku nogi (B).

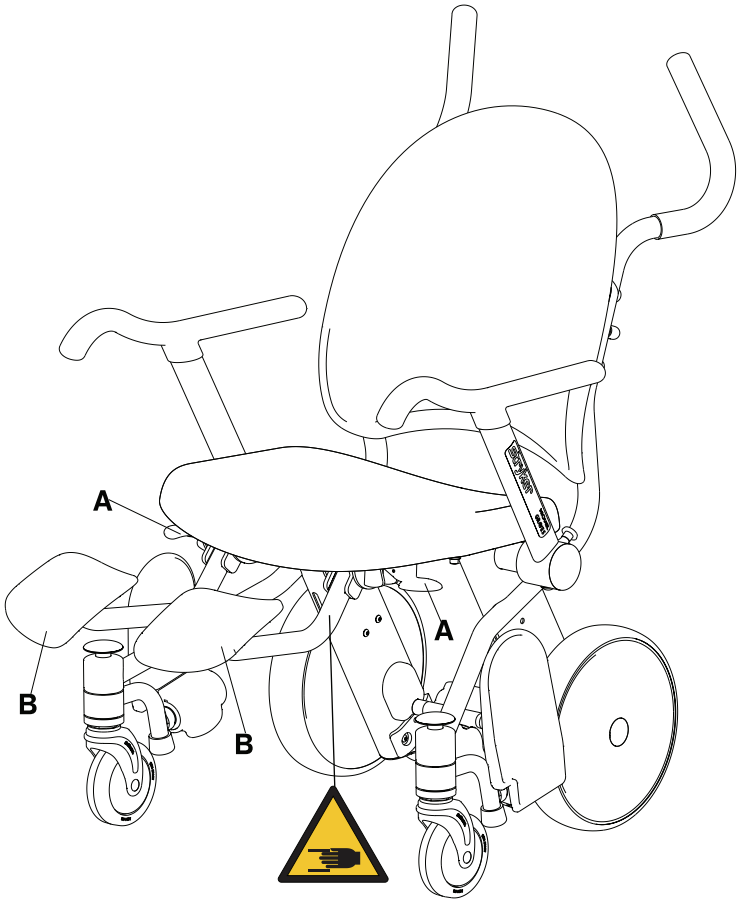

Rysunek 12-18: Położenie użytkowe wspornika nogi

Składanie wspornika nogi

OSTRZEŻENIE

Nie wolno uruchamiać zatrzasku zwalniacza wspornika nogi, gdy noga pacjenta znajduje się na wsporniku.

Polski
PL

PRZESTROGA

- Zawsze należy włączać hamulec, aby uniemożliwić nieplanowany ruch.
- Nie wolno siadać, stać ani opierać się o podnoszone podłokietniki, podnóżek, wspornik nogi ani oparcie siedziska, aby zapobiec niestabilności.
- Bezpieczne obciążenie robocze opcjonalnego wspornika nogi wynosi 18,14 kg.

Składanie wspornika nogi (Rysunek 12-19 na stronie 12-32):

1. Upewnić się, że nogi pacjenta nie zaczepią o wspornik nogi.
2. Pociągnąć w górę żółtą dźwignię zwalniacza (A) pod siedziskiem po odpowiedniej stronie.
3. Popychać wspornik nogi (B) w kierunku tylnej strony krzesła, do chwili, gdy kliknie. Popchnąć wspornik nogi (B) w kierunku tylnej strony krzesła, aby się upewnić, że jest unieruchomiony.

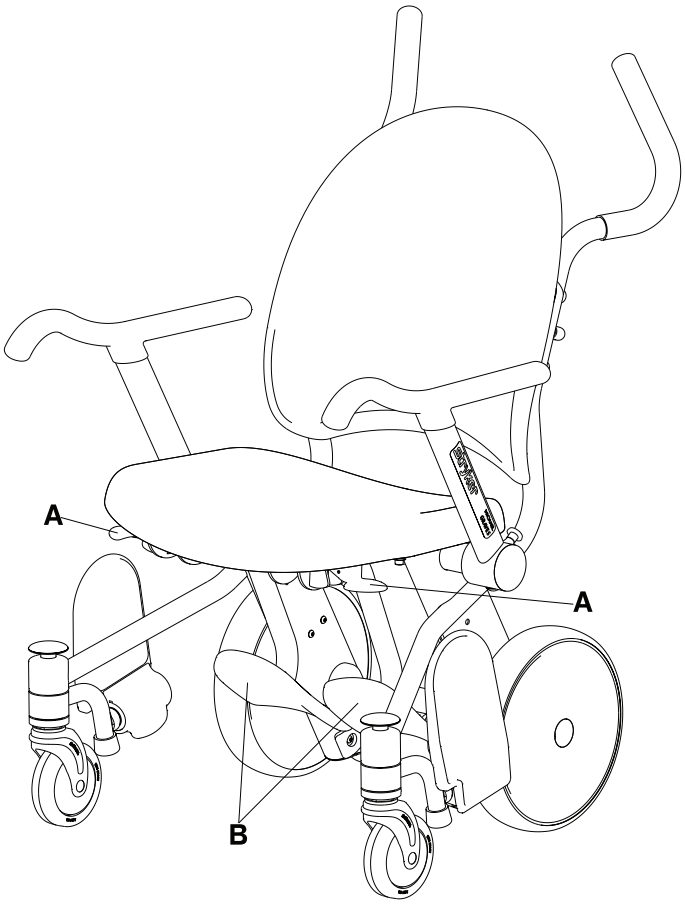

Rysunek 12-19: Wspornik nogi w położeniu złożonym

Polski
PL

Etykiety przedstawione poniżej są przymocowane go wyściełanego siedziska Prime TC. Etykiety te może zdjąć użytkownik końcowy. Etykiety te dotyczą tylko USA (po lewej) i Kanady (po prawej) Nie dotyczą one innych krajów.

ATTACHMENT TO BE ABOVE THIS LINE

UNDER PENALTY OF LAW
THIS TAG NOT TO BE REMOVED
EXCEPT BY THE CONSUMER

ALL NEW MATERIAL
Consisting of

POLYURETHANE FOAM....100 %

REG. NO. PA-27157

Certification is made by the manufacturer that the materials in this article are described in accordance with law.

Manufactured For
STRYKER MEDICAL
3800 E. Centre Avenue
Portage, MI 49002-5826 USA

Date of Delivery.....

Finished Size : 22 in x 18 in x 3.75 in
(55.8 cm x 45.7 cm x 9.5 cm)
Net Weight of Filling Material : 2 lbs., 0 oz.

MADE IN U.S.A.

Manufactured By:
Grand Rapids Foam Technologies
2788 Remico St. SW
Wyoming, MI 49519 USA

Date of Manufacture:

Model: 1460-013-070

Prototype ID: N/A

THIS ARTICLE MEETS THE FLAMMABILITY REQUIREMENTS OF CALIFORNIA BUREAU OF HOME FURNISHINGS TECHNICAL BULLETIN NO.117. CARE SHOULD BE EXERCISED NEAR OPEN FLAME OR WITH BURNING CIGARETTES.

ATTACHMENT TO BE ABOVE THIS LINE

Not to be removed until
delivered to the consumer

Ne pas enlever avant la
livraison au consommateur

This article contains
NEW MATERIAL ONLY

Cet article contient des
MATERIAUX NEUFS SEULEMENT

This label is affixed in
compliance with Provincial Law

Cette étiquette est apposée
conformément à la loi de la province

Made by **Fabriqué par**
Reg. No. **No. de permis:**

4607

Content
Polyurethane Foam

Contenu
Mousse de polyuréthane

Made in U.S.A. / Fabriqué aux Etats-Unis

PRZESTROGA

Nie wolno czyścić produktu parą.

Uwaga: Do opcjonalnego wyściełanego siedziska nie wolno stosować mycia wysokociśnieniowego. Jeśli produkt jest wyposażony w opcjonalne wyściełane siedzisko, należy zdjąć wyściełane siedzisko przed przystąpieniem do mycia wysokociśnieniowego.

Instrukcja ta ma na celu przedstawienie zalecanych metod czyszczenia krzesła **Prime TC**, model 1450 i model 1460.

Konstrukcja produktu **Prime TC** umożliwia mycie wysokociśnieniowe. Produkt może wykazywać pewne oznaki utleniania lub odbarwienia spowodowane ciągłym myciem. Jednakże mycie wysokociśnieniowe nie powoduje żadnego pogorszenia parametrów działania ani funkcjonalności produktu, o ile stosowane jest postępowanie zgodne z odpowiednimi procedurami.

Zalecana metoda czyszczenia

Aby przetrzeć produkt środkiem dezynfekcyjnym między jednym a drugim użyciem, należy wykonać następujące czynności:

1. Należy dokładnie stosować się do zaleceń producenta środka czyszczącego dotyczących rozcieńczania.
2. Między jednym a drugim użyciem umyć ręcznie wszystkie powierzchnie produktu zalecanym środkiem dezynfekcyjnym.
3. Aplikować zalecany roztwór środka dezynfekcyjnego w rozpylaczu lub w postaci wstępnie nasączonych jednorazowych chusteczek.
4. Zadbać o to, aby zdezynfekować wszystkie powierzchnie. Zwracać uwagę na obszary częstego styku, takie jak podnoszony podłokietnik, siedzisko, oparcie siedziska, rączki do popychania i opcjonalny uchwyt na butlę z tlenem.
5. Należy przestrzegać odpowiedniego czasu kontaktu i wymagań dotyczących płukania podanych w instrukcji dostarczonej przez producenta roztworu czyszczącego.
6. Przed ponownym oddaniem produktu do użytku należy dokładnie wysuszyć produkt.

PRZESTROGA

Przed ponownym oddaniem produktu do użytku po czyszczeniu należy się upewnić, że wszystkie etykiety są nienaruszone, a pedał hamulca i pedał jazdy blokują się w obu położeniach oraz sprawdzić, czy wszystkie elementy są odpowiednio nasmarowane.

Zalecane środki czyszczące

Sugerowane środki czyszczące:

- Czwartorzędowe środki czyszczące (składnik aktywny - chlorek amonu)
- Fenolowe środki czyszczące (składnik aktywny - o-fenylofenol)
- Roztwór wybielacza na bazie chloru (należy stosować roztwór w proporcji: 1 część roztworu wybielacza (5,25% podchloryn sodu) na 100 części wody, co odpowiada 520 ppm dostępnego chloru (40 ml roztworu wybielacza o stężeniu 5,25% na 4000 ml wody))

Unikać nadmiernego nasycania i upewnić się, że produkt nie pozostanie wilgotny dłużej niż zalecono w wytycznych producenta roztworu czyszczącego dotyczących odpowiedniej dezynfekcji.

PRZESTROGA

Zawsze należy zadbać o przetarcie każdego produktu czystą wodą i dokładne wysuszenie każdego produktu po czyszczeniu. Niektóre środki czyszczące są z natury korozyjne i mogą powodować uszkodzenie produktu, jeśli są niewłaściwie stosowane. Jeśli produkt nie zostanie odpowiednio spłukany i wysuszony, na jego powierzchni może pozostać korozyjny osad, który może spowodować przedwczesną korozję elementów o krytycznym znaczeniu. Nieprzestrzeganie tych instrukcji czyszczenia może unieważnić gwarancję.

Konserwacja zapobiegawcza

Podczas corocznej konserwacji zapobiegawczej wszystkich produktów firmy Stryker Medical, należy sprawdzić, jako minimum, wszystkie elementy wymienione w wykazie. W zależności od poziomu eksploatacji produktu może być potrzebne częstsze wykonywanie czynności sprawdzających w ramach konserwacji zapobiegawczej. Czynności serwisowe mogą być wykonywane wyłącznie przez wykwalifikowany personel.

Uwaga: Przed inspekcją należy wyczyścić i zdezynfekować zewnętrzną część powierzchni podtrzymującej, jeśli dotyczy.

Polski
PL

Należy sprawdzić następujące elementy:

_____ Wszystkie spoiny
_____ Wszystkie elementy mocujące są skutecznie wykorzystane
_____ Siedzisko i oparcie siedziska pod kątem pęknięć lub uszkodzenia
_____ Uchwyt na kartę pod kątem pęknięć lub uszkodzenia
_____ Podnoszone podłokietniki poruszają się i zatrzaskują we właściwy sposób
_____ Kółka samonastawne są właściwie umocowane i obracają się prawidłowo
_____ Kółka samonastawne są wolne od wosku i zanieczyszczeń
_____ Koła funkcjonują bez zakłóceń
_____ Koła obracają się swobodnie
_____ Mechanizm hamulcowy działa prawidłowo
_____ Oba tylne koła zostają skutecznie zablokowane po włączeniu hamulca
_____ Tylne koła nie są obluzowane ani chwiejne
_____ Kółka przeciwwywrotne są nienaruszone
_____ Podnóżek można podnieść, gdy nie jest w użyciu
_____ Odchylany podnóżek blokuje się w położeniu eksploatacji (model 1460)
_____ Odchylany podnóżek obraca się do położenia złożonego po naciśnięciu zwalniacza odchylanego podnóżka (model 1460)
_____ Stojak do wlewów dożylnych jest nienaruszony i działa prawidłowo (sprzęt opcjonalny)
_____ Uchwyt na butlę z tlenem jest nienaruszony i działa prawidłowo (sprzęt opcjonalny)
_____ Pas mocujący jest nieuszkodzony (sprzęt opcjonalny)
_____ Wyściełane siedzisko nie jest rozdarte ani uszkodzone (sprzęt opcjonalny)
_____ Wspornik nogi blokuje się w położeniu użytkowym (sprzęt opcjonalny)
_____ Wspornik nogi blokuje się w położeniu złożonym (sprzęt opcjonalny)
_____ Wspornik nogi obraca się i blokuje się w położeniu użytkowym (Regulacja wspornika nogi na stronie 12-60) (sprzęt opcjonalny)
_____ Nasmarować zatrzask zwalniacza wspornika nogi (Rysunek 12-37 na stronie 12-58) (sprzęt opcjonalny)

Numer seryjny produktu:		
Wypełnił:		Data:

Podręczna lista części zamiennych

Te części są aktualnie dostępne do nabycia. Informacji na temat dostępności i cen udzieli Dział Obsługi Klienta firmy Stryker, tel. +1-800-327- 0770 (bezpłatny w USA).

Nazwa	Numer
Zespół podnoszonego podłokietnika, lewa strona pacjenta	1460-700-001
Zespół podnoszonego podłokietnika, prawa strona pacjenta	1460-700-002
Haczyk na worek zbiorczy	1460-001-150
Zespół przedniego kółka samonastawnego	1460-003-080
Zestaw, stojak do wlewów dożylnych, żółty	1460-700-003 (D) / 1460-700 023 (I)
Zestaw, stojak do wlewów dożylnych, szary	1460-700-004 (D) / 1460-700-024 (I)
Zestaw, stojak do wlewów dożylnych, niebieski	1460-700-005 (D) / 1460-700-025 (I)
Zestaw, stojak do wlewów dożylnych, czerwony	1460-700-006 (D) / 1460-700-026 (I)
Zestaw, stojak do wlewów dożylnych, granatowy	1460-700-007 (D) / 1460-700- 027 (I)
Zestaw, stojak do wlewów dożylnych, liliowy	1460-700-008 (D) / 1460-700-028 (I)
Zestaw, niewyściełane siedzisko	1460-700-011
Zestaw, wyściełane siedzisko	1460-700-012 (I) / 1460-700-032 (D)
Zestaw, pas mocujący	1460-700-013 (I) / 1460-700-033 (D)
Zestaw, wspornik nogi	1460-700-014 (I) / 1460-700-034 (D)
Zestaw, tylne koło (do jednej strony)	1460-700-009
Zestaw, oparcie siedziska	1460-700-010
Pas mocujący	1460-013-100
Wspornik nogi	1460-166-030
Zestaw zatrzasku wspornika nogi, lewa strona pacjenta	1460-166-040
Zestaw zatrzasku wspornika nogi, prawa strona pacjenta	1460-166-080
Zespół uchwytu na butlę z tlenem	1460-045-000

Zdejmowanie oparcia siedziska

Wymagane narzędzia:

- Klucz imbusowy 3/16 cala
- Klucz dynamometryczny 3/8 cala (cal-funt)

Polski
PL

1. Nacisnąć w dół pedał hamulca, aby włączyć hamulec.
2. Za pomocą klucza imbusowego 3/16 cala wyjąć cztery śruby z łbem płaskim (A) i przejściówki (B), aby zdjąć oparcie siedziska (C) z ramy krzesła. Zachować śruby, przejściówki i oparcie siedziska (Rysunek 12-20 na stronie 12-38).
3. Przy ponownym instalowaniu oparcia siedziska należy użyć klucza imbusowego 3/16 cala do ponownego zainstalowania czterech śrub z łbem płaskim (A) i przejściówek (B) (wyjętych podczas czynności 2) w celu przymocowania oparcia siedziska (C) do ramy krzesła (Rysunek 12-20 na stronie 12-38). Za pomocą klucza dynamometrycznego 3/8 cala dokręcić śruby do 70 ± 10 cali-funtów (8 ± 1,1 Nm).
4. Przed przywróceniem produktu do eksploatacji należy sprawdzić, czy prawidłowo działa.

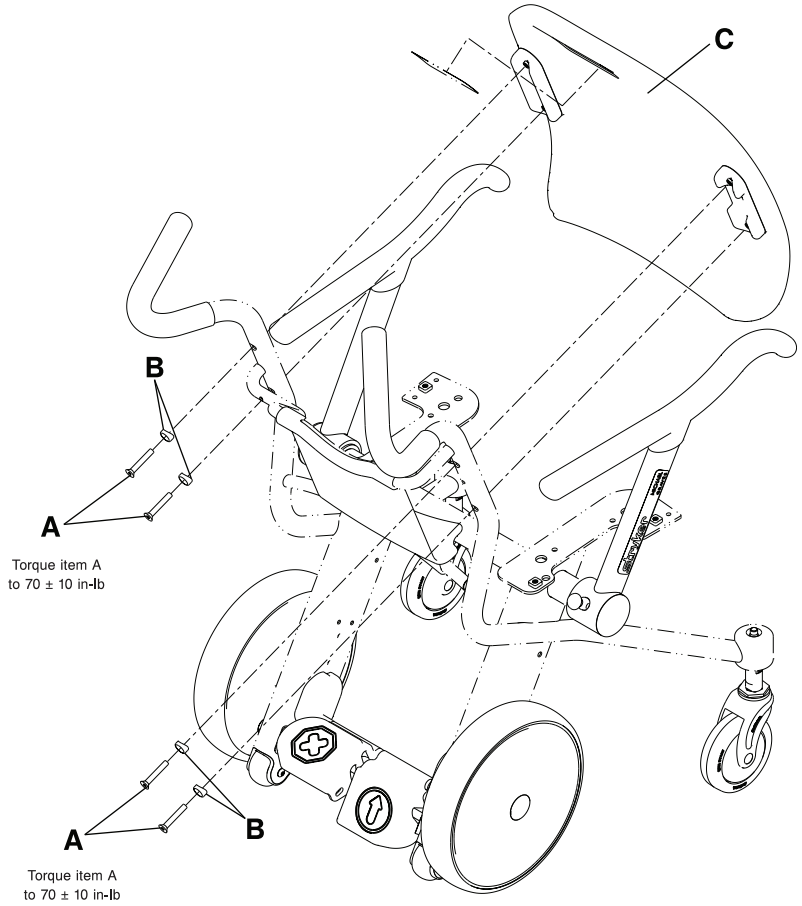

Rysunek 12-20: Zdejmowanie oparcia siedziska

Wymiana oparcia siedziska

Wymagane narzędzia:

- Klucz imbusowy 3/16 cala
- Klucz dynamometryczny 3/8 cala (cal-funt)

1. Nacisnąć w dół pedał hamulca, aby włączyć hamulec.
2. Za pomocą klucza imbusowego 3/16 cala wyjąć cztery śruby z łbem płaskim (A) i przejściówki (B), aby zdjąć oparcie siedziska (C) z ramy krzesła. Wyrzucić śruby, przejściówki i oparcie siedziska (Rysunek 12-21 na stronie 12-39).
3. Za pomocą klucza imbusowego 3/16 cala zainstalować cztery dostarczone śruby z łbem płaskim (A) i przejściówki (B), aby przymocować dostarczone oparcie siedziska (C) do ramy krzesła (Rysunek 12-21 na stronie 12-39). Za pomocą klucza dynamometrycznego 3/8 cala dokręcić śruby do 70 ± 10 cali-funtów (8 ± 1,1 Nm).
4. Nakleić dostarczoną etykietę firmy Stryker (D) w odpowiednim kolorze.
5. Przed przywróceniem produktu do eksploatacji należy sprawdzić, czy prawidłowo działa.

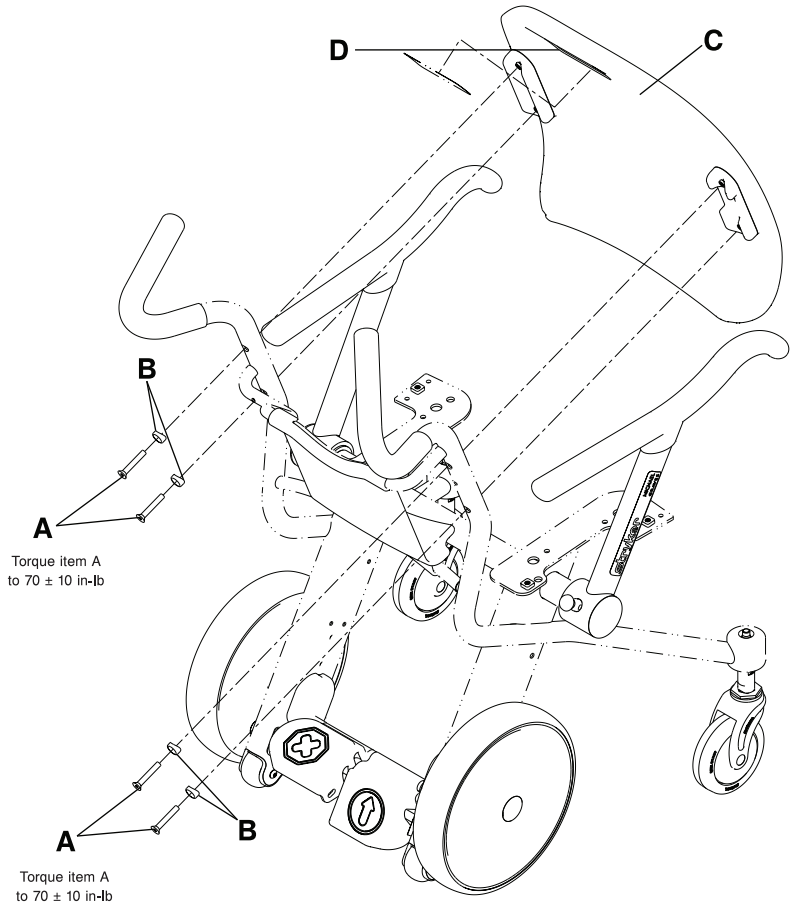

Rysunek 12-21: Wymiana oparcia siedziska

Polski
PL

Wymiana uchwytu na kartę

Wymagane narzędzia:

- Klucz imbusowy 5/32 cala
- Klucz dynamometryczny 3/8 cala (cal-funt)

Polski
PL

1. Nacisnąć w dół pedał hamulca, aby włączyć hamulec.
2. Zdjąć oparcie siedziska (zobacz Wymiana oparcia siedziska na stronie 12-39).
3. Za pomocą klucza imbusowego 5/32 cala wyjąć dwie śruby z łbem grzybkowym (A), mocujące dolną część uchwytu na kartę do ramy krzesła (Rysunek 12-22 na stronie 12-40). Zachować śruby. Podczas ponownego instalowania śrub należy użyć klucza dynamometrycznego 3/8 cala, aby obrócić śruby do 25 ± 5 cali-funtów (2,8 ± 0,6 Nm).
4. Wypchnąć uchwyt na kartę od dołu, aby wyjąć go z dolnej ramy krzesła, po czym przepchnąć uchwyt na kartę do góry, aby wyjąć go z górnej ramy krzesła.
5. Wykonać czynności 2-4 w odwrotnej kolejności, aby zainstalować dostarczony uchwyt na kartę.
6. Przed przywróceniem produktu do eksploatacji należy sprawdzić, czy prawidłowo działa.

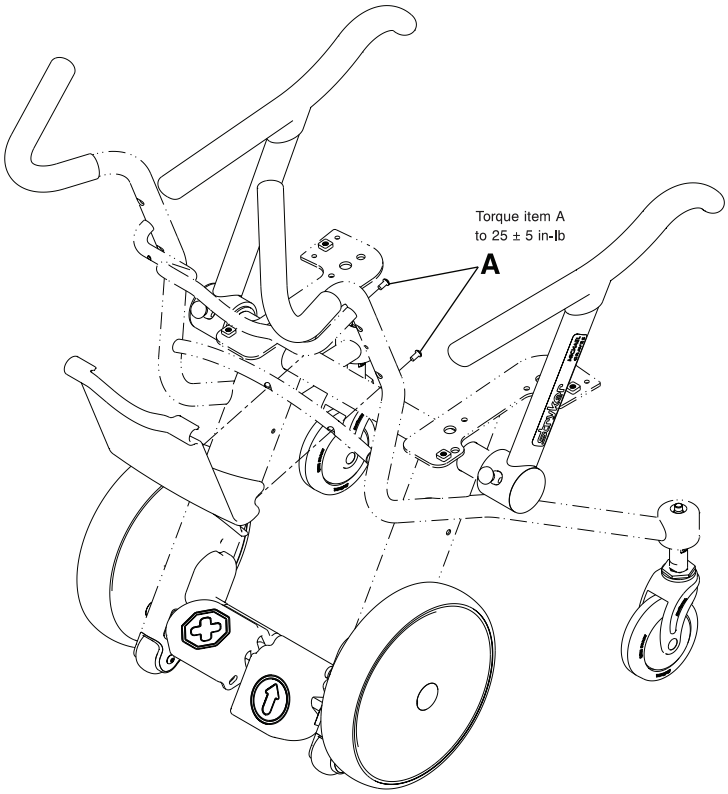

Rysunek 12-22: Wymiana uchwytu na kartę

Wymiana siedziska

Wymagane narzędzia:

- Klucz imbusowy 3/16 cala
- Klucz dynamometryczny 3/8 cala (cal-funt)

1. Za pomocą klucza imbusowego 3/16 cala wyjąć cztery śruby z łbem grzybkowym (A), mocujące siedzisko (B) do ramy krzesła (Rysunek 12-23 na stronie 12-41). Wyrzucić siedzisko i śruby.
2. Za pomocą klucza imbusowego 3/16 cala zainstalować cztery dostarczone śruby grzybkowe (A), aby umocować dostarczone siedzisko (B) do ramy krzesła. Za pomocą klucza dynamometrycznego 3/8 cala dokręcić śruby do 70 ± 10 cali-funtów (8 ± 1,1 Nm).

   Uwaga: Rozpocząć wkręcanie czterech śrub z łbem grzybkowym ręcznie, po czym całkowicie je dokręcić.
3. Przed przywróceniem produktu do eksploatacji należy sprawdzić, czy prawidłowo działa.

   Uwaga: Do opcjonalnego wyściełanego siedziska nie wolno stosować mycia wysokociśnieniowego. Jeśli produkt jest wyposażony w opcjonalne wyściełane siedzisko, należy zdjąć wyściełane siedzisko przed przystąpieniem do mycia wysokociśnieniowego.

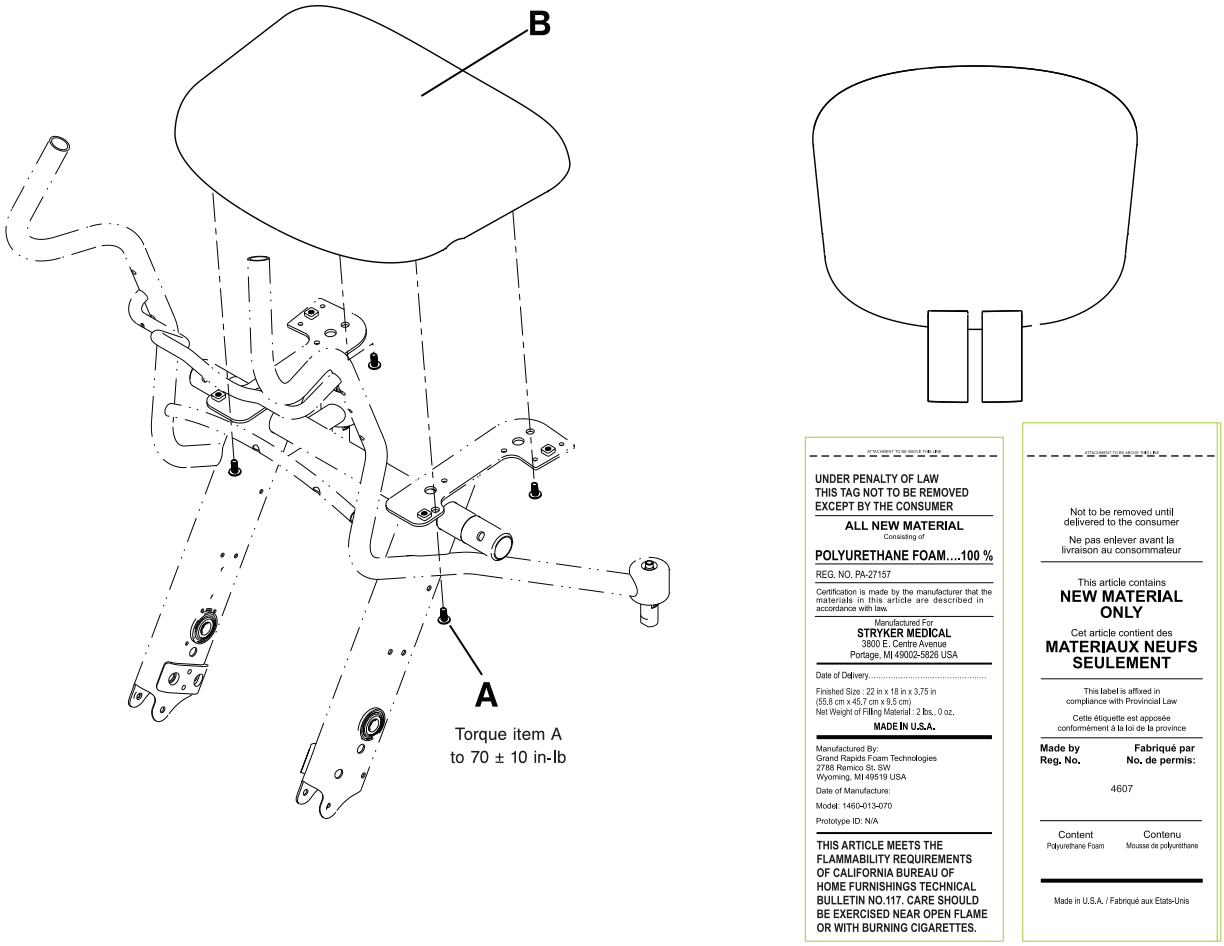

Rysunek 12-23: Wymiana siedziska

Wymiana podnoszonego podłokietnika

Wymagane narzędzia:

- Klucz imbusowy 5/16 cala
- Smar Syntec (3000-200-719)
- Klucz dynamometryczny 3/8 cala (stopa-funt)

Polski
PL

1. Ustawić podnoszony podłokietnik w położeniu przednim i zablokowanym.
2. Za pomocą klucza imbusowego 5/16 cala wyjąć wkręt stopujący (A) umieszczony pod spodem podnoszonego podłokietnika (Rysunek 12-24 na stronie 12-42). Wyrzucić wkręt.
3. Jedną ręką pociągnąć do góry za bolec zwalniacza podłokietnika (B), a drugą ręką wyciągnąć podnoszony podłokietnik (C), aby wyjąć podłokietnik (Rysunek 12-24 na stronie 12-42).

   Uwaga: W obszarze przegubu podłokietnika znajduje się smar.
4. Nasmarować przegub dostarczonego podłokietnika smarem Syntec (3000-200-719) (Rysunek 12-24 na stronie 12-42).
5. Pociągając do góry za bolec zwalniacza podłokietnika, zainstalować dostarczony podnoszony podłokietnik na ramie krzesła.
6. Za pomocą klucza imbusowego 5/16 cala zainstalować dostarczony wkręt stopujący (wyjęty podczas czynności 2). Za pomocą klucza dynamometrycznego 3/8 cala dokręcić wkręt stopujący do 33 ± 7 (45 ± 9 Nm) stóp-funtów.
7. Przed przywróceniem produktu do eksploatacji należy sprawdzić, czy prawidłowo działa.

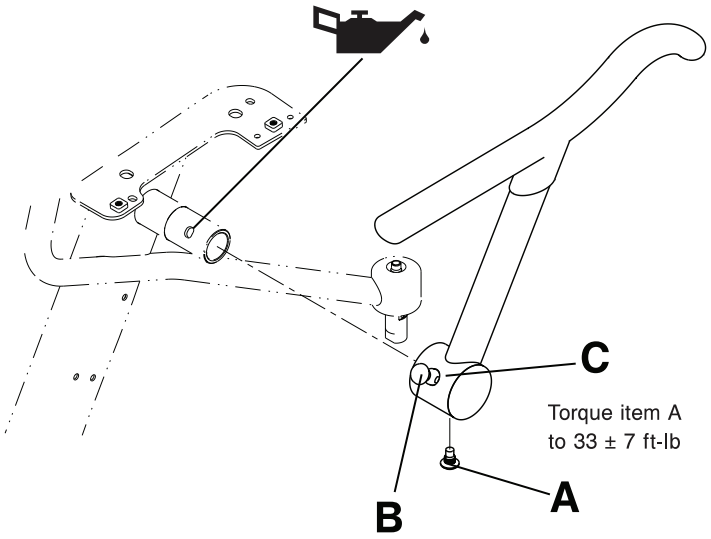

Rysunek 12-24: Wymiana podnoszonego podłokietnika

Wymiana przedniego kółka samonastawnego

Wymagane narzędzia:

- Oskard
- (2) Klucz imbusowy 5/32 cala
- Klucz dynamometryczny 3/8 cala (cal-funt)

1. Ostrożnie ułożyć krzesło na jego tylnej stronie.
2. Za pomocą oskarda zdjąć osłony nakrętek tulejowych osi kółek samonastawnych i zachować je (C) (Rysunek 12-25 na stronie 12-43).
3. Za pomocą kluczy imbusowych 5/32 cala wyjąć nakrętkę tulejową osi (B) i śrubę zabezpieczającą oś (D). Zachować nakrętkę tulejową osi i śrubę zabezpieczającą oś. Podczas ponownego instalowania śruby zabezpieczającej oś należy użyć klucza dynamometrycznego 3/8 cala, aby dokręcić śrubę zabezpieczającą oś (D) do 70 ± 10 cali-funtów (8 ± 1,1 Nm).
4. Uchwycić kółko samonastawne (A) i wyciągnąć, aby wyjąć kółko z widełek (E). Wyrzucić kółko.
5. Wykonać czynności 2-4 w odwrotnej kolejności, aby zainstalować dostarczone kółko samonastawne.

   Uwaga: Głowica nakrętki tulejowej osi (B) jest zorientowana (Rysunek 12-25 na stronie 12-43). Podczas ponownej instalacji należy odpowiednio ustawić nakrętkę w widełkach kółka samonastawnego (E).
6. Przed przywróceniem produktu do eksploatacji należy sprawdzić, czy prawidłowo działa.

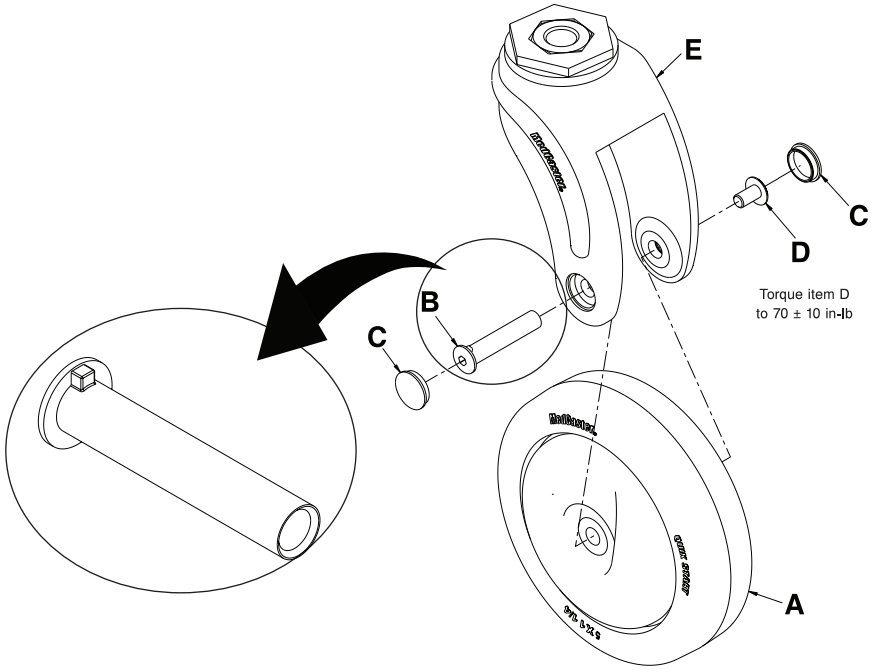

Rysunek 12-25: Wymiana przedniego kółka samonastawnego

Polski
PL

Wymiana zespołu przedniego kółka samonastawnego

Wymagane narzędzia:

- Oskard
- (2) Klucz imbusowy 5/32 cala
- Nasadka 3/4 cala
- Klucz zapadkowy 3/8 cala
- Klucz dynamometryczny 3/8 cala (stopa-funt)
- Klucz dynamometryczny 3/8 cala (cal-funt)

1. Ostrożnie ułożyć krzesło na jego tylnej stronie.
2. Za pomocą oskarda zdjąć osłony nakrętek tulejowych osi kółek samonastawnych i zachować je (C) (Rysunek 12-26 na stronie 12-44).
3. Za pomocą kluczy imbusowych 5/32 cala wyjąć nakrętkę tulejową osi (B) i śrubę zabezpieczającą oś (D). Wyrzucić nakrętkę tulejową osi i śrubę zabezpieczającą oś.
4. Uchwycić przednie kółko samonastawne (A) i wyciągnąć, aby wyjąć kółko z widełek (E). Wyrzucić przednie kółko samonastawne.
5. Za pomocą nasadki o rozmiarze 3/4 cala i klucza zapadkowego 3/8 cala zdjąć nakrętkę (F), aby wyjąć widełki (E) z głównej ramy. Wyrzucić widełki.
6. Wykonać czynności 2-5 w odwrotnej kolejności, aby zainstalować dostarczony zespół przedniego kółka samonastawnego. Za pomocą klucza dynamometrycznego 3/8 cala (stopy-funty), dokręcić śrubę (F) do 75 ± 5 stóp-funtów (102 ± 7 Nm). Za pomocą klucza dynamometrycznego 3/8 cala (cale-funty), dokręcić śrubę zabezpieczającą oś (D) do 70 ± 10 cali-funtów (8 ± 1,1 Nm).

   Uwaga: Głowica nakrętki tulejowej osi (B) jest zorientowana (Rysunek 12-26 na stronie 12-44). Odpowiednio ustawić nakrętkę w widełkach kółka (E).
7. Przed przywróceniem produktu do eksploatacji należy sprawdzić, czy prawidłowo działa.

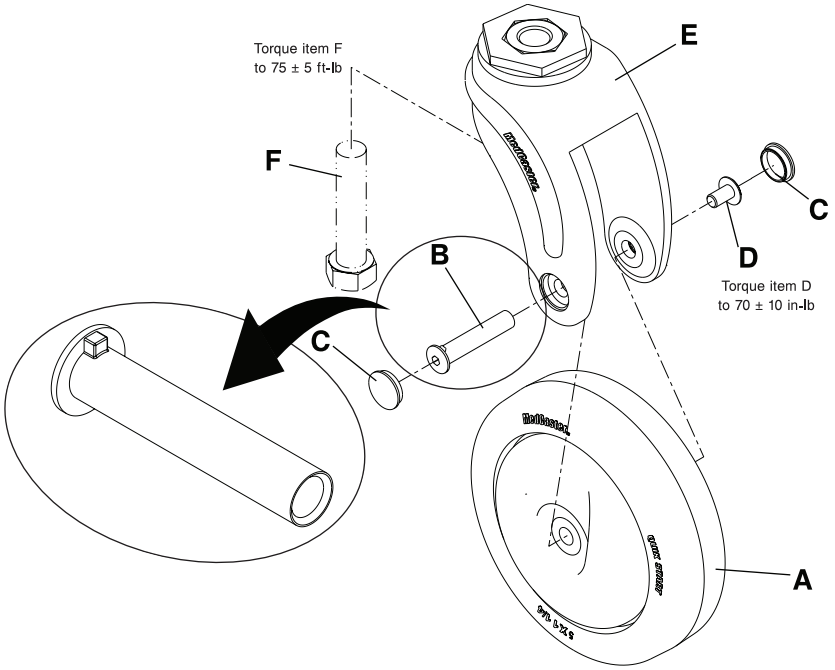

Rysunek 12-26: Wymiana zespołu przedniego kółka samonastawnego

Wymiana odchylanego podnóżka (model 1460)

Wymagane narzędzia:

- Klucz dynamometryczny 3/8 cala (stopa-funt)
- Smar Syntec (3000-200-7 19)

1. Umieścić odchylany podnóżek w złożonym położeniu (zobacz Składanie odchylanego podnóżka (model 1460) na stronie 12-21).
2. Ostrożnie ułożyć krzesło na jego tylnej stronie.
3. Wyjąć zespół przedniego kółka (zobacz Wymiana zespołu przedniego kółka samonastawnego na stronie 12-44). Zachować wszystkie części.
4. Uchwycić i pociągnąć w dół, aby wyjąć dolny mocownik sprężyny podnóżka (A). Wyrzucić dolny mocownik sprężyny podnóżka.
5. Wyjąć i wyrzucić sprężynę skrętową podnóżka (B).
6. Za pomocą ręki nacisnąć pedał zwalniacza podnóżka, aby wywrzeć nacisk na wspornik blokujący.
7. Obrócić i pociągnąć w dół, aby wyjąć zespół odchylanego podnóżka (C). Wyrzucić zespół.
8. Nałożyć smar Syntec (3000-200-71 9) w odpowiednich miejscach (Rysunek 12-27 na stronie 12-45).
9. Wykonać czynności 3-8 w odwrotnej kolejności, aby zainstalować dostarczony zespół odchylanego podnóżka. Za pomocą klucza dynamometrycznego 3/8 cala dokręcić śrubę widełek kółka samonastawnego (D) do 75 ± 5 stóp-funtów (102 ± 7 Nm), po czym zainstalować kółko samonastawne w widełkach.
10. Przed przywróceniem produktu do eksploatacji należy sprawdzić, czy prawidłowo działa.

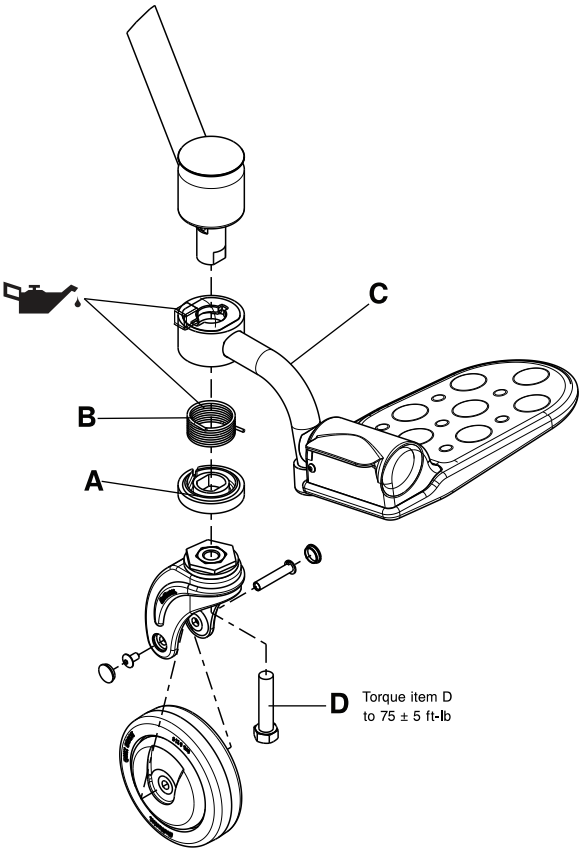

Rysunek 12-27: Wymiana odchylanego podnóżka

Polski
PL

Polski
PL

Wymiana tylnego koła

Wymagane narzędzia:

- Oskard
- Nasadka 3/4 cala
- Klucz zapadkowy 3/8 cala
- Klucz dynamometryczny 3/8 cala (stopa-funt)

1. Ostrożnie położyć krzesło na jego przedniej stronie.
2. Za pomocą oskarda zdjąć osłonę środkowej nakrętki tulejowej tylnego koła (A) i wyrzucić ją (Rysunek 12-28 na stronie 12-46).
3. Za pomocą nasadki 3/4 cala i klucza zapadkowego 3/8 cala wyjąć środkową nakrętkę tulejową tylnego koła (B) i wyrzucić ją (Rysunek 12-28 na stronie 12-46).
4. Wyjąć i wyrzucić środkową podkładkę (C) (Rysunek 12-28 na stronie 12-46).
5. Obiema rękami uchwycić tylne koło i wyciągnąć, aby zdjąć tylne koło (D). Wyrzucić tylne koło.
6. Wykonać czynności 2-5 w odwrotnej kolejności, aby zainstalować dostarczone tylne koło. Za pomocą klucza dynamometrycznego 3/8 cala dokręcić śrubę (B) do 25 ± 2 stóp-funtów (34 ± 3 Nm).
7. Przed przywróceniem produktu do eksploatacji należy sprawdzić, czy prawidłowo działa.

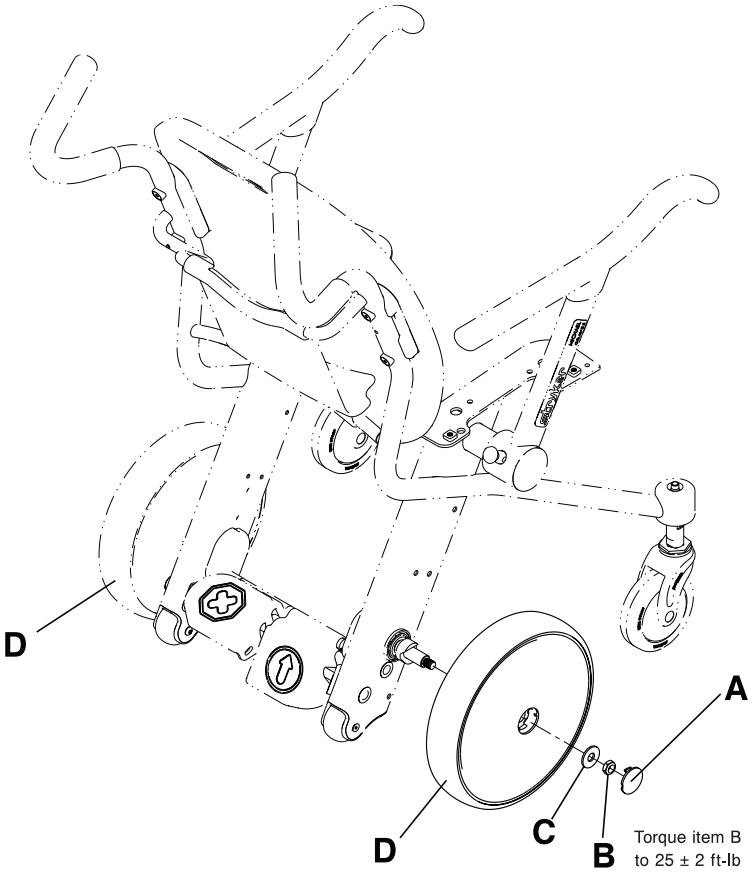

Rysunek 12-28: Wymiana tylnego koła

Wymiana pedału

Wymagane narzędzia:

- Klucz imbusowy 5/32 cala
- Klucz imbusowy 3/16 cala
- Wąsko zakończone kombinerki
- Klucz dynamometryczny 3/8 cala (cal-funt)

1. Ostrożnie położyć krzesło na jego przedniej stronie.
2. Zdjąć oba tylne koła (zobacz Wymiana tylnego koła na stronie 12-46). Zachować wszystkie części.
3. Za pomocą klucza imbusowego 5/32 cala i klucza imbusowego 3/16 cala zdjąć odstępnik (A) i śrubę z łbem kołnierzowym (B), mocującą kółko przeciwwywrotne (C) i osłonę dolnej ramy (D) do ramy krzesła (Rysunek 12-29 na stronie 12-48). Zachować wszystkie części.

   Uwaga: Odstępnik kółka przeciwwywrotnego jest krótszy niż wszystkie inne odstępniki krzesła. Nie wolno zgubić odstępnika podczas naprawy.
4. Powtórzyć czynność 3 po drugiej stronie.
5. Za pomocą klucza imbusowego 5/32 cala wyjąć dwie śruby z łbem grzybkowym (E) na dolnej części pedału jazdy. Zachować śruby (Rysunek 12-29 na stronie 12-48).
6. Za pomocą wąsko zakończonych kombinerek wyjąć przetyczki (F) na obu końcach drążka hamulcowego (G). Zachować przetyczki (Rysunek 12-29 na stronie 12-48). Podczas ponownego instalowania śrub należy użyć klucza dynamometrycznego 3/8 cala, aby obrócić śruby do 70 ± 10 cali-funtów (8 ± 1,1 Nm).
7. Wyjąć drążek hamulcowy (G) (Rysunek 12-29 na stronie 12-48).
8. Za pomocą klucza imbusowego 5/32 cala i klucza imbusowego 3/16 cala poluzować śrubę z łbem grzybkowym (H), mocującą podkładkę sprężyny rozpieracza krzywkowego szczęk hamulca (K) do ramy krzesła (Rysunek 12-29 na stronie 12-48).

   Uwaga: Nie wyjmować odstępnika szczęk hamulca (J).
9. Jedną ręką nacisnąć podkładkę sprężyny rozpieracza krzywkowego szczęk hamulca (K) (Rysunek 12-29 na stronie 12-48), aby zwolnić nacisk z odstępnika szczęk hamulca (J). Wyjąć i przechować odstępnik szczęk hamulca i śrubę.
10. Ostrożnie wyjąć podkładkę sprężyny rozpieracza krzywkowego szczęk hamulca (K) i sprężynę rozpieracza krzywkowego szczęk hamulca (L) (Rysunek 12-29 na stronie 12-48). Przechować wkładkę i sprężynę.
11. Powtórzyć czynności 8-10 po drugiej stronie.
12. Za pomocą klucza imbusowego 5/32 cala wyjąć śrubę mocującą kołnierz (M) (Rysunek 12-29 na stronie 12-48). Zachować śrubę mocującą. Za pomocą klucza dynamometrycznego 3/8 cala, dokręcić śrubę do 70 ± 10 cali-funtów (8 ± 1,1 Nm).
13. Popchnąć poprzeczkę hamulca (N) w kierunku lewej strony pacjenta do chwili, gdy poprzeczka przestanie dotykać zespołu rozpieracza krzywkowego szczęk hamulca (P) po prawej stronie pacjenta (Rysunek 12-29 na stronie 12-48). Wyjąć zespół rozpieracza krzywkowego szczęk hamulca (P) po prawej stronie pacjenta (Rysunek 12-29 na stronie 12-48). Zachować zespół.
14. Popchnąć poprzeczkę hamulca (N) w kierunku prawej strony pacjenta i wyjąć poprzeczkę hamulca (N) (Rysunek 12-29 na stronie 12-48). Zachować poprzeczkę.
    a. Podczas wyjmowania poprzeczki hamulca (N), ostrożnie wyjąć następujące części w przedstawionej kolejności (Rysunek 12-29 na stronie 12-48):
       i. Lewa osłona wału hamulcowego (R)
       ii. Zespół pedału hamulca (T)
       iii. Kołnierz (U)
       iv. Prawa osłona wału hamulcowego (V)
    b. Wyrzucić pedał, który ma być wymieniony. Zachować wszystkie pozostałe elementy.
15. Wykonać czynności 2-14 w odwrotnej kolejności, aby zainstalować dostarczony pedał.

    Uwaga: Należy zwrócić uwagę na zorientowanie zespołu rozpieracza krzywkowego szczęk hamulca (P). Upewnić się, że wypustka jest zwrócona w stronę przodu krzesła (Rysunek 12-29 na stronie 12-48).
16. Przed przywróceniem produktu do eksploatacji należy sprawdzić, czy prawidłowo działa.

Polski
PL

Wymiana pedału (Ciąg dalszy)

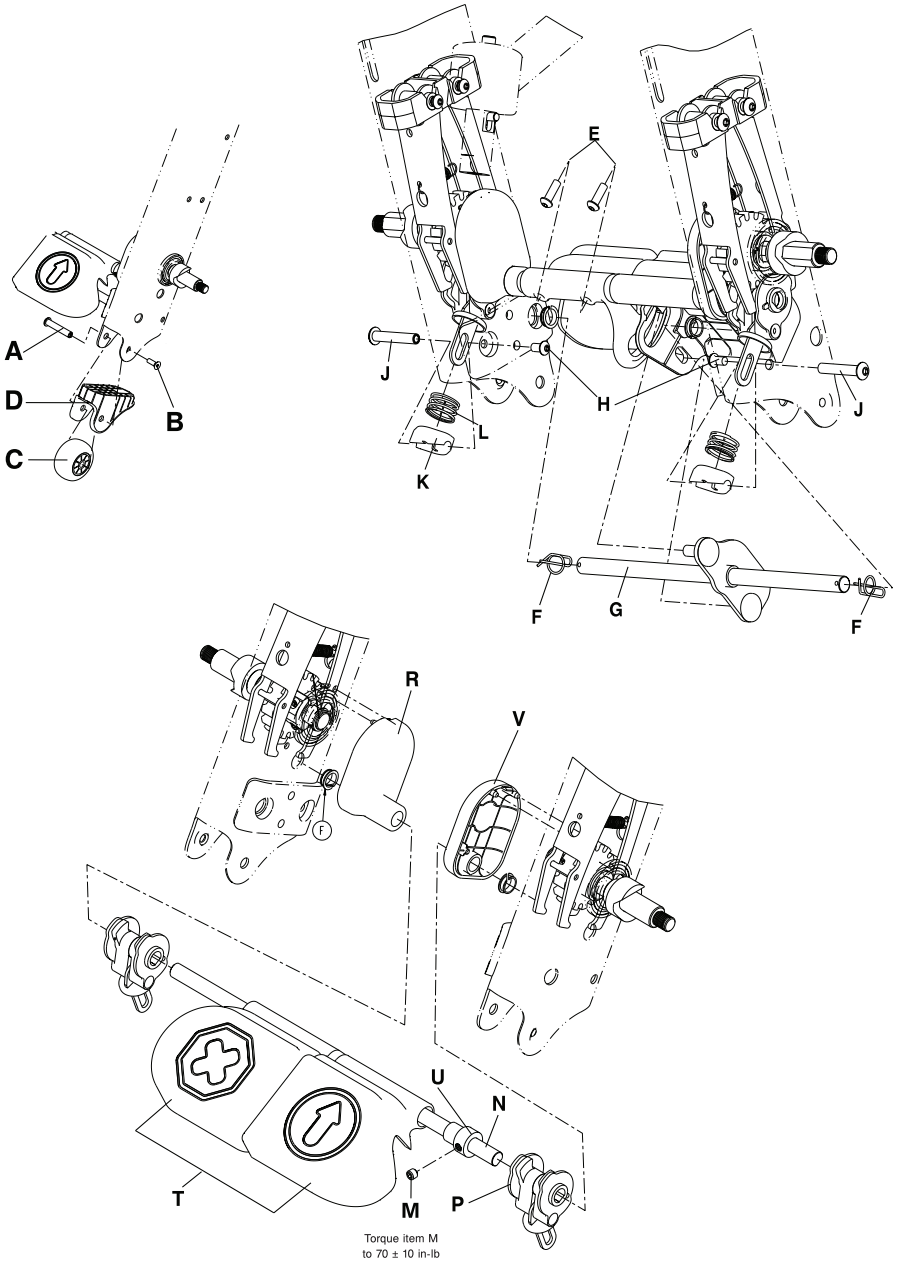

Rysunek 12-29: Wymiana pedału

Wymiana zespołu szczęk hamulca

Wymagane narzędzia:

- Klucz imbusowy 5/32 cala
- Klucz imbusowy 3/16 cala
- Klucz imbusowy 9/64 cala
- Kombinerki do pierścieni osadczych
- Klucz dynamometryczny 3/8 cala (cal-funt)

1. Wyjąć zespół pedału hamulca/jazdy (Wymiana pedału na stronie 12-47). Zachować wszystkie części.
2. Posługując się ręką, ręcznie otworzyć szczęki hamulca (A). Drugą ręką ręcznie obrócić zespół wału tylnego koła (B), aby śruby imbusowe (C) były zwrócone w stronę spodu krzesła (Rysunek 12-30 na stronie 12-49).
3. Za pomocą klucza imbusowego 9/64 cala poluzować dwie śruby imbusowe (C) na zespole wału tylnego koła (B) (Rysunek 12-30 na stronie 12-49).
4. Za pomocą kombinerek do pierścieni osadczych wyjąć pierścień osadczy (D) (Rysunek 12-30 na stronie 12-49), mocujący zespół wału tylnego koła (E) (Rysunek 12-30 na stronie 12-49) na ramie krzesła. Zachować pierścień osadczy.

   Uwaga: Nie należy otwierać pierścienia osadczego szerzej niż jest to konieczne do jego wyjęcia.
5. Wyjąć zespół wału tylnego koła (E) (Rysunek 12-30 na stronie 12-49).
6. Za pomocą klucza imbusowego 5/32 cala i klucza imbusowego 3/16 cala wyjąć śruby (F) i odstępniki szczęk hamulca (G), mocujące zespół szczęk hamulca (H) (Rysunek 12-30 na stronie 12-49). Podczas ponownego instalowania śrub (F) należy użyć klucza dynamometrycznego 3/8 cala, aby dokręcić śruby do 70 ± 10 cali-funtów (8 ± 1,1 Nm).
7. Wyjąć i wyrzucić zespół szczęk hamulca (H) (Rysunek 12-30 na stronie 12-49).
8. Wykonać czynności 2-7 w odwrotnej kolejności, aby zainstalować dostarczony zespół szczęk hamulca.
9. Wymienić zespół pedału hamulca/jazdy (zobacz Wymiana pedału na stronie 12-47).

   Uwaga: Przy ponownym instalowaniu zespołu rozpieracza krzywkowego szczęk hamulca (P) (Rysunek 12-29 na stronie 12-48) należy dopilnować, aby wypustka była zwrócona w stronę przodu krzesła.
10. Przed przywróceniem produktu do eksploatacji należy sprawdzić, czy prawidłowo działa.

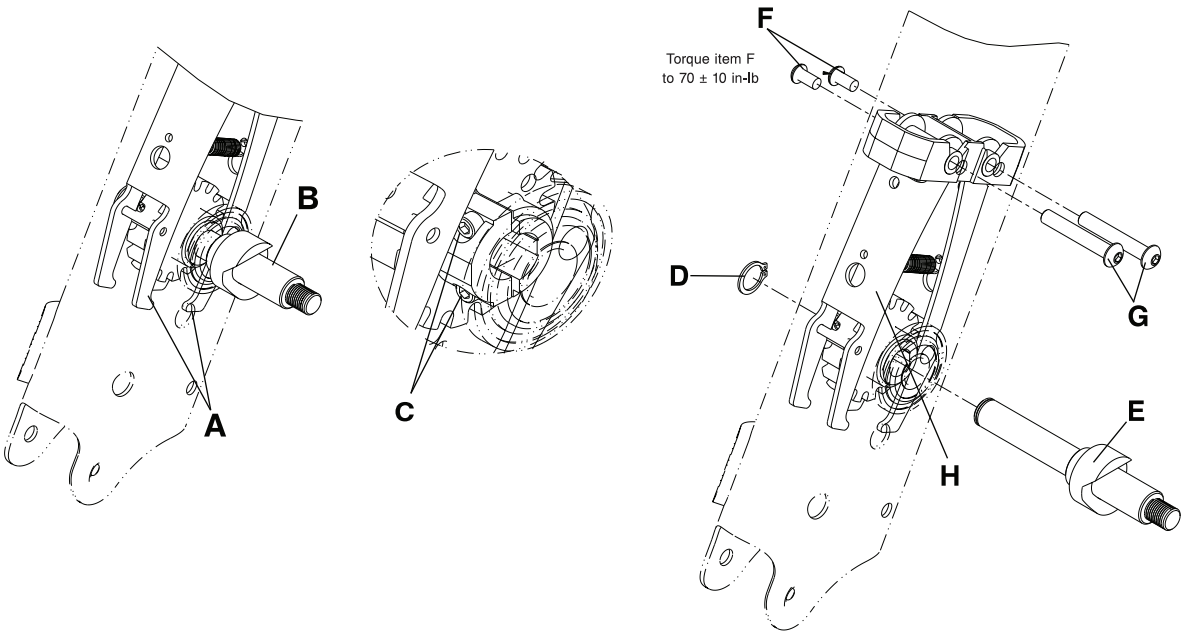

Rysunek 12-30: Wymiana zespołu szczęk hamulca

Polski
PL

Zdejmowanie stojaka do wlewów dożylnych

Wymagane narzędzia:

- Klucz imbusowy 3/16 cala
- Mały wkrętak płaski

1. Zdjąć oparcie siedziska (Rysunek 12-20 na stronie 12-38).
2. Za pomocą klucza imbusowego 3/16 cala wyjąć śrubę imbusową (G) ze środka szczytowego elementu stojaka do wlewów dożylnych (F) (Rysunek 12-31 na stronie 12-52). Zachować śrubę.
3. Postukać i wypchnąć w górę szczytowy element stojaka do wlewów dożylnych (F) (Rysunek 12-31 na stronie 12-52), aby zdjąć szczytowy element. Zachować szczytowy element stojaka do wlewów dożylnych.
4. Za pomocą małego wkrętaka płaskiego wyjąć zatyczkę rurki (H) z dolnej części stojaka do wlewów dożylnych (E) (Rysunek 12-31 na stronie 12-52). Zachować zatyczkę rurki.
5. Za pomocą klucza imbusowego 3/16 cala wyjąć dwie śruby z łbem płaskim (A), aby zdjąć dolne zaciski stojaka do wlewów dożylnych (B) z ramy krzesła (Rysunek 12-31 na stronie 12-52). Zachować śruby i zaciski.
6. Za pomocą klucza imbusowego 3/16 cala wyjąć dwie śruby z łbem płaskim (A) mocujące górne zaciski stojaka do wlewów dożylnych (C) do ramy krzesła. Wyjąć sworznie (D) i zaciski (C). Zachować śruby, sworznie i zaciski. Wyrzucić stojak do wlewów dożylnych (E) (Rysunek 12-31 na stronie 12-52).

   Uwaga: Należy przytrzymywać zespół stojaka do wlewów dożylnych podczas wyjmowania śrub z łbem płaskim, aby nie dopuścić do przewrócenia się stojaka.

Instalacja stojaka do wlewów dożylnych

Wymagane narzędzia:

- Klucz imbusowy 3/16 cala
- Mały wkrętak płaski
- Klucz dynamometryczny 3/8 cala (stopa-funt)
- Klucz dynamometryczny 3/8 cala (cal-funt)

Uwaga: Przy wymianie stojaka do wlewów dożylnych wymagana jest również nakrętka parasolowa (umbrella nut) (0018-045-000).

1. Zdjąć oparcie siedziska (Zdejmowanie oparcia siedziska na stronie 12-38).
2. Włożyć dostarczoną nakrętkę parasolową (0018-045-000) (J) do górnej części stojaka do wlewów dożylnych (E) (Rysunek 12-31 na stronie 12-52). Górna część nakrętki parasolowej powinna się znajdować w odległości około 12,7 mm od górnej części stojaka do wlewów dożylnych.

   Uwaga:
   Nakrętka parasolowa może zostać zainstalowana przed transportem. Upewnić się, że na stojaku do wlewów dożylnych jest założona nakrętka parasolowa przez zainstalowaniem szczytowego elementu stojaka do wlewów dożylnych.
3. Włożyć dostarczoną zatyczkę rurki (0037-225-000) (H) do dolnej części stojaka do wlewów dożylnych (E) (Rysunek 12-31 na stronie 12-52).
4. Umieścić szczytowy element stojaka do wlewów dożylnych (F) na stojaku do wlewów dożylnych (E) i delikatnie postukać wnętrzem dłoni szczytowy element, do chwili osadzenia szczytowego elementu na stojaku do wlewów dożylnych (E) (Rysunek 12-31 na stronie 12-52).
5. Za pomocą klucza imbusowego 3/16 cala zainstalować dostarczoną śrubę imbusową (0004-672-000) (G), aby przymocować element szczytowy stojaka do wlewów dożylnych do stojaka. Za pomocą klucza dynamometrycznego 3/8 cala (cale-funty), dokręcić śrubę do 25 ± 5 cali-funtów (2,8 ± 0,6 Nm).
6. Za pomocą klucza imbusowego 3/16 cala wyjąć dwie śruby z łbem płaskim (A) mocujące górne zaciski stojaka do wlewów dożylnych (C) do ramy krzesła. Wyjąć sworznie (D) i zaciski (C). Zachować śruby, sworznie i zaciski. Wyrzucić stojak do wlewów dożylnych (E) (Rysunek 12-31 na stronie 12-52).
7. Włożyć sworznie (0026-349-000) (D) do przedniej części górnego zacisku stojaka do wlewów dożylnych (zdjętego podczas czynności 6).

Instalacja stojaka do wlewów dożylnych (Ciąg dalszy)

8. Zainstalować przednią część górnego zacisku stojaka do wlewów dożylnych i sworznie na ramie krzesła.
9. Włożyć dostarczony stojak do wlewów dożylnych do przedniej części górnego zacisku stojaka do wlewów dożylnych i sworznia.

   Uwaga: Przytrzymywać nieruchomo stojak do wlewów dożylnych podczas instalowania tylnej części górnego zacisku stojaka do wlewów dożylnych, aby stojak pozostawał na swoim miejscu.
10. Za pomocą klucza imbusowego 3/16 cala i dostarczonych śrub z łbem płaskim (0001-210-0 00) (A) zainstalować tylną część górnego zacisku stojaka do wlewów dożylnych na stojaku i przedniej części górnego zacisku stojaka do wlewów dożylnych. Za pomocą klucza dynamometrycznego 3/8 cala (stopy-funty), dokręcić śruby do 13 ± 3 stóp-funtów (18 ± 4 Nm).
11. Za pomocą klucza imbusowego 3/16 cala i dostarczonych śrub z łbem płaskim (0001-210-0 00) (A), zainstalować dostarczony dolny zacisk stojaka do wlewów dożylnych z przodu i z tyłu stojaka do wlewów dożylnych. Za pomocą klucza dynamometrycznego 3/8 cala (stopy-funty), dokręcić śruby do 13 ± 3 stóp-funtów (18 ± 4 Nm).

    Uwaga: Zrównać dolny zacisk stojaka do wlewów dożylnych, aby zacisk znajdował się w jednej płaszczyźnie z dolną częścią stojaka.
12. Ponownie zainstalować oparcie siedziska (Zdejmowanie oparcia siedziska na stronie 12-38).
13. Przed przywróceniem produktu do eksploatacji należy sprawdzić, czy prawidłowo działa.

Polski
PL

Polski
PL

Instalacja stojaka do wlewów dożylnych (Ciąg dalszy)

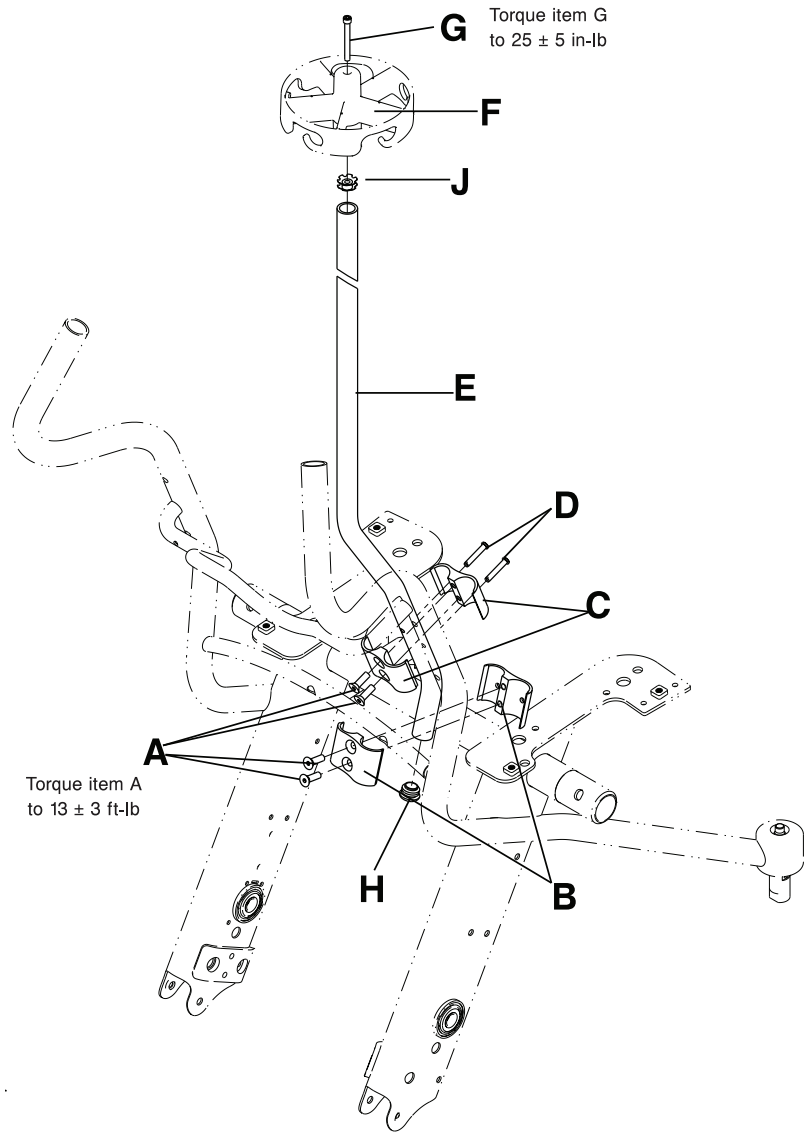

Rysunek 12-31: Wymiana stojaka do wlewów dożylnych

Wymiana szczytowego elementu stojaka do wlewów dożylnych

Wymagane narzędzia:

- Klucz imbusowy 3/16 cala
- Klucz dynamometryczny 3/8 cala (cal-funt)

1. Za pomocą klucza imbusowego 3/16 cala wyjąć śrubę imbusową (A) ze środka szczytowego elementu stojaka do wlewów dożylnych (B). Zachować śrubę (Rysunek 12-32 na stronie 12-53).
2. Delikatnie postukać i wypchnąć do góry szczytowy element stojaka do wlewów dożylnych, aby zdjąć szczytowy element. Wyrzucić szczytowy element stojaka do wlewów dożylnych.
3. Umieścić dostarczony szczytowy element stojaka do wlewów dożylnych na wierzchu stojaka i delikatnie postukać wnętrzem dłoni szczytowy element, do chwili całkowitego osadzenia szczytowego elementu na stojaku do wlewów dożylnych.
4. Za pomocą klucza imbusowego 3/16 cala zainstalować śrubę imbusową (A) (zdjętą podczas czynności 1), aby zamocować szczytowy element stojaka do wlewów dożylnych do stojaka. Za pomocą klucza dynamometrycznego 3/8 cala, dokręcić śrubę do 25 ± 5 cali-funtów (2,8 ± 0,6 Nm).
5. Przed przywróceniem produktu do eksploatacji należy sprawdzić, czy prawidłowo działa.

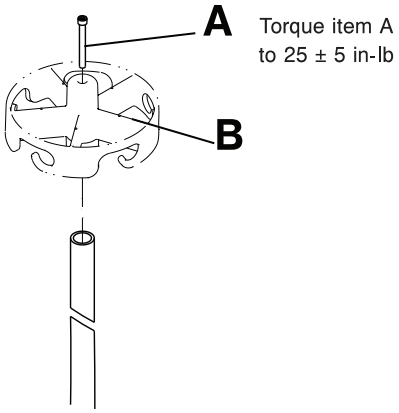

Rysunek 12-32: Wymiana szczytowego elementu stojaka do wlewów dożylnych

Polski
PL

Instalacja zespołu pasa mocującego

Uwaga: Zespół ten jest dostępny dla wszystkich produktów wyprodukowanych po sierpniu 2013 r. (Lokalizacja numeru seryjnego na stronie 12-9).

Wymagane narzędzia:

Polski PL

- Klucz imbusowy 3/16 cala
- Wkład imbusowy 3/16 cala
- Klucz dynamometryczny 3/8 cala (cal-funt)

Uwaga:
Długa taśma jest przymocowana do prawej strony krzesła. Krótka taśma jest przymocowana do lewej strony krzesła.

1. Nacisnąć w dół pedał hamulca, aby włączyć hamulec. Popchnąć produkt, aby się upewnić, że hamulec działa.
2. Przymocować długą taśmę do prawej strony krzesła. Przymocować krótką taśmę do lewej strony krzesła.
   a. Wprowadzić dwie wypustki (A) na wsporniku (Rysunek 12-33 na stronie 12-54) do prostokątnych otworów na złączu spawanym głównej ramy (B) (Rysunek 12-34 na stronie 12-55).
   b. Zainstalować dostarczoną w zestawie śrubę z łbem grzybkowym (0004-671-000) (C) w okrągłym otworze na wsporniku, aby przymocować wspornik pasa mocującego do złącza spawanego głównej ramy (B) (Rysunek 12-34 na stronie 12-55). Za pomocą klucza dynamometrycznego 3/8 cala i wkładu imbusowego 3/16 cala dokręcić śrubę do 70 ± 10 cali-funtów (8 ± 1,1 Nm).
3. Przed przywróceniem produktu do eksploatacji należy sprawdzić, czy prawidłowo działa.

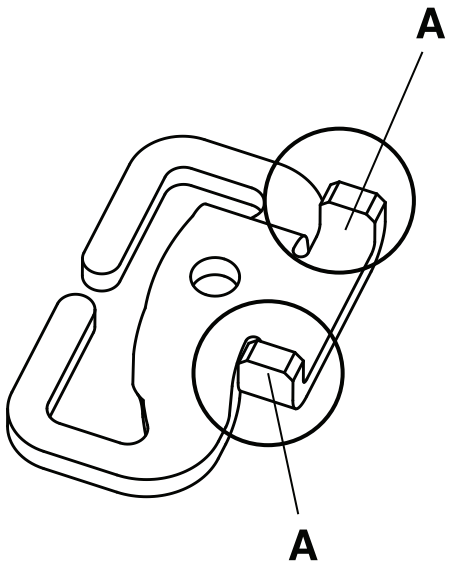

Rysunek 12-33: Wypustki wspornika pasa mocującego

Instalacja zespołu pasa mocującego (Ciąg dalszy)

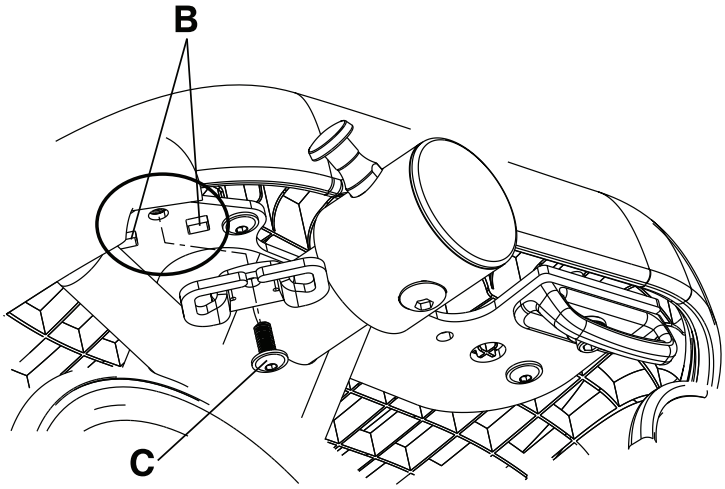

Rysunek 12-34: Instalacja wspornika pasa mocującego

Polski
PL

Wyjmowanie pasa mocującego

Wymagane narzędzia:

- Nie wymaga

1. Jedną ręką uchwycić koniec pasa przymocowany do wspornika (A). Drugą ręką uchwycić wspornik (B) (Rysunek 12-35 na stronie 12-56).
2. Ścisnąć pętlę pasa przy wsporniku i przeprowadzić przez szczelinę (C) na wsporniku, aby wyjąć pas (Rysunek 12-35 na stronie 12-56). Wyrzucić pas.

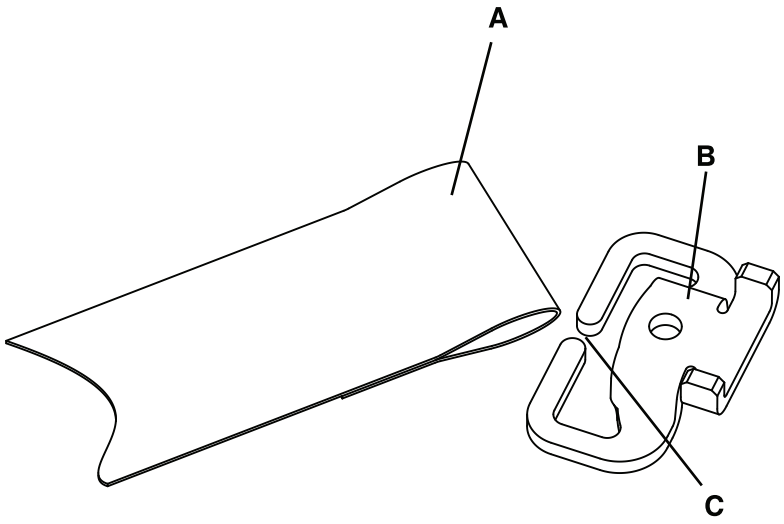

Rysunek 12-35: Wyjmowanie pasa mocującego

Instalacja pasa mocującego

Wymagane narzędzia:

- Nie wymaga

1. Nacisnąć w dół pedał hamulca, aby włączyć hamulec. Popchnąć produkt, aby się upewnić, że hamulec działa.
2. Jedną ręką uchwycić koniec dostarczonego pasa zakończony pętlą, a drugą ręką uchwycić wspornik.
3. Ścisnąć koniec pasa zakończony pętlą i przeprowadzić pas przez szczelinę we wsporniku.
4. Przed przywróceniem produktu do eksploatacji należy sprawdzić, czy prawidłowo działa.

Instalacja wspornika nogi

Wymagane narzędzia:

- Klucz imbusowy 1/4 cala
- Klucz imbusowy 3/16 cala
- Klucz dynamometryczny 3/8 cala (cal-funt)

1. Nacisnąć w dół pedał hamulca, aby włączyć hamulec. Popchnąć produkt, aby się upewnić, że hamulec działa.
2. Ułożyć krzesło na jego tylnej stronie.
3. Jeśli produkt jest wyposażony w haczyk na worek zbiorczy, należy za pomocą klucza imbusowego 3/16 cala wyjąć śruby z łbem grzybkowym (A) mocujące haczyk na worek zbiorczy po obu stronach ramy krzesła. Wyrzucić haczyki na worek zbiorczy (C) i śruby (A) (Rysunek 12-36 na stronie 12-57).
4. Umieścić dostarczone złącze spawane płyty montażowej wspornika nogi (1460-166-0 05) (D) na dolnej części ramy krzesła (Rysunek 12-36 na stronie 12-57).
5. Zrównać wypustki pozycjonujące u dołu dostarczonych haczyków na worek zbiorczy (1460-001-0 51) (C) z otworami prowadzącymi na złączu spawanym płyty montażowej wspornika nogi (Rysunek 12-36 na stronie 12-57).
6. Wprowadzić dostarczony odstępnik haczyka na worek zbiorczy (1460-116-0 25) (B) do otworu na haczyku na worek zbiorczy (Rysunek 12-36 na stronie 12-57).
7. Za pomocą klucza imbusowego 1/4 cala i dostarczonych śrub imbusowych (0004-575-000) (A), przymocować haczyk na worek zbiorczy i złącze spawane płyty montażowej wspornika nogi u dołu ramy po obu stronach. Za pomocą klucza dynamometrycznego 3/8 cala dokręcić śruby do 70 ± 10 cali-funtów (8 ± 1,1 Nm).
8. Przed przywróceniem produktu do eksploatacji należy sprawdzić, czy prawidłowo działa.

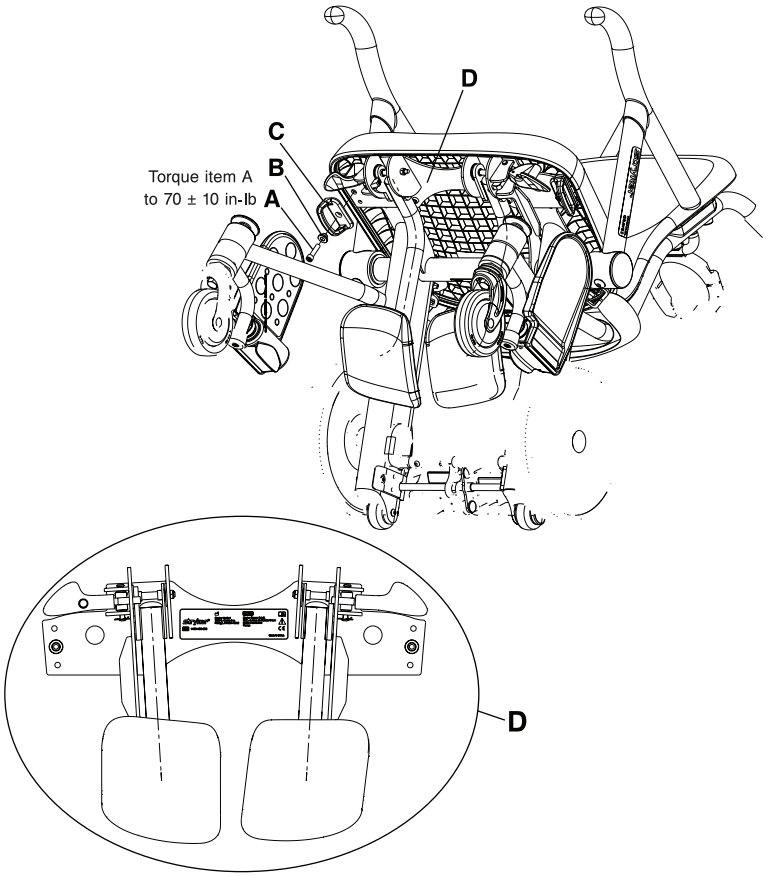

Rysunek 12-36: Złącze spawane wspornika nogi

Polski
PL

Instalacja wspornika nogi (Ciąg dalszy)

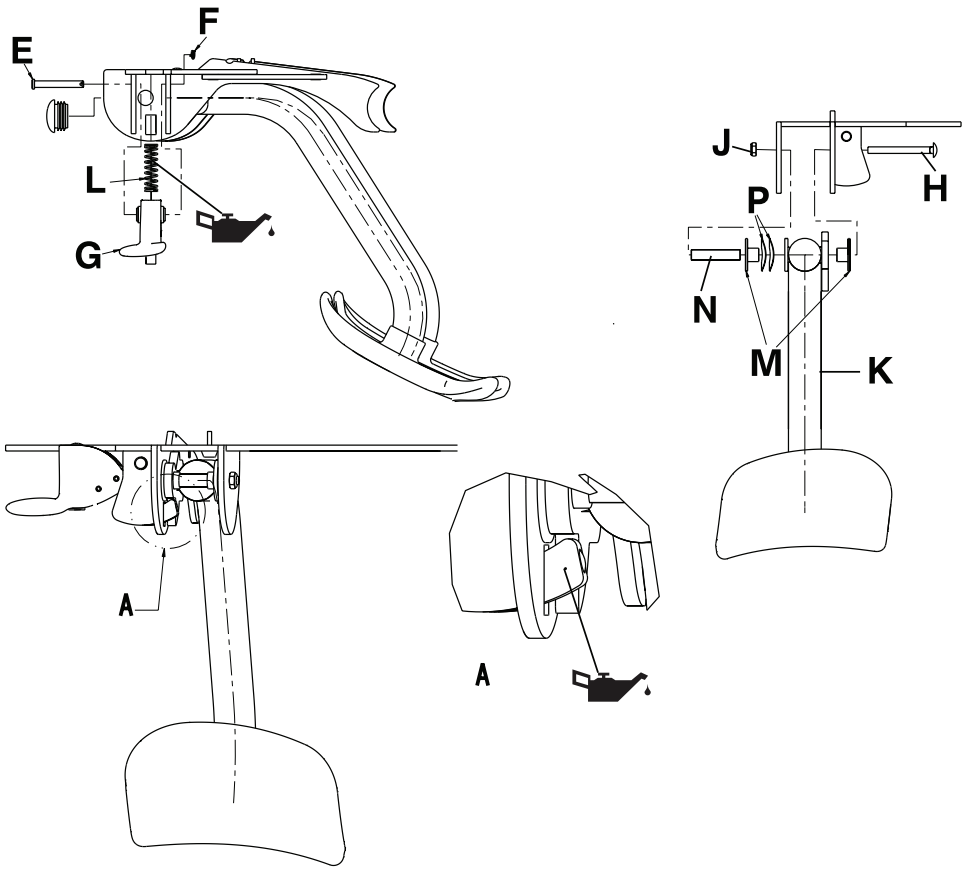

Rysunek 12-37: Elementy wspornika nogi

Wymiana wspornika nogi

Wymagane narzędzia:

- Klucz imbusowy 1/4 cala
- Wąsko zakończone kombinerki
- Klucz płaski 7/16 cala
- Klucz dynamometryczny 3/8 cala (cal-funt)
- Smar Syntech

1. Nacisnąć w dół pedał hamulca, aby włączyć hamulec. Popchnąć produkt, aby się upewnić, że hamulec działa.
2. Umieścić wspornik nogi w pozycji złożonej.
3. Ułożyć krzesło na jego tylnej stronie.
4. Za pomocą klucza imbusowego 1/4 cala wyjąć śruby imbusowe (A) mocujące haczyk na worek zbiorczy i złącze spawane płyty montażowej wspornika nogi do obu stron ramy krzesła. Zdjąć złącze spawane płyty montażowej wspornika nogi (D), odstępnik haczyka na worek zbiorczy (B) i haczyk na worek zbiorczy (C) (Rysunek 12-36 na stronie 12-57). Zachować złącze spawane płyty montażowej wspornika nogi, śruby, odstępniki i haczyki na worek zbiorczy.
5. Położyć złącze spawane płyty montażowej wspornika nogi na stole roboczym.
6. Za pomocą wąsko zakończonych kombinerek wyjąć przetyczkę rue ring (F) i sworzeń (E) mocujące zespoły zatrzasku wspornika nogi (G) po obu stronach płyty montażowej wspornika nogi (D). Wyjąć zespoły zatrzasku wspornika nogi (G) i sprężyny dociskowe (L) po obu stronach złącza spawanego płyty montażowej wspornika nogi (D) (Rysunek 12-37 na stronie 12-58). Zachować zespoły zatrzasku wspornika nogi, sprężyny, przetyczki rue ring i sworznie.
7. Za pomocą klucza płaskiego 7/16 cala wyjąć nakrętkę imbusową nylock (J) i śrubę (H) mocujące zespół wspornika nogi (K) do złącza spawanego płyty montażowej wspornika nogi (Rysunek 12-37 na stronie 12-58).
8. Wyjąć dwie podkładki (P), dwie tuleje (M) i odstępnik przegubowy wspornika nogi (N) wyjmując zespół wspornika nogi (Rysunek 12-37 na stronie 12-58). Zachować wszystkie części.
9. Wykonać czynności 1-8 w odwrotnej kolejności, aby ponownie zainstalować. Podczas ponownej instalacji,
   a. Za pomocą smaru Syntech nasmarować sprężynę dociskową (L) i końcówkę zatrzasku (Rysunek 12-37 na stronie 12-58), w razie potrzeby.
   b. Zainstalować podkładki (P) na tulei (M), po czym umieścić je na zespole wspornika nogi.
   c. Za pomocą klucza dynamometrycznego 3/8 cala dokręcić śruby do 70 ± 10 cali-funtów (8 ± 1,1 Nm).
10. Przed przywróceniem produktu do eksploatacji należy sprawdzić, czy prawidłowo działa.

Regulacja wspornika nogi

Jeśli wspornik nogi obraca się zbyt szybko, należy docisnąć nakrętkę imbusową nylock. Jeśli wspornik nogi się nie obraca, należy poluzować sześciokątną nakrętkę nylock.

Wymagane narzędzia:

- Klucz płaski 7/16 cala

Polski
PL

1. Nacisnąć w dół pedał hamulca, aby włączyć hamulec. Popchnąć produkt, aby się upewnić, że hamulec działa.
2. Za pomocą klucza płaskiego 7/16 cala, docisnąć lub poluzować sześciokątną nakrętkę nylock (J) w odstępach co ćwierć obrotu. (Rysunek 12-37 na stronie 12-58).
3. Przed przywróceniem produktu do eksploatacji należy sprawdzić, czy prawidłowo działa.

OGRANICZONA GWARANCJA

Stryker Medical Division, oddział firmy Stryker Corporation, gwarantuje pierwotnemu nabywcy, że krzesło **Prime TC** model 1450 i model 1460 firmy Stryker będą wolne od wad materiałowych i wykonawczych przez okres trzech lat od daty dostarczenia.

W ciągu pierwszego roku, obowiązkiem firmy Stryker z tytułu tej gwarancji jest dostarczenie części zamiennych, robocizny i przejazdów lub wymiana, według jej własnego uznania, każdego produktu który zostanie uznany za wadliwy, wyłącznie według własnego uznania firmy Stryker. W drugim i trzecim roku obowiązkiem firmy Stryker z tytułu tej gwarancji będzie wyłącznie dostarczenie części zamiennych.

Produkty lub części, których dotyczy reklamacja gwarancyjna, zostaną odesłane opłaconą przesyłką do fabryki jeśli firma Stryker wyrazi takie życzenie. Nieprawidłowe używanie, dowolna modyfikacja lub naprawa przez inne podmioty w sposób, który według oceny firmy Stryker wpływa materialnie i niekorzystnie na produkt, spowodują unieważnienie niniejszej gwarancji. Wszelkie naprawy produktów firmy Stryker przy użyciu części niedostarczonych lub niezatwierdzonych przez firmę Stryker spowodują unieważnienie niniejszej gwarancji. Żaden pracownik ani przedstawiciel firmy Stryker nie jest upoważniony do wprowadzania jakichkolwiek zmian w niniejszej gwarancji.

Przewidywany okres eksploatacji krzesła **Prime TC** wynosi pięć lat, w przypadku normalnego stosowania i warunków oraz wykonywania odpowiedniej okresowej konserwacji według opisu zawartego w niniejszym podręczniku. Firma Stryker gwarantuje oryginalnemu nabywcy, że spoiny krzesła **Prime TC** pozostaną wolne od wad strukturalnych przez przewidywany okres pięciu lat eksploatacji krzesła **Prime TC**, dopóki pozostanie ono w posiadaniu oryginalnego nabywcy.

To oświadczenie stanowi całą gwarancję firmy Stryker, udzielaną na wcześniej wymieniony sprzęt. Firma Stryker nie udziela żadnych innych gwarancji ani zapewnień, wyraźnych lub dorozumianych, z wyjątkiem wymienionych w niniejszym dokumencie. Nie udziela się żadnej gwarancji przydatności handlowej ani przydatności do określonego celu. W żadnym wypadku firma Stryker nie będzie, zgodnie z niniejszymi postanowieniami, ponosić odpowiedzialności za szkody uboczne lub wynikowe wynikające bądź powstałe w związku ze sprzedażą lub stosowaniem jakiegokolwiek takiego urządzenia.

Gwarancja nie obejmuje żadnych elementów jednorazowego użytku, opcjonalnych stojaków do wlewów dożylnych ani uszkodzeń wynikających z niewłaściwego użytkowania.

Wyłączenie gwarancji i ograniczenia odszkodowań

Wyrażona gwarancja tu zawarta jest jedyną gwarancją dotyczącą produktu. **Wszelkie inne gwarancje, wyrażone lub dorozumiane, w tym wszelkie gwarancje dorozumiane dotyczące wartości handlowej lub przydatności do określonego celu są wyraźnie wykluczone przez firmę Stryker.** Firma Stryker w żadnym wypadku nie ponosi odpowiedzialności za szkody uboczne ani wynikowe.

Uzyskiwanie części i pomocy technicznej

Pomoc techniczna dla produktów firmy Stryker jest zapewniana przez ogólnokrajową sieć specjalistycznych terenowych przedstawicieli serwisowych firmy Stryker. Przedstawiciele ci zostali przeszkoleni w fabryce, są na miejscu i posiadają znaczną ilość części zapasowych pozwalających na zminimalizowanie czasu naprawy. Wystarczy skontaktować się z lokalnym przedstawicielem lub zadzwonić do Działu Obsługi Klienta firmy Stryker w USA, tel. +1-800-327-0770 (bezpłatny w USA).

Autoryzacja zwrotu

Produktu nie można zwrócić bez uprzedniego zatwierdzenia przez Dział Obsługi Klienta firmy Stryker. Zostanie wydany numer autoryzacji, który należy wydrukować na zwracanym produkcie. Firma Stryker zastrzega sobie prawo do obciążenia klienta kosztami przesyłki i ponownego umieszczenia w magazynie zwracanych produktów. Produkty specjalne, zmodyfikowane lub produkty, których produkcji zaprzestano nie podlegają zwrotowi.

Polski
PL

Uszkodzony produkt

Przepisy komisji ICC (Interstate Commerce Commission) wymagają, aby w przypadku otrzymania uszkodzonego produktu reklamacja została zgłoszona w ciągu piętnastu (15) dni od daty otrzymania produktu. Nie wolno przyjmować uszkodzonych przesyłek, jeśli takie uszkodzenie nie zostało odnotowane na potwierdzeniu dostarczenia w chwili odbioru. W przypadku szybkiego powiadomienia, firma Stryker złoży roszczenie w odpowiedniej firmie transportowej, dotyczące skompensowania uszkodzeń. Kwota roszczenia będzie ograniczona do rzeczywistego kosztu wymiany produktu. Jeśli firma Stryker nie otrzyma tych informacji w ciągu piętnastu (15) dni od momentu dostawy produktu lub jeżeli uszkodzenie nie zostało odnotowane na potwierdzeniu otrzymania dostawy w momencie odbioru, klient jest zobowiązany do opłacenia pełnej kwoty pierwotnej faktury w ciągu trzydziestu (30) dni od otrzymania produktu. Reklamacje dotyczące niepełnej przesyłki muszą zostać przesłane w ciągu trzydziestu (30) dni od daty wystawienia faktury.

Klauzula gwarancji międzynarodowej

Niniejsza gwarancja odzwierciedla zasady krajowe stosowane w Stanach Zjednoczonych. Gwarancja udzielana poza Stanami Zjednoczonymi może się różnić w zależności od kraju. W celu uzyskania dodatkowych informacji należy się skontaktować z lokalnym przedstawicielem firmy Stryker Medical.

Prime TC™

REF 1450/1460

Transporditool

stryker®

Kasutus-/hooldusjuhend

Sümbolid

	Kasutujuhised
	Üldhoiatus
	Ettevaatuslause
	Hoiatus; käte muljumine
	Mitte tõugata
REF	Mudel
SN	Seerianumber
CE	CE-märk
	Tootja
	Valmistamiskuupäev
	Ohutu töökoormus
	Õlitada
	Habras, käsitseda hoolikalt
	Hoida kuivana
	See külg üleval
	Mitte virnastada

Eesti
ET

Sisukord

Hoiatuse/ettevaatuslause/märkuse määratlus 13-3
Sissejuhatus 13-4
Toote kirjeldus 13-4
Kavandatud kasutus 13-4
Oodatav kasutusiga 13-4
Vastunäidustused 13-4
Tehnilised andmed 13-5
Toote illustratsioon - fikseeritud jalatugi (mudel 1450) 13-7
Toote illustratsioon - kõrvalepööratav jalatugi (mudel 1460) 13-8
Kontaktandmed 13-9
Seerianumbri asukoht 13-9
Ettevaatusabinõude kokkuvõte 13-10
Pitsituspunktid 13-12
Seadistus 13-13
Kasutamine 13-14
Piduri rakendamine või vabastamine 13-14
Sõitja peale aitamine 13-15
Sõitja eemaldamine 13-16
Ülespööratava jalatoe paigutamine 13-17
Ülespööratava jalatoe hoiuasendisse viimine 13-18
Kõrvalepööratava jalatoe paigutamine (mudel 1460) 13-19
Kõrvalepööratava jalatoe hoiuasendisse viimine (mudel 1460). 13-20
Ülespööratavate käetugede tõstmine või langetamine 13-21
Haiguslugude kaardihoidjas hoidmine 13-22
Sõitja transportimine 13-23
Hapnikupudeli kinnitamine valikulisse hapnikupudeli hoidjasse 13-24
Tarvikud 13-25
Uriinikoti kinnitamine valikulisele uriinikoti hoidikule 13-26
Infusioonikoti kinnitamine valikulisele tilgajalale 13-27
Vöörihma kinnitamine 13-28
Jalatoe seadmine 13-30
Jalatoe hoiuasendisse viimine 13-31
Sildid 13-32
Puhastamine 13-33
Ennetav hooldus 13-34
Vahetusosade lühiloend 13-35
Teenindus 13-36
Istme seljatoe eemaldamine 13-36
Istme seljatoe vahetamine 13-37
Kaardihoidja vahetamine 13-38
Istme vahetamine 13-39
Ülespööratava käetoe vahetamine 13-40
Esirullikratta vahetamine 13-41

Eesti
ET

Esirulliku koostu vahetamine 13-42
Kõrvalepööratava jalatoe vahetamine (mudel 1460) 13-43
Tagaratta vahetamine 13-44
Pedaali vahetamine 13-45
Pidurihoobade vahetamine 13-47
Tilgajala eemaldamine 13-48
Tilgajala paigaldamine 13-48
Tilgajala kübara vahetamine 13-50
Vöörihma koostu paigaldamine 13-51
Vöörihma eemaldamine 13-53
Vöörihma paigaldamine 13-53
Jalatoe paigaldamine 13-54
Jalatoe vahetamine 13-56
Jalatoe reguleerimine 13-57
Garantii 13-58
Garantii välistamine ja kahjupiirangud 13-58
Osade ja teenuste hankimiseks 13-58
Tagastamise autoriseerimine 13-58
Kahjustatud toode 13-59
Rahvusvaheline tagatistingimus 13-59

Hoiatuse/ettevaatuslause/märkuse määratlus

Sõnadel **HOIATUS**, **ETTEVAATU ST** ja **MÄRKUS** on eritähendus ja neid tuleb hoolikalt silmas pidada.

HOIATUS

Juhib lugeja tähelepanu olukorrale, mis selle eiramisel võib põhjustada surma või tõsiseid vigastusi. See võib samuti kirjeldada võimalikke tõsiseid kõrvaltoimeid ja turvariske.

ETTEVAATUST

Juhib lugeja tähelepanu võimalikule ohtlikule olukorrale, mis selle eiramisel võib põhjustada kasutaja või patsiendi kergemaid või mõõdukaid vigastusi või seadmestiku või muu vara kahjustusi. Siia kuuluvad eriline ettevaatus, mis on vajalik seadme ohtuks ja tõhusaks kasutamiseks ning ettevaatus seadme kasutusest või väärkasutusest põhjustatud kahjustuste vältimiseks.

Märkus: Sisaldab eriteavet hoolduse hõlbustamiseks või oluliste juhiste selgitamiseks.

Sissejuhatus

Käesolev juhend on mõeldud teie abistamiseks Strykeri transporditoolide mudel 1450 ja mudel 1460 **Prime TC™** kasutamisel ja hooldamisel. Tutvuge põhjalikult selle juhendiga enne antud toote kasutamist või hooldamist. Kehtestage meetodid ja protseduurid personali ettevalmistuseks ja koolituseks toote kasutamise ja hooldamise osas.

⚠ HOIATUS

- Toote mittenõuetekohane kasutus võib põhjustada sõitja või operaatori vigastusi. Kasutage toodet ainult käesolevas juhendis kirjeldatud viisil.
- Ärge modifitseerige toodet ega ühtegi selle komponenti. Toote modifitseerimine võib põhjustada selle ettenägematut käitumist ning sõitja või operaatori vigastusi. Toote modifitseerimine võib samuti tühistada selle garantii.

Eesti
ET

Märkused

- Käesolevat juhendit tuleb vaadelda kui toote püsivat osa ning see peab tootega kaasas olema ka selle edasi müümisel.
- Stryker tegeleb pidevalt toote konstruktsiooni ja kvaliteedi täiustamisega. Seetõttu, ehkki käesolev juhend sisaldab kõige uuemat tooteinformatsiooni selle trükkimise ajal, võib teie toote ja käesoleva juhendi vahel siiski esineda väiksemaid lahknevusi. Küsimuste korral pöörduge Strykeri klienditeenindusse või tehnilise toe poole telefonil +1 800 327 0770.

Toote kirjeldus

Prime TC on operaatori poolt käsitsi lükatav tool istuvas asendis sõitjate transportimiseks koos nende kaasasolevate meditsiiniseadmetega (nagu hapnikupudel, intravenoosse vedeliku kotid või uriinikateetri kott). Toode on varustatud tagarattaid blokeeriva pidurimehhanismiga stabiilsuse suurendamiseks ning sõitja pealemineku ja mahatuleku hõlbustamiseks.

Kavandatud kasutus

Prime TC on transporditool meditsiiniliseks kasutuseks abistamaks inimesi tegevuses, mida neil on raske või võimatu ilma selleta sooritada. **Prime TC** on mõeldud sõitjatele, kes suudavad hoida end ilma abistamata püstises isteasendis vastavalt asutuse transportimisjuhistele.

Prime TC eeldatav kasutus on sõitja toetamine püstises isteasendis, seljaga vastu istme seljatuge ning jalgade ja käsivartega selleks ette nähtud tugipindadel. Transportimiseks tõukab operaator tooli tagantpoolt, hoides selleks ette nähtud käepidemetest. Kasutajad ei tohi istuda käetugedel, seista püsti ega nõjatuda püstiasendist käetugedele või istme seljatoele. Kavandatud operaatorite hulka kuuluvad tervishoiu transporditöötajad (saatjad), õed, muud tervishoiutöötajad, perekonnaliikmed ja sõitjaga kaasas olevad isikud.

Prime TC on mõeldud kasutamiseks tervishoiuasutustes ja nendega külgnevates kohtades, sh parkimisplatsidel. Transportimistegevuse hulka kuuluvad kõnnitee servale tõusmine ja sealt laskumine, osakondadevaheline ja osakonnasisene transportimine ja transportimine liftides. **Prime TC** ohutu töökoormus on 226,8 kg, koos sõitja ja lisatarvikutega. Tüüpiline kasutuskestus ulatub mõnest minutist kuni ühe tunnini. Siiski võib sõitja ooteaeg mõningatel juhtudel (nt KT- või röntgeniuuringu ootamisel) ulatuda üle ühe tunni.

Oodatav kasutusiga

Normaalsel kasutusel ja tingimustes ning nõuetekohase perioodilise hoolduse korral on **Prime TC** oodatav kasutusiga viis aastat.

Vastunäidustused

Ei ole teada.

Tehnilised andmed

	Fikseeritud jalatoed (mudel 1450)		Kõrvalepööratavad jalatoed (mudel 1460)	
⚠ Ohutu töökoormus **Märkus:** Ohutu töökoormus näitab sõitja ja lisatarvikute summaarset kaalu.	500 naela	226,8 kg	500 naela	226,8 kg
Baasmudel (ilma valikvõimalusteta) **Märkus:** Kaal võib muutuda 0,5 kg (1 naela) ulatuses.	89,6 naela	40,64 kg	90,7 naela	41,14 kg
Laius				
Kogulaius	28,3 tolli	71,8 cm	28,3 tolli	71,8 cm
Istme laius	21,5 tolli	54,6 cm	21,5 tolli	54,6 cm
Istme kõrgus				
Jalatugedest	15 tolli	38,1 cm	15 tolli	38,1 cm
Põrandast	21 tolli	53,3 cm	21 tolli	53,3 cm
Kõrgus				
Koos tilgajalaga	73 tolli	185,4 cm	73 tolli	185,4 cm
Ilma tilgajalata	45 tolli	114,3 cm	45 tolli	114,3 cm
Lükkamiskäepideme haardelaius				
Laius	16-20,5 tolli	40,6 - 52,1 cm	16-20,5 tolli	40,6 - 52,1 cm
Kõrgus põrandast	35-45 tolli	88,9 - 114,3 cm	35-45 tolli	88,9 - 114,3 cm
Pesastamine				
Esimese tooli pikkus	39,8 tolli	101,0 cm	39,8 tolli	101,0 cm
Esimese tooli pikkus hoiuasendis jalatoega	Ei kohaldu	Ei kohaldu	33,4 tolli	84,8 cm
Iga lisatud tooliga lisanduv pikkus	19,5 tolli	49,5 cm	20,5 tolli	52,1 cm

Tehnilised andmed (järg)

Keskkonnatingimused	Kasutamine	Hoiustamine ja transportimine
Temperatuur	104 ˚F (40 ˚C) 50 ˚F (10 ˚C)	140 ˚F (60 ˚C) -20 ˚F (-29 ˚C)
Suhteline niiskus	75 % 30 %	85 % 30 %
Atmosfäärirõhk	1060 *hPa* 700 *hPa*	1060 *hPa* 500 *hPa*

Eesti
ET

Loetletud tehnilised andmed on vaid ligikaudsed ning võivad toodete vahel erineda.

Stryker jätab endale õiguse muuta tehnilisi andmeid ilma ette teatamata.

Toote illustratsioon - fikseeritud jalatugi (mudel 1450)

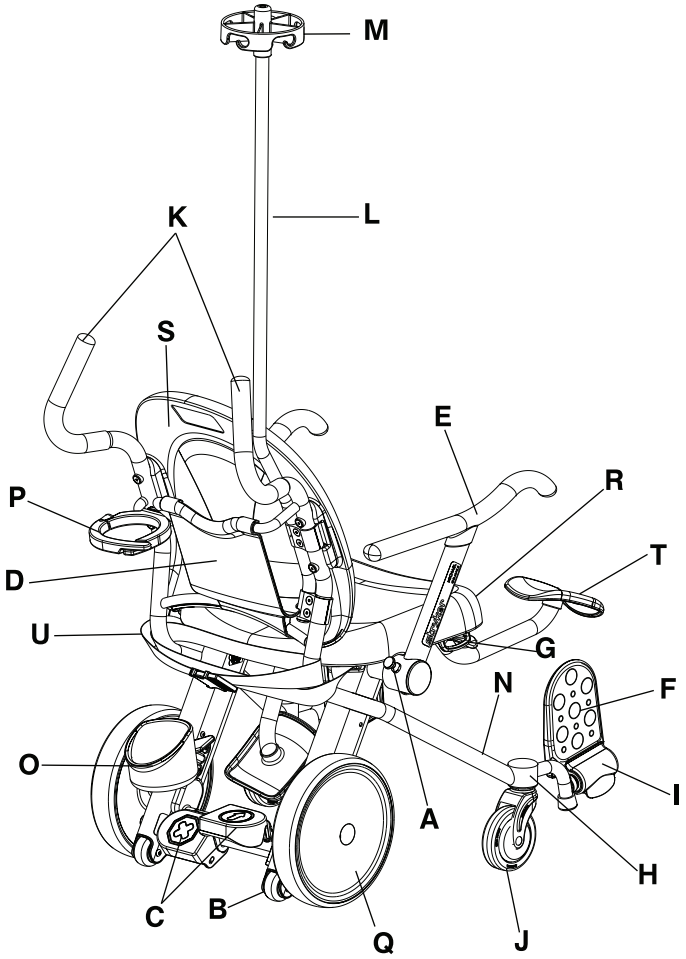

Joonis 13-1: Fikseeritud jalatugi (mudel 1450)

	Osa kirjeldus		Osa kirjeldus
A	Käetoe vabastaja	L	Tilgajalg, valikuline
B	Ümberminemisvastased rattad	M	Tilgajala kübar, valikuline
C	Piduri-/sõidupedaalid	N	Põhiraami torud
D	Kaardihoidja	O	Hapnikupudeli hoidja alaosa, valikuline
E	Ülespööratav käetugi	P	Hapnikupudeli hoidja ülaosa, valikuline
F	Ülespööratav jalatugi	Q	Tagaratas
G	Uriinikoti hoidik, valikuline	R	Iste
H	Jalatoe koost, fikseeritud	S	Istme seljatugi
I	Jalatoe kang	T	Jalatugi, valikuline
J	Esirullik	U	Vöörihm, valikuliune
K	Käepidemed		

Eesti
ET

Toote illustratsioon - kõrvalepööratav jalatugi (mudel 1460)

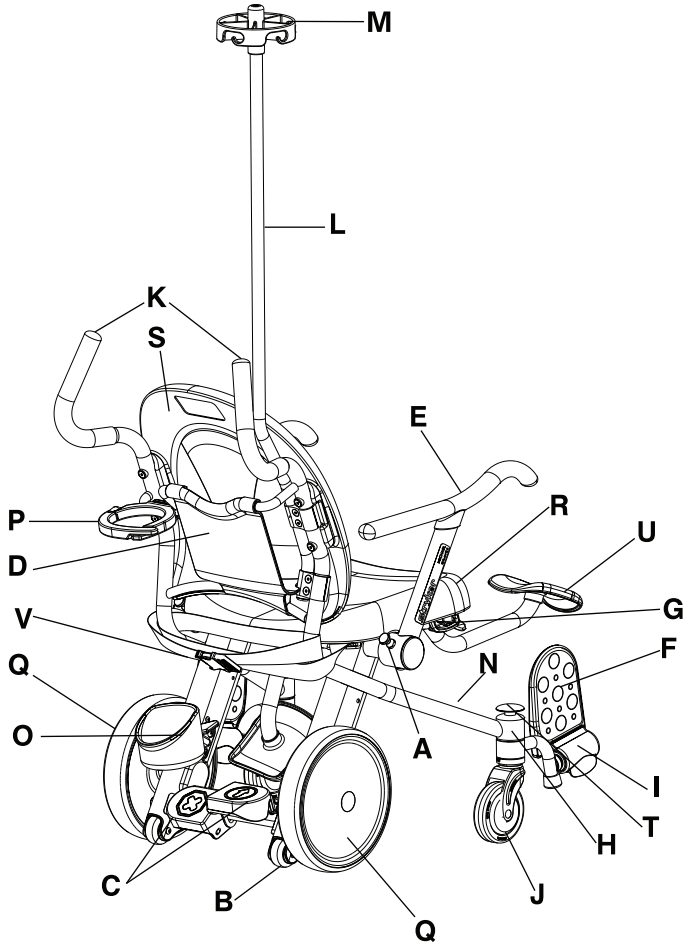

Joonis 13-2: Kõrvalepööratav jalatugi (mudel 1460)

	Osa kirjeldus		Osa kirjeldus
A	Käetoe vabastaja	L	Tilgajalg, valikuline
B	Ümberminemisvastased rattad	M	Tilgajala kübar, valikuline
C	Piduri-/sõidupedaalid	N	Põhiraami torud
D	Kaardihoidja	O	Hapnikupudeli hoidja alaosa, valikuline
E	Ülespööratav käetugi	P	Hapnikupudeli hoidja ülaosa, valikuline
F	Ülespööratav jalatugi	Q	Tagaratas
G	Uriinikoti hoidik, valikuline	R	Iste
H	Jalatoe koost, kõrvalepööratav	S	Istme seljatugi
I	Jalatoe kang	T	Kõrvalepööratava jalatoe vabastaja
J	Esirullik	U	Jalatugi, valikuline
K	Käepidemed	V	Vöörihm, valikuliune

Kontaktandmed

Pöörduge Strykeri klienditeenindusse või tehnilise toe poole telefonil +1 800 327 0770.

Stryker Medical
3800 E. Centre Avenue
Portage, MI 49002
USA

Strykeri klienditeeninduse või tehnilise toe poole pöördumisel hoidke käepärast oma Strykeri toote seerianumber (A). Lisage see seerianumber kogu oma kirjavahetusele.

Seerianumbri asukoht

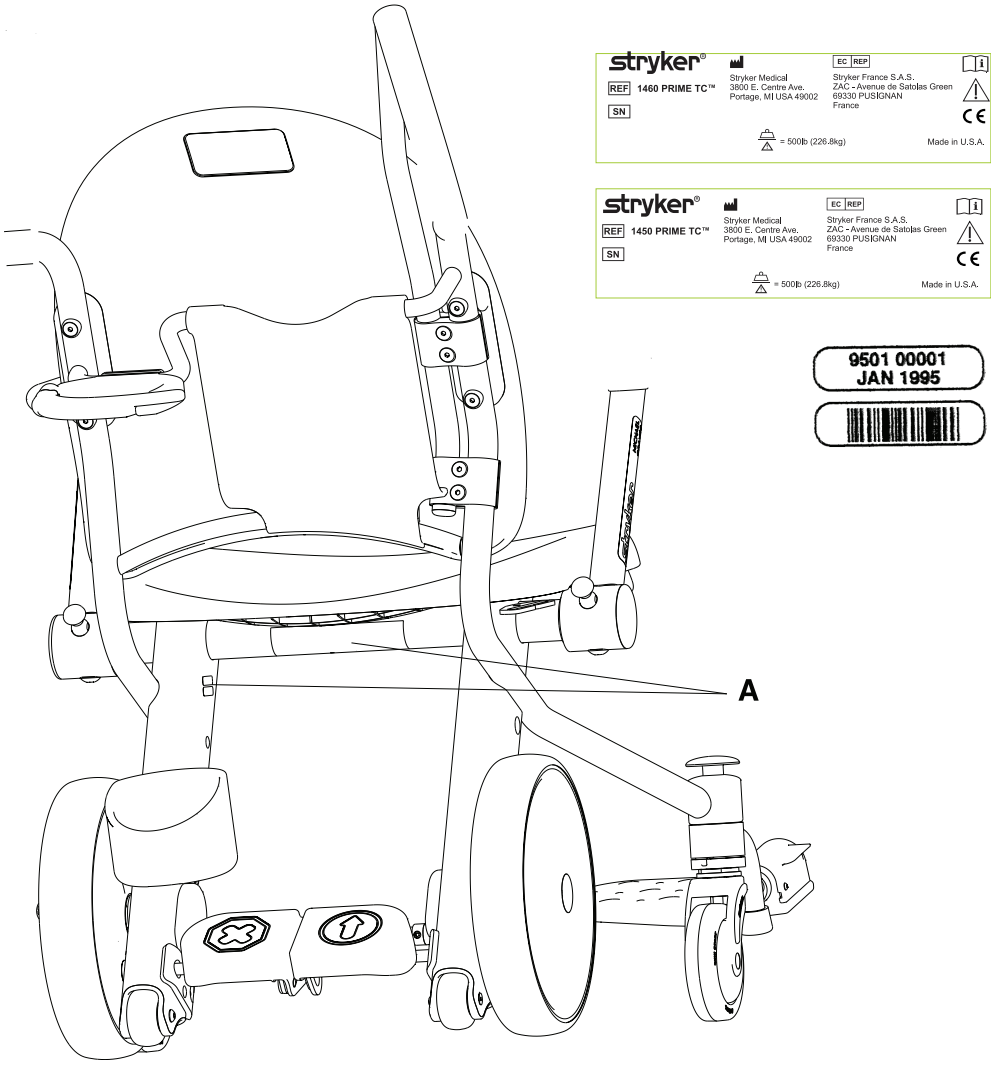

Joonis 13-3: Seerianumbri silt

Ettevaatusabinõude kokkuvõte

Lugege hoolikalt ja järgige rangelt käesoleval leheküljel toodud hoiatusi ja ettevaatuslauseid. Laske teenindada ainult kvalifitseeritud personalil.

HOIATUS

- Toote mittenõuetekohane kasutus võib põhjustada sõitja või operaatori vigastusi. Kasutage toodet ainult käesolevas juhendis kirjeldatud viisil.
- Ärge modifitseerige toodet ega ühtegi selle komponenti. Toote modifitseerimine võib põhjustada selle ettenägematut käitumist ning sõitja või operaatori vigastusi. Toote modifitseerimine võib samuti tühistada selle garantii.
- Ebastabiilsuse vältimiseks rakendage alati pidur sõitja tootele istumisel või sellelt maha tulekul.
- Ärge koormake toodet üle ohutu töökoormuse 226,8 kg (500 naela).
- Ümbermineku vältimiseks ärge lubage sõitjal nõjatuda väljapoole toote piire.
- Ebastabiilsuse vältimiseks ärge kasutage toodet rampidel ega kaldpindadel kallakuga üle 5,7 kraadi.
- Ärge tõstke ega langetage sõitjaga toodet.
- Kinnitage hapnikupudel enne toote liigutamist alati kindlalt hapnikupudeli hoidjasse.
- Ärge käitage jalatoe vabastusriivi, kui sõitja jalg asub jalatoel.

ETTEVAATUST

- Rakendage alati pidur tahtmatu liikumise vältimiseks.
- Ärge kasutage piduripedaali toote liikumise peatamiseks.
- Ärge asetage autoistmeid, lasteistmeid ega muid esemeid toote istmele ega sõitja sülle.
- Pitsitusohu vältimiseks hoidke sõitja ja operaatori jäsemed ülespööratava käetoe tõstmisel või langetamisel alati sellest eemal.
- Ebastabiilsuse vältimiseks ärge riputage esemeid tõukamiskäepidemetele, valikulisele pudelihoidjale ega ülespööratavatele käetugedele.
- Vahelejäämise vältimiseks vabastage alati kõrvalepööratava jalatoe tee.
- Ebastabiilsuse vältimiseks ärge istuge või seiske ülespööratavatel käetugedel, jalatugedel või istme seljatoel ega nõjatuge neile.
- Ärge kasutage ülespööratavaid käetugesid, kaardihoidjat, valikulist hapnikupudeli hoidjat ega valikulist tilgajalga lükkamiseks või tõmbamiseks.
- Pitsitusohu vältimiseks hoidke sõrmed enne käetoe vabastusriivi vabastamist alati sellest eemal.
- Ülespööratava käetoe ümberpaigutamisel vältige pitsituspunkti ülespööratava käetoe, istme seljatoe ja istme vahel. Sõitja toolil viibimisel peab ülespööratav käetugi jääma alla (ettesuunatud asendisse) ning tuleb viia hoiuasendisse ainult abistamiseks tootele minekul või sellelt maha tulekul.
- Ärge paigutage kaardihoidjasse esemeid kaaluga üle 2,72 kg.
- Ärge veeretage toodet ümberminemisvastastel ratastel.
- Ebastabiilsuse vältimiseks ärge transportige tootel üle ühe sõitja.
- Transportimisel peavad sõitja jalad alati asuma jalatugedel.
- Toote üle lävede ja väikeste astangute transportimisel jälgige alati hoolikalt, et rattad veereksid sujuvalt ja toode oleks stabiilne.
- Ebastabiilsuse või halva juhitavuse vältimises ärge kasutage toodet ebakindlatel pindadel, nagu liiv, rohi või kruus.
- Koormata toote üle takistuse tõstmisel kasutage alati ohutuid, kahe operaatoriga meetodeid. Tõstke toodet ainult põhiraami torudest. Ärge tõstke toodet käetugedest, jalatugedest, lisatarvikutest ega istepindadest.
- Kasutage uriinikottide kinnitamiseks ainult valikulist uriinikoti hoidikut.
- Enne toote liigutamist kinnitage infusioonikotid alati kindlalt valikulisele tilgajalale või uriinikotid valikulisele uriinikoti hoidikule.

⚠ ETTEVAATUST (JÄRG)

- Ärge riputage valikulisele uriinikoti hoidikule uriinikotti kaaluga üle ohutu töökoormuse 4,53 kg.
- Kasutage valikulisele tilgajalale kinnitamiseks ainult standardseid infusioonikotte.
- Valikulise tilgajala ohutu töökoormus on 1,36 kg konksu kohta, mis kokku moodustab ohutu töökoormuse 2,72 kg.
- Jalatoe ohutu töökoormus on 18,14 kg (40 naela).
- Ärge puhastage toodet auruga.
- Enne toote pärast puhastamist uuesti kasutusele võtmist veenduge, et kõik märgised on kahjustamata, et piduri- ja sõidupedaal lukustuvad korralikult mõlemas asendis ning et kõik komponendid on nõuetekohaselt õlitatud.
- Pärast puhastamist pühkige igat toodet kindlasti puhta veega ja kuivatage põhjalikult. Mõned puhastusvahendid on söövitava toimega ning võivad väärkasutusel toodet kahjustada. Toote nõuetekohaselt loputamata ja kuivatamata jätmisel võib selle pinnale jääda söövitav jääk, mis võib põhjustada kriitiliste komponentide varajast korrosiooni. Nende puhastusjuhiste eiramine võib tühistada teie garantii.

Pitsituspunktid

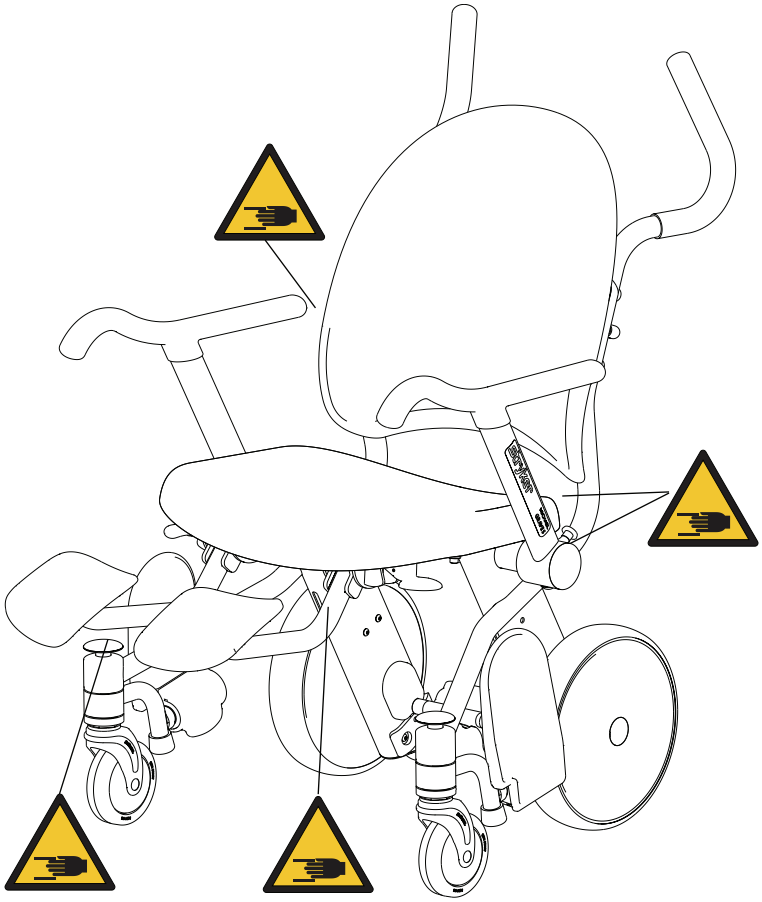

Joonis 13-4: Pitsituspunktid

Veenduge enne toote kasutusele võtmist, et järgmised komponendid töötavad nõuetekohaselt.

1. Kontrollige toodet visuaalselt transpordikahjustuste märkide suhtes.
2. Vajutage piduripedaal alla ja lükake tooli veendumaks, et tagarattad on lukustatud.
3. Tõstke ja langetage ülespööratavaid käetugesid veendumaks, et need liiguvad sujuvalt ja lukustuvad kindlalt eesmisesse asendisse.
4. Veenduge, et ülespööratavad jalatoed tõusevad neilt jalgade eemaldamisel automaatselt ning pöörduvad alla jalatoe kangi üles lükkamisel.
5. Vajutage kollast kõrvalepööratava jalatoe nuppu ja veenduge, et jalatoed pöörduvad hoiuasendisse (mudel 1460).
6. Viige kõrvalepööratav jalatugi tagasi kasutusasendisse ja veenduge, et see lukustub kohale (mudel 1460).
7. Veenduge, et kõik valikulised lisatarvikud on paigaldatud ning töötavad vastavalt kasutusjuhistele.

Piduri rakendamine või vabastamine

HOIATUS

Ebastabiilsuse vältimiseks rakendage alati pidur sõitja tootele istumisel või sellelt maha tulekul.

ETTEVAATUST

- Rakendage alati pidur tahtmatu liikumise vältimiseks.
- Ärge kasutage piduripedaali toote liikumise peatamiseks.

Piduri- ja sõidupedaal asuvad tooli taga tagarataste vahel (Joonis 13-5 lk 13-14). Piduri rakendamisel lukustuvad tagarattad, kuid esirullikuid saab endiselt liigutada.

Piduri rakendamiseks vajutage alla piduripedaal (A).

Piduri vabastamiseks vajutage alla sõidupedaal (B).

Märkus: Tagaratta lukustuse pidurimehhanism takistab ainult tagaratta pöörlemist. Pidurimehhanism ei takista tooli põrandapinnal libisemist.

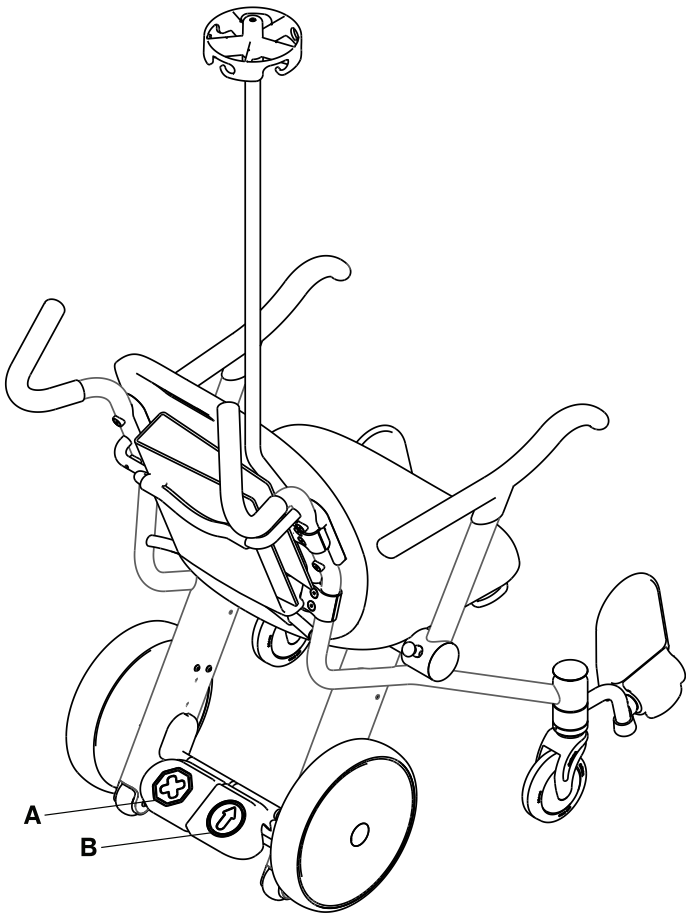

Joonis 13-5: Piduripedaal ja sõidupedaal

Sõitja peale aitamine

HOIATUS

- Ebastabiilsuse vältimiseks rakendage alati pidur sõitja tootele istumisel või sellelt maha tulekul.
- Ärge koormake toodet üle ohutu töökoormuse 226,8 kg (500 naela).
- Ümbermineku vältimiseks ärge lubage sõitjal nõjatuda väljapoole toote piire.

ETTEVAATUST

- Rakendage alati pidur tahtmatu liikumise vältimiseks.
- Ärge asetage autoistmeid, lasteistmeid ega muid esemeid toote istmele ega sõitja sülle.
- Pitsitusohu vältimiseks hoidke sõitja ja operaatori jäsemed ülespööratava käetoe tõstmisel või langetamisel alati sellest eemal.
- Ebastabiilsuse vältimiseks ärge riputage esemeid tõukamiskäepidemetele, valikulisele pudelihoidjale ega ülespööratavatele käetugedele.
- Vahelejäämise vältimiseks vabastage alati kõrvalepööratava jalatoe tee.
- Ebastabiilsuse vältimiseks ärge istuge või seiske ülespööratavatel käetugedel, jalatugedel või istme seljatoel ega nõjatuge neile.
- Ärge kasutage ülespööratavaid käetugesid, kaardihoidjat, valikulist hapnikupudeli hoidjat ega valikulist tilgajalga lükkamiseks või tõmbamiseks.

Kasutage tooli **Prime TC** ainult üksikute sõitjate jaoks, kes suudavad hoida end ilma abistamata püstises isteasendis vastavalt asutuse transportimisjuhistele.

Sõitja peale ja maha aitamiseks toimige järgmiselt

Märkus: Jalatugi on **hoiuasendis** sõitja puudumisel toolil **Prime TC** (vt Ülespööratava jalatoe hoiuasendisse viimine lk 13-18).

1. Paigutage tool sõitja lähedale.
2. Vajutage piduripedaal piduri rakendamiseks alla. Lükake toodet veendumaks, et pidur töötab.
3. Abistage sõitjat toolile **Prime TC** minekul. Veenduge, et sõitja istub püstasendis vastu istme seljatuge.
4. Langetage oma jalaga ülespööratav jalatugi transportimisasendisse, tõstes üles jalatoe kangi (A) (Joonis 13-6 lk 13-15).
5. Paigutage sõitja jalad täielikult jalatugedele.
6. Langetage ülespööratavad käetoed **alla** ja veenduge, et sõitja käsivarred asuvad täielikult käetugedel.

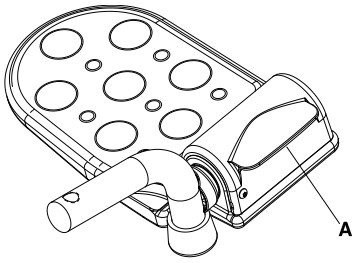

Joonis 13-6: Ülespööratava jalatoe kang

Sõitja eemaldamine

HOIATUS

- Ebastabiilsuse vältimiseks rakendage alati pidur sõitja tootele istumisel või sellelt maha tulekul.
- Ümbermineku vältimiseks ärge lubage sõitjal nõjatuda väljapoole toote piire.

ETTEVAATUST

- Rakendage alati pidur tahtmatu liikumise vältimiseks.
- Vahelejäämise vältimiseks vabastage alati kõrvalepööratava jalatoe tee.
- Pitsitusohu vältimiseks hoidke sõitja ja operaatori jäsemed ülespööratava käetoe tõstmisel või langetamisel alati sellest eemal.
- Pitsitusohu vältimiseks hoidke sõrmed enne käetoe vabastusriivi vabastamist alati sellest eemal.
- Ebastabiilsuse vältimiseks ärge istuge või seiske ülespööratavatel käetugedel, jalatugedel või istme seljatoel ega nõjatuge neile.

Sõitja eemaldamiseks toimige järgmiselt.

1. Vajutage piduripedaal piduri rakendamiseks alla. Lükake toodet veendumaks, et pidur töötab.
2. Veenduge, et sõitja jalad on ülespööratavatest jalatugedest eemal ja et ülespööratavad jalatoed on viidud hoiuasendisse.
3. Eemaldage sõitja tootelt vastavalt asutuses kehtivale korrale.

Ülespööratava jalatoe paigutamine

ETTEVAATUST

- Rakendage alati pidur tahtmatu liikumise vältimiseks.
- Transportimisel peavad sõitja jalad alati asuma jalatugedel.

Ülespööratava jalatoe kasutamiseks kohale paigutamiseks toimige järgmiselt (Joonis 13-7 lk 13-17):

1. Vajutage piduripedaal pidurite rakendamiseks alla. Lükake toodet veendumaks, et pidur töötab.
2. Jälgige, et sõitja jalad oleks ülespööratavatest jalatugedest (A) eemal.
3. Langetage oma jalaga ülespööratav jalatugi transportimisasendisse, tõstes üles jalatoe kangi (B).
4. Paigutage sõitja jalad täielikult ülespööratavatele jalatugedele (C).

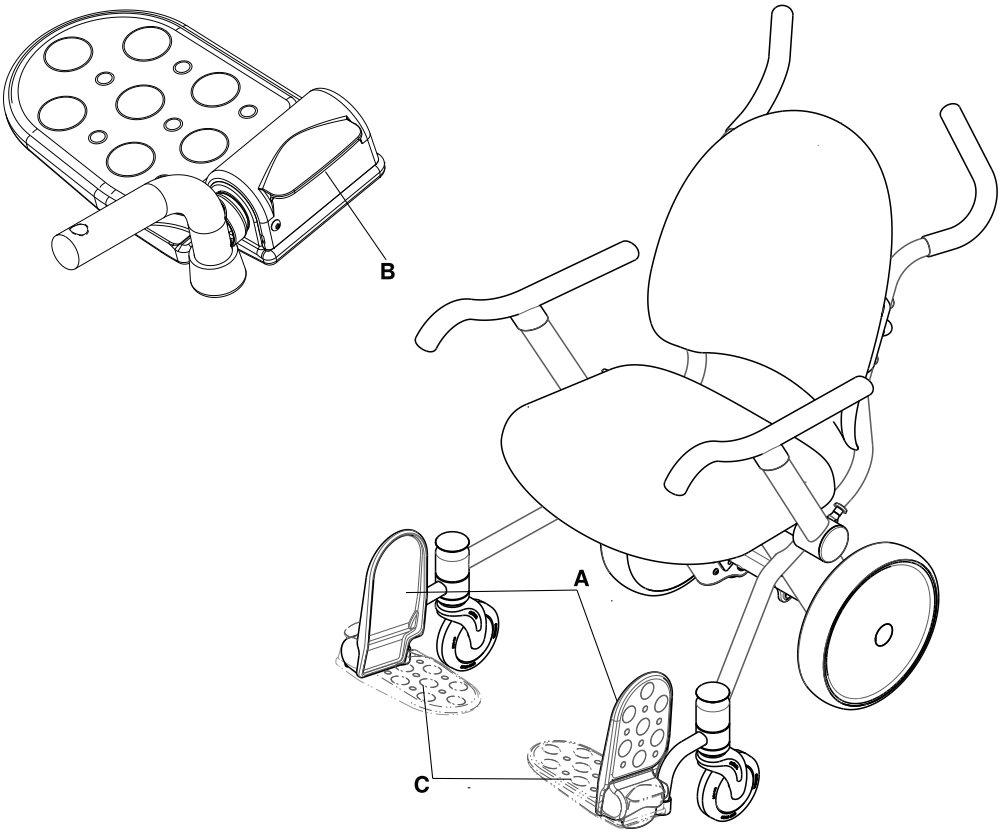

Joonis 13-7: Ülespööratav jalatugi transportimisasendis

Ülespööratava jalatoe hoiuasendisse viimine

ETTEVAATUST

- Rakendage alati pidur tahtmatu liikumise vältimiseks.
- Transportimisel peavad sõitja jalad alati asuma jalatugedel.

Ülespööratava jalatoe hoiuasendisse viimises toimige järgmiselt.

1. Veenduge, et sõitja jalad on ülespööratavatest jalatugedest eemal.
2. Veenduge, et ülespööratavad jalatoed kerkivad hoiuasendisse (A) (Joonis 13-8 lk 13-18).

Joonis 13-8: Ülespööratavad jalatoed hoiuasendis

Kõrvalepööratava jalatoe paigutamine (mudel 1460)

ETTEVAATUST

- Rakendage alati pidur tahtmatu liikumise vältimiseks.
- Vahelejäämise vältimiseks vabastage alati kõrvalepööratavate jalatugede tee enne nende aktiveerimist.

Kõrvalepööratava jalatoe kasutamiseks kohale paigutamiseks toimige järgmiselt (Joonis 13-9 lk 13-19):

1. Vajutage piduripedaal pidurite rakendamiseks alla. Lükake toodet veendumaks, et pidur töötab.
2. Jälgige, et sõitja jalad oleks kõrvalepööratavast jalatoest eemal.
3. Pöörake mõlemad kõrvalepööratavad jalatoed kasutusasendisse ja veenduge, et need lukustusid kohale.
4. Jälgige, et sõitja jalad oleks ülespööratavatest jalatugedest (A) eemal.
5. Langetage oma jalaga ülespööratav jalatugi transportimisasendisse, tõstes üles jalatoe kangi (C).
6. Paigutage sõitja jalad täielikult ülespööratavatele jalatugedele (A).

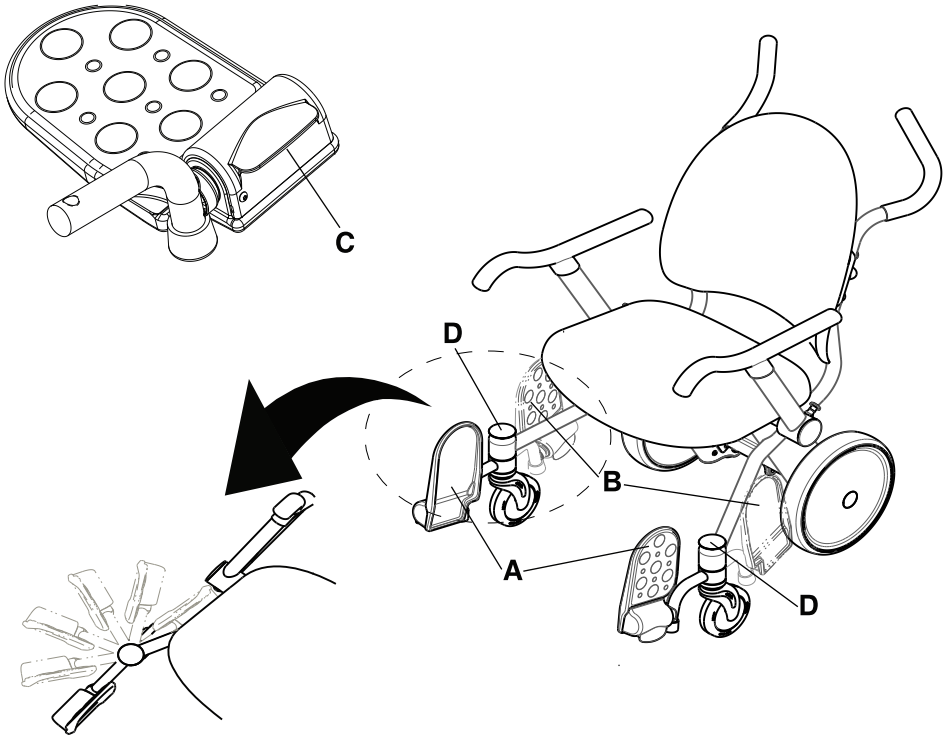

Joonis 13-9: Kõrvalepööratav jalatugi kasutusasendis

Eesti
ET

Kõrvalepööratava jalatoe hoiuasendisse viimine (mudel 1460)

ETTEVAATUST

- Rakendage alati pidur tahtmatu liikumise vältimiseks.
- Vahelejäämise vältimiseks vabastage alati kõrvalepööratava jalatoe tee.

Kõrvalepööratavate jalatugede hoiuasendisse viimiseks toimige järgmiselt (Joonis 13-10 lk 13-20):

1. Veenduge, et sõitja jalad on ülespööratavatest jalatugedest eemal.
2. Veenduge, et ülespööratavad jalatoed kerkivad hoiuasendisse (A).
3. V vabastage kõrvalepööratavate jalatugede tee.
4. Vajutage jalaga kollast kõrvalepööratava jalatoe vabastusnuppu (D) jalatoe peal ning viige kõrvalepööratav jalatugi hoiuasendisse (B).

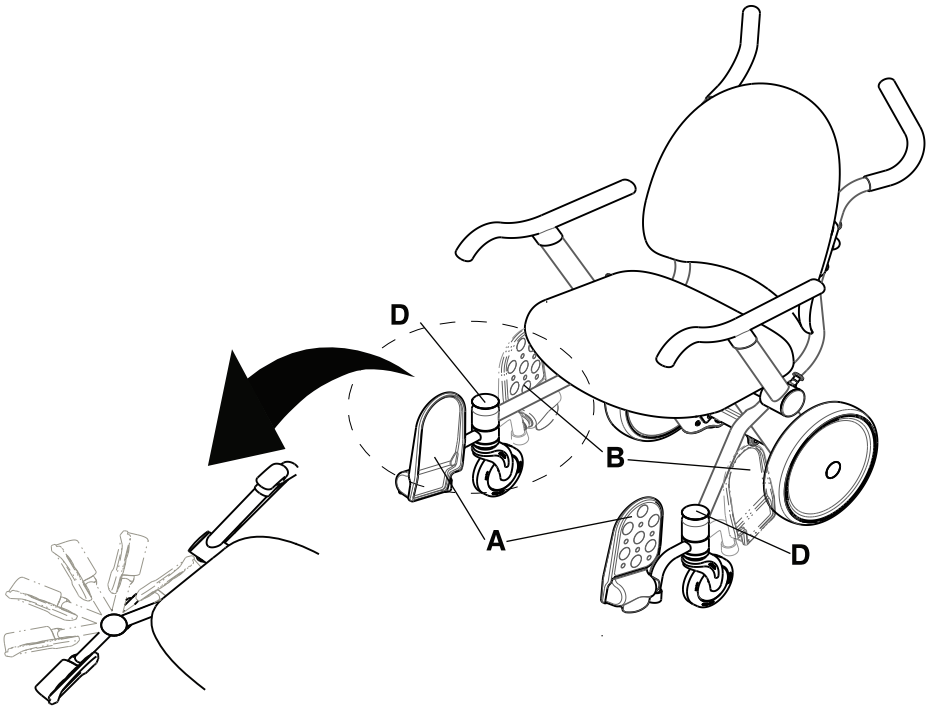

Joonis 13-10: Kõrvalepööratav jalatugi hoiuasendis

Ülespööratavate käetugede tõstmine või langetamine

ETTEVAATUST

- Pitsitusohu vältimiseks hoidke sõitja ja operaatori jäsemed ülespööratava käetoe tõstmisel või langetamisel alati sellest eemal.
- Pitsitusohu vältimiseks hoidke sõrmed enne käetoe vabastusriivi vabastamist alati sellest eemal.
- Ülespööratava käetoe ümberpaigutamisel vältige pitsituspunkti ülespööratava käetoe, istme seljatoe ja istme vahel. Sõitja toolil viibimisel peab ülespööratav käetugi jääma alla (ettesuunatud asendisse) ning tuleb viia hoiuasendisse ainult abistamiseks tootele minekul või sellelt maha tulekul.
- Ebastabiilsuse vältimiseks ärge istuge või seiske ülespööratavatel käetugedel, jalatugedel või istme seljatoel ega nõjatuge neile.
- Ebastabiilsuse vältimiseks ärge riputage esemeid tõukamiskäepidemetele, valikulisele pudelihoidjale ega ülespööratavatele käetugedele.
- Ärge kasutage ülespööratavaid käetugesid, kaardihoidjat, valikulist hapnikupudeli hoidjat ega valikulist tilgajalga lükkamiseks või tõmbamiseks.

Käetugede tõstmisel või langetamisel kasutage mõlemat kätt. Kasutage üht kätt käetoe vabastusnupu käitamiseks ja teist kätt ülespööratavate käetugede paigutamiseks.

Ülespööratavate käetugede tõstmiseks (tagumine asend) tõmmake kollast käetoe vabastusnuppu (A) väljapoole ja kergitage ülespööratavat käetuge kuni selle piirikuni jõudmiseni (Joonis 13-11 lk 13-21).

Ülespööratavate käetugede langetamiseks (eesmine asend) veenduge, et sõitja on ülespööratavast käetoest eemal. Langetage ülespööratav käetugi eesmisesse asendisse, kuni see kindlalt kohale lukustub (Joonis 13-11 lk 13-21).

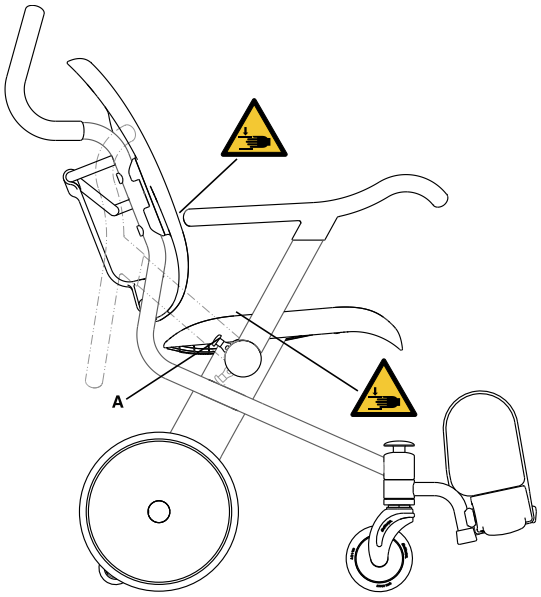

Joonis 13-11: Pitsituspunktid käetugede tõstmisel ja langetamisel

Haiguslugude kaardihoidjas hoidmine

ETTEVAATUST

- Ebastabiilsuse vältimiseks ärge riputage esemeid tõukamiskäepidemetele, valikulisele pudelihoidjale ega ülespööratavatele käetugedele.
- Ärge paigutage kaardihoidjasse esemeid kaaluga üle 2,72 kg.
- Ärge kasutage ülespööratavaid käetugesid, kaardihoidjat, valikulist hapnikupudeli hoidjat ega valikulist tilgajalga lükkamiseks või tõmbamiseks.

Kasutage kaardihoidjat sõitja haigusloo hoidmiseks ja transportimiseks (A) (Joonis 13-12 lk 13-22). Kaardihoidjasse mahub 3-tolline kolmerõngaline kiirköitja.

Märkus: Kaardihoidja on selle puhastamise hõlbustamiseks külgedelt avatud. Ärge pange kaardihoidjasse lahtiseid pabereid.

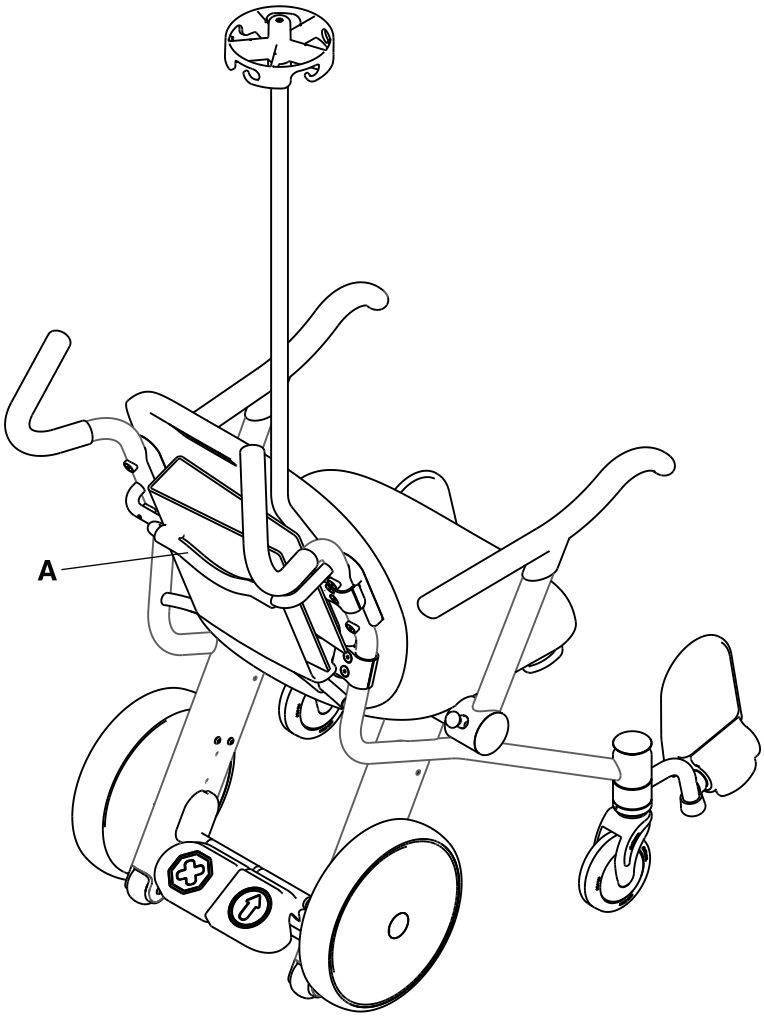

Joonis 13-12: Haiguslugude kaardihoidjas hoidmine

Sõitja transportimine

HOIATUS

- Ebastabiilsuse vältimiseks ärge kasutage toodet rampidel ega kaldpindadel kallakuga üle 5,7 kraadi.
- Ärge koormake toodet üle ohutu töökoormuse 226,8 kg.
- Ümbermineku vältimiseks ärge lubage sõitjal nõjatuda väljapoole toote piire.
- Ärge tõstke ega langetage sõitjaga toodet.

ETTEVAATUST

- Rakendage alati pidur tahtmatu liikumise vältimiseks.
- Ärge kasutage piduripedaali toote liikumise peatamiseks.
- Ärge veeretage toodet ümberminemisvastastel ratastel.
- Ebastabiilsuse vältimiseks ärge transportige tootel üle ühe sõitja.
- Ärge asetage autoistmeid, lasteistmeid ega muid esemeid toote istmele ega sõitja sülle.
- Transportimisel peavad sõitja jalad alati asuma jalatugedel.
- Toote üle lävede ja väikeste astangute transportimisel jälgige alati hoolikalt, et rattad veereksid sujuvalt ja toode oleks stabiilne.
- Pitsitusohu vältimiseks hoidke sõitja ja operaatori jäsemed ülespööratava käetoe tõstmisel või langetamisel alati sellest eemal.
- Ebastabiilsuse või halva juhitavuse vältimises ärge kasutage toodet ebakindlatel pindadel, nagu liiv, rohi või kruus.
- Ebastabiilsuse vältimiseks ärge riputage esemeid tõukamiskäepidemetele, valikulisele pudelihoidjale ega ülespööratavatele käetugedele.
- Koormata toote üle takistuse tõstmisel kasutage alati ohutuid, kahe operaatoriga meetodeid. Tõstke toodet ainult põhiraami torudest. Ärge tõstke toodet käetugedest, jalatugedest, lisatarvikutest ega istepindadest.
- Ärge kasutage ülespööratavaid käetugesid, kaardihoidjat, valikulist hapnikupudeli hoidjat ega valikulist tilgajalga lükkamiseks või tõmbamiseks.

Kasutage tooli **Prime TC** ainult üksikute sõitjate jaoks, kes suudavad hoida end ilma abistamata püstises isteasendis vastavalt asutuse transportimisjuhistele.

Märkus: Raskelt koormatud toote käitamisel võib paigalt liikumine ja mobiilsus olla raskendatud.

Sõitja transportimiseks toimige järgmiselt.

1. Seiske tooli taha.
2. Haarake mõlema käega tõukamiskäepidemetest.
3. Vajutage sõidupedaali.

Hapnikupudeli kinnitamine valikulisse hapnikupudeli hoidjasse

HOIATUS

Kinnitage hapnikupudel enne toote liigutamist alati kindlalt hapnikupudeli hoidjasse.

ETTEVAATUST

- Ärge kasutage ülespööratavaid käetugesid, kaardihoidjat, valikulist hapnikupudeli hoidjat ega valikulist tilgajalga lükkamiseks või tõmbamiseks.
- Ebastabiilsuse vältimiseks ärge riputage esemeid tõukamiskäepidemetele, valikulisele pudelihoidjale ega ülespööratavatele käetugedele.
- Valikuline hapnikupudeli hoidja on ette nähtud ainult E-klassi hapnikupudelitele.

Hapnikupudeli kinnitamiseks toimige järgmiselt (Joonis 13-13 lk 13-24):

1. Veenduge, et valikulise hapnikupudeli hoidja alaosa (B) on tühi.
2. Tõstke üles kollane kang (A) valikulise hapnikupudelihoidja ülaosal.
3. Paigutage hapnikupudel valikulise hapnikupudeli hoidja alaossa (B). Veenduge, et hapnikupudel asub täielikult valikulises hapnikupudeli hoidjas.
4. Hapnikupudeli kinnitamiseks langetage kollane kang (A) valikulise hapnikupudeli hoidja ülaosal (C).
5. Enne tooli liigutamist veenduge, et ülemine riiv on korralikult sulgunud.

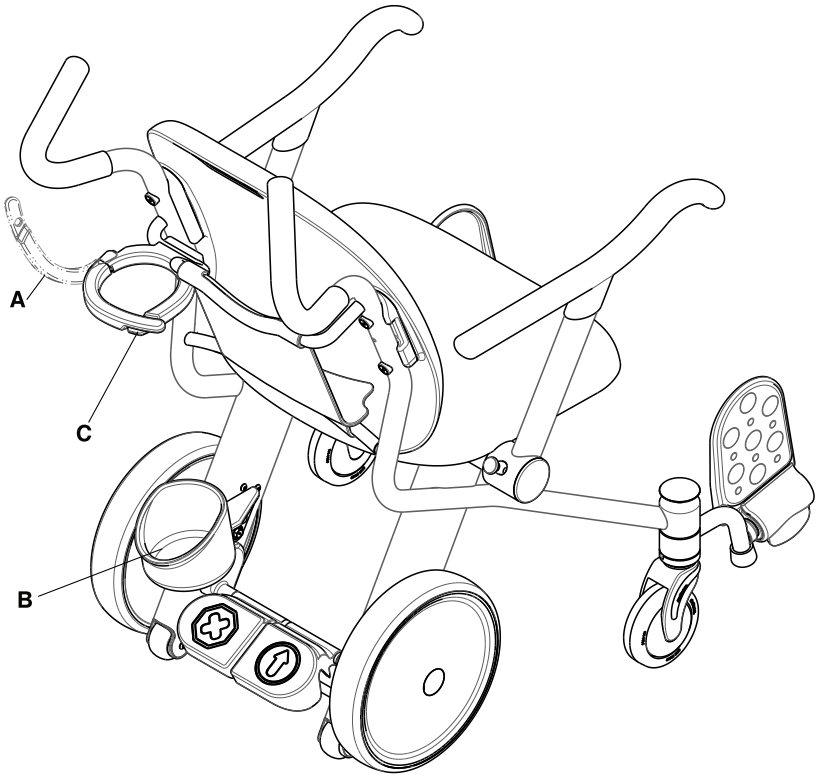

Joonis 13-13: Valikulise hapnikupudeli hoidja ülaosa asendid

Teie tootega kasutamiseks võivad olla saadaval järgmised tarvikud.Kontrollige saadavust teie konfiguratsiooni või piirkonna jaoks.Pöörduge Strykeri klienditeenindusse telefonil +1 800 327 0770

Nimetus	Number
Uriinikoti kinnitamine valikulisele uriinikoti hoidikule lk 13-26	1460-001-150
Infusioonikoti kinnitamine valikulisele tilgajalale lk 13-27	1460-035-000
Vöörihma kinnitamine lk 13-28	1460-013-100
Jalatoe seadmine lk 13-30	1460-166-030
Polstriga iste	1460-013-050

Uriinikoti kinnitamine valikulisele uriinikoti hoidikule

ETTEVAATUST

- Kasutage uriinikottide kinnitamiseks ainult valikulist uriinikoti hoidikut.
- Enne toote liigutamist kinnitage infusioonikotid alati kindlalt valikulisele tilgajalale või uriinikotid valikulisele uriinikoti hoidikule.
- Ärge riputage valikulisele uriinikoti hoidikule uriinikotti kaaluga üle ohutu töökoormuse 4,53 kg.

Uriinikoti valikulisele uriinikoti hoidikule kinnitamiseks asetage uriinikoti konks valikulisele uriinikoti hoidikule (A) (Joonis 13-14 lk 13-26). Veenduge, et uriinikott on kindlalt kinnitatud.

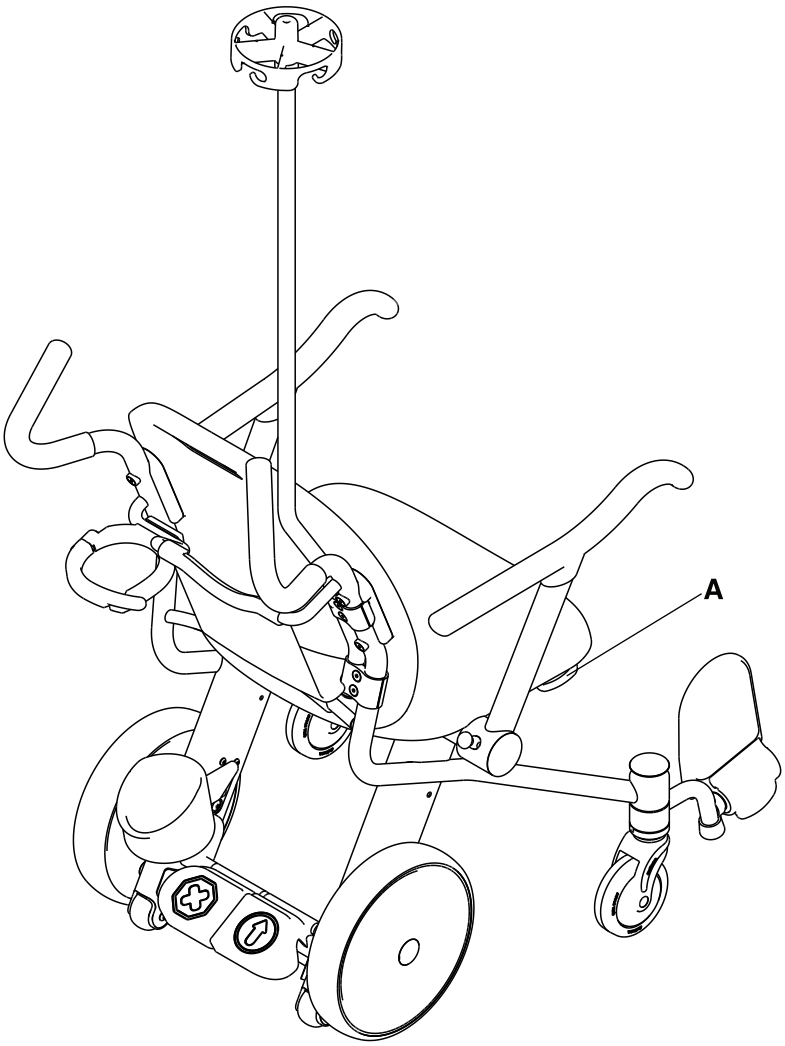

Joonis 13-14: Uriinikoti hoidiku asukoht

Infusioonikoti kinnitamine valikulisele tilgajalale

ETTEVAATUST

- Kasutage valikulisele tilgajalale kinnitamiseks ainult standardseid infusioonikotte.
- Valikulise tilgajala ohutu töökoormus on 1,36 kg konksu kohta, mis kokku moodustab ohutu töökoormuse 2,72 kg.
- Enne toote liigutamist kinnitage infusioonikotid alati kindlalt valikulisele tilgajalale või uriinikotid valikulisele uriinikoti hoidikule.
- Ärge kasutage ülespööratavaid käetugesid, kaardihoidjat, valikulist hapnikupudeli hoidjat ega valikulist tilgajalga lükkamiseks või tõmbamiseks.

Infusioonikottide valikulisele tilgajalale kinnitamiseks toimige järgmiselt.

1. Tõmmake valikulisest tilgajalast (A) veendumaks, et see on kindlalt kinnitatud (Joonis 13-15 lk 13-27).
2. Asetage infusioonikotid konksudele ja veenduge, et need on kindlalt kinnitatud.

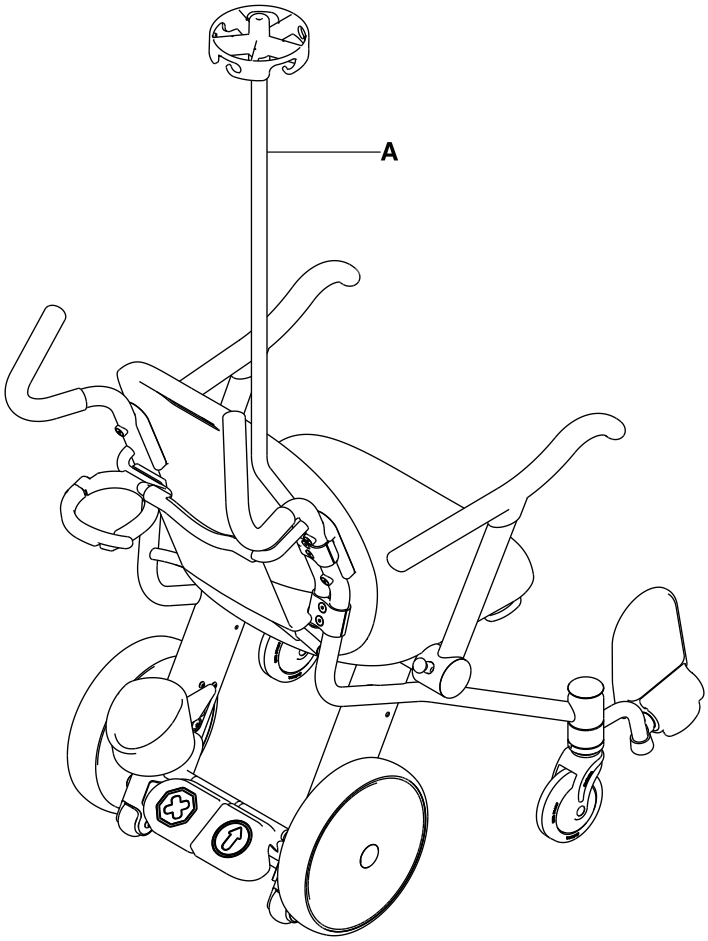

Joonis 13-15: Tilgajalg

Vöörihma kinnitamine

Sõitja toolile paigutamisel avage vöörihm ja seadke rihmapooled toolist mõlemale poole. Pikendage vöörihma pooli, ühendage need pandlaga ümber sõitja ja lühendage soovitud pikkuseni.

1. **Vöörihma avamiseks toimige järgmiselt (Joonis 13-16 lk 13-28):**
   a. Haarake ja pigistage kinniseid (A) pandla lukustil.
   b. Tõmmake pandla haaratsist (B) ja lukustist (C) nende lahutamiseks.
2. **Vöörihma sulgemiseks toimige järgmiselt (Joonis 13-17 lk 13-29):**
   a. Suruge pandla lukusti (C) selle haaratsisse (B) kuni klõpsatamiseni.
3. **Vöörihma pikendamiseks toimige järgmiselt.**
   a. Haarake ühe käega pandla lukustist (C) (Joonis 13-16 lk 13-28).
   b. Haarake teise käega rihmast (D) (Joonis 13-17 lk 13-29) .
   c. Tõmmake rihma läbi pandla lukusti (C) välja kuni soovitud pikkuse saavutamiseni.
4. **Vöörihma lühendamiseks toimige järgmiselt.**
   a. Haarake ühe käega pandla haaratsist (B) (Joonis 13-16 lk 13-28).
   b. Haarake teise käega rihma palistatud otsast (E) (Joonis 13-17 lk 13-29).
   c. Tõmmake rihma läbi pandla lukusti (C) kuni soovitud pikkuse saavutamiseni.
5. Veenduge, et pandla lukusti (C) on kinnitunud. Ärge laske vabal rihmal lahtiselt rippuda või ratastesse takerduda.
6. Vaadake vöörihm üle vähemalt üks kord uus (sagedasemal kasutamisel sagedamini). Kontrollige paindunud või murdunud haaratsi või pandla lukusti ning rebenenud või kulunud rihmade suhtes. Vahetage koheselt kõik kulunud või kasutuskõlbmatud rihmad.

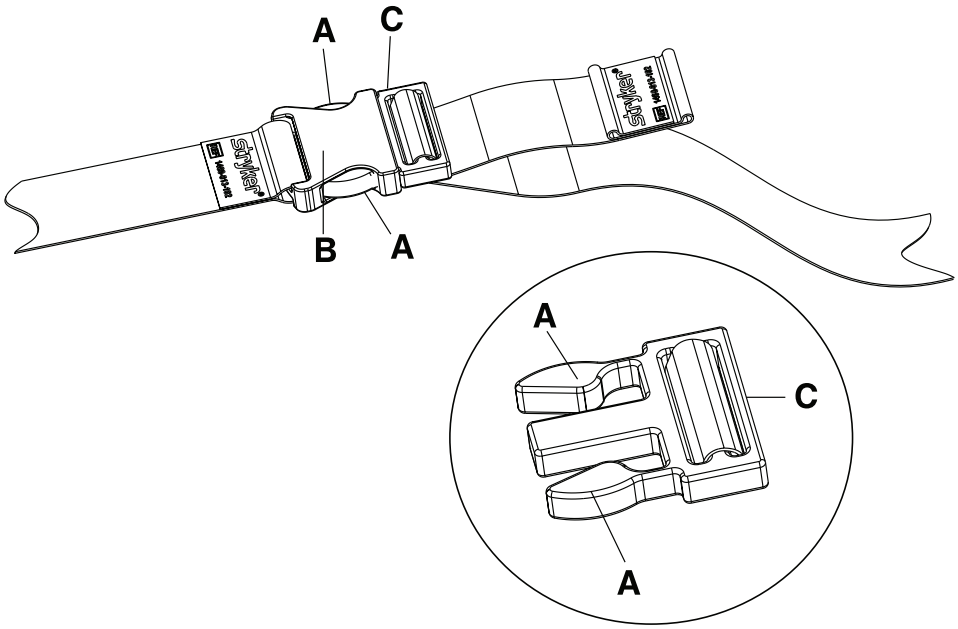

Joonis 13-16: Vöörihma avamine

Vöörihma kinnitamine (järg)

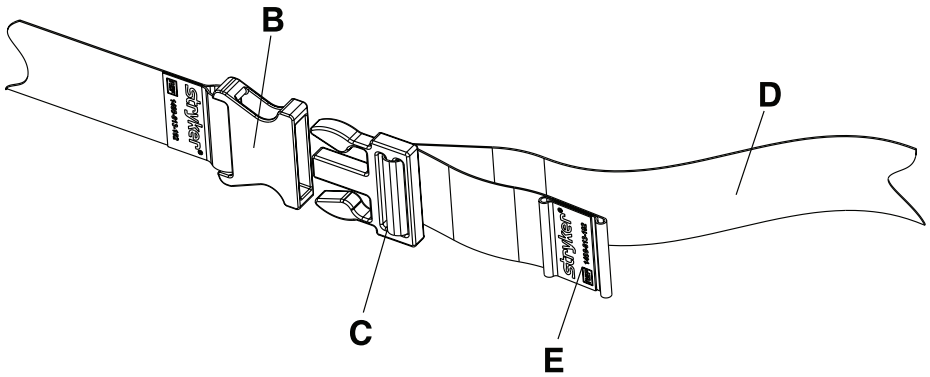

Joonis 13-17: Vöörihma sulgemine

Jalatoe seadmine

HOIATUS

Ärge käitage jalatoe vabastusriivi, kui sõitja jalg asub jalatoel.

ETTEVAATUST

- Rakendage alati pidur tahtmatu liikumise vältimiseks.
- Ebastabiilsuse vältimiseks ärge istuge või seiske ülespööratavatel käetugedel, jalatugedel või istme seljatoel ega nõjatuge neile.
- Jalatoe ohutu töökoormus on 18,14 kg (40 naela).

Jalatoe kasutusasendisse seadmiseks toimige järgmiselt (Joonis 13-18 lk 13-30):

1. Vajutage piduripedaal piduri rakendamiseks alla. Lükake toodet veendumaks, et pidur töötab.
2. Veenduge, et sõitja jalad on jalatoest eemal.
3. Tõmmake istme alt vastavalt poolt üles kollasest vabastuskäepidemest (A).
4. Tõmmake jalatuge (B) üles, kuni see kasutusasendisse kohale klõpsatab ja lukustub. Vajutage jalatuge alla veendumaks, et see on kinnitunud.
5. Seadke sõitja jalad jalatoele (B).

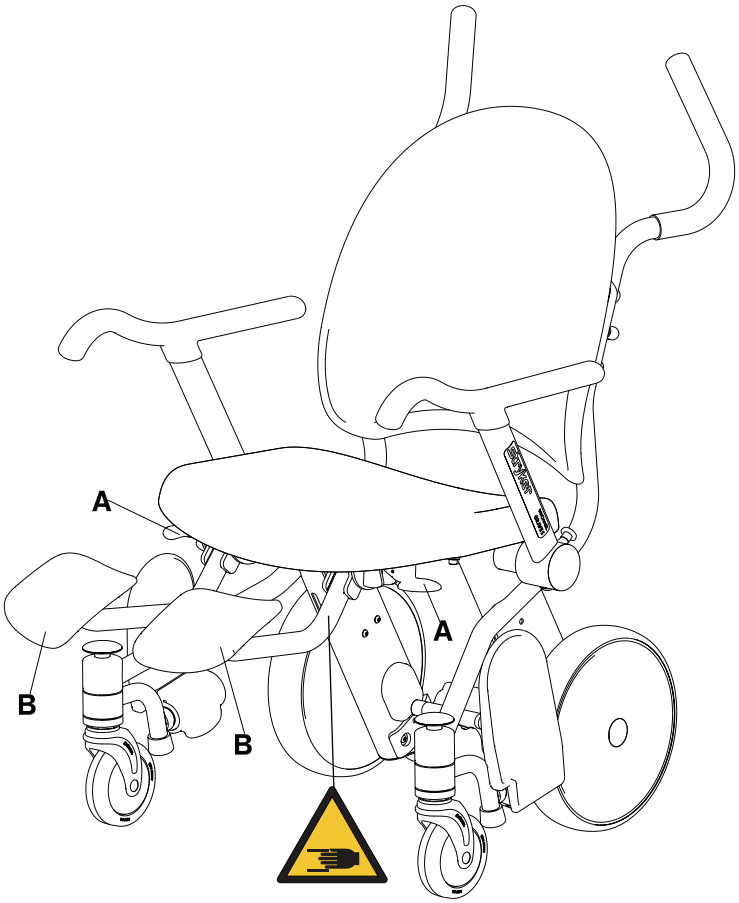

Joonis 13-18: Jalatugi kasutusasendis

Jalatoe hoiuasendisse viimine

HOIATUS

Ärge käitage jalatoe vabastusriivi, kui sõitja jalg asub jalatoel.

ETTEVAATUST

- Rakendage alati pidur tahtmatu liikumise vältimiseks.
- Ebastabiilsuse vältimiseks ärge istuge või seiske ülespööratavatel käetugedel, jalatugedel või istme seljatoel ega nõjatuge neile.
- Valikulise jalatoe ohutu töökoormus on 18,14 kg (40 naela).

Jalatoe hoiuasendisse viimiseks toimige järgmiselt (Joonis 13-19 lk 13-31):

1. Veenduge, et sõitja jalad on jalatoest eemal.
2. Tõmmake istme alt vastavat poolt üles kollasest vabastuskäepidemest (A).
3. Vajutage jalatuge (B) tooli tagakülje suunas, kuni see kohale klõpsatab. Vajutage jalatuge (B) tooli tagakülje suunas veendumaks, et see on kinnitunud.

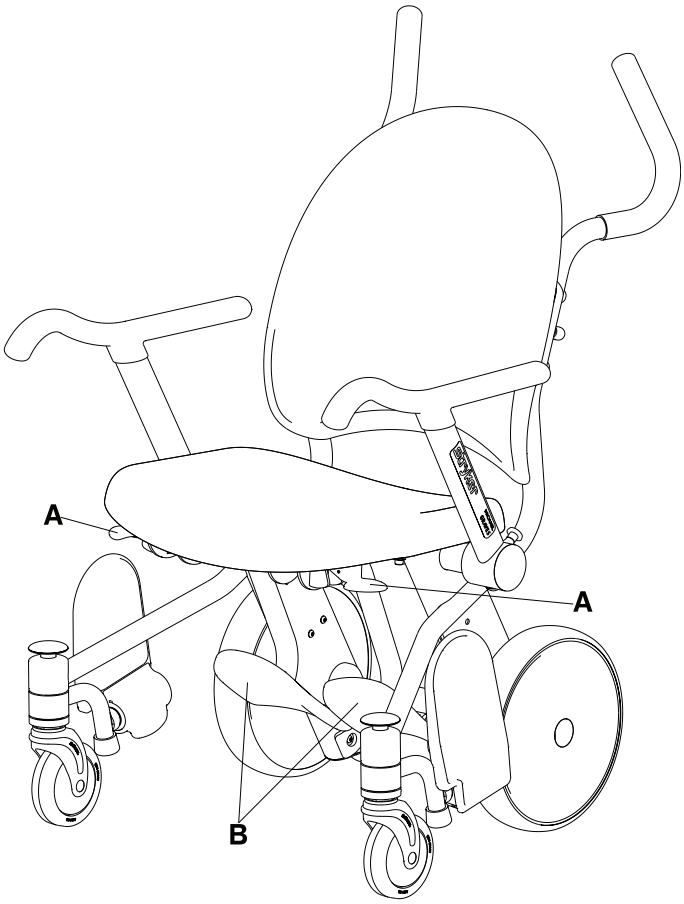

Joonis 13-19: Jalatugi hoiuasendis

Eesti
ET

Prime TC polstriga istmele on kinnitatud allpool kujutatud sildid. Lõppkasutaja võib need sildid eemaldada. Need sildid on mõeldud USA (vasakul) ja Kanada (paremal) jaoks. Teistele riikidele need ei kohaldu.

ATTACHMENT TO BE ABOVE THIS LINE

UNDER PENALTY OF LAW
THIS TAG NOT TO BE REMOVED
EXCEPT BY THE CONSUMER

ALL NEW MATERIAL
Consisting of

POLYURETHANE FOAM....100 %

REG. NO. PA-27157

Certification is made by the manufacturer that the materials in this article are described in accordance with law.

Manufactured For
STRYKER MEDICAL
3800 E. Centre Avenue
Portage, MI 49002-5826 USA

Date of Delivery.....

Finished Size : 22 in x 18 in x 3.75 in
(55.8 cm x 45.7 cm x 9.5 cm)
Net Weight of Filling Material : 2 lbs., 0 oz.

MADE IN U.S.A.

Manufactured By:
Grand Rapids Foam Technologies
2788 Remico St. SW
Wyoming, MI 49519 USA

Date of Manufacture:

Model: 1460-013-070

Prototype ID: N/A

THIS ARTICLE MEETS THE FLAMMABILITY REQUIREMENTS OF CALIFORNIA BUREAU OF HOME FURNISHINGS TECHNICAL BULLETIN NO.117. CARE SHOULD BE EXERCISED NEAR OPEN FLAME OR WITH BURNING CIGARETTES.

ATTACHMENT TO BE ABOVE THIS LINE

Not to be removed until
delivered to the consumer

Ne pas enlever avant la
livraison au consommateur

This article contains
NEW MATERIAL ONLY

Cet article contient des
MATERIAUX NEUFS SEULEMENT

This label is affixed in
compliance with Provincial Law

Cette étiquette est apposée
conformément à la loi de la province

Made by **Fabriqué par**
Reg. No. **No. de permis:**

4607

Content
Polyurethane Foam

Contenu
Mousse de polyuréthane

Made in U.S.A. / Fabriqué aux Etats-Unis

ETTEVAATUST

Ärge puhastage toodet auruga.

Märkus: Ärge kasutage valikulise polstriga istme jaoks survepesu. Valikulise polstriga istmega toote korral eemaldage polstriga iste enne survepesu.

Käesolevates juhistes on kirjeldatud soovitatavad puhastusmeetodid mudelitele 1450 ja 1460 **Prime TC**.

Prime TC on kavandatud survepesuks. Pideva pesemise tulemusena võib tootel ilmneda mõningaid oksüdeerumis- või pleekimismärke. Sellele vaatamata ei põhjusta survepesu nõuetekohaste protseduuride järgimisel toote töönäitajate ega kasutusomaduste halvenemist.

Soovitatav puhastusmeetod

Toote kasutuskordade vahel desinfitseerimisvahendiga pühkimiseks järgige alltoodud samme.

1. Järgige täpselt puhastuslahuse tootja lahjendamisjuhiseid.
2. Peske kasutuskordade vahel käsitsi toote kõiki pinde soovitatud desinfitseerimisvahendiga.
3. Kandke soovitatud desinfitseerimisvahend peale pihusti või eelleotatud lappide abil.
4. Jälgige, et kõik pinnad saaks desinfitseeritud. Pöörake tähelepanu tihedalt kokkupuutuvatele aladele, nagu ülespööratav käetugi, iste, istme seljatugi, tõukamiskäepidemed ja pudelihoidja.
5. Järgige puhastuslahuse tootja juhiseid nõuetekohase kokkupuuteaja ja loputamise suhtes.
6. Kuivatage toode enne selle uuesti kasutusele võtmist põhjalikult.

ETTEVAATUST

Enne toote pärast puhastamist uuesti kasutusele võtmist veenduge, et kõik märgised on kahjustamata, et piduri- ja sõidupedaal lukustuvad korralikult mõlemas asendis ning et kõik komponendid on nõuetekohaselt õlitatud.

Soovitatavad puhastusvahendid

Soovitatavad puhastusvahendid

- Kvaternaarsed puhastusvahendid (toimeaine - ammooniumkloriid)
- Fenoolsed puhastusvahendid (toimeaine - o-fenüülfenool)
- Klooritud valgendilahus (kasutage 1 osast valgendilahusest (5,25% naatriumhüpokloritit) ja 100 osast veest koosnevat lahust, mis vastab vaba kloori sisaldusele 520 ppm (40 ml 5,25% valgendilahust 4000 ml vee kohta))

Vältige üleküllastumist ja jälgige, et toode ei jääks märjaks kauemaks puhastuslahuse tootja juhendites nõuetekohaseks desinfitseerimiseks soovitatavast ajast.

ETTEVAATUST

Pärast puhastamist pühkige igat toodet kindlasti puhta veega ja kuivatage põhjalikult. Mõned puhastusvahendid on söövitava toimega ning võivad väärkasutusel toodet kahjustada. Toote nõuetekohaselt loputamata ja kuivatamata jätmisel võib selle pinnale jääda söövitav jääk, mis võib põhjustada kriitiliste komponentide varajast korrosiooni. Nende puhastusjuhiste eiramine võib tühistada teie garantii.

Kontrollige kõiki loetletud punkte minimaalselt iga-aastase kõikide Stryker Medicali toodete ennetava hoolduse käigus. Olenevalt toote kasutamise intensiivsusest võib osutuda vajalikuks teostada ennetava hoolduse kontrolltoiminguid sagedamini. Laske teenindada ainult kvalifitseeritud personalil.

Märkus: Vajaduse korral puhastage ja desinfitseerige enne ülevaatust tugipinna väliskülg.

Kontrollige järgmisi punkte.

_____ Kõik keevitused
_____ Kõik kinnitid on kindlad
_____ Istet ja istme seljatuge pragunemise või kahjustuste suhtes
_____ Kaardihoidjat pragunemise või kahjustuste suhtes
_____ Ülespööratavad käetoed liiguvad ja riivistuvad korralikult
_____ Rullikud on kindlalt kinnitatud ja pöörlevad korralikult
_____ Rullikud on puhtad vahast ja prügist
_____ Rattad töötavad sujuvalt
_____ Rattad pöörlevad vabalt
_____ Pidurimehhanism töötab korralikult
_____ Mõlemad tagarattad lukustavad piduri rakendamisel kindlalt
_____ Tagarattad ei ole lahti ega logise
_____ Ümberminemisvastased rattad on kahjustamata
_____ Jalatugi pöördub selle mittekasutamisel üles
_____ Kõrvalepööratav jalatugi lukustub kasutusasendisse (mudel 1460)
_____ Kõrvalepööratav jalatugi pöördub selle vabastajale vajutamisel hoiuasendisse (mudel 1460)
_____ Tilgajalg on kahjustamata ja töötab korralikult (valikvarustus)
_____ Hapnikupudeli hoidja on kahjustamata ja töötab korralikult (valikvarustus)
_____ Vöörihm on kahjustamata (valikvarustus)
_____ Polstriga iste ei ole rebenenud ega kahjustatud (valikvarustus)
_____ Jalatugi lukustub kasutusasendisse (valikvarustus)
_____ Jalatugi lukustub hoiuasendisse (valikvarustus)
_____ Jalatugi pöördub ja lukustub kasutusasendisse (Jalatoe reguleerimine lk 13-57) (valikvarustus)
_____ Määrige jalatoe vabastuslukustit (Joonis 13-37 lk 13-55) (valikvarustus)

Toote seerianumber:		
Täitja:		Kuupäev:

Eesti
ET

Vahetusosade lühiloend

Hetkel on võimalik osta järgmisi varuosi. Saadavaloleku ja hinna küsimustes pöörduge Strykeri klienditeenindusse telefonil +1 800 327 0770.

Nimetus	Number
Ülespööratava käetoe koost, patsiendist vasakul	1460-700-001
Ülespööratava käetoe koost, patsiendist paremal	1460-700-002
Uriinikoti hoidik	1460-001-150
Esirulliku koost	1460-003-080
Komplekt, tilgajalg, kollane	1460-700-003 (D) / 1460-700 023 (I)
Komplekt, tilgajalg, hall	1460-700-004 (D) / 1460-700-024 (I)
Komplekt, tilgajalg, sinine	1460-700-005 (D) / 1460-700-025 (I)
Komplekt, tilgajalg, punane	1460-700-006 (D) / 1460-700-026 (I)
Komplekt, tilgajalg, tumesinine	1460-700-007 (D) / 1460-700- 027 (I)
Komplekt, tilgajalg, lilla	1460-700-008 (D) / 1460-700-028 (I)
Komplekt, polstrita iste	1460-700-011
Komplekt, polstriga iste	1460-700-012 (I) / 1460-700-032 (D)
Komplekt, vöörihm	1460-700-013 (I) / 1460-700-033 (D)
Komplekt, jalatugi	1460-700-014 (I) / 1460-700-034 (D)
Komplekt, tagaratas (ühele poolele)	1460-700-009
Komplekt, istme seljatugi	1460-700-010
Vöörihm	1460-013-100
Jalatugi	1460-166-030
Jalatoe lukustikoost, patsiendist vasakul	1460-166-040
Jalatoe lukustikoost, patsiendist paremal	1460-166-080
Hapnikupudeli hoidja koost	1460-045-000

Istme seljatoe eemaldamine

Vajalikud tööriistad

- 3/16-tolline kuuskantvõti
- 3/8-tolline momentvõti (in-lb)

1. Vajutage piduripedaal piduri rakendamiseks alla.
2. Istme seljatoe (C) tooli raamilt eemaldamiseks eemaldage 3/16-tollise kuuskantvõtmega neli lamepeakruvi (A) koos adapteritega (B). Hoidke kruvid, adapterid ja istme seljatugi alles (Joonis 13-20 lk 13-36).
3. Istme seljatoe tagasi paigaldamisel paigaldage 3/16-tollise kuuskantvõtmega neli lamepeakruvi (A) koos adapteritega (B) (eemaldatud sammus 2) istme seljatoe (C) tooli raamile kinnitamiseks (Joonis 13-20 lk 13-36). Pingutage kruvid 3/8-tollise momentvõtmega (in-lb) momendini 70 ± 10 in-lb (8 ± 1,1 Nm).
4. Enne toote uuesti kasutusse võtmist kontrollige selle nõuetekohast tööd.

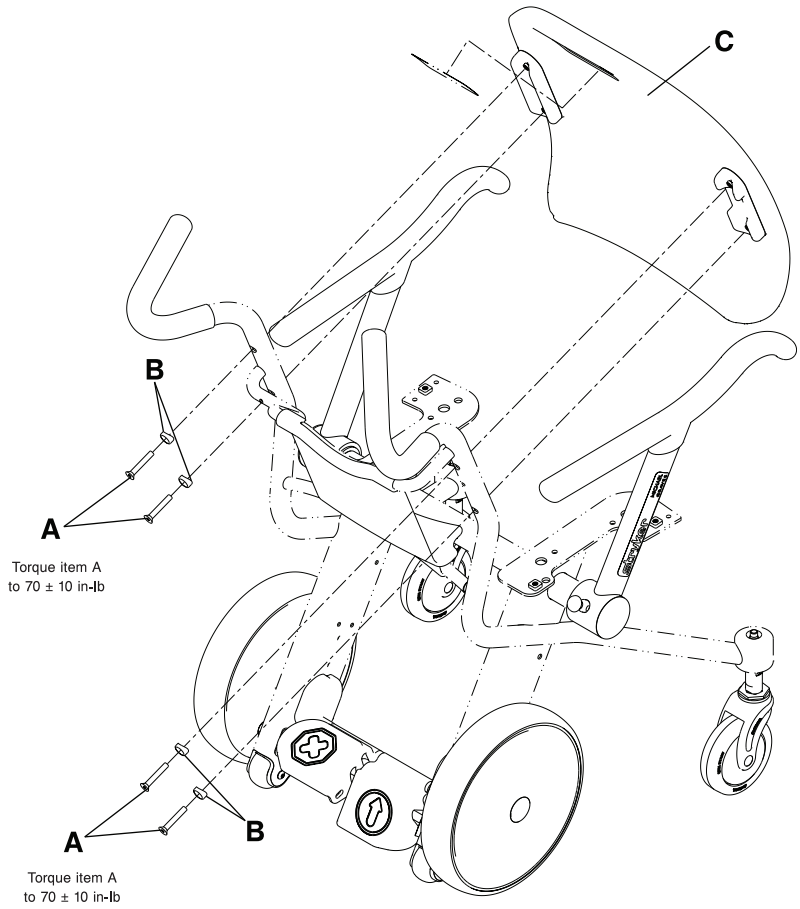

Joonis 13-20: Istme seljatoe eemaldamine

Istme seljatoe vahetamine

Vajalikud tööriistad

- 3/16-tolline kuuskantvõti
- 3/8-tolline momentvõti (in-lb)

1. Vajutage piduripedaal piduri rakendamiseks alla.
2. Istme seljatoe (C) tooli raamilt eemaldamiseks eemaldage 3/16-tollise kuuskantvõtmega neli lamepeakruvi (A) koos adapteritega (B). Visake kruvid, adapterid ja istme seljatugi ära (Joonis 13-21 lk 13-37).
3. Tarnitud istme seljatoe (C) tooli raamile kinnitamiseks paigaldage 3/16-tollise kuuskantvõtmega neli tarnitud lamepeakruvi (A) koos adapteritega (B) (Joonis 13-21 lk 13-37). Pingutage kruvid 3/8-tollise momentvõtmega (in-lb) momendini 70 ± 10 in-lb (8 ± 1,1 Nm).
4. Kinnitage sobivat värvi kaasasolev Strykeri silt (D).
5. Enne toote uuesti kasutusse võtmist kontrollige selle nõuetekohast tööd.

Eesti
ET

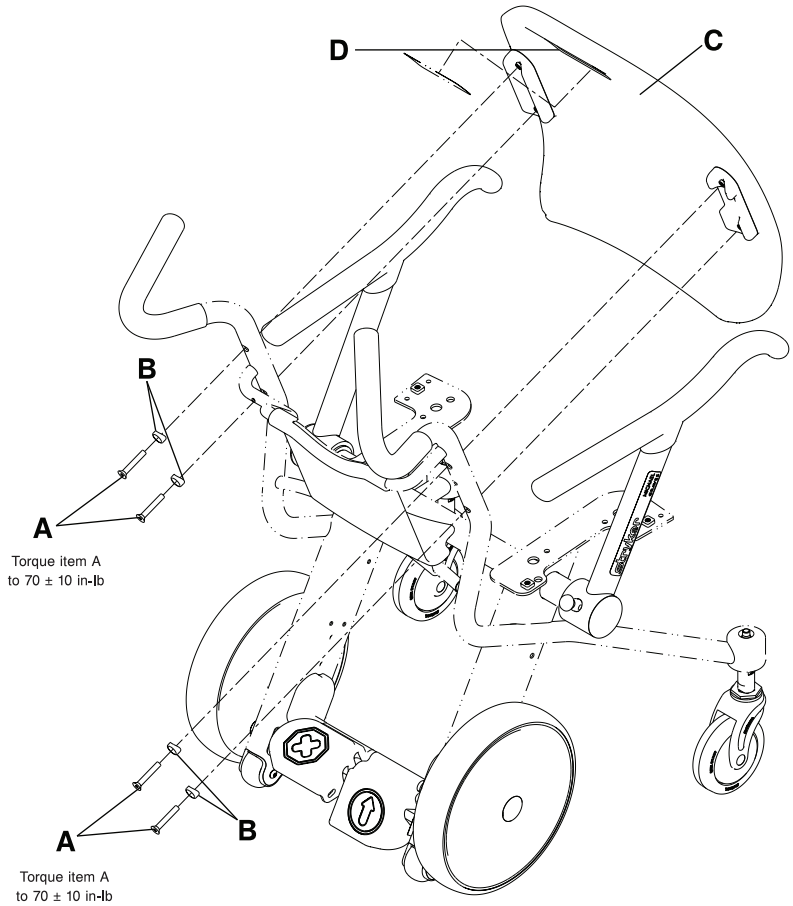

Joonis 13-21: Istme seljatoe vahetamine

Kaardihoidja vahetamine

Vajalikud tööriistad

- 5/32-tolline kuuskantvõti
- 3/8-tolline momentvõti (in-lb)

1. Vajutage piduripedaal piduri rakendamiseks alla.
2. Eemaldage istme seljatugi (vt Istme seljatoe vahetamine lk 13-37).
3. Eemaldage 5/32-tollise kuuskantvõtmega kaks kaardihoidjat tooli raamile kinnitavat ümarpeakruvi (A) (Joonis 13-22 lk 13-38). Hoidke kruvid alles. Kasutage kruvide tagasi paigaldamisel 3/8-tollist momentvõtit pingutamiseks momendini 25 ± 5 in-lb (2,8 ± 0,6 Nm).
4. Lükake kaardihoidjat alt tagasi selle eemaldamiseks tooli raami alaosast ning seejärel üles selle eemaldamiseks tooli raami ülaosast.
5. Tarnitud kaardihoidja paigaldamiseks korrake samme 2-4 vastupidises järjekorras.
6. Enne toote uuesti kasutusse võtmist kontrollige selle nõuetekohast tööd.

Eesti
ET

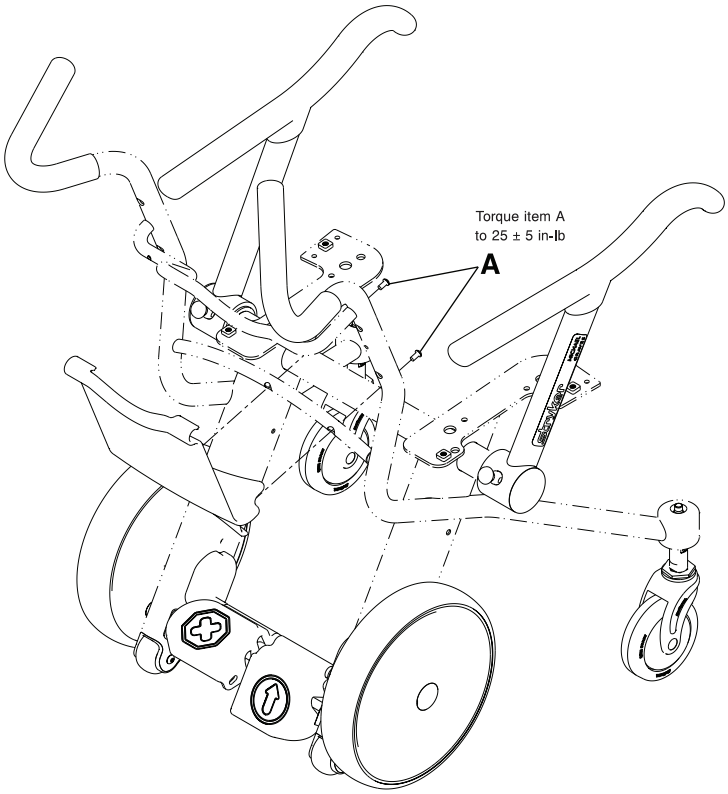

Joonis 13-22: Kaardihoidja vahetamine

Istme vahetamine

1. Eemaldage 3/16-tollise kuuskantvõtmega neli istet (B) tooli raamile kinnitavat ümarpeakruvi (A) (Joonis 13-23 lk 13-39). Visake iste ja kruvid ära.
2. Paigaldage 3/16-tollise kuuskantvõtmega neli tarnitud ümarpeakruvi (A) tarnitud istme (B) tooli raamile kinnitamiseks. Pingutage kruvid 3/8-tollise momentvõtmega (in-lb) momendini 70 ± 10 in-lb (8 ± 1,1 Nm).

   Märkus: Keerake kruvid enne nende lõplikku pingutamist käsitsi sisse.
3. Enne toote uuesti kasutusse võtmist kontrollige selle nõuetekohast tööd.

   Märkus: Ärge kasutage valikulise polstriga istme jaoks survepesu. Valikulise polstriga istmega toote korral eemaldage polstriga iste enne survepesu.

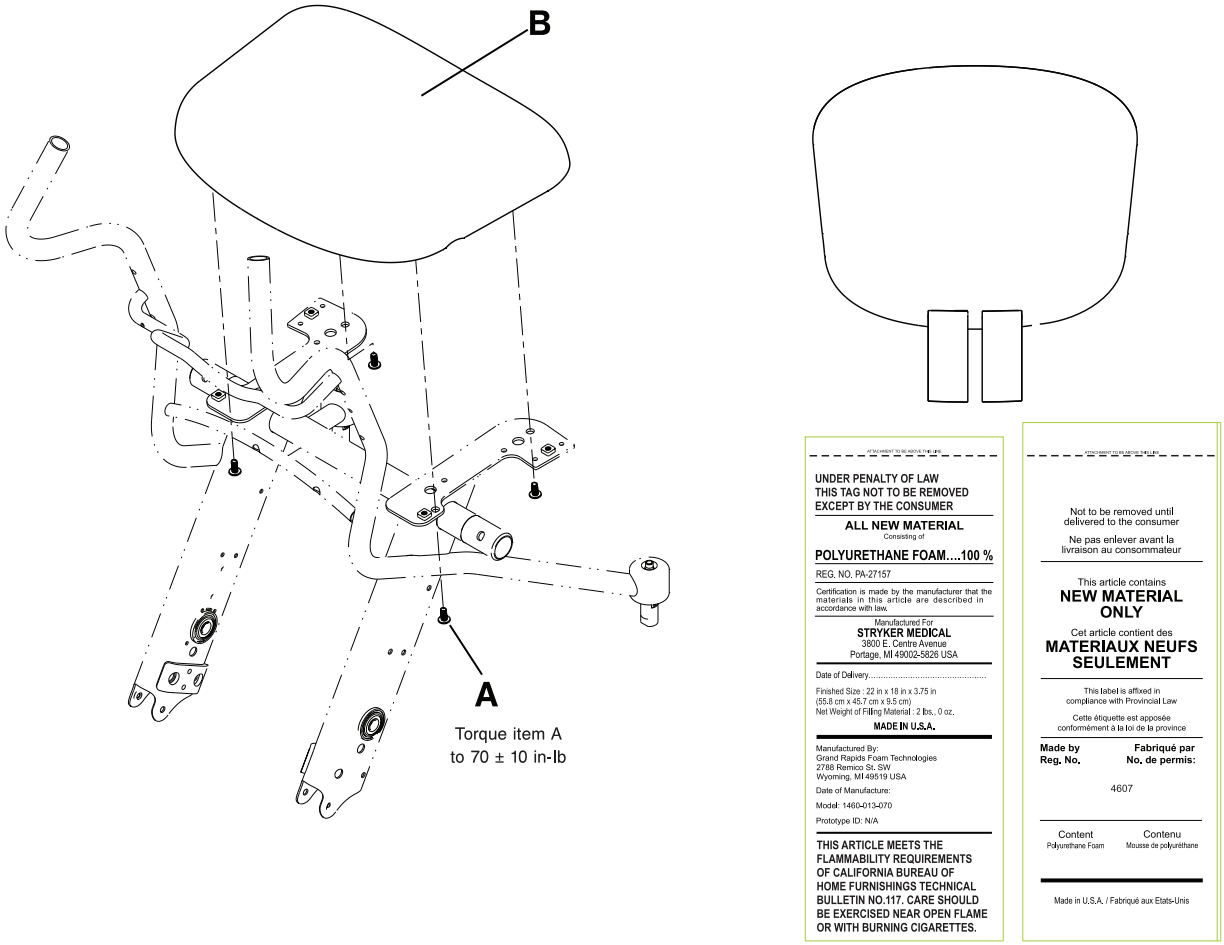

Joonis 13-23: Istme vahetamine

Ülespööratava käetoe vahetamine

Vajalikud tööriistad

- 5/16-tolline kuuskantvõti
- Syntec-määre (3000-200-719)
- 3/8-tolline momentvõti (ft-lb)

1. Seadke ülespööratav käetugi eesmisesse lukustatud asendisse.
2. Eemaldage 5/16-tollise kuuskantvõtmega ülespööratava käetoe alt piiriku tihvt (A) (Joonis 13-24 lk 13-40). Visake tihvt ära.
3. Käetoe eemaldamiseks tõmmake ühe käega käetoe vabastustihvti (B) üles ja teise käega ülespööratavat käetuge (C) väljapoole (Joonis 13-24 lk 13-40).

   Märkus: Käetoe telje juures on määrdekoht.
4. Määrige tarnitud käetoe telge Syntec-määrdega (3000-200-719) (Joonis 13-24 lk 13-40).
5. Tõmmates käetoe vabastustihvti ülespoole, paigaldage tarnitud ülespööratav käetugi tooli raamile.
6. Paigaldage 5/16-tollise kuuskantvõtmega tarnitud piiriku tihvt (eemaldatud sammus 2). Pingutage piiriku tihvt 3/8-tollise momentvõtmega (ft-lb) momendini 33 ± 7 ft-lb (45 ± 9 Nm).
7. Enne toote uuesti kasutusse võtmist kontrollige selle nõuetekohast tööd.

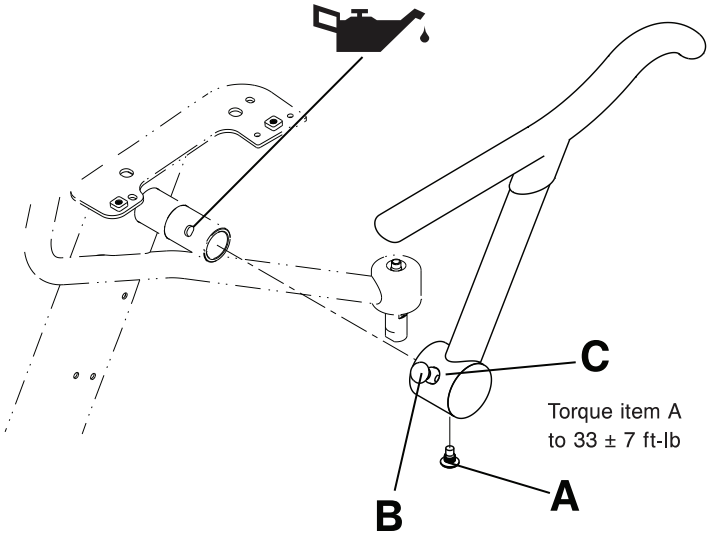

Joonis 13-24: Ülespööratava käetoe vahetamine

Eesti
ET

Esirullikratta vahetamine

Vajalikud tööriistad

- Ora
- (2) 5/32-tolline kuuskantvõti
- 3/8-tolline momentvõti (in-lb)

1. Paigutage tool ettevaatlikult selili.
2. Eemaldage oraga ja hoidke alles rullikratta telje tüübelmutri katted (C) (Joonis 13-25 lk 13-41).
3. Eemaldage kahe 5/32-tollise kuuskantvõtme abil telje tüübelmutter (B) ja teljepolt (D). Hoidke telje tüübelmutter ja teljepolt alles. Kasutage teljepoldi tagasi paigaldamisel 3/8-tollist momentvõtit teljepoldi (D) pingutamiseks momendini 70 ± 10 in-lb (8 ± 1,1 Nm).
4. Haarake rullikrattast (A) ja tõmmake väljapoole selle kahvlist (E) eemaldamiseks. Visake ratas ära.
5. Tarnitud rulliku paigaldamiseks korrake samme 2-4 vastupidises järjekorras.

   Märkus: Telje tüübelmutri (B) pea on seadistatud (Joonis 13-25 lk 13-41). Joondage mutter tagasi paigaldamisel korralikult rulliku kahvlis (E).
6. Enne toote uuesti kasutusse võtmist kontrollige selle nõuetekohast tööd.

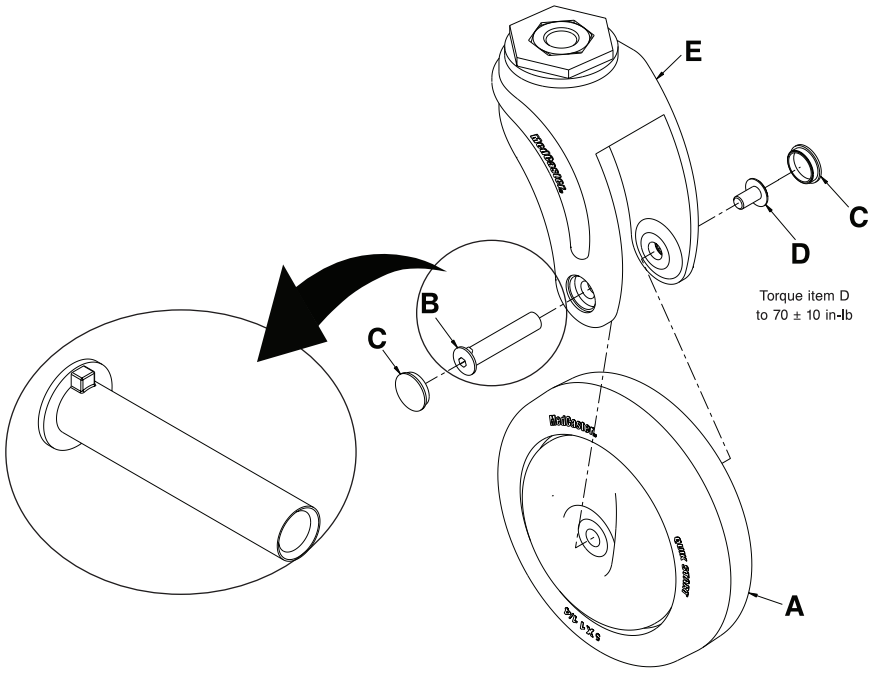

Joonis 13-25: Esirullikratta vahetamine

Eesti
ET

Esirulliku koostu vahetamine

Vajalikud tööriistad

- Ora
- (2) 5/32-tolline kuuskantvõti
- 3/4-tolline padrunvõti
- 3/8-tolline käristivõti
- 3/8-tolline momentvõti (ft-lb)
- 3/8-tolline momentvõti (in-lb)

1. Paigutage tool ettevaatlikult selili.
2. Eemaldage oraga ja visake ära rullikratta telje tüübelmutri katted (C) (Joonis 13-26 lk 13-42).
3. Eemaldage kahe 5/32-tollise kuuskantvõtme abil telje tüübelmutter (B) ja teljepolt (D). Visake telje tüübelmutter ja teljepolt ära.
4. Haarake esirullikrattast (A) ja tõmmake väljapoole selle kahvlist (E) eemaldamiseks. Visake esirullikratas ära.
5. Eemaldage 3/4-tollise padrunvõtme ja 3/8-tollise käristivõtme abil polt (F) kahvli (E) tooli raamilt eemaldamiseks. Visake kahvel ära.
6. Tarnitud esirullikratta koostu paigaldamiseks korrake samme 2-5 vastupidises järjekorras. Pingutage polt (F) enne rulliku kahvlile paigaldamist 3/8-tollise momentvõtmega (ft-lb) momendini 75 ± 5 ft-lb (102 ± 7 Nm). Pingutage teljepolt (D) 3/8-tollise momentvõtmega (in-lb) momendini 70 ± 10 in-lb (8 ± 1,1 Nm).

   Märkus: Telje tüübelmutri (B) pea on seadistatud (Joonis 13-26 lk 13-42). Joondage mutter korralikult rulliku kahvlis (E).
7. Enne toote uuesti kasutusse võtmist kontrollige selle nõuetekohast tööd.

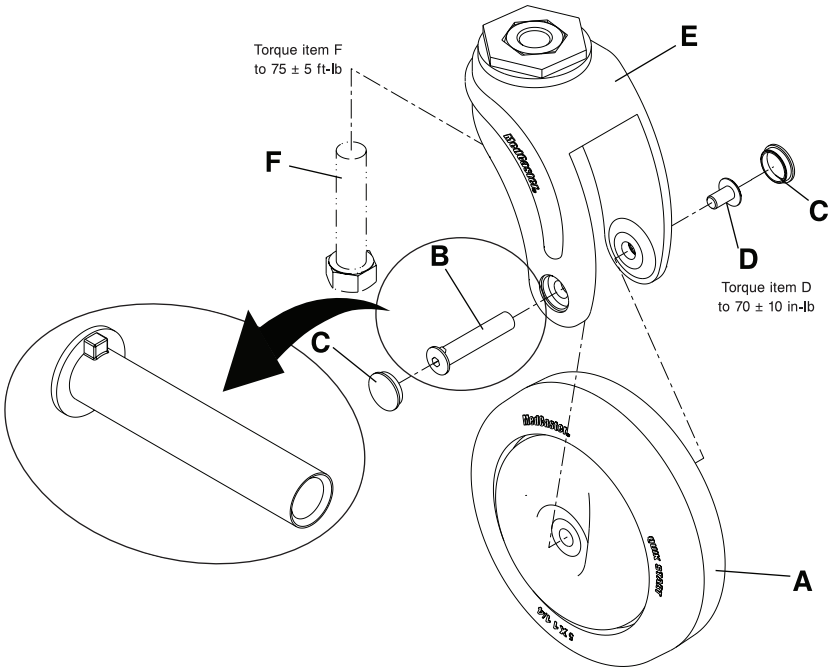

Joonis 13-26: Esirulliku koostu vahetamine

Kõrvalepööratava jalatoe vahetamine (mudel 1460)

Vajalikud tööriistad

- 3/8-tolline momentvõti (ft-lb)
- Syntec-määre (3000-200-719)

1. Viige kõrvalepööratav jalatugi hoiuasendisse (vt Kõrvalepööratava jalatoe hoiuasendisse viimine (mudel 1460) lk 13-20).
2. Paigutage tool ettevaatlikult selili.
3. Eemaldage esirulliku koost (vt Esirulliku koostu vahetamine lk 13-42). Hoidke kõik osad alles.
4. Haarake alumisest jalatoe vedruhoidikust (A) ja tõmmake alla selle eemaldamiseks. Visake alumine jalatoe vedruhoidik ära.
5. Eemaldage ja visake ära jalatoe väändevedru (B).
6. Vajutage käega jalatoe vabastuspedaali lukustuskronsteini surve alt vabastamiseks.
7. Jalatoe koostu (C) eemaldamiseks pöörake ja tõmmake seda allapoole. Visake koost ära.
8. Määrige määritavaid kohti Syntec-määrdega (3000-200-719) (Joonis 13-27 lk 13-43).
9. Korrake tarnitud kõrvalepööratava jalatoe paigaldamiseks samme 3-8 vastupidises järjekorras. Pingutage rulliku kahvlipolt enne rulliku kahvlile paigaldamist 3/8-tollise momentvõtmega (ft-lb) momendini 75 ± 5 ft-lb (102 ± 7 Nm).
10. Enne toote uuesti kasutusse võtmist kontrollige selle nõuetekohast tööd.

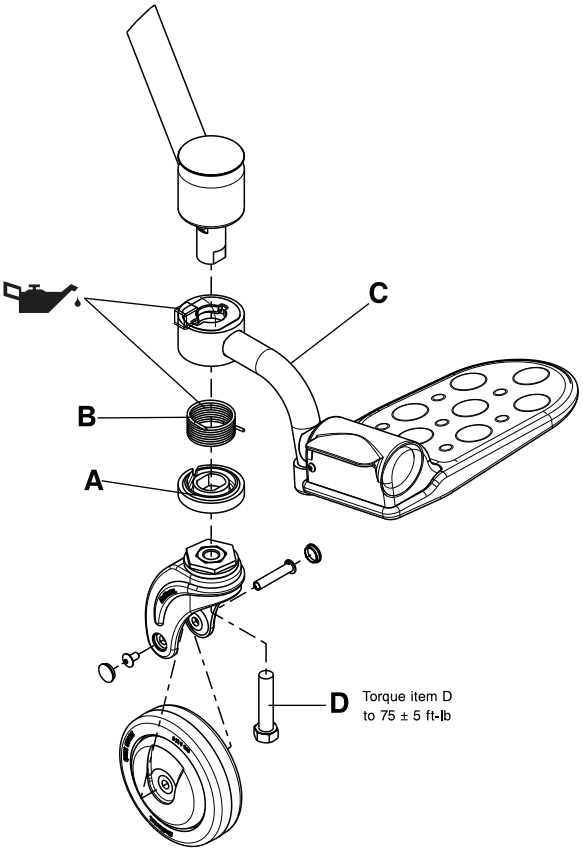

Joonis 13-27: Kõrvalepööratava jalatoe vahetamine

Eesti
ET

Tagaratta vahetamine

Vajalikud tööriistad

- Ora
- 3/4-tolline padrunvõti
- 3/8-tolline käristivõti
- 3/8-tolline momentvõti (ft-lb)

1. Paigutage tool ettevaatlikult selle esiküljele.
2. Eemaldage oraga ja visake ära tagaratta keskmutri kate (A) (Joonis 13-28 lk 13-44).
3. Eemaldage 3/4-tollise padrunvõtme ja 3/8-tollise käristivõtme abil tagaratta keskmutter (B) ja visake see ära (Joonis 13-28 lk 13-44).
4. Eemaldage ja visake ära keskseib (C) (Joonis 13-28 lk 13-44).
5. Haarake mõlema käega tagarattast ja tõmmake väljapoole tagaratta (D) eemaldamiseks. Visake tagaratas ära.
6. Korrake tarnitud tagaratta paigaldamiseks samme 2-5 vastupidises järjekorras. Pingutage tagaratta keskmutter (B) 3/8-tollise momentvõtmega (ft-lb) momendini 25 ± 2 ft-lb (34 ± 3 Nm).
7. Enne toote uuesti kasutusse võtmist kontrollige selle nõuetekohast tööd.

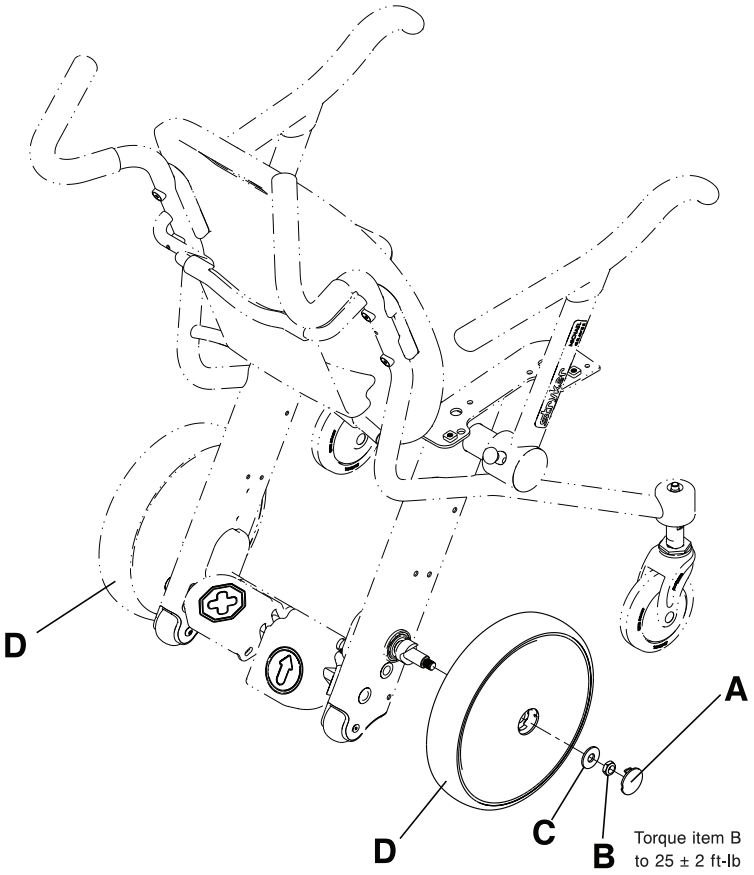

Joonis 13-28: Tagaratta vahetamine

Pedaali vahetamine

Vajalikud tööriistad

- 5/32-tolline kuuskantvõti
- 3/16-tolline kuuskantvõti
- Teravotsa lised näpitstangid
- 3/8-tolline momentvõti (in-lb)

1. Paigutage tool ettevaatlikult selle esiküljele.
2. Eemaldage mõlemad tagarattad (vt Tagaratta vahetamine lk 13-44). Hoidke kõik osad alles.
3. Eemaldage 5/32-tollise ja 3/16-tollise kuuskantvõtmetega ümberminemisvastase ratta vahemutter (A) ja ümberminemisvastast ratast (C) kinnitav äärikpeakruvi (B) ning langetage raami kate (D) tooli raamile (Joonis 13-29 lk 13-46). Hoidke kõik osad alles.

   Märkus: Ümberminemisvastase ratta vahemutter on lühem tooli kõikidest teistest vahemutritest. Ärge seda mutrit parandamise ajal segamini ajage.
4. Korrake sammu 3 teisel küljel.
5. Eemaldage 5/32-tollise kuuskantvõtmega sõidupedaali põhjalt kaks ümarpeakruvi (E). Hoidke kruvid alles (Joonis 13-29 lk 13-46).
6. Eemaldage teravotsaliste näpitstangidega kaheasendilise ühendusvarda (G) mõlemast otsast topeltrõngaga nõelsplindid (F). Hoidke topeltrõngaga nõelsplindid alles (Joonis 13-29 lk 13-46). Kasutage kruvide tagasi paigaldamisel 3/8-tollise momentvõtit pingutamiseks momendini 70 ± 10 in-lb (8 ± 1,1 Nm).
7. Eemaldage kaheasendiline ühendusvarras (G) (Joonis 13-29 lk 13-46).
8. Lõdvendage 5/32-tollise ja 3/16-tollise kuuskantvõtmetega piduripööra vedruklotsi (K) tooli raamile kinnitav ümarpeakruvi (H) (Joonis 13-29 lk 13-46).

   Märkus: Ärge eemaldage pidurihoova vahemutrit (J).
9. Suruge käega piduripööra vedruklotsi (K) (Joonis 13-29 lk 13-46) pidurihoova vahemutri (J) surve alt vabastamiseks. Eemaldage pidurihoova vahemutter ja kruvi ning hoidke need alles.
10. Eemaldage ettevaatlikult piduripööra vedruklots (K) ja piduripööra vedru (L) (Joonis 13-29 lk 13-46). Hoidke klots ja vedru alles.
11. Korrake samme 8-10 teisel küljel.
12. Eemaldage 5/32-tollise kuuskantvõtmega kraega seadekruvi (M) (Joonis 13-29 lk 13-46). Hoidke seadekruvi alles. Kasutage seadekruvi tagasi paigaldamisel 3/8-tollist momentvõtit pingutamiseks momendini 70 ± 10 in-lb (8 ± 1,1 Nm).
13. Lükake piduri ristvarras (N) sõitja vasaku külje suunas, kuni see enam sõitja parema külje piduripööra koostu (P) ei puuduta (Joonis 13-29 lk 13-46). Eemaldage sõitja parema külje piduripööra koost (P) (Joonis 13-29 lk 13-46). Hoidke koost alles.
14. Lükake piduri ristvarras (N) sõitja parema külje suunas ja eemaldage piduri ristvarras (N) (Joonis 13-29 lk 13-46). Hoidke varras alles.
    a. Pärast piduri ristvarda (N) eemaldamist eemaldage ettevaatlikult järgmised osad joonisel näidatud järjekorras (Joonis 13-29 lk 13-46):
       i. Vasak pidurivõlli kate (R)
       ii. Piduripedaali koost (T)
       iii. Krae (U)
       iv. Parem pidurivõlli kate (V)
    b. Visake vahetamisele kuuluv pedaal ära. Hoidke kõik ülejäänud komponendid alles.
15. Korrake tarnitud pedaali paigaldamiseks samme 2-14 vastupidises järjekorras.

    Märkus: Pange tähele piduripööra koostu (P) paigutust. Jälgige, et tapp jääks tooli esikülje suunas (Joonis 13-29 lk 13-46).
16. Enne toote uuesti kasutusse võtmist kontrollige selle nõuetekohast tööd.

Eesti
ET

Eesti
ET

Pedaali vahetamine (järg)

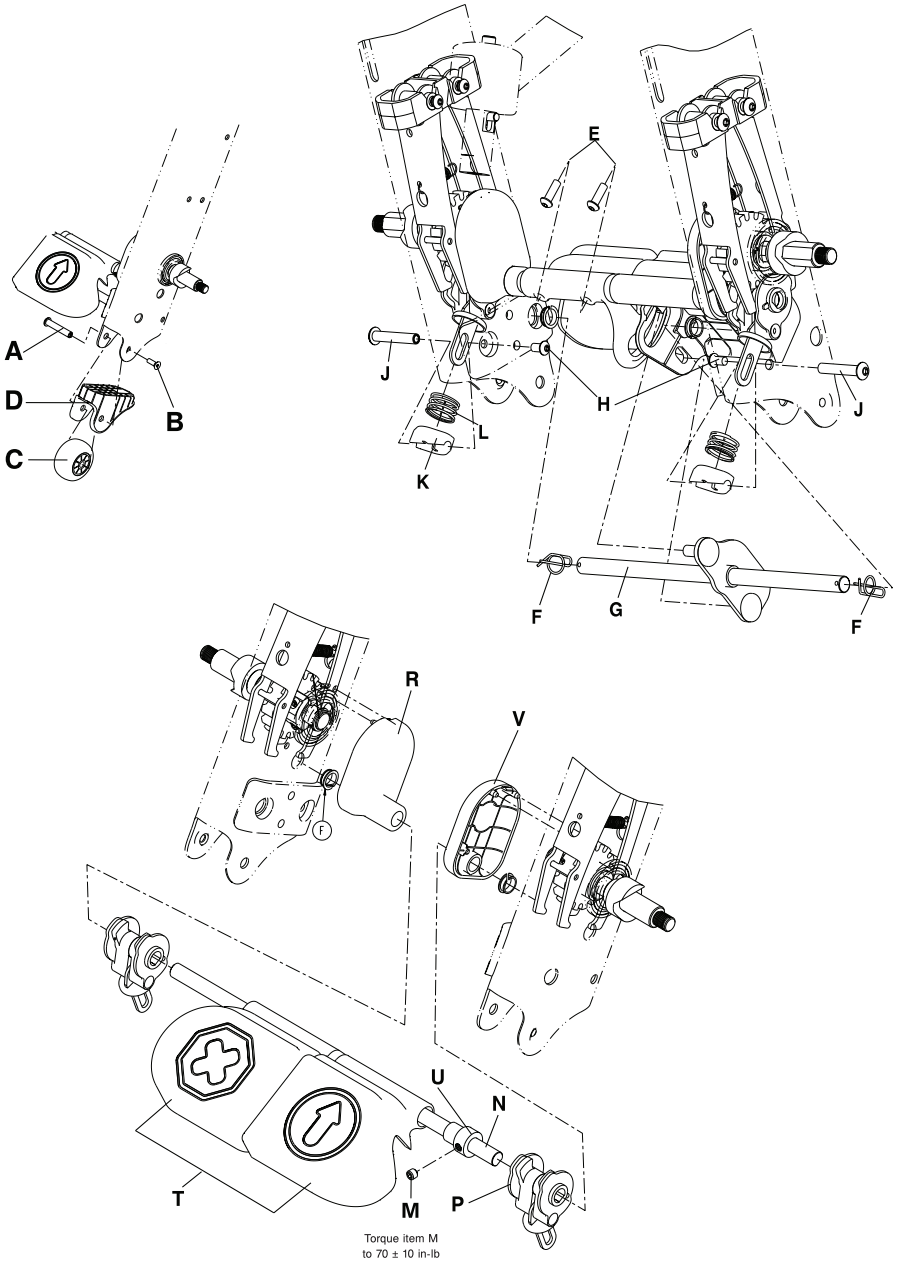

Joonis 13-29: Pedaali vahetamine

Pidurihoobade vahetamine

Vajalikud tööriistad

- 5/32-tolline kuuskantvõti
- 3/16-tolline kuuskantvõti
- 9/64-tolline kuuskantvõti
- Lukustusrõnga tangid
- 3/8-tolline momentvõti (in-lb)

1. Eemaldage piduri-/sõidupedaali koost (Pedaali vahetamine lk 13-45). Hoidke kõik osad alles.
2. Avage käega pidurihoovad (A). Pöörake teise käega tagaratta võlli koostu (B), nii et pesapeakruvid (C) jääks tooli põhja suunas (Joonis 13-30 lk 13-47).
3. Lõdvendage 9/64-tollise kuuskantvõtmega pesapeakruvid (C) tagaratta võlli koostul (B) (Joonis 13-30 lk 13-47).
4. Eemaldage lukustusrõnga tangidega lukusturõngas (D) (Joonis 13-30 lk 13-47), mis lukustab tagaratta võlli koostu (E) (Joonis 13-30 lk 13-47) tooli raamiga. Hoidke lukustusrõngas alles.

   Märkus: Ärge avage lukustusrõngast rohkem, kui selle eemaldamiseks vaja.
5. Eemaldage tagaratta võlli koost (E) (Joonis 13-30 lk 13-47).
6. Eemaldage 5/32-tollise ja 3/16-tollise kuuskantvõtmetega pidurihoova (H) koostu kinnitavad kruvid (F) ja vahemutrid (G) (Joonis 13-30 lk 13-47). Kasutage kruvide (F) tagasi paigaldamisel 3/8-tollist momentvõtit pingutamiseks momendini 70 ± 10 in-lb (8 ± 1,1 Nm).
7. Eemaldage ja visake ära pidurihoova koost (H) (Joonis 13-30 lk 13-47).
8. Tarnitud pidurihoova koostu paigaldamiseks korrake samme 2-7 vastupidises järjekorras.
9. Paigaldage tagasi piduri-/sõidupedaali koost (vt Pedaali vahetamine lk 13-45).

   Märkus: Piduripööra koostu (P) (Joonis 13-29 lk 13-46) tagasi paigaldamisel jälgige, et tapp jääks tooli esikülje suunas.
10. Enne toote uuesti kasutusse võtmist kontrollige selle nõuetekohast tööd.

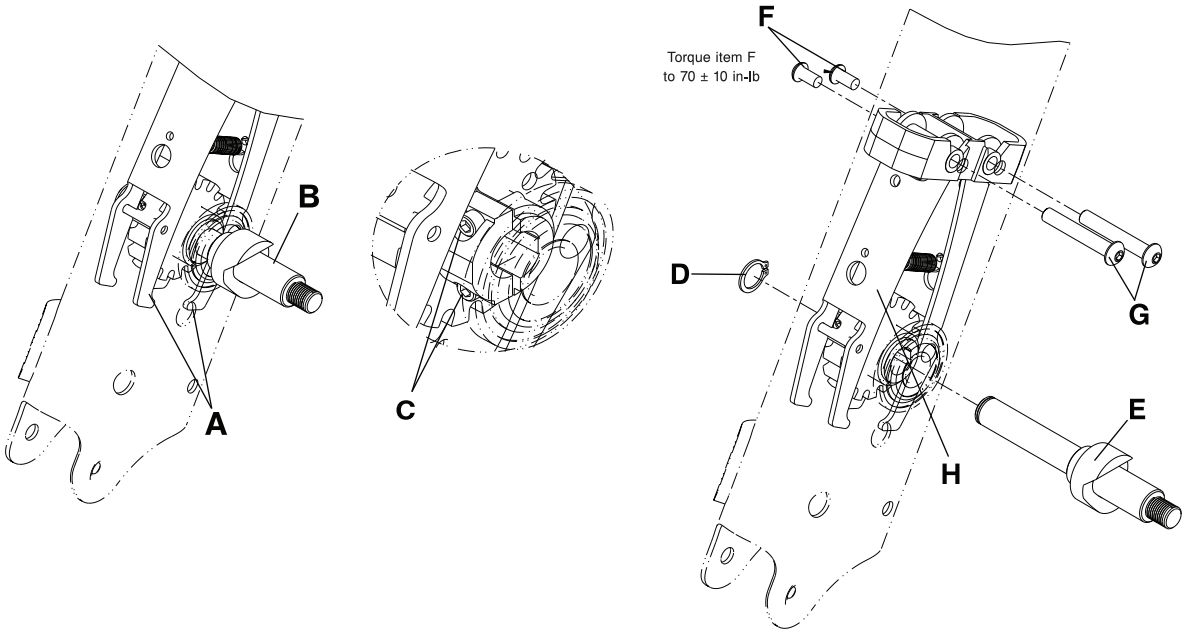

Joonis 13-30: Pidurihoobade vahetamine

Eesti
ET

Tilgajala eemaldamine

Vajalikud tööriistad

- 3/16” (4,8 mm) kuuskantvõti
- Väike sälgustatud kruvikeeraja

1. Eemaldage istme seljatugi (Joonis 13-20 lk 13-36).
2. Eemaldage 3/16” (4,8 mm) kuuskantvõtmega pesapeakruvi (G) tilgajala kübara (F) keskelt (Joonis 13-31 lk 13-49). Hoidke kruvi alles.
3. Eemaldage tilgajala kübar (F) (Joonis 13-31 lk 13-49) seda koputades ja üles tõugates. Hoidke tilgajala kübar alles.
4. Eemaldage väikese sälgustatud kruvikeerajaga tilgajala põhjast (E) toru kork (H) (Joonis 13-31 lk 13-49). Hoidke toru kork alles.
5. Eemaldage 3/16” (4,8 mm) kuuskantvõtmega kaks lamepeakruvi (A) tilgajala alumiste klambrite (B) tooli raamilt eemaldamiseks (Joonis 13-31 lk 13-49). Hoidke kruvid ja klambrid alles.
6. Eemaldage 3/16” (4,8 mm) kuuskantvõtmega kaks tilgajala ülemisi klambreid (C) tooli raamile kinnitavat lamepeakruvi (A). Eemaldage kahvlisõrmed (D) ja klambrid (C). Hoidke kruvid, kahvlisõrmed ja klambrid alles. Visake tilgajalg (E) ära (Joonis 13-31 lk 13-49).

   Märkus: Hoidke tilgajala koostu selle ümberkukkumise vältimiseks lamepeakruvide eemaldamisel.

Tilgajala paigaldamine

Vajalikud tööriistad

- 3/16” (4,8 mm) kuuskantvõti
- Väike sälgustatud kruvikeeraja
- 3/8” (9,5 mm) momentvõti (ft-lb) (Nm)
- 3/8” (9,5 mm) momentvõti (in-lb) (m-kg)

Märkus: Tilgajala vahetamisel on samuti vajalik kattemutter (0018-045-000).

1. Eemaldage istme seljatugi (Istme seljatoe eemaldamine lk 13-36).
2. Sisestage tarnitud kattemutter (0018-045-000) (J) tilgajala (E) otsa (Joonis 13-31 lk 13-49). Kattemutri ülaosa peab 12,7 mm võrra tilgajala otsast välja ulatuma.

   Märkus:
   Kattemutter võib olla juba enne tarnimist paigaldatud. Veenduge enne tilgajala kübara paigaldamist, et tilgajala kattemutter on paigas.
3. Sisestage tarnitud torukork (0037-225-000) (H) tilgajala (E) allotsa (Joonis 13-31 lk 13-49).
4. Paigutage tilgajala kübar (F) tilgajalale (E) ning koputage seda peopesaga, kuni see tilgajalale (E) paigaldub.Joonis 13-31 lk 13-49).
5. Paigaldage 3/16” (4,8 mm) kuuskantvõtmega tarnitud pesapeakruvi (0004-672-000 (G) tilgajala kübara tilgajalale kinnitamiseks. Pingutage kruvi 3/8” (9,5 mm) momentvõtmega momendini 25 ± 5 in-lb (2,8 ± 0,6 Nm).
6. Eemaldage 3/16” (4,8 mm) kuuskantvõtmega kaks tilgajala ülemisi klambreid (C) tooli raamile kinnitavat lamepeakruvi (A). Eemaldage kahvlisõrmed (D) ja klambrid (C). Hoidke kruvid, kahvlisõrmed ja klambrid alles. Visake tilgajalg (E) ära (Joonis 13-31 lk 13-49).
7. Sisestage tarnitud kahvlisõrmed (0026-349-000) (D) tilgajala tarnitud ülemise klambri (eemaldatud sammus 6) esiküljele.
8. Paigaldage tilgajala ülemise klambri esikülg koos kahvlisõrmedega tooli raamile.
9. Paigaldage tarnitud tilgajalg tilgajala ülemise klambri ja kahvlisõrme ette.

   Märkus: Tilgajala ülemise klambri tagakülje paigaldamisel hoidke tilgajalga selle kohalt liikumise vältimiseks paigal.
10. Paigaldage 3/16” (4,8 mm) kuuskantvõtme ja tarnitud lamepeakruvide (0001-210-00 0) (A) abil tilgajala ülemise klambri tagakülg tilgajalale ja tilgajala ülemise klambri esiküljele. Pingutage kruvid 3/8” (9,5 mm) momentvõtmega momendini 13 ± 3 ft-lb (18 ± 4 Nm).

Tilgajala paigaldamine (järg)

11. Paigaldage 3/16” (4,8 mm) kuuskantvõtme ja tarnitud lamepeakruvide (0001-210-0 00) (A) abil tilgajala alumise klambri esi- ja tagakülg tilgajalale. Pingutage kruvid 3/8” (9,5 mm) momentvõtmega momendini 13 ± 3 ft-lb (18 ± 4 Nm).

    Märkus: Joondage tilgajala alumist klambrit, et see oleks kohakuti tilgajala põhjaga.

12. Paigaldage tagasi istme seljatugi (Istme seljatoe eemaldamine lk 13-36).
13. Enne toote uuesti kasutusse võtmist kontrollige selle nõuetekohast tööd.

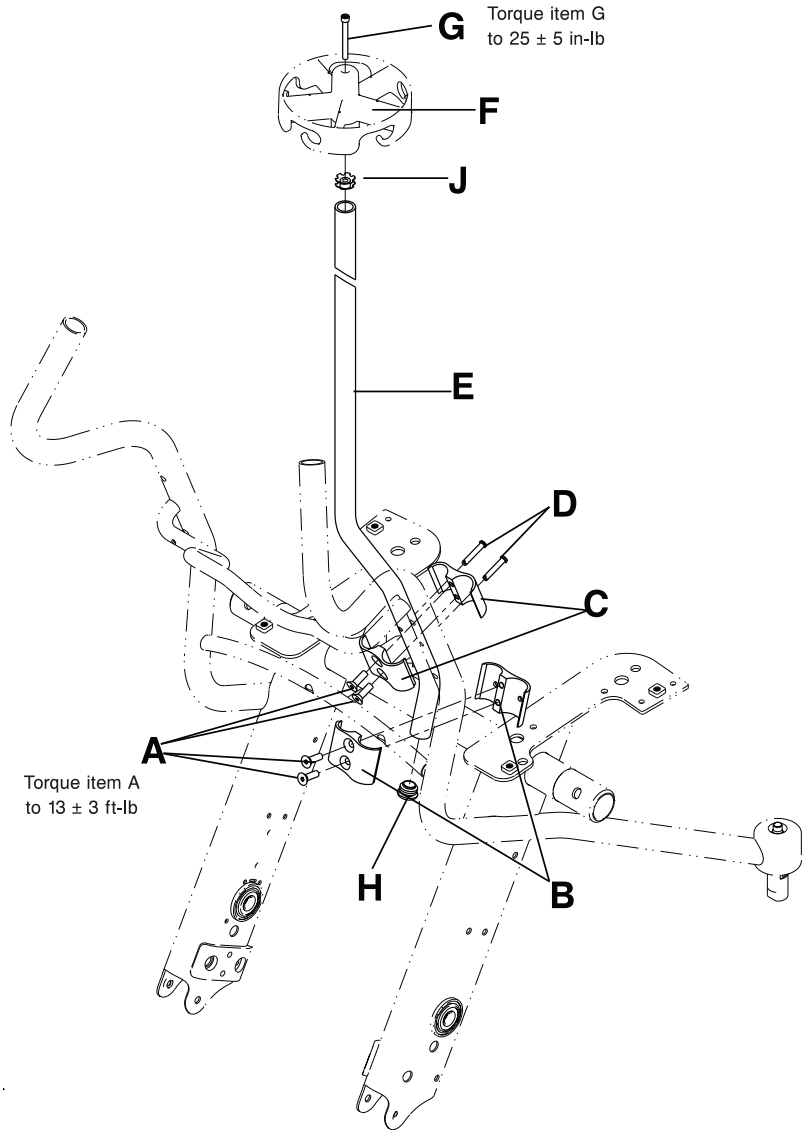

Joonis 13-31: Tilgajala vahetamine

Eesti
ET

Tilgajala kübara vahetamine

Vajalikud tööriistad

- 3/16-tolline kuuskantvõti
- 3/8-tolline momentvõti (in-lb)

1. Eemaldage 3/16-tollise kuuskantvõtmega tilgajala kübara (B) keskelt pesapeakruvi (A). Hoidke kruvi alles (Joonis 13-32 lk 13-50).
2. Eemaldage tilgajala kübar seda õrnalt koputades ja üles tõugates. Visake tilgajala kübar ära.
3. Paigutage tarnitud tilgajala kübar tilgajala otsale ning koputage seda õrnalt peopesaga, kuni see täielikult tilgajalale paigaldub.
4. Paigaldage 3/16-tollise kuuskantvõtmega pesapeakruvi (A) (eemaldatud sammus 1) tilgajala kübara tilgajalale kinnitamiseks. Pingutage kruvi 3/8-tollise momentvõtmega momendini 25 ± 5 in-lb (2,8 ± 0,6 Nm).
5. Enne toote uuesti kasutusse võtmist kontrollige selle nõuetekohast tööd.

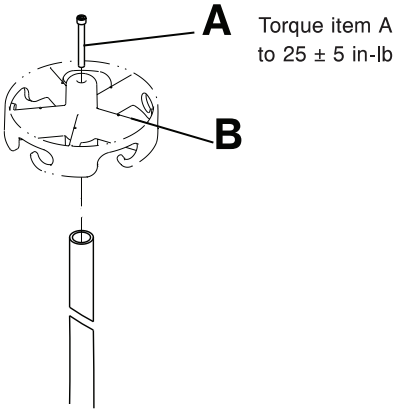

Joonis 13-32: Tilgajala kübara vahetamine

Vöörihma koostu paigaldamine

Märkus: See koost on saadaval kõikide pärast 2013. a augustit valmistatud seadmete jaoks (Seerianumbri asukoht lk 13-9).

Vajalikud tööriistad

- 3/16” (4,8 mm) kuuskantvõti
- 3/16” (4,8 mm) kuuskantotsak
- 3/8” (9,5 mm) momentvõti (in-lb) (m-kg)

Märkus:
Pikk rihm kinnitatakse tooli paremale küljele. Lühike rihm kinnitatakse tooli vasakule küljele.

1. Vajutage piduripedaal piduri rakendamiseks alla. Lükake toodet veendumaks, et pidur töötab.
2. Kinnitage pikk rihm tooli paremale küljele. Kinnitage lühike rihm tooli vasakule küljele.
   a. Sisestage kaks tappi (A) klambril (Joonis 13-33 lk 13-51) nelinurksetesse aukudesse põhiraami keevisel (B) (Joonis 13-34 lk 13-52).
   b. Paigaldage tarnitud äärikpeakruvi (0004-671-000) (C) ümmargusse auku klambril vöörihma klambri kinnitamiseks põhiraami keevisele (B) (Joonis 13-34 lk 13-52). Pingutage kruvi 3/8” (9,5 mm) momentvõtme ja 3/16” (4,8 mm) kuuskantotsakuga momendini 70 ± 10 in-lb (8 ± 1,1 Nm).
3. Enne toote uuesti kasutusse võtmist kontrollige selle nõuetekohast tööd.

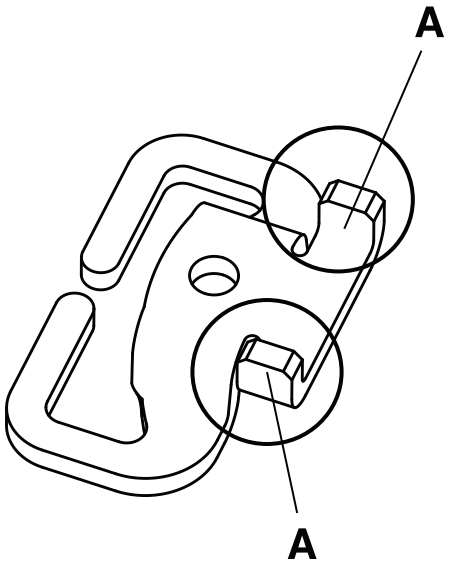

Joonis 13-33: Vöörihma klambri tapid

Vöörihma koostu paigaldamine (järg)

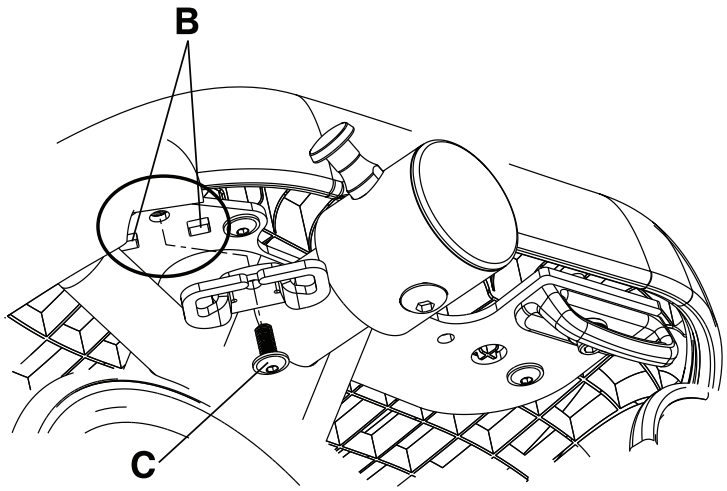

Joonis 13-34: Vöörihma klambri paigaldamine

Vöörihma eemaldamine

Vajalikud tööriistad

- Puuduvad

1. Haarake ühe käega vöö klambrile kinnitatud otsast (A). Haarake teise käega klambrist (B) (Joonis 13-35 lk 13-53).
2. Pigistage vöö silmust klambril ning suunake see vöö eemaldamiseks läbi klambril asuva pilu (C) (.Joonis 13-35 lk 13-53). Visake vöö ära.

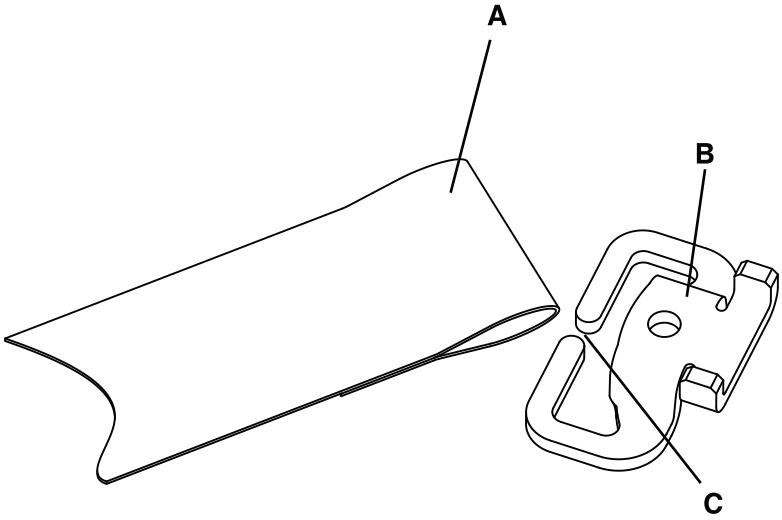

Joonis 13-35: Vöörihma eemaldamine

Vöörihma paigaldamine

Vajalikud tööriistad

- Puuduvad

1. Vajutage piduripedaal piduri rakendamiseks alla. Lükake toodet veendumaks, et pidur töötab.
2. Haarake ühe käega tarnitud vöö silmuse otsast ja teise käega klambrist.
3. Pigistage vöö silmuse otsa ning suunake vöö läbi klambril asuva pilu.
4. Enne toote uuesti kasutusse võtmist kontrollige selle nõuetekohast tööd.

Jalatoe paigaldamine

Vajalikud tööriistad

- 1/4” (4,8 mm) kuuskantvõti
- 3/16” (4,8 mm) kuuskantvõti
- 3/8” (9,5 mm) momentvõti (in-lb) (m-kg)

1. Vajutage piduripedaal piduri rakendamiseks alla. Lükake toodet veendumaks, et pidur töötab.
2. Paigutage tool selili.
3. Uriinikoti hoidikuga varustatud seadme korral eemaldage 3/16” (4,8 mm) kuuskantvõtmega tooli raami mõlemalt küljelt uriinikoti hoidikut kinnitavad äärikpeakruvid (A). Visake uriinikoti hoidikud (C) ja kruvid (A) ära (Joonis 13-36 lk 13-54).
4. Paigutage tarnitud jalatoe kinnitusplaadi keevis (1460-166-0 05) (D) tooli raami põhjale (Joonis 13-36 lk 13-54).
5. Joondage paigutustapid tarnitud uriinikoti hoidikute alaküljel (1460-001-0 51) (C) juhtaukudega jalatoe kinnitusplaadi keevisel (Joonis 13-36 lk 13-54).
6. Sisestage tarnitud uriinikoti hoidiku vahek (1460-116-02 5) (B) auku uriinikoti hoidikul (Joonis 13-36 lk 13-54).
7. Kinnitage uriinikoti hoidik ja jalatoe kinnitusplaadi keevis 1/4” (6 mm) kuuskantvõtme ja tarnitud pesapeakruvide (0004-575-000) (A) abil mõlemal pool tooli raami põhjale. Pingutage kruvid 3/8” (9,5 mm) momentvõtmega momendini 70 ± 10 in-lb (8 ± 1,1 Nm).
8. Enne toote uuesti kasutusse võtmist kontrollige selle nõuetekohast tööd.

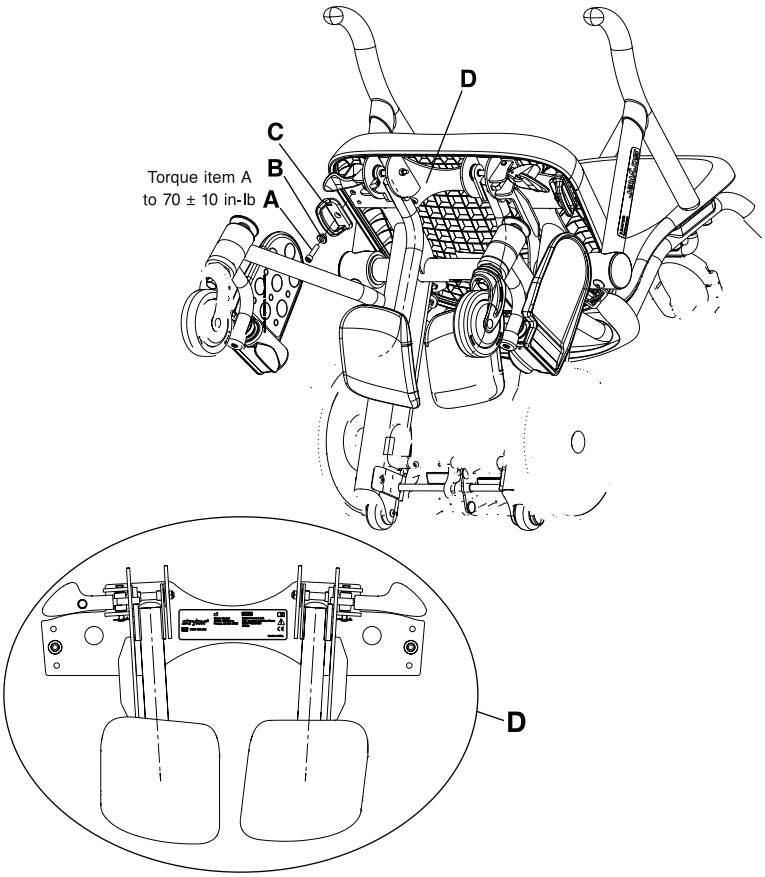

Joonis 13-36: Jalatoe keevis

Jalatoe paigaldamine (järg)

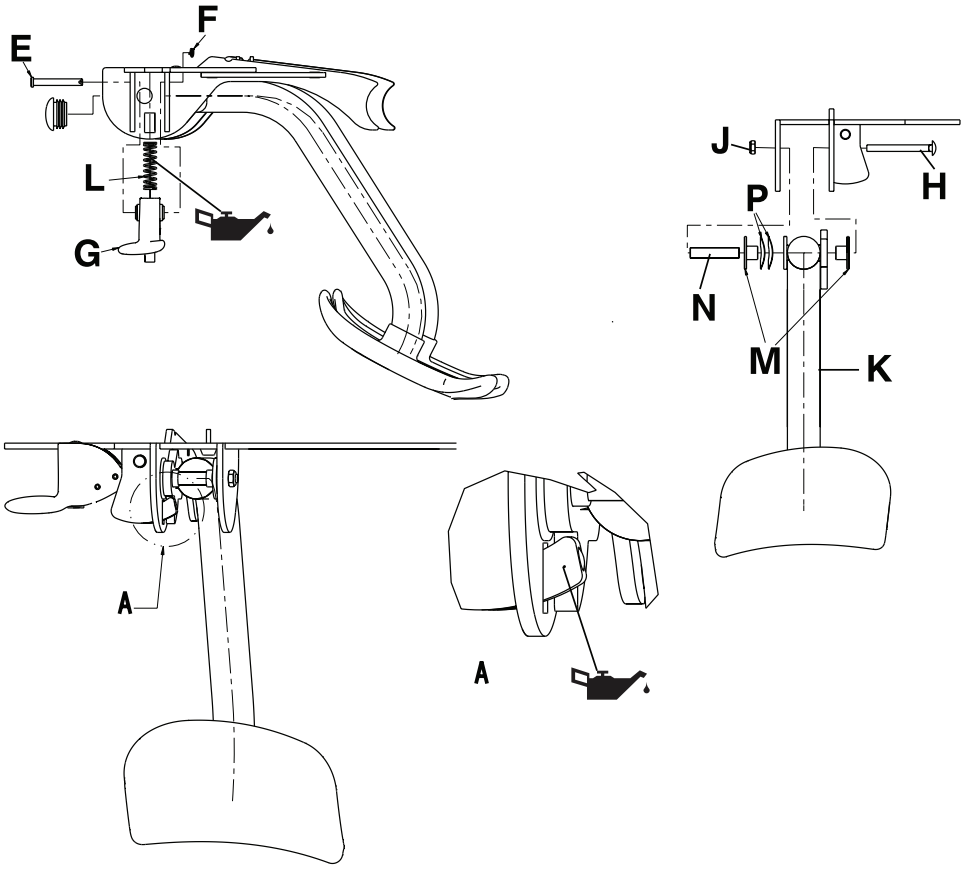

Joonis 13-37: Jalatoe komponendid

Jalatoe vahetamine

Vajalikud tööriistad

- 1/4” (4,8 mm) kuuskantvõti
- Teravotsalised näpitstangid
- 7/16” (11 mm) harkvõti
- 3/8” (9,5 mm) momentvõti (in-lb) (m-kg)
- Syntech-määre

1. Vajutage piduripedaal piduri rakendamiseks alla. Lükake toodet veendumaks, et pidur töötab.
2. Viige jalatugi hoiuasendisse.
3. Paigutage tool selili.
4. Eemaldage 1/4” (6 mm) kuuskantvõtmega uriinikoti hoidikut ja jalatoe kinnitusplaadi keevist mõlemal pool tooli raamile kinnitavad pesapeakruvid (A). Eemaldage jalatoe kinnitusplaadi keevis (D), uriinikoti hoidiku vahek (B) ja uriinikoti hoidik (C) (Joonis 13-36 lk 13-54). Hoidke jalatoe kinnitusplaadi keevis, kruvid, vahekud ja uriinikoti hoidikud alles.
5. Asetage jalatoe kinnitusplaadi keevis tööpingile.
6. Eemaldage teravotsaliste näpitstangidega jalatoe lukustikoosti (G) mõlemalt poolt jalatoe kinnitusplaadi keevisele (D) kinnitavad Rue Ring nõelsplint (F) ja kahvlisõrm (E). Eemaldage jalatoe kinnitusplaadi keevise (D) mõlemalt poolt jalatoe lukustikoostud (G) ja survevedrud (L) (Joonis 13-37 lk 13-55). Hoidke jalatoe lukustikoostud, vedrud, Rue Ring nõelsplindid ja kahvlisõrmed alles.
7. Eemaldage 7/16” (11 mm) harkvõtmega jalatoe koostu (K) jalatoe kinnitusplaadi keevisele kinnitavad nylock-kuuskantmutter (J) ja polt (H) (Joonis 13-37 lk 13-55).
8. Eemaldage koos jalatoe koostuga kaks seibi (P), kaks puksi (M) ja jalatoe telje vahek (N) (Joonis 13-37 lk 13-55). Hoidke kõik osad alles.
9. Tagasi paigaldamiseks korrake samme 1-8 to vastupidises järjekorras. Tagasi paigaldamisel toimige järgmiselt.
   a. Määrige vajaduse korral Syntech-määrdega survevedru (L) ja lukusti otsa (Joonis 13-37 lk 13-55).
   b. Enne nende jalatoe koostule paigutamist paigaldage seibid (P) puksidele (M).
   c. Pingutage kruvid 3/8” (9,5 mm) momentvõtmega momendini 70 ± 10 in-lb (8 ± 1,1 Nm).
10. Enne toote uuesti kasutusse võtmist kontrollige selle nõuetekohast tööd.

Eesti
ET

Jalatoe reguleerimine

Kui jalatoe liigendid töötavad liiga kiiresti, pingutage nylock-kuuskantmutrit. Kui jalatugi ei pöördu, lõdvendage nylock-kuuskantmutrit.

Vajalikud tööriistad:

- 7/16-tolline universaalvõti

1. Vajutage piduripedaal piduri rakendamiseks alla. Lükake toodet veendumaks, et pidur töötab.
2. Pingutrage või lõdvendage 7/16-tollise universaalvõtmega nylock-kuuskantmutrit (J) veerandpöörde kaupa. (Joonis 13-37 lk 13-55).
3. Enne toote uuesti kasutusse võtmist kontrollige selle nõuetekohast tööd.

PIIRATUD GARANTII

Stryker Medical Division, ettevõtte Stryker Corporation allüksus, garanteerib algsele ostjale, et Strykeri mudel 1450 ja mudel 1460 **Prime TC** on materjali- ja teostusdefektideta kolme aasta jooksul alates tarnekuupäevast.

Esimese aasta jooksul kohustub Stryker käesoleva garantii raames tagama varuosadega varustamise ning tööjõu koos reisikuludega iga Strykery poolt ainuisikuliselt defektsena määratud toote jaoks või, omal valikul, selle vahetamise. Teise ja kolmanda aasta jooksul piirdub Strykeri kohustus ainult varuosadega varustamisega.

Strykeri nõudmisel tuleb garantiinõude alla kuuluvad tooted või osad ettemaksuga tagastada tehasesse. Mistahes väärkasutus või teiste osapoolte teostatud muudatused või remont viisil, mis Strykeri otsusel on toodet aineliselt ja kahjulikult mõjutanud, tühistab käesoleva garantii. Strykeri poolt mittetarnitud või heakskiitmata osade kasutamine Strykeri toodete parandamisel tühistab käesoleva garantii. Mitte ühelgi Strykeri töötajal ega esindajal ei ole õigust mistahes viisil muuta käesolevat garantiid.

Eesti
ET

Normaalsel kasutusel ja tingimustes ning nõuetekohase perioodilise hoolduse korral vastavalt käesolevale juhendile on **Prime TC** oodatav kasutusiga viis aastat. Stryker garanteerib algsele ostjale struktuursete defektide puudumise **Prime TC** keevituskohtades **Prime TC** viieaastase oodatava kasutusea jooksul, kui toote omanik on selle algne ostja.

Käesolev avaldus määrab Strykeri kogu garantii ülamainitud seadmete suhtes. Stryker ei taga mistahes muud garantiid ega esindust peale siin, otseselt või kaudselt, sätestatute. Puudub garantii müüdavuse ja garantii mistahes konkreetseks otstarbeks sobivuse suhtes. Stryker ei vastuta käesolevaga selliste seadmete müügist või kasutusest põhjustatud või sellega mistahes viisil seotud ettenägematute ega tulenevate kahjude eest.

Garantii ei hõlma mistahes kulutarvikuid, valikulisi tilgajalgu ega kuritarvitusest põhjustatud kahjusid.

Garantii välistamine ja kahjupiirangud

Siin otseselt sätestatud garantii on ainus Strykeri mudel 1450 ja mudel 1460 **Prime TC** suhtes kohalduv garantii. **Stryker välistab otseselt mistahes ja kõik teised garantiid, nii otsesed kui ka kaudsed, k.a mistahes kaudne garantii müüdavuse ja mõneks konkreetseks otstarbeks sobivuse suhtes.** Stryker ei vastuta mitte mingil juhul ettenägematute ega kaudsete kahjude eest.

Osade ja teenuste hankimiseks

Stryeri tooted on toetatud üleriigilise spetsiaalse Strykeri teenindusesindajate võrgustikuga. Need esindajad on saanud tehasekoolituse, on kohapeal kättesaadavad ning nende käsutuses on pikk varuosade nimekiri remondiaja minimeerimiseks. Helistage lihtsalt oma kohalikule esindajale või Strykeri klienditeenindusse USAs telefonil +1 800 327 0770.

Tagastamise autoriseerimine

Toodet ei saa tagastada ilma eelneva autoriseerimiseta Strykeri klienditeeninduse osakonnas. Teile väljastatakse autoriseerimisnumber, mis tuleb tagastatavale tootele trükkida. Stryker jätab endale õiguse nõuda sisse tagastatud toote transpordi- ja ladustamiskulud. Eritellimuse, modifitseeritud või katkestatud tooted tagastamisele ei kuulu.

Kahjustatud toode

Vastavalt ICC eeskirjadele tuleb kahjunõuded kahjustatud toote kohta esitada viieteistkümne (15) päeva jooksul toote vastuvõtmisest. Ärge võtke vastu kahjustatud saadetisi, v.a juhul, kui kahjustus on kättesaamise ajal saatekviitungil ära märgitud. Kiirel teavitamisel esitab Stryker vastavale veoettevõtjale kahjunõude aset leidnud kahjude hüvitamiseks. Kahjunõuded on piiratud tegelike vahetuskulude summaga. Juhul, kui see teave ei jõua Strykerini viieteistkümne (15) päeva jooksul pärast toote kohaletoimetamist või kui kahjustust ei märgitud saatekviitungil kättesaamise ajal, vastutab klient täielikult esialgse arve maksmise eest kolmekümne (30) päeva jooksul kättesaamisest. Kahjunõuded mittetäielike saadetiste suhtes tuleb esitada kolmekümne (30) päeva jooksul arve esitamisest.

Rahvusvaheline tagatistingimus

Käesolev garantii kajastab ainult USA sisepoliitikat. Garantii väljaspool USAd võib riigiti erineda. Pöörduge lisateabe saamiseks oma kohaliku Stryker Medicali esindaja poole.

Prime TC™

REF 1450/1460

转运椅

stryker®

操作/维护手册

符号

	操作说明
	常规警告
	小心
	警告；手被挤压的风险
	没有推动
REF	型号
SN	序列号
CE	CE 标记
	制造商
	生产日期
	安全工作负载
	润滑
	易碎，小心轻放
	保持干燥
	此面向上
	请勿堆叠

简体中文
ZH-CN

目录

警告/小心/注释的定义 14-3
简介： 14-4
产品说明 14-4
使用目的 14-4
预期使用寿命 14-4
使用禁忌 14-4
规格 14-5
产品插图 - 固定脚踏板（型号1450） 14-7
产品插头 - 摆动式脚踏板（型号1460） 14-8
联系信息 14-9
序列号位置 14-9
安全注意事项小结 14-10
夹点 14-12
设置 14-13
操作 14-14
使用或松开制动器 14-14
转运一个乘坐者 14-15
使乘坐者退出 14-16
定位翻转脚踏 14-17
收起翻转脚踏 14-18
定位摆动式脚踏(型号 1460) 14-19
收起摆动式脚踏板(型号 1460) 14-20
升高或降低翻转扶手 14-21
在病历架中存放病历 14-22
转运一个乘坐者 14-23
将氧气瓶固定到选配的氧气瓶固定架中 14-24
附件 14-25
将Foley导尿管袋固定到选配的Foley导尿管袋挂钩上。 14-26
将静脉输液袋固定到选配的静脉输液架上。 14-27
束紧膝部安全带 14-28
定位腿托 14-30
收存腿托 14-31
标签 14-32
清洁 14-33
预防性维护 14-34
可替换部件的快速参考 14-35
维修 14-36
卸下座椅靠背 14-36
座椅靠背更换 14-37
病历架更换 14-38
座椅更换 14-39
翻转扶手更换 14-40
前脚轮更换 14-41

简体中文
ZH-CN

前脚轮配件更换 14-42
摆动式脚踏板更换(型号1460) 14-43
后轮更换 14-44
踏板更换 14-45
制动把杆组件更换 14-47
卸下静脉输液架 14-47
静脉输液架安装 14-48
静脉输液架顶盖更换 14-50
膝部安全带配件安装 14-51
卸下膝部安全带 14-53
膝部安全带安装 14-53
腿托安装 14-54
腿托更换 14-56
腿托调整 14-57
保修 14-58
保修中不适用和损坏的限定 14-58
获得部件和维修 14-58
返修授权 14-58
损坏的产品 14-58
国际保修条款 14-58

简体中文
ZH-CN

警告/小心/注释的定义

警告，小心，注释这些单词含有特殊的意义，应认真进行审查。

警告

提醒读者注意某种情况，如果不加以避免，可能会造成死亡或严重伤害。 它可能也会描述潜在的严重不良反应和安全危险。

小心

提醒读者注意某种具有潜在危险的情况，如果不加以避免，可能会对使用者或乘坐者造成轻微或中度伤害或者损坏设备或其它财产。 这包括安全和有效使用装置必须遵循的特别注意事项，以及为在正常使用或误用时避免可能损坏装置必须遵循的注意事项。

注释: 提供特殊信息以便使维护更轻松或使重要说明更明确。

简体中文
ZH-CN

简介：

本手册旨在帮助您操作或维护Stryker1450和14 60型**Prime TC™**(转运椅)。 在操作或维护本产品之前，请仔细阅读本手册。 在安全操作或维护此产品方面，建立教育和培训工作人员的方式和程序。

⚠ 警告

- 不正确的使用本产品可能会导致乘坐者或操作者的损伤。 只能按照此手册中的说明操作本产品。
- 禁止改装产品或本产品的任何组件。 改装本产品可导致不可预测的操作情况而损伤乘坐者或操作者。 改装本产品也使保修无效。

注意到

- 应将本手册视为此产品的永久组成部分，并且即使本产品在其后出售，也应归属于此产品。
- Stryker不断寻求产品设计和质量上的进步。 因此，虽然手册包含了在印制时产品的最新可用信息，但您的产品和此手册之间仍可能存在微小的差异。 如果您有任何疑问，请联系Stryker客户服务或技术支持，请致电+1-80 0-327-0770 。

产品说明

简体中文
ZH-CN

Prime TC是一个手动的，操作者驱动的座椅，是设计用来转运坐位的乘坐者及其相关医疗器械(如氧气瓶、静脉输液袋，或Foley导尿管袋)。 该产品配有一个制动装置，固定后轮以提高稳定性并协助乘坐者进入和退出。

使用目的

Prime TC属于转运椅，旨在用于医疗目的以辅助个体进行有困难或不能进行的活动。 **Prime TC**旨在按照医疗机构的转运准则，对无需辅助即能坐直的乘坐者进行转运。

Prime TC 预期使用目的是支撑乘坐者在座位上坐直并背靠在座椅靠背上，而且他们的双脚和手臂可放在轮椅的支撑面上。 要进行转运，操作者握紧轮椅上的把手从后面推动轮椅。 用户不应坐在扶手上，站在轮椅的任何表面上，或以站立位斜靠在扶手或座椅靠背上。 适用的操作者包括医疗护送人员(护送者)、护士、其他健康护理专业人员、家庭成员和陪同乘坐者的个人。

Prime TC适用于医疗机构内外，及邻近区域，包括停车场。 转运活动包括在入院和出院处的路边，各部门之间，部门内部进行转运，以及在电梯中转运。 **Prime TC**的安全工作负载包括乘坐者和配件在内为 226.8 kg (500lb)。 有代表性的使用时间可从几分钟到一小时不等。 但是，乘坐者对于某些事件的等待时间(例如等待CT扫描、核磁共振扫描或X射线)可能会超过一个小时。

预期使用寿命

在正常使用，正常条件，及适当的周期性维护的情况下，**Prime TC**有预期5年的使用寿命。

使用禁忌

未知。

规格

	固定脚踏板(型号1450)		摆动式脚踏板(型号1460)	
⚠ 安全工作负载 注释: 安全工作负载是指乘坐者和附件重量之总和。	500 lb	226.8, kg	500 lb	226.8, kg
基本型号重量(不包括选项) 注释: 重量可能在0.5 kg（1lb）左右变动。	89.6 lb	40.64, kg	90.7 lb	41.14, kg
宽度				
总宽度	28.3 in.	71.8 cm	28.3 in.	71.8 cm
座椅宽度	21.5 in.	54.6 cm	21.5 in.	54.6 cm
座椅高度				
自脚踏板开始	15 in.	38.1 cm	15 in.	38.1 cm
自地面开始	21 in.	53.3 cm	21 in.	53.3 cm
高度				
包括静脉输液架在内	73 in.	185.4 cm	73 in.	185.4 cm
不包括静脉输液架在内	45 in.	114.3 cm	45 in.	114.3 cm
推动手柄握持范围				
宽度	16 in. - 20.5 in.	40.6 cm - 52.1 cm	16 in. - 20.5 in.	40.6 cm - 52.1 cm
自地面开始的高度	35 in. - 45 in.	88.9 cm - 114.3 cm	35 in. - 45 in.	88.9 cm - 114.3 cm
套叠				
第一层座椅长度	39.8 in.	101.0 cm	39.8 in.	101.0 cm
包括收存位置的脚踏板的第一层座椅长度	不适用	不适用	33.4 in.	84.8 cm
每套叠一个座椅增加的长度	19.5 in.	49.5 cm	20.5 in.	52.1 cm

简体中文
ZH-CN

规格 (续前)

环境条件	运行	存放与运输
温度	104 ˚F (40 ˚C) 50 ˚F (10 ˚C)	140 ˚F (60 ˚C) -20 ˚F (-29 ˚C)
相对湿度	75 % 30 %	85 % 30 %
气压	1060 *hPa* 700 *hPa*	1060 *hPa* 500 *hPa*

简体中文
ZH-CN

所列出的规格是粗略估计，各个产品之间可能略有不同。

Stryker保留修改规格的权利，恕不另行通知。

产品插图 - 固定脚踏板（型号1450）

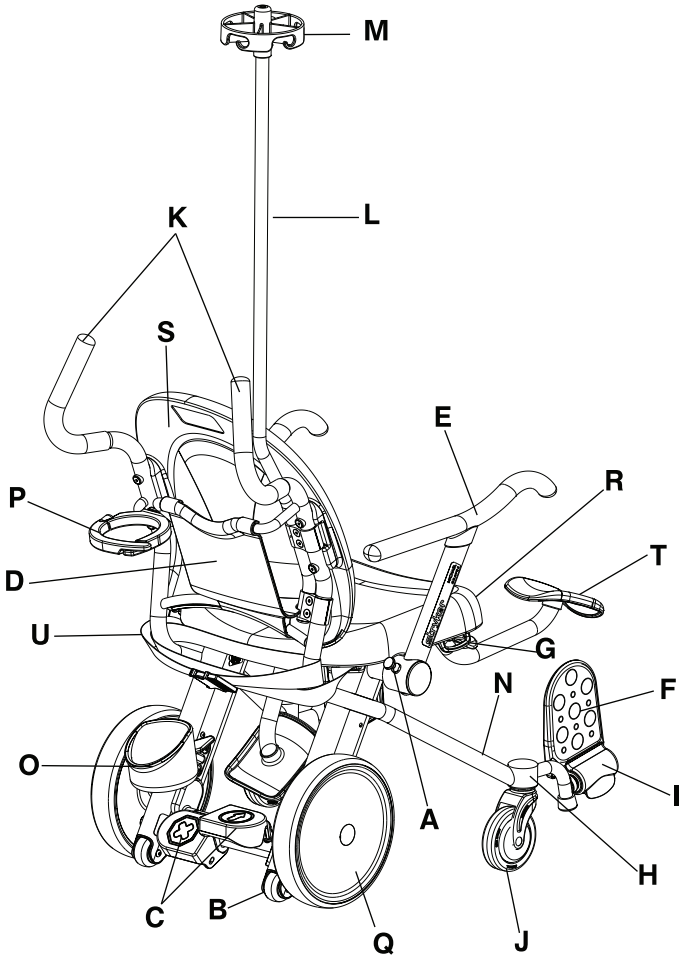

图14-1: 固定脚踏板（型号1450）

	项目说明		项目说明
A	扶手释放按钮	L	静脉输液架，选配
B	防后倾轮组	M	静脉输液架顶盖，选配
C	制动/解锁踏板	N	主管架
D	病历架	O	氧气瓶底部固定架，选配
E	翻转扶手	P	氧气瓶顶部固定架，选配
F	翻转脚踏板	Q	后轮
G	Foley导尿管袋挂钩，选配	R	座椅
H	脚踏板配件，固定	S	座椅靠背
I	脚踏板杠杆	T	腿托，选配
J	前脚轮	U	膝部安全带，选配
K	把手		

简体中文
ZH-CN

产品插头 - 摆动式脚踏板（型号1460）

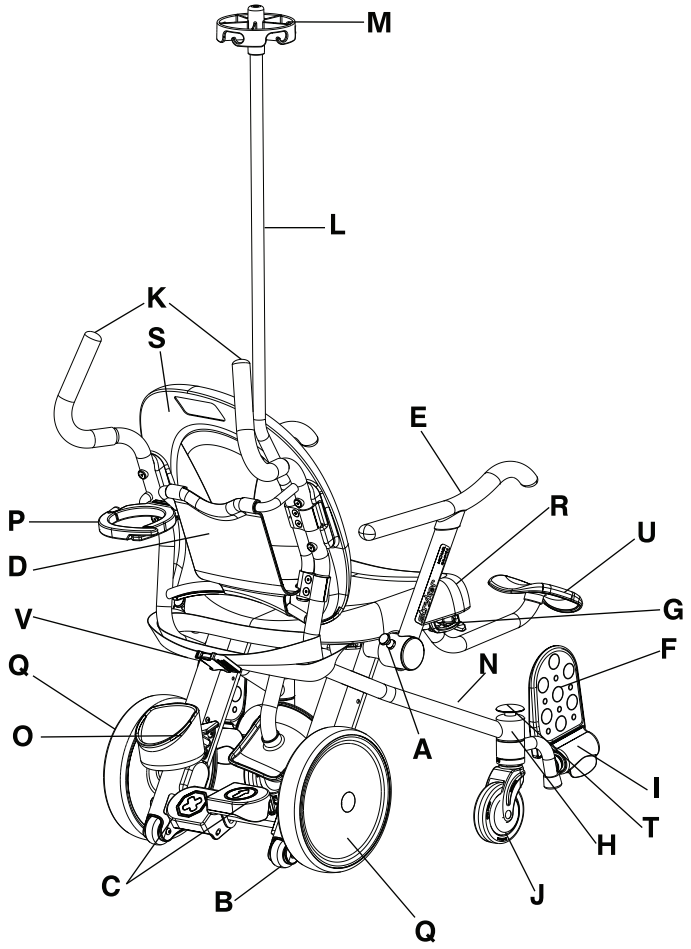

图14-2: 摆动式脚踏板（型号1460）

	项目说明		项目说明
A	扶手释放按钮	L	静脉输液架，选配
B	防后倾轮组	M	静脉输液架顶盖，选配
C	制动/解锁踏板	N	主管架
D	病历架	O	氧气瓶底部固定架，选配
E	翻转扶手	P	氧气瓶顶部固定架，选配
F	翻转脚踏板	Q	后轮
G	Foley导尿管袋挂钩，选配	R	座椅
H	脚踏板配件，摆动式	S	座椅靠背
I	脚踏板杠杆	T	摆动式脚踏板释放按钮
J	前脚轮	U	腿托，选配
K	把手	V	膝部安全带，选配

简体中文
ZH-CN

联系信息

联系Stryker客户服务或技术支持，请致电：+1-800-327-0770。

Stryker Medical
3800 E. Centre Avenue
Portage, MI 49002
USA

致电 Stryker 客户服务部或技术支持部时，请提供您的 Stryker 产品的可用序列号（A）。 在所有书面沟通中，请列明产品序列号。

序列号位置

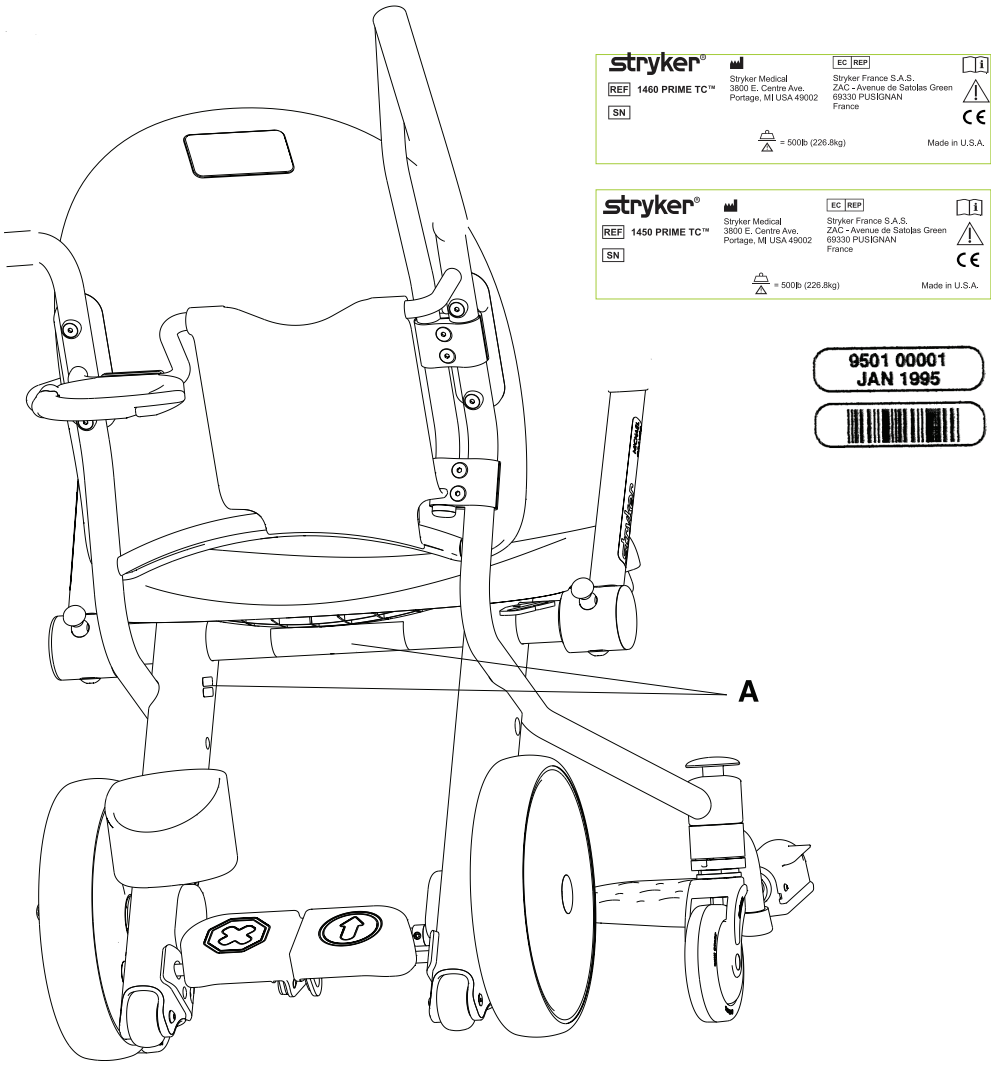

图**14-3:** 序列号标签

简体中文
ZH-CN

安全注意事项小结

请仔细阅读并严格遵循此页所述的警告和注意事项。 只能由合格人员维修。

⚠ 警告

- 不正确的使用本产品可能会导致乘坐者或操作者的损伤。 只能按照此手册中的说明操作本产品。
- 禁止改装产品或本产品的任何组件。 改装本产品可导致不可预测的操作情况而损伤乘坐者或操作者。 改装本产品也使保修无效。
- 在乘坐者进出此产品时，始终使用制动器以防止不稳定。
- 禁止产品超载在安全工作负载226.8 kg之上。
- 为避免翻倒，禁止让乘坐者朝本产品外部周边斜靠。
- 为避免不稳定，禁止在坡度大于5.7度的斜面和坡道使用本产品。
- 使用时，不要升高或降低本产品。
- 在移动本产品前，应始终确保氧气瓶固定在氧气瓶固定架。
- 请勿在乘坐者腿放在腿托的情况下，启用腿托释放闩锁。

简体中文
ZH-CN

⚠ 小心

- 应始终使用制动器，防止发生意外移动。
- 要停止产品的移动，不要使用制动踏板。
- 禁止将汽车座椅、婴儿车、或其它物品放在本产品的座椅上或乘坐者的膝盖上。
- 为避免挤压的风险，在升高或降低扶手时，乘坐者和操作者的四肢始终远离翻盖扶手。
- 为避免不稳定，禁止将各类物品悬挂在推动手柄，病历架，选配的氧气瓶固定架，或者翻转扶手上。
- 在启动前，务必清理摆动式脚踏板的通道以避免卡滞。
- 请勿坐、站或靠在翻转扶手、脚踏板、腿托或座椅靠背以避免不稳定性。
- 禁止将翻转扶手，病历架，选配的氧气固定架，或选配的静脉输液架作推/拉装置使用。
- 为避免挤压的风险，在闩锁解锁以前，手指始终远离扶手释放闩锁。
- 在重新定位翻转扶手时，应避免翻转扶手，座椅靠背和座位之间的夹点。使用转运椅时，翻转扶手应保持向下（在前进位置）并且只能处于收存位置以协助乘坐者从此产品进出。
- 重量超过6 lb(2.72 kg)的物品，禁止放置在病历架中。
- 禁止使用防后倾轮组滚动本产品。
- 为避免不稳定，禁止在本产品上转运一个以上的乘坐者。
- 转运乘坐者时，他们的双脚应始终放置于脚踏上。
- 为确保轮组平滑滚动且本产品稳定运行，推动本产品通过门槛和小平台时应始终小心谨慎。
- 为避免不稳定或运动困难，禁止在柔软或不稳定的表面运行此产品，例如沙、草地或碎石上。
- 在本产品空载时跨过障碍物，应始终由两个操作者应用安全提升技术进行。 只能握住主管架提起本产品。 禁止通过扶手，脚踏板、附件或座椅表面提起本产品。
- Foley导尿管袋挂钩上只能挂选配的Foley导尿管袋。
- 在移动本产品之前，总是将静脉输液袋正确得固定到选配的静脉输液架上，或是将Foley导尿管袋正确得固定到选配的Foley导尿管袋挂钩上。
- 重量超过10 lb(4.53 kg)安全工作负载的foley导尿管袋，禁止悬挂在选配的foley导尿管袋挂钩上。
- 选配的静脉输液架上只能挂标准静脉输液袋。
- 选配的静脉输液架每个挂钩的安全工作负载为3 lb(1.36 kg)，总安全工作负载为6 lb(2.72kg)。
- 腿托的安全工作负载为18.14 kg。
- 不得用蒸汽清洁此产品。

⚠ 小心 (续前)

- 在清洁后，重新使用本产品之前，应证实所有标签都完好无损，制动踏板和解锁踏板的两个位置都正确锁定，并检查所有部件是否已进行正确润滑。
- 清洁后，始终确保您使用清洁用水擦拭每个产品，并在清洁后彻底干燥每个产品。某些清洁产品有腐蚀性，使用不当可能会损坏产品。如果您不正确地漂洗并擦干本产品，腐蚀性残留物可能会残留在产品表面，这可能会导致关键组件的过早腐蚀。如果不遵循这些清洁说明可能会导致保修失效。

夹点

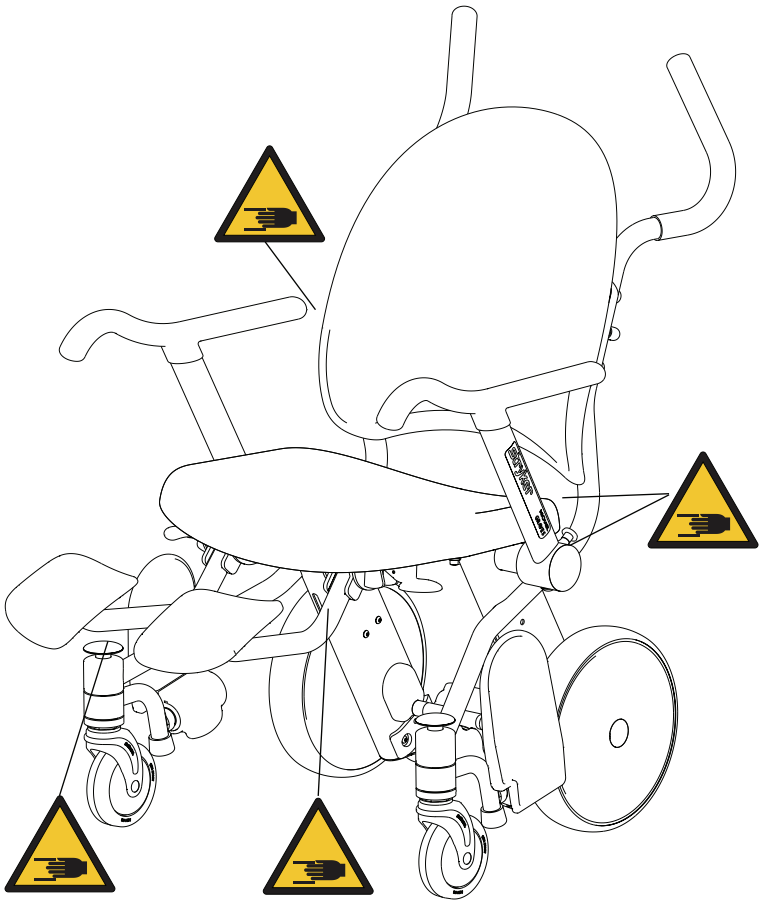

图**14-4:** 夹点

在产品投入使用前，确保这些组件正常工作：

1. 目测检查产品是否有任何运输损坏的迹象。
2. 按下制动踏板同时推动座椅以确定后轮能够锁定。
3. 将翻转扶手升高并下降，以确定平滑地移动和牢固地锁定在前进位置。
4. 确定当脚从脚踏板上移开后，翻转踏板能自动升起并且当向上推脚踏板杠杆时，翻转踏板翻转向下。
5. 按下黄色的摆动式脚踏板释放按钮，并确保脚凳的旋转到收存位置(型号1460)。
6. 将摆动式脚踏恢复到使用位置并确保脚踏板锁定在此位置(1460 型).。
7. 确定已安装所有可选配件且运行情况正如操作说明中所描述的一样。

使用或松开制动器

警告

在乘坐者进出此产品时，始终使用制动器以防止不稳定。

小心

- 应始终使用制动器，防止发生意外移动。
- 要停止产品的移动，不要使用制动踏板。

制动踏板和解锁踏板位于椅背后面的后轮之间(图14-5 第14-14页). 当您使用制动器时，后轮即被锁定，但您仍可移动前脚轮。

要使用制动器，请踩下制动踏板(A)。

要松开制动器，请踩下解锁踏板(B)。

注释: 后轮锁定制动装置只能防止后轮旋转。 制动装置并不阻止座椅在地面滑动。

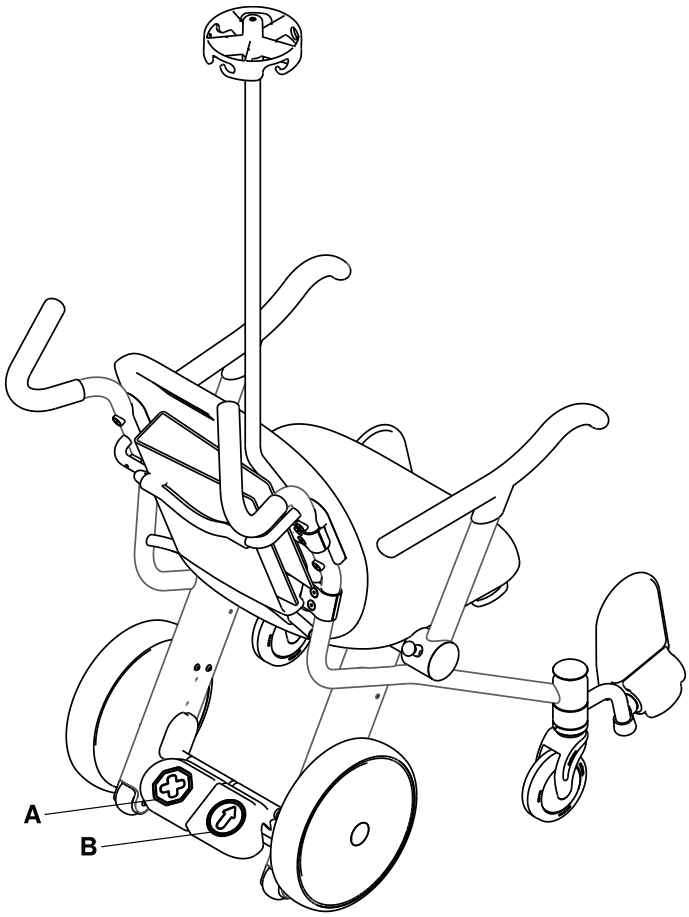

图**14-5:** 制动踏板和解锁踏板

转运一个乘坐者

警告

- 在乘坐者进出此产品时，始终使用制动器以防止不稳定。
- 禁止产品超载在安全工作负载226.8 kg之上。
- 为避免翻倒，禁止让乘坐者朝本产品外部周边斜靠。

小心

- 应始终使用制动器，防止发生意外移动。
- 禁止将汽车座椅、婴儿车、或其它物品放在本产品的座椅上或乘坐者的膝盖上。
- 为避免挤压的风险，在升高或降低扶手时，乘坐者和操作者的四肢始终远离翻盖扶手。
- 为避免不稳定，禁止将各类物品悬挂在推动手柄，病历架，选配的氧气瓶固定架，或者翻转扶手上。
- 在启动前，务必清理摆动式脚踏板的通道以避免卡滞。
- 请勿坐、站或靠在翻转扶手、脚踏板、腿托或座椅靠背以避免不稳定性。
- 禁止将翻转扶手，病历架，选配的氧气固定架，或选配的静脉输液架作推/拉装置使用。

Prime TC仅用于按照设备指导对无需辅助即能坐直的单个乘坐者进行转运。

要转运一个乘坐者：

注释**:** 无乘坐者乘坐在**Prime TC**上时，脚踏板应处于收存位置（参见 收起翻转脚踏 第14-18页）。

1. 将座椅放置在乘坐者附近。
2. 踩下制动踏板启动制动器。 向前推动本产品以确定制动器已发挥作用。
3. 协助乘坐者进入**Prime TC**。确定乘坐者坐直且背靠在座椅靠背上。
4. 当脚踏板杠杆将脚踏板升高时，用脚向下将翻转脚踏板踩到转运位置(A)(图14-6 第14-15页)。
5. 将乘坐者的双脚完全放置在翻转脚踏上。
6. 放下翻转扶手，并确保乘坐者的手臂完全放置在扶手上。

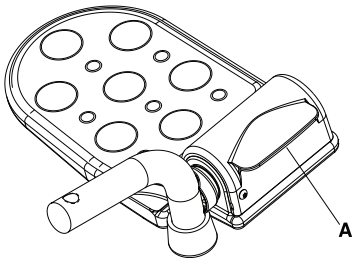

图**14-6:** 翻转脚踏板杠杆

使乘坐者退出

警告

- 在乘坐者进出此产品时，始终使用制动器以防止不稳定。
- 为避免翻倒，禁止让乘坐者朝本产品外部周边斜靠。

小心

- 应始终使用制动器，防止发生意外移动。
- 在启动前，务必清理摆动式脚踏板的通道以避免卡滞。
- 为避免挤压的风险，在升高或降低扶手时，乘坐者和操作者的四肢始终远离翻盖扶手。
- 为避免挤压的风险，在闩锁解锁以前，手指始终远离扶手释放闩锁。
- 请勿坐、站或靠在翻转扶手、脚踏板、腿托或座椅靠背以避免不稳定性。

要使乘坐者退出：

1. 踩下制动踏板启动制动器。 向前推动本产品以确定制动器已发挥作用。
2. 确定乘坐者的脚离开翻转脚踏板，并且翻转脚踏板已经移动到收存位置。
3. 根据医院规程，使乘坐者退出。

定位翻转脚踏

⚠ 小心

- 应始终使用制动器，防止发生意外移动。
- 转运乘坐者时，他们的双脚应始终放置于脚踏上。

将翻转脚踏的位置固定在使用位置（图14-7 第14-17页）:

1. 使用制动器，应踩下制动踏板。 向前推动本产品以确定制动器已发挥作用。
2. 确定乘坐者的双脚没有放在翻转脚踏上(A)。
3. 当脚踏板杠杆将脚踏板升高时，用脚向下将翻转脚踏踩到转运位置(B)。
4. 将乘坐者的双脚完全放置在翻转脚踏上(C)。

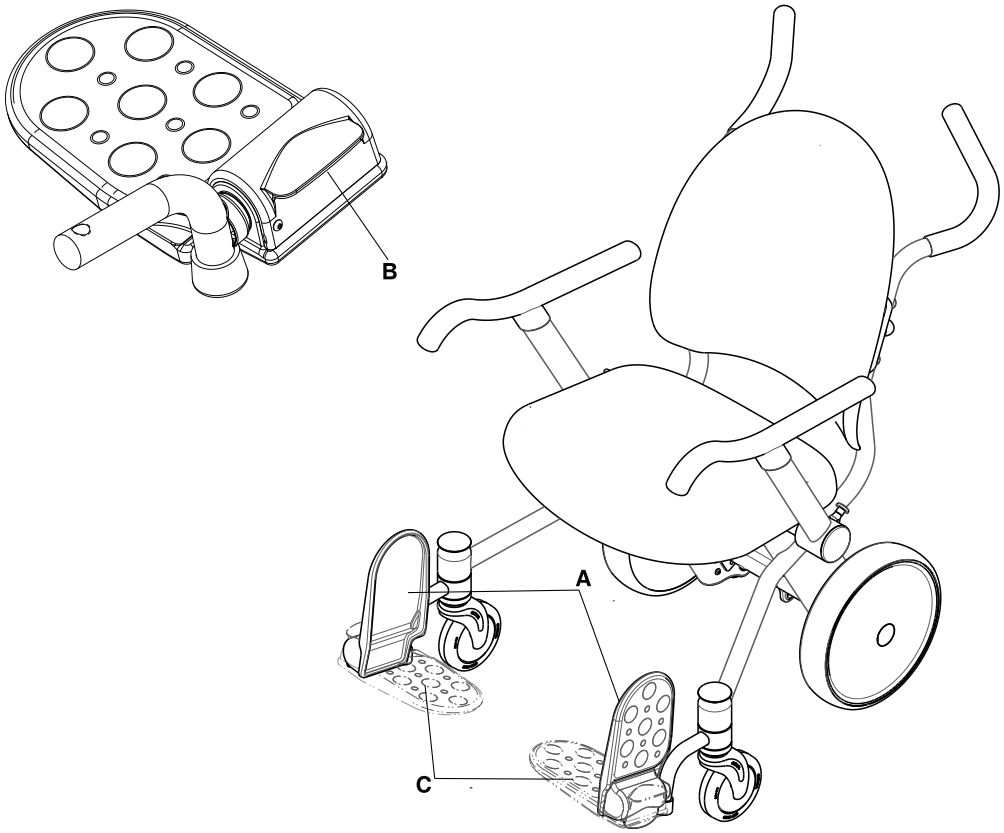

图14-7: 翻转脚踏的转运位置

收起翻转脚踏

⚠ 小心

- 应始终使用制动器，防止发生意外移动。
- 转运乘坐者时，他们的双脚应始终放置于脚踏上。

要将摆动式脚踏板收起：

1. 确定乘坐者的双脚没有放在翻转脚踏上。
2. 确定翻转脚踏板升高到了收存位置(A)(图14-8 第14-18页).

图**14-8:** 翻转脚踏的收存位置

定位摆动式脚踏(型号 1460)

⚠ 小心

- 应始终使用制动器，防止发生意外移动。
- 在启动前，总是清理摆动式脚踏的通道以避免卡滞。

定位摆动式脚踏以供使用（图14-9 第14-19页):

1. 使用制动器，应踩下制动踏板。 向前推动本产品以确定制动器已发挥作用。
2. 确定乘坐者的双脚没有放在摆动式脚踏上。
3. 摇动每个摆动式脚踏使其进入使用位置并确保脚踏锁定在此位置。
4. 确定乘坐者的双脚没有放在翻转脚踏上(A)。
5. 当脚踏板杠杆将脚踏板升高时，用脚向下将翻转脚踏板踩到转运位置(C)。
6. 将乘坐者的双脚完全放置在翻转脚踏上(A)。

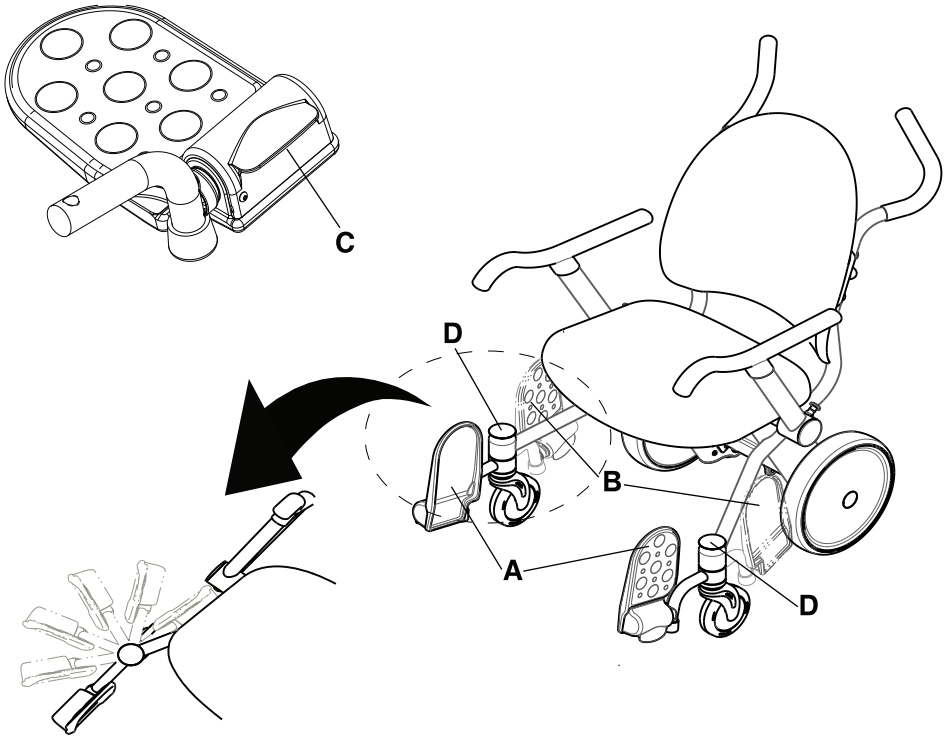

图14-9: 摆动式脚踏的使用位置

简体中文
ZH-CN

收起摆动式脚踏板(型号 1460)

⚠ 小心

- 应始终使用制动器，防止发生意外移动。
- 在启动前，经常清理摆动式脚踏的通道以避免卡滞。

要将摆动式脚踏板收起（图14-10 第14-20页）:

1. 确定乘坐者的双脚没有放在翻转脚踏上。
2. 确定翻转脚踏板升高到了收存位置(A)。
3. 清理摆动式脚踏的通道。
4. 用您的脚，在摆动式脚踏板的顶部向下踩黄色的摆动式脚踏板释放按钮(D)并将摆动式脚踏板置于收存位置(B)。

简体中文
ZH-CN

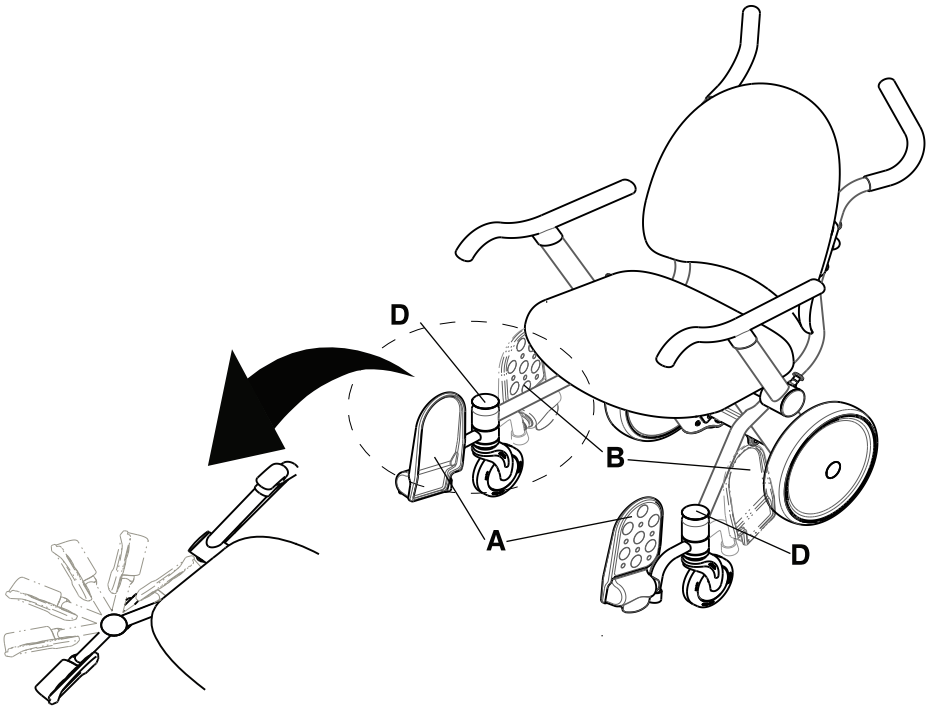

图14-10: 摆动式脚踏的收存位置

升高或降低翻转扶手

⚠ 小心

- 为避免挤压的风险，在升高或降低扶手时，乘坐者和操作者的四肢始终远离翻盖扶手。
- 为避免挤压的风险，在闩锁解锁以前，手指始终远离扶手释放闩锁。
- 在重新定位翻转扶手时，应避免翻转扶手，座椅靠背和座位之间的夹点。使用转运椅时，翻转扶手应保持向下（在前进位置）并且只能处于收存位置以协助乘坐者从此产品进出。
- 请勿坐、站或靠在翻转扶手、脚踏板、腿托或座椅靠背以避免不稳定性。
- 为避免不稳定，禁止将各类物品悬挂在推动手柄，病历架，选配的氧气瓶固定架，或者翻转扶手上。
- 禁止将翻转扶手，病历架，选配的氧气固定架，或选配的静脉输液架作推/拉装置使用。

用双手升高或降低扶手。用一只手控制扶手释放按钮，另一只手定位翻转扶手。

要升高翻转扶手（后位），向外拉出黄色的扶手释放按钮(A)并将翻转扶手升高到达硬止动销（图14-11 第14-21页）。

要降低翻转扶手（前进位置），确定乘坐者离开翻转扶手。将翻转扶手降低到前进位置直到扶手被牢固闩上（图14-11 第14-21页）。

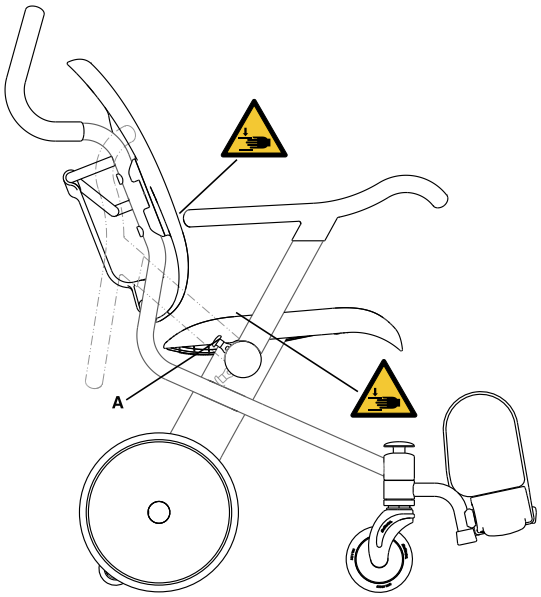

图**14-11:** 升高和降低扶手时的夹点

简体中文
ZH-CN

在病历架中存放病历

⚠ 小心

- 为避免不稳定，禁止将各类物品悬挂在推动手柄，病历架，选配的氧气瓶固定架，或者翻转扶手上。
- 重量超过6 lb(2.72 kg)的物品，禁止放置在病历架中。
- 禁止将翻转扶手，病历架，选配的氧气固定架，或选配的静脉输液架作推/拉装置使用。

使用病历架存储和运输乘坐者病历(A)(图14-12 第14-22页). 病历架可容纳一个3英寸、三扣眼活页夹。

注释: 病历架两侧开放，易于清洁。 请勿将散乱文书放入病历架中。

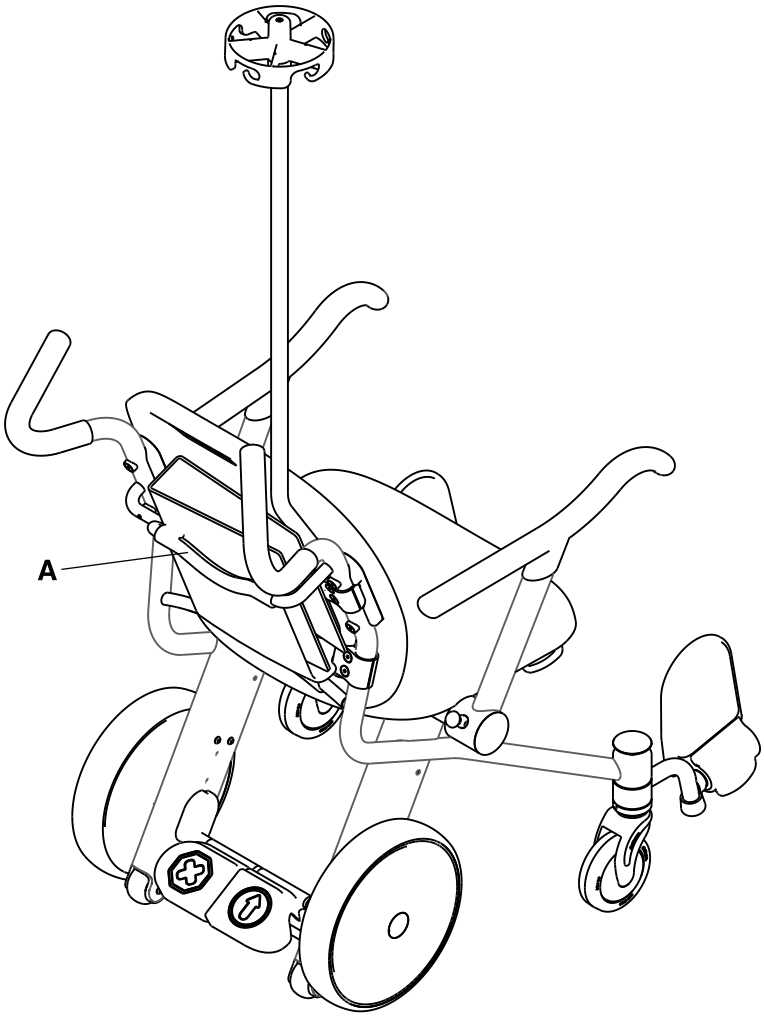

图**14-12:** 在病历架中存放病历

转运一个乘坐者

警告

- 为避免不稳定，禁止在坡度大于5.7度的斜面和坡道使用本产品。
- 禁止产品超载在安全工作负载500 lb(226.8 kg)之上。
- 为避免翻倒，禁止让乘坐者朝本产品外部周边斜靠。
- 使用时，不要升高或降低本产品。

小心

- 应始终使用制动器，防止发生意外移动。
- 要停止产品的移动，不要使用制动踏板。
- 禁止使用防后倾轮组滚动本产品。
- 为避免不稳定，禁止在本产品上转运一个以上的乘坐者。
- 禁止将汽车座椅、婴儿车、或其它物品放在本产品的座椅上或乘坐者的膝盖上。
- 转运乘坐者时，他们的双脚应始终放置于脚踏上。
- 为确保轮组平滑滚动且本产品稳定运行，推动本产品通过门槛和小平台时应始终小心谨慎。
- 为避免挤压的风险，在升高或降低扶手时，乘坐者和操作者的四肢始终远离翻盖扶手。
- 为避免不稳定或运动困难，禁止在柔软或不稳定的表面运行此产品，例如沙、草地或碎石上。
- 为避免不稳定，禁止将各类物品悬挂在推动手柄，病历架，选配的氧气瓶固定架，或者翻转扶手上。
- 在本产品空载时跨过障碍物，应始终由两个操作者应用安全提升技术进行。 只能握住主管架提起本产品。 禁止通过扶手，脚踏板、附件或座椅表面提起本产品。
- 禁止将翻转扶手，病历架，选配的氧气固定架，或选配的静脉输液架作推/拉装置使用。

Prime TC仅用于按照设备指导对无需辅助即能坐直的单个乘坐者进行转运。

注释: 如尝试使此产品高负载运行，则其启动和移动都可能很困难。

要转运一个乘坐者：

1. 面向座椅背面。
2. 双手握住推动手柄。
3. 向下踩解锁踏板。

简体中文
ZH-CN

将氧气瓶固定到选配的氧气瓶固定架中

警告

在移动本产品前，应始终确保氧气瓶固定在氧气瓶固定架。

小心

- 禁止将翻转扶手，病历架，选配的氧气固定架，或选配的静脉输液架作推/拉装置使用。
- 为避免不稳定，禁止将各类物品悬挂在推动手柄，病历架，选配的氧气瓶固定架，或者翻转扶手上。
- 选配的氧气瓶固定架是设计仅用于一类type E (E型)氧气瓶。

要固定一个氧气瓶（图14-1 3 第14-24页):

1. 确定选配的氧气瓶底部固定架(B)是空的。
2. 在选配的氧气瓶顶部固定架上提起黄色支臂(A)。
3. 将氧气瓶放到选配的底部氧气瓶固定架 (B)。 确定氧气瓶完全落入选配的氧气瓶固定架中。
4. 在选配的氧气瓶顶部固定架上(C)压下黄色支臂(A)以固定氧气瓶。
5. 在移动转运椅之前，确定顶部闩锁已正确关闭。

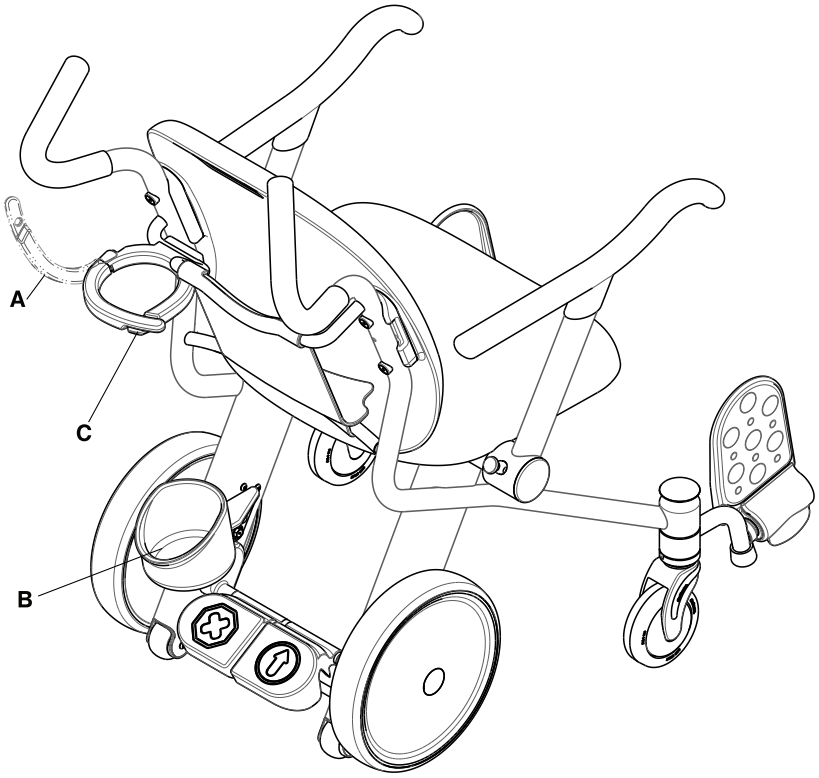

图**14-13:** 选配的氧气瓶顶部固定架的位置。

可能供应这些附件，供与您的产品配合使用。确认您的配置或区域的供应性。致电Stryker客户服务部门 +1-800-327-0770。

名称	编号
将Foley导尿管袋固定到选配的Foley导尿管袋挂钩上。 第14-26页	1460-001-150
将静脉输液袋固定到选配的静脉输液架上。 第14-27页	1460-035-000
束紧膝部安全带 第14-28页	1460-013-100
定位腿托 第14-30页	1460-166-030
软垫式座椅	1460-013-050

简体中文
ZH-CN

将**Foley**导尿管袋固定到选配的**Foley**导尿管袋 挂钩上。

⚠ 小心

- Foley导尿管袋挂钩上只能挂选配的Foley导尿管袋。
- 在移动本产品之前，总是将静脉输液袋正确得固定到选配的静脉输液架上，或是将Foley导尿管袋正确得固定到选配的Foley导尿管袋挂钩上。
- 重量超过10 lb(4.53 kg)安全工作负载的foley导尿管袋，禁止悬挂在选配的foley导尿管袋挂钩上。

要将**foley**导尿管袋固定到选配的**foley**导尿管袋挂钩上，将foley导尿管袋的挂钩放在选配的foley导尿管袋挂钩上(A)(图14-14 第14-26页). 确保您已经将foley导尿管袋安全固定。

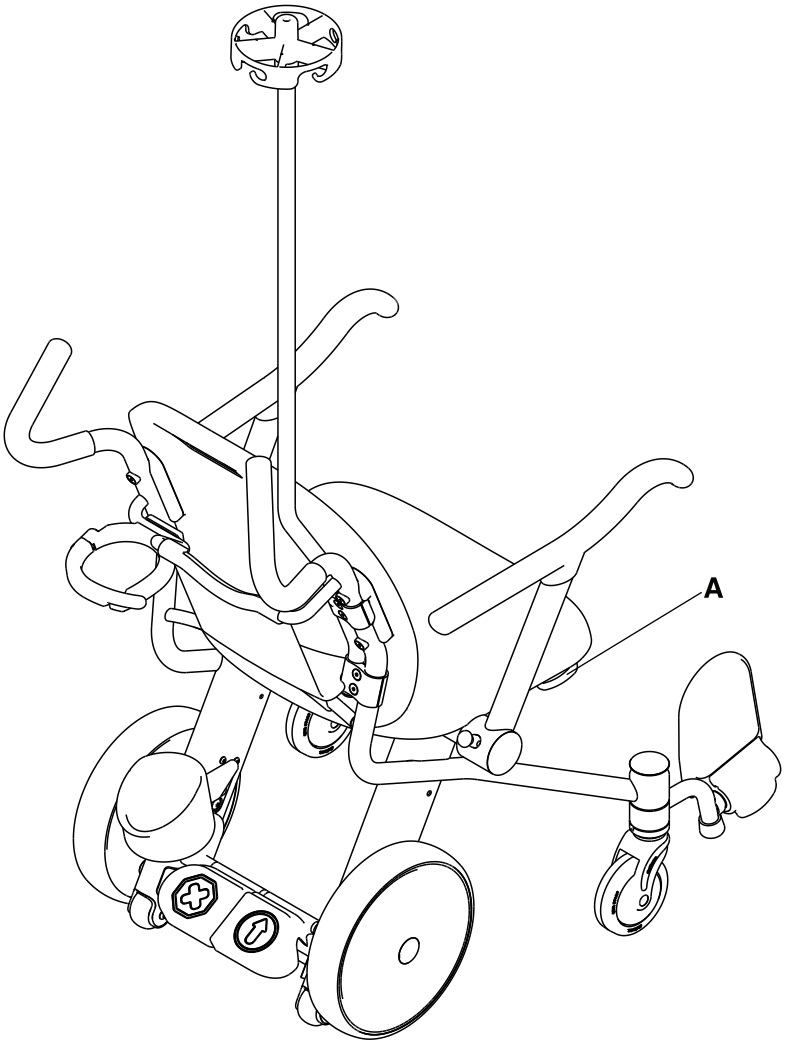

图**14-14: Foley**导尿管袋挂钩位置

将静脉输液袋固定到选配的静脉输液架上。

⚠ 小心

- 选配的静脉输液架上只能挂标准静脉输液袋。
- 选配的静脉输液架每个挂钩的安全工作负载为3 lb(1.36 kg)，总安全工作负载为6 lb(2.72kg)。
- 在移动本产品之前，总是将静脉输液袋正确得固定到选配的静脉输液架上，或是将Foley导尿管袋正确得固定到选配的Foley导尿管袋挂钩上。
- 禁止将翻转扶手，病历架，选配的氧气固定架，或选配的静脉输液架作推/拉装置使用。

要将静脉输液袋固定到选配的静脉输液架上：

1. 拉动选配的静脉输液架(A)以确保其牢固(图14-15 第14-27页).
2. 将静脉输液袋放在挂钩上，并确保这些袋子被固定好。

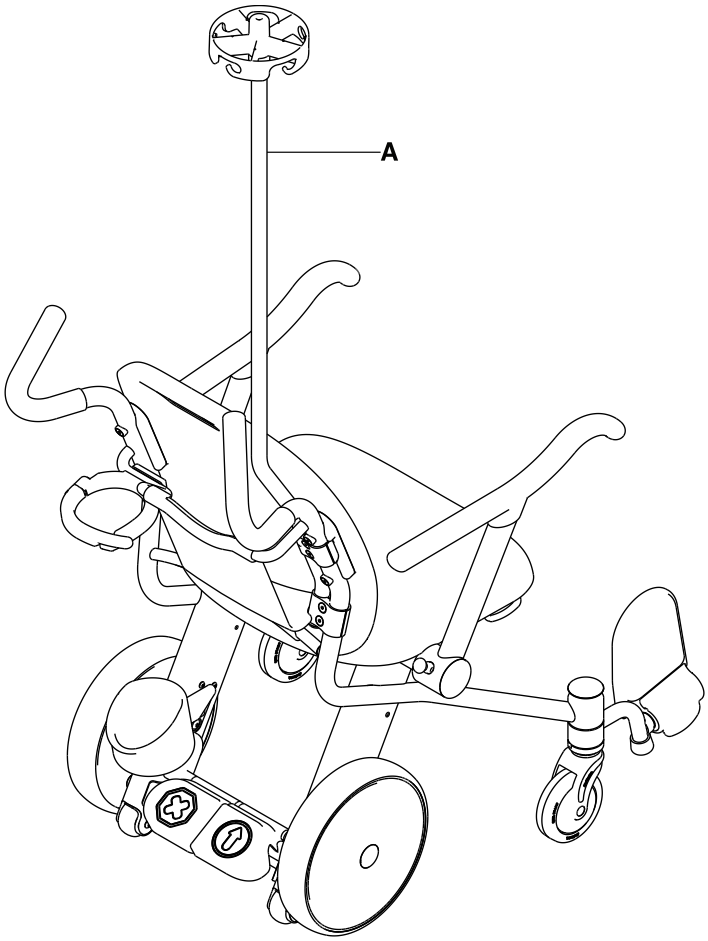

图**14-15:** 静脉输液架

束紧膝部安全带

打开膝部安全带绑带，并在您将乘坐者放在座椅上时将绑带放在座椅的任一侧。拉长膝部安全带绑带，环绕乘坐者后扣上绑带，然后缩短至所需的长度。

1. 如要解开膝部安全带（图**14-16** 第**14-28**页）：
   a. 抓住并挤压带扣闩锁上的凸舌(A)。
   b. 拉动带扣接槽(B)以及带扣闩锁(C)以便将其分开。
2. 如要系上膝部安全带（图**14-17** 第**14-29**页）：
   a. 将带扣闩锁(C)按入带扣接槽(B)直到听到咔嗒一声。
3. 如要拉长膝部安全带：
   a. 用一只手抓住带扣闩锁(C)（图14-16 第14-28页）。
   b. 用另一只手抓住拉带(D)（图14-17 第14-29页）。
   c. 将拉带拉出，穿过带扣闩锁(C)直到您到达所需的长度。
4. 如要缩短膝部安全带：
   a. 用一只手抓住带扣接槽(B)（图14-16 第14-28页）。
   b. 用一只手抓住拉带有褶边的一端(E)（图14-17 第14-29页）。
   c. 将拉带拉出，穿过带扣闩锁(C)直到您到达所需的长度。
5. 确保带扣闩锁(C)已固定。请勿让多余的拉带松散地悬挂或是纠结于轮子中。
6. 至少一个月检查膝部安全带一次（如果较常使用，则更频繁地检查）。检查是否有弯曲或断裂的接槽或带扣闩锁，或者撕裂或磨损的拉带。立即更换任何磨损或无法操作的膝部安全带绑带.

简体中文
ZH-CN

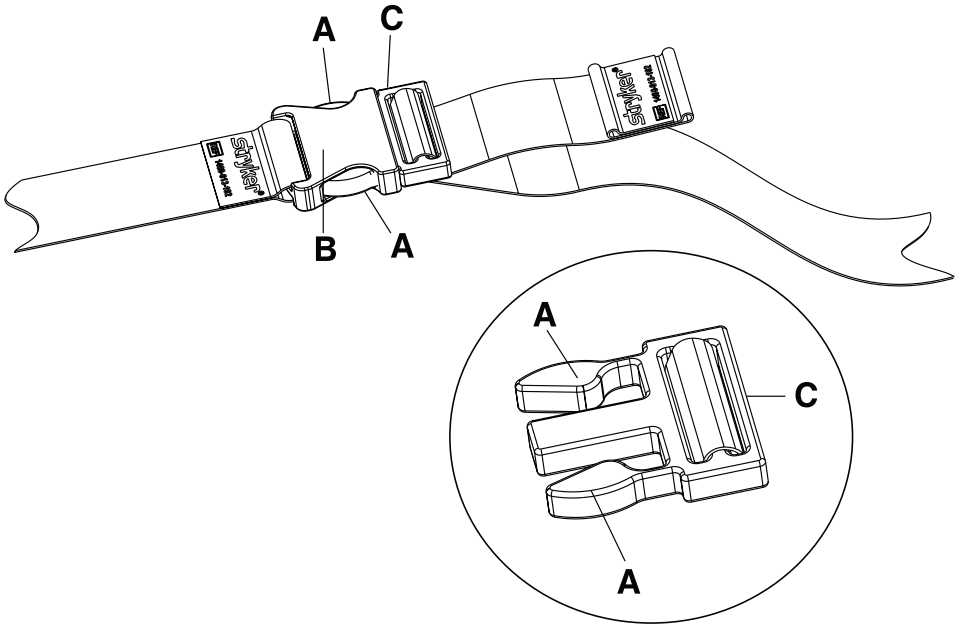

图**14-16:** 松开膝部安全带

束紧膝部安全带 (续前)

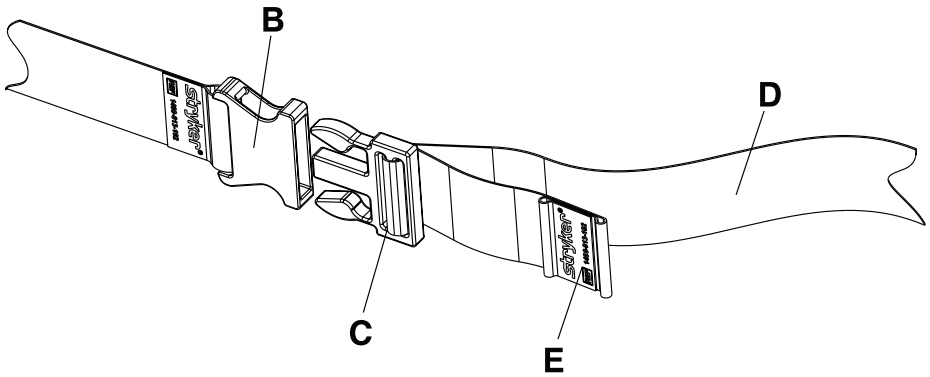

图**14-17:** 系上膝部安全带

简体中文
ZH-CN

定位腿托

警告

请勿在乘坐者腿放在腿托的情况下，启用腿托释放闩锁。

小心

- 应始终使用制动器，防止发生意外移动。
- 请勿坐、站或靠在翻转扶手、脚踏板、腿托或座椅靠背以避免不稳定性。
- 腿托的安全工作负载为18.14 kg。

定位腿托以供使用（图14-1 8 第14-30页）:

1. 踩下制动踏板启动制动器。 向前推动本产品以确定制动器已发挥作用。
2. 确保乘坐者的腿部没有放在腿托上。
3. 拉起座位下适当侧的黄色释放手柄(A)。
4. 拉起腿托(B)直到听到咔嗒一声并且其锁定在使用位置。按下腿托以确保其已固定。
5. 将乘坐者的腿部定位于腿托(B)上。

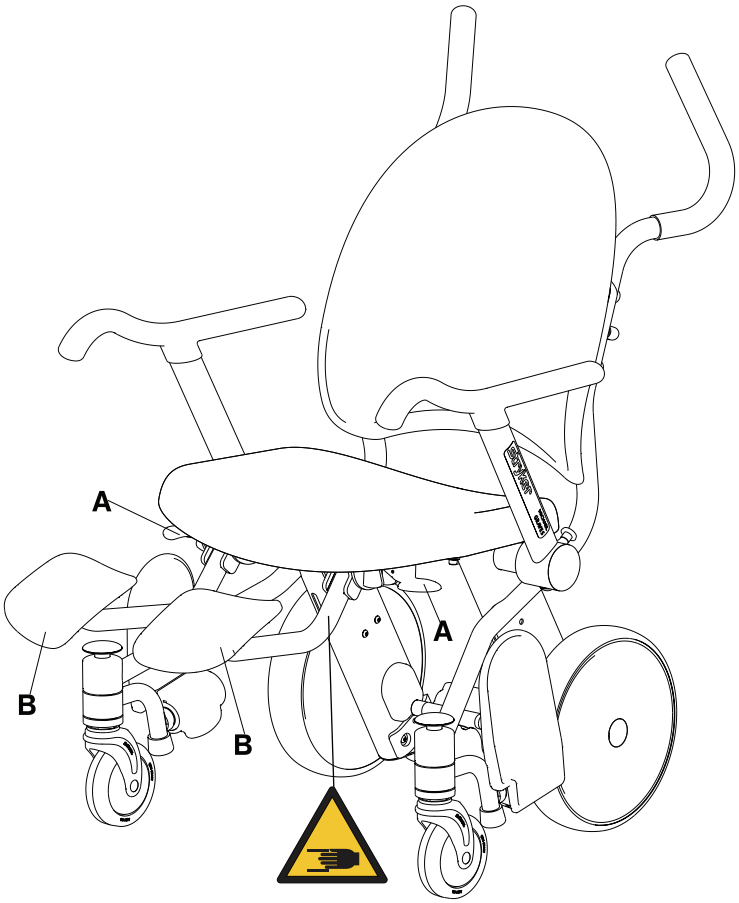

图14-18: 腿托使用位置

收存腿托

警告

请勿在乘坐者腿放在腿托的情况下，启用腿托释放闩锁。

小心

- 应始终使用制动器，防止发生意外移动。
- 请勿坐、站或靠在翻转扶手、脚踏板、腿托或座椅靠背以避免不稳定性。
- 可选配腿托的安全工作负载为18.14 kg。

收存腿托（图14-19 第14-31页）：

1. 确保乘坐者的腿部没有放在腿托上。
2. 拉起座位下适当侧的黄色释放手柄(A)。
3. 将腿托(B)推向座椅背面直到其发出咔嗒声为止。将腿托(B)推向座椅背面以确保其已固定。

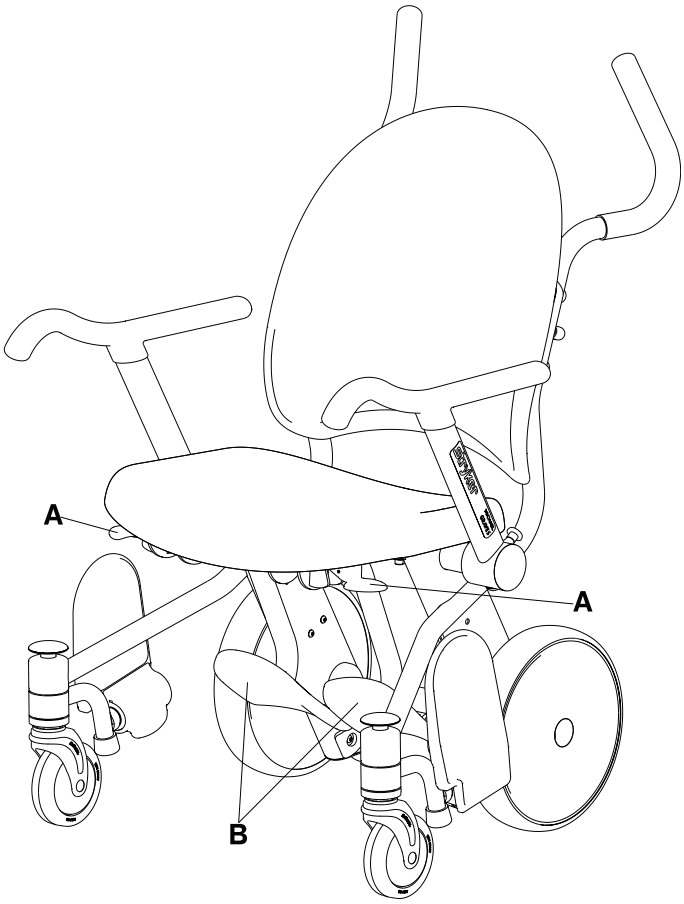

图14-19: 腿托收存位置

下面所示的标签粘贴到 Prime TC 软垫式座椅。最终用户可以撕除这些标签。这些标签是特定针对美国（左）和加拿大（右）。它们不适用于其他国家。

ATTACHMENT TO BE ABOVE THIS LINE

UNDER PENALTY OF LAW
THIS TAG NOT TO BE REMOVED
EXCEPT BY THE CONSUMER

ALL NEW MATERIAL
Consisting of

POLYURETHANE FOAM....100 %

REG. NO. PA-27157

Certification is made by the manufacturer that the materials in this article are described in accordance with law.

Manufactured For
STRYKER MEDICAL
3800 E. Centre Avenue
Portage, MI 49002-5826 USA

Date of Delivery.....

Finished Size : 22 in x 18 in x 3.75 in
(55.8 cm x 45.7 cm x 9.5 cm)
Net Weight of Filling Material : 2 lbs., 0 oz.

MADE IN U.S.A.

Manufactured By:
Grand Rapids Foam Technologies
2788 Remico St. SW
Wyoming, MI 49519 USA

Date of Manufacture:

Model: 1460-013-070

Prototype ID: N/A

THIS ARTICLE MEETS THE FLAMMABILITY REQUIREMENTS OF CALIFORNIA BUREAU OF HOME FURNISHINGS TECHNICAL BULLETIN NO.117. CARE SHOULD BE EXERCISED NEAR OPEN FLAME OR WITH BURNING CIGARETTES.

ATTACHMENT TO BE ABOVE THIS LINE

Not to be removed until
delivered to the consumer

Ne pas enlever avant la
livraison au consommateur

This article contains
NEW MATERIAL ONLY

Cet article contient des
MATERIAUX NEUFS SEULEMENT

This label is affixed in
compliance with Provincial Law

Cette étiquette est apposée
conformément à la loi de la province

Made by Reg. No. | **Fabriqué par No. de permis:**

4607

Content
Polyurethane Foam

Contenu
Mousse de polyuréthane

Made in U.S.A. / Fabriqué aux Etats-Unis

简体中文
ZH-CN

⚠ 小心

不得用蒸汽清洁此产品。

注释: 请勿电力清洗可选配的软垫式座椅。如果产品配有可选配的软垫式座椅，在电力清洗前，请取下软垫式座椅。

这些说明旨在推荐1450型和1460型**Prime TC**的清洁方法。

Prime TC是设计为可电力清洗的。连续清洁后，此产品可能会出现某些氧化或褪色迹象。但是，只要遵循正确的清洗方法，此产品的性能特征或功能不会因为电力清洗而下降。

推荐的清洁方法

在使用间歇用消毒剂擦拭此产品，请遵循以下步骤：

1. 请严格遵循清洁液制造商提供的稀释建议。
2. 在使用间歇，使用推荐的消毒剂手动清洁此产品所有表面。
3. 用推荐的消毒液进行喷洒或预先浸泡擦拭巾。
4. 请确保您已对所有表面进行消毒。应注意频繁接触区域，如翻转扶手，座位，座椅靠背，推动手柄，和选配的氧气瓶固定架。
5. 关于浸泡时间和冲洗要求，请遵循清洁液制造商的说明。
6. 在重新使用本产品之前，彻底干燥本产品。

简体中文
ZH-CN

⚠ 小心

在清洁后，重新使用本产品之前，应证实所有标签都完好无损，制动踏板和解锁踏板的两个位置都正确锁定，并检查所有部件是否已进行正确润滑。

推荐的清洁剂

建议使用的清洁剂：

- 季铵类清洁剂（活性成份为氯化铵）
- 酚类清洁剂（活性成份为邻苯基苯酚）
- 含氯漂白剂（使用的溶液比例为一份漂白剂[5.25%的次氯酸钠盐溶液]加100份水，相当于520 ppm有效氯[每4000毫升水中40 ml的5.25%的漂白液]）

避免过饱和，并且为了能正确消毒应确保产品浸湿时间不超过清洁液制造商使用指导上的建议时间。

⚠ 小心

清洁后，始终确保您使用清洁用水擦拭每个产品，并在清洁后彻底干燥每个产品。某些清洁产品有腐蚀性，使用不当可能会损坏产品。如果您不正确地漂洗并擦干本产品，腐蚀性残留物可能会残留在产品表面，这可能会导致关键组件的过早腐蚀。如果不遵循这些清洁说明可能会导致保修失效。

至少,在每年预防性维护期间，应对列出的所有 Stryker Medical 产品的所有项目进行检查。根据您对产品的使用情况，你可能需要进行更频繁的预防性维护检查。只能由合格人员维修。

注释: 在检查前，清洁并消毒外部的支撑表面，如适用。

检查以下项目：

_____ 所有焊接点
_____ 所有紧固件牢固固定
_____ 座位和座椅靠背是否破裂或损坏
_____ 病历架是否有裂缝或损坏
_____ 翻转扶手是否能移动和正常闭锁
_____ 脚轮是否稳当并能正常旋转
_____ 脚轮上没有蜡状物和残渣
_____ 轮组平滑运行
_____ 轮组自由旋转
_____ 制动装置正常运行
_____ 使用制动器时，两个后轮组能牢固锁定
_____ 后轮组无松动或歪斜
_____ 防后倾轮组完好无损
_____ 不用时，脚踏板转动到向上位置
_____ 摆动式脚踏板锁定在使用位置(型号1460)
_____ 按下摆动式脚踏板的释放按钮时，摆动式脚踏应转动到收存位置（型号1460）。
_____ 静脉输液架完好无损且运转正常（选配件）
_____ 氧气瓶固定架完好无损且运转正常（选配件）
_____ 膝部安全带没有损坏（选配件）
_____ 软垫式座椅没有撕裂或受损（选配件）
_____ 腿托锁定在使用位置（选配件）
_____ 腿托锁定在收存位置（选配件）
_____ 腿托转动并锁定在使用位置（选配件）（腿托调整 第14-57页)
_____ 润滑腿托释放闩锁 (图14-37 第14-55页)（选配件）

产品序列号：		
完成者：		日期：

简体中文
ZH-CN

可替换部件的快速参考

这些部件现在可购买。请致电Stryker客户服务部门：+1-800-327-0770， 咨询是否有货及价格。

名称	编号
翻转扶手配件，病人左侧	1460-700-001
翻转扶手配件，病人右侧	1460-700-002
Foley导尿管袋挂钩	1460-001-150
前脚轮配件	1460-003-080
静脉输液架套件，黄色	1460-700-003 (D) / 1460-700 023 (I)
静脉输液架套件，灰色	1460-700-004 (D) / 1460-700-024 (I)
静脉输液架套件，蓝色	1460-700-005 (D) / 1460-700-025 (I)
静脉输液架套件，红色	1460-700-006 (D) / 1460-700-026 (I)
静脉输液架套件，海蓝色	1460-700-007 (D) / 1460-700- 027 (I)
静脉输液架套件，紫色	1460-700-008 (D) / 1460-700-028 (I)
套件，无软垫座椅	1460-700-011
套件，软垫式座椅	1460-700-012 (I) / 1460-700-032 (D)
套件，膝部安全带	1460-700-013 (I) / 1460-700-033 (D)
套件，腿托	1460-700-014 (I) / 1460-700-034 (D)
套件，后轮（一侧）	1460-700-009
套件，座椅靠背	1460-700-010
膝部安全带	1460-013-100
腿托	1460-166-030
腿托闩锁配件，患者左侧	1460-166-040
腿托闩锁配件，患者右侧	1460-166-080
氧气瓶固定架配件	1460-045-000

简体中文
ZH-CN

卸下座椅靠背

所需工具：

- 3/16"六角扳手
- 3/8"传动扭矩扳手(in-lb)

1. 踩下制动踏板启动制动器。
2. 要从座椅框架上卸下座椅靠背（C），使用一个3/16"六角扳手取下四个平头螺钉(A）和接头（B）。 保留螺钉、接头、和座椅靠背(图14-20 第14-36页).
3. 重新安装座椅靠背时，使用一个3/16"六角扳手，重新安装四个平头螺钉(A)和环套接头(B)(在第2步中取下)，以便将固定座椅靠背(C)固定到座椅框架上(图14-20 第14-36页). 使用一个3/8"传动扭矩扳手，将螺钉拧紧到70 ± 10 in-lb (8 ± 1,1 Nm)。
4. 在重新使用本产品之前，确认其能够正常工作。

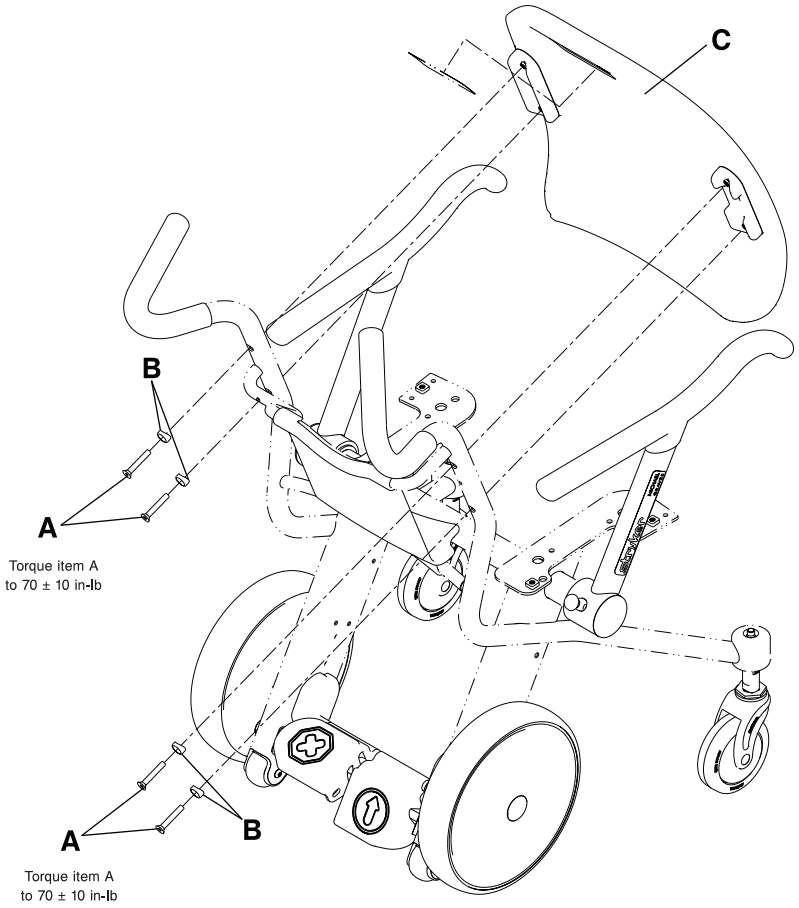

图14-20: 卸下座椅靠背

座椅靠背更换

所需工具：

- 3/16"六角扳手
- 3/8"传动扭矩扳手(in-lb)

1. 踩下制动踏板启动制动器。
2. 要从座椅框架上卸下座椅靠背（C），使用一个3/16"六角扳手取下四个平头螺钉(A）和接头（B）。 取下螺钉、接头、和座椅靠背(图14-21 第14-37页).
3. 使用一个3/16"六角扳手，安装四个随附的平头螺钉(A）和环套接头（B），以便在座椅框架上固定随附的座椅靠背（C），图14-21 第14-37页). 使用一个3/8"传动扭矩扳手，将螺钉拧紧到70 ± 10 in-lb (8 ± 1,1 Nm)。
4. 贴上Stryker随附的适当颜色的标签(D)。
5. 在重新使用本产品之前，确认其能够正常工作。

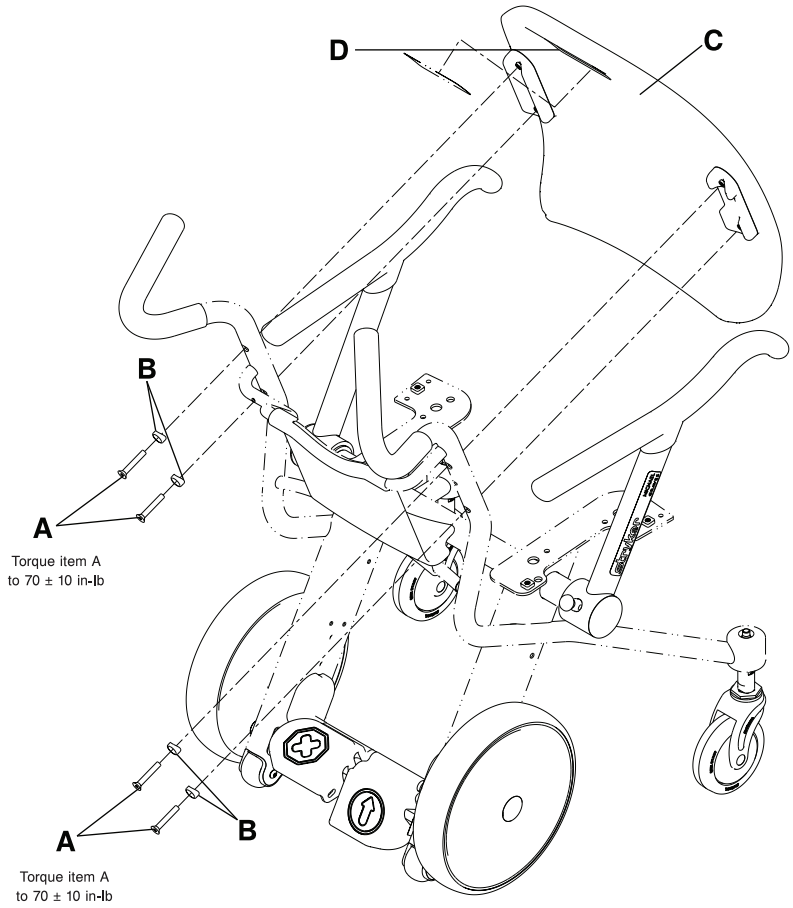

图14-21: 座椅靠背更换

简体中文
ZH-CN

病历架更换

所需工具：

- 5/32"六角扳手
- 3/8"传动扭矩扳手(in-lb)

1. 踩下制动踏板启动制动器。
2. 取下座椅靠背（请参见 座椅靠背更换 第14-37页）.
3. 两个将病历架底部固定到座椅框架上的圆头螺钉，使用一个5/32"六角扳手取下(A)(图14-22 第14-38页）. 保留螺钉。 重新安装螺钉时，使用一个3/8” 传动扭矩扳手(ft-lb)拧紧螺钉到25 ± 5 in-lb (2,8 ± 0,6 Nm).
4. 要从下部的座椅框架上取出病历架，可从底部向后推病历架，然后向上推以便取出从上部的座椅框架上取出病历架。
5. 按相反的顺序执行步骤2-4以安装随附的病历架。
6. 在重新使用本产品之前，确认其能够正常工作。

简体中文
ZH-CN

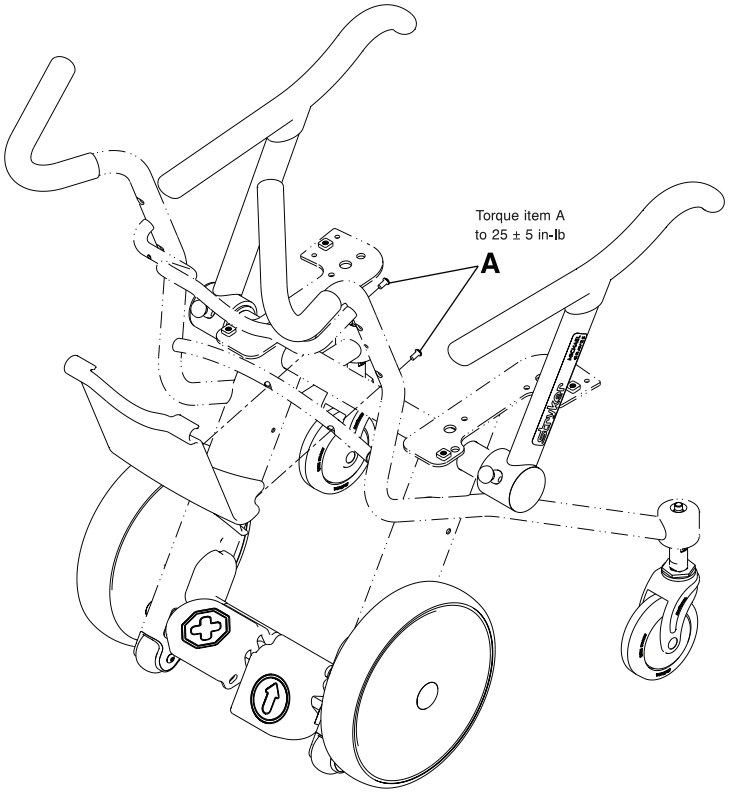

图**14-22:** 病历架更换

座椅更换

所需工具：

- 3/16"六角扳手
- 3/8"传动扭矩扳手(in-lb)

1. 将座椅(B)固定到座椅框架上的四个圆头螺钉(A)，用一个3/16"六角扳手将其取下(图14-23 第14-39页)。丢弃该座椅和螺钉。
2. 用一个3/16"六角扳手，安装四个随附的圆头螺钉(A)以便将随附的座椅(B)固定到座椅框架上的。使用一个3/8"传动扭矩扳手，将螺钉拧紧到8 ± 1.1 Nm。
   注释: 先用手安装全部四个螺钉，再用扳手将这些圆头螺钉完全拧紧。
3. 在重新使用本产品之前，确认其能够正常工作。
   注释: 请勿电力清洗可选配的软垫式座椅。如果产品配有可选配的软垫式座椅，在电力清洗前，请取下软垫式座椅。

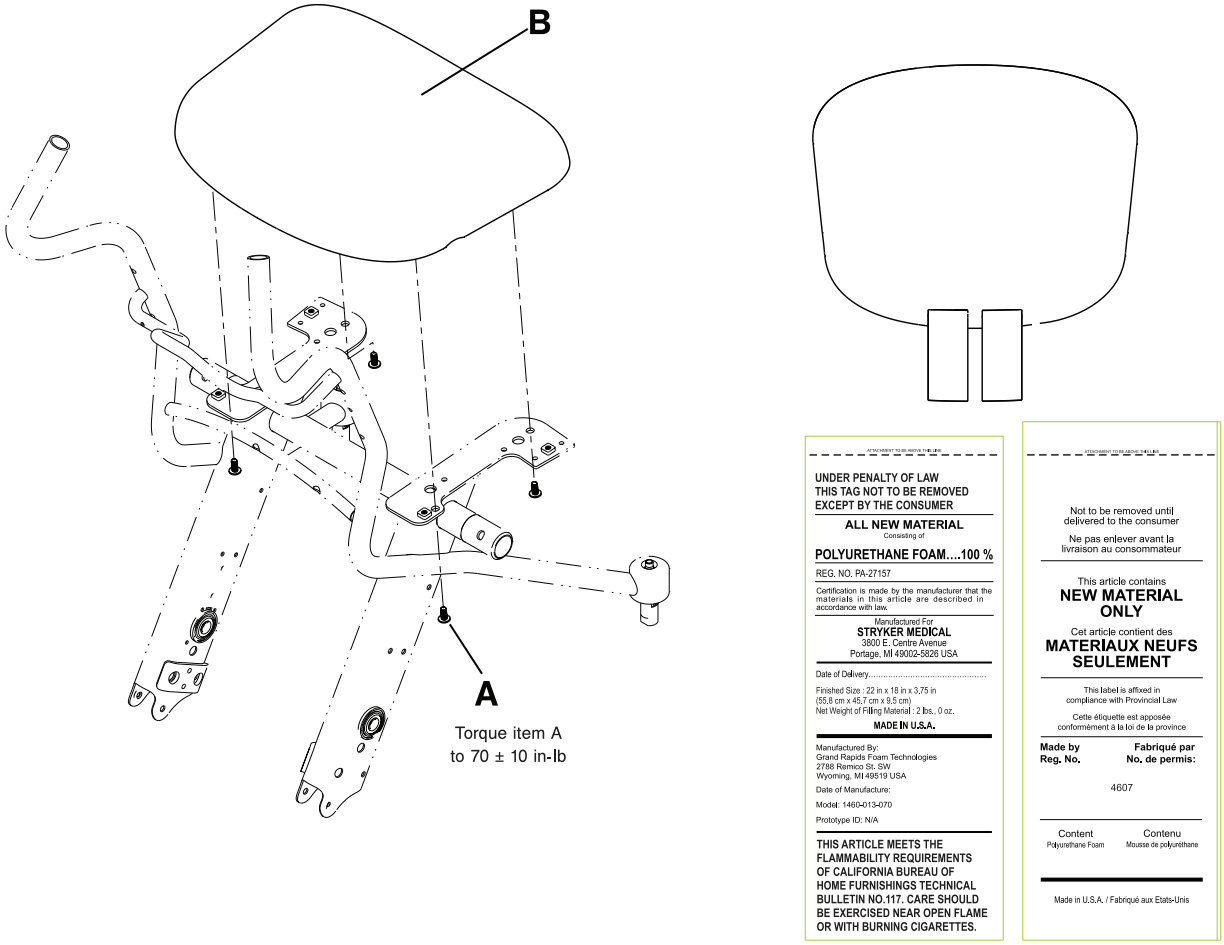

图**14-23:** 座椅更换

简体中文
ZH-CN

翻转扶手更换

所需工具：

- 5/16"六角扳手
- Syntec润滑油(3000-200-719)
- 3/8"传动扭矩扳手(ft-lb)

1. 将翻转扶手向前推并将位置锁定。
2. 使用一个5/16"六角扳手，从翻转扶手底部卸下硬止动销(A)(图14-24 第14-40页). 丢弃此止动销。
3. 用一只手，拉起扶手上的释放销钉(B)并用您的另一只手向外拉动翻转扶手(C)以卸下扶手（图14-24 第14-40页).
   注释: 支臂的枢纽区域有润滑油脂。
4. 使用Syntec润滑脂涂抹于随附的扶手枢纽上(3000-200-719)(图14-2 4 第14-40页).
5. 向上拉起扶手上的释放销钉，将随附的翻转扶手安装到座椅框架上。
6. 使用5/16"六角扳手，安装随附的硬止动销(步骤2中卸下的)。 使用一个3/8"传动扭矩扳手，将硬止动销拧紧到33 ± 7 ft-lb (45 ± 9 Nm)。
7. 在重新使用本产品之前，确认其能够正常工作。

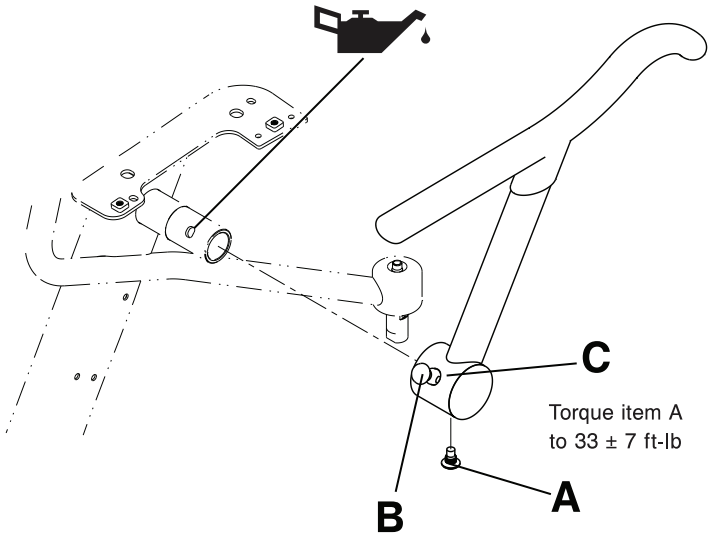

图**14-24:** 翻转扶手更换

前脚轮更换

所需工具：

- 铁镐
- (2) 5/32"六角扳手
- 3/8"传动扭矩扳手(in-lb)

1. 小心将椅背朝下放置。
2. 使用一个铁镐，卸下并保存脚轮轴管螺母盖(C)（图14-25 第14-41页）.
3. 使用两个5/32"六角扳手，卸下轴管螺母(B)和轴螺钉(D)。 保留轴管螺母和轴螺钉。 重新安装轴螺钉时，使用一个3/8"传动扭矩扳手(ft-lb)将轴螺钉(D)拧紧到70 ± 10 in-lb. (8 ± 1,1 Nm)。
4. 抓住脚轮(A)并向外拉以便从叉上卸下轮子(E)。 丢弃轮子。
5. 按相反的顺序执行步骤2-4以安装随附的脚轮。
   注释: 锁住轴管螺母(B)头。(图14-25 第14-41页). 重新安装时，正确对齐脚轮叉(E)上的螺母。
6. 在重新使用本产品之前，确认其能够正常工作。

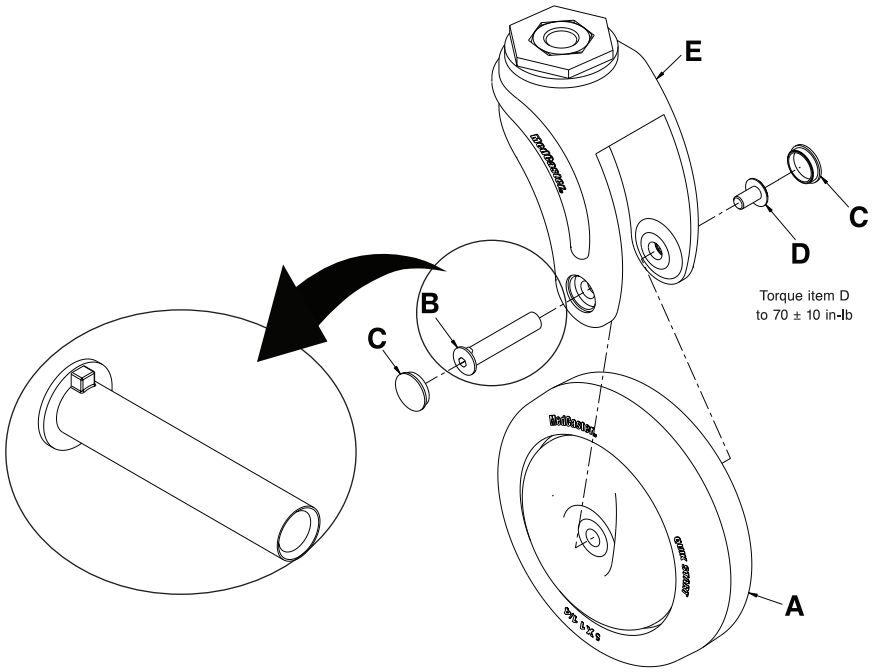

图**14-25:** 前脚轮更换

简体中文
ZH-CN

前脚轮配件更换

所需工具：

- 铁镐
- (2) 5/32"六角扳手
- 3/4" 套筒扳手
- 3/8"传动棘轮
- 3/8"传动扭矩扳手(ft-lb)
- 3/8"传动扭矩扳手(in-lb)

1. 小心将椅背朝下放置。
2. 使用一个铁镐，卸下并丢弃脚轮轴管螺母盖(C)（图14-26 第14-42页）。
3. 使用两个5/32"六角扳手，卸下轴管螺母(B)和轴螺钉(D)。 丢弃轴管螺母和轴螺钉。
4. 抓住前脚轮(A)并向外拉以便从叉上卸下轮子(E)。 丢弃前脚轮。
5. 使用一个3/4"套筒扳手和一个3/8"传动棘轮，卸下螺栓(F)以便从座椅框架上卸下叉杆(E)。 丢弃叉杆。
6. 按相反的顺序执行步骤2-5以安装随附的前脚轮配件。 在将脚轮安装到叉杆上之前，使用一个3/8" 传动扭矩扳手(ft-lb)，拧紧螺栓(F)至75 ± 5 ft-lb (102 ± 7 Nm)。 使用一个3/8" 传动扭矩扳手(in-lb)，将轴螺钉（D）拧紧到70 ± 10 in-lb. (8 ± 1.1 Nm)。
   注释: 锁住轴管螺母(B)头(图14-26 第14-42页)。 正确对齐脚轮叉(E)上的螺母。
7. 在重新使用本产品之前，确认其能够正常工作。

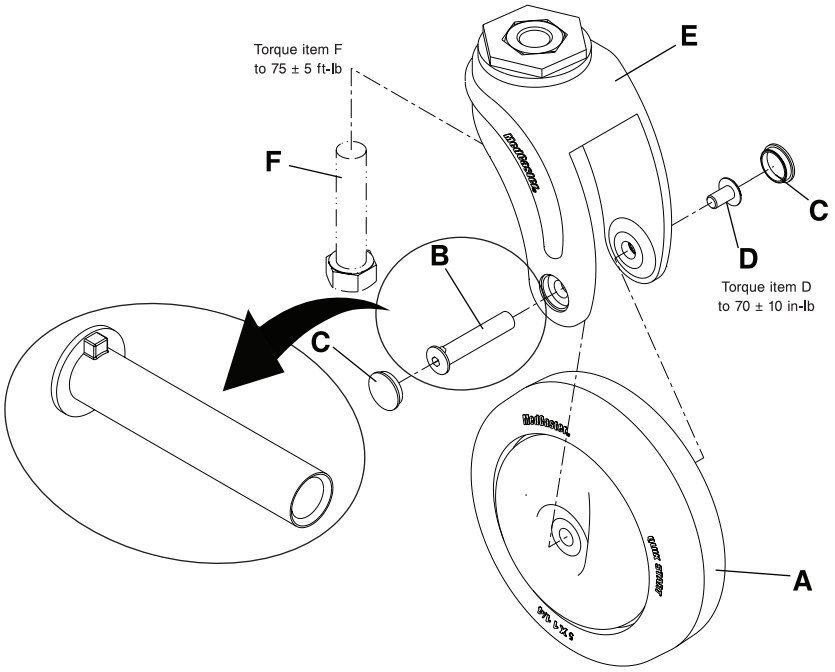

图14-26: 前脚轮配件更换

摆动式脚踏板更换(型号1460)

所需工具：

- 3/8"传动扭矩扳手(ft-lb)
- Syntec润滑油(3000-200-719)

1. 将摆动式脚踏板转到收存位置(请参阅 收起摆动式脚踏板(型号 1460) 第14-20页)。
2. 小心将椅背朝下放置。
3. 卸下前脚轮配件(请参阅 前脚轮配件更换 第14-42页)。 保留所有零件。
4. 抓住并向下拉以便卸下下面的脚踏板弹簧座(A)。 丢弃下面的脚踏板弹簧座。
5. 卸下并丢弃脚踏板扭簧(B)。
6. 用手按在脚踏板释放踏板上，从而减轻锁定托架上的压力。
7. 旋转并向下拉，卸下摆动式脚踏板配件(C)。 丢弃此配件。
8. 对适用区域，应用Syntec润滑油(3000-200-719) (图14-27 第14-43页)。
9. 按相反的顺序执行步骤3-8以安装随附的摆动式脚踏板配件。 在将脚轮安装到叉杆上之前，使用一个3/8"传动扭矩扳手，拧紧脚轮叉杆上的螺栓(D)至75 ± 5 ft-lb (102 ± 7 Nm) 。
10. 在重新使用本产品之前，确认其能够正常工作。

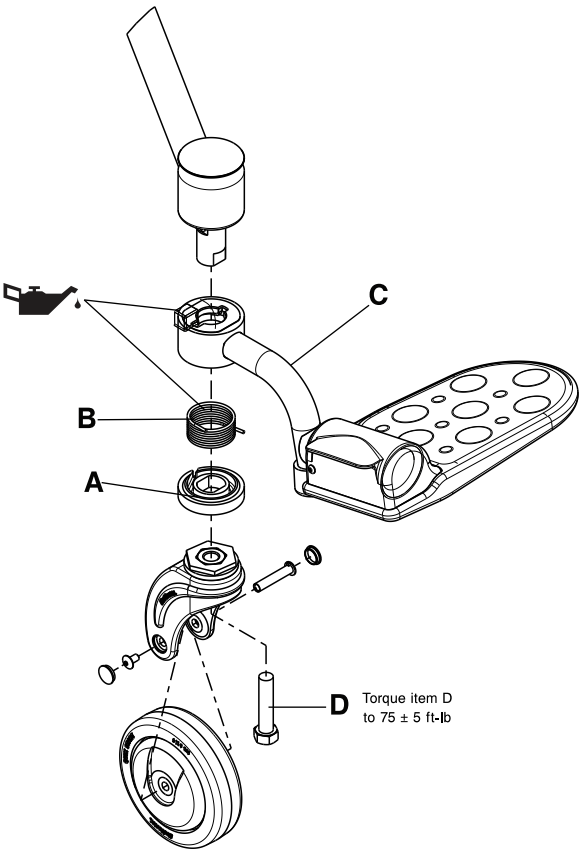

图**14-27:** 摆动式脚踏板更换

后轮更换

所需工具：

- 铁镐
- 3/4" 套筒扳手
- 3/8"传动棘轮
- 3/8"传动扭矩扳手(ft-lb)

1. 小心将座椅正面朝下放置。
2. 使用一个铁镐，卸下并丢弃后轮中心螺母盖(A)（图14-28 第14-44页）.
3. 使用一个3/4"套筒扳手和一个3/8"传动棘轮，卸下并丢弃后轮中心螺母(B)（图14-28 第14-44页）.
4. 卸下并废弃的中心垫圈(C)（图14-28 第14-44页）.
5. 用双手抓住后轮并向外拉，卸下后轮(D)。 丢弃后轮。
6. 按相反的顺序执行步骤2-5以安装随附的后轮。 使用一个3/8” 传动扭矩扳手，将后轮中心螺母拧紧到(B)25 ± 2 ft-lb(34 ± 3 Nm)。
7. 在重新使用本产品之前，确认其能够正常工作。

简体中文
ZH-CN

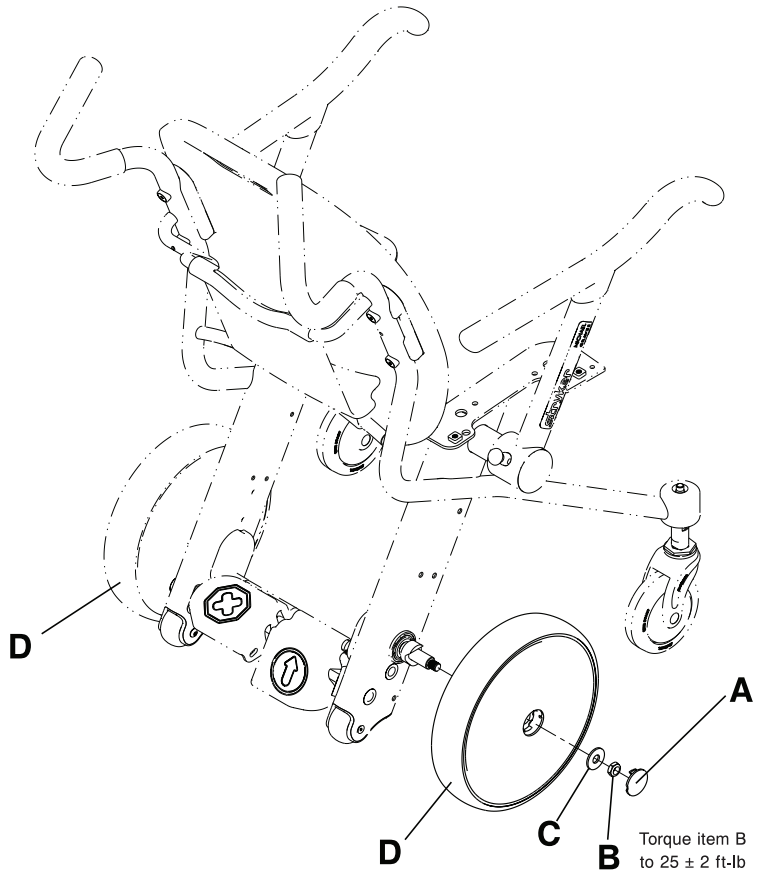

图**14-28:** 后轮更换

踏板更换

所需工具：

- 5/32"六角扳手
- 3/16"六角扳手
- 尖嘴钳
- 3/8"传动扭矩扳手(in-lb)

1. 小心将座椅正面朝下放置。
2. 卸下两个后轮(请参见 后轮更换 第14-44页). 保留所有零件。
3. 使用一个“5/32”六角扳手和一个3/16"六角扳手，卸下防后倾轮垫片螺母(A)和凸缘头带帽螺钉(B)，它们分别用于将防后倾轮(C)和下部框架的盖子(D)固定到座椅框架(图14-29 第14-46页). 保留所有零件。
   注释: 防后倾轮垫片螺母的长度比座椅上其他所有的垫片螺母更短。 切勿在修理时，放错螺母的位置。
4. 在另一侧重复步骤3。
5. 使用一个5/32"六角扳手，从解锁踏板底部取下两个圆头螺钉(E)。 保留螺钉（图14-29 第14-46页).
6. 使用尖嘴钳，从触发联动杆(G)的两端卸下环形栓(F)。 保留环形栓（图14-29 第14-46页). 重新安装螺钉时，使用一个3/8” 传动扭矩扳手(ft-lb)拧紧螺钉到70 ± 10 in-lb (2,8 ± 0,6 Nm).
7. 卸下触发联动杆(G)（图14-29 第14-46页).
8. 使用一个5/32"六角扳手和一个3/16"六角扳手，拧松圆头螺钉(H)，此螺钉用于将制动凸轮弹簧垫(K)固定到座椅框架上（图14-29 第14-46页).
   注释: 请勿卸下制动把杆垫片螺母(J)。
9. 用手推制动凸轮弹簧垫(K)(图14-29 第14-46页)，释放制动垫片螺母(J)中的压力。 卸下并保留制动把杆垫片螺母和螺钉。
10. 小心地拆下制动凸轮弹簧垫(K)和制动凸轮弹簧(L)（图14-29 第14-46页). 保留弹簧垫和弹簧。
11. 在另一侧重复步骤8-10。
12. 使用一个5/32"六角扳手，卸下定位轴环的螺钉(M)（图14-29 第14-46页). 保留此固定螺钉。 重新安装此固定螺钉时，使用一个3/8"传动扭矩扳手(ft-lb)拧紧螺钉到70 ± 10 in-lb. (8 ± 1,1 Nm)。
13. 将制动横杆推向乘坐者左侧(N)，直至横杆不再接触乘坐者右侧的制动凸轮组件(P)(图14-29 第14-46页). 卸下乘坐者右侧的制动凸轮组件(P)(图14-29 第14-46页). 保留此组件
14. 将制动横杆推向乘坐者右侧(N)，然后卸下制动横杆(N)（图14-29 第14-46页). 保留此横杆。
    a. 卸下制动横杆(N)时，请按所示的顺序小心卸下随后的零件（图14-29 第14-46页):
       i. 左制动轴盖(R)
       ii. 制动踏板组件(T)
       iii. 轴环(U)
       iv. 右制动轴盖(V)
    b. 丢弃要更换的踏板。 保存所有剩余的组件。
15. 按相反的顺序执行步骤2-14 以安装随附的踏板。
    注释: 注意制动凸轮组件的方向(P)。 确定标签面向座椅前面（图14-29 第14-46页).
16. 在重新使用本产品之前，确认其能够正常工作。

简体中文
ZH-CN

踏板更换 (续前)

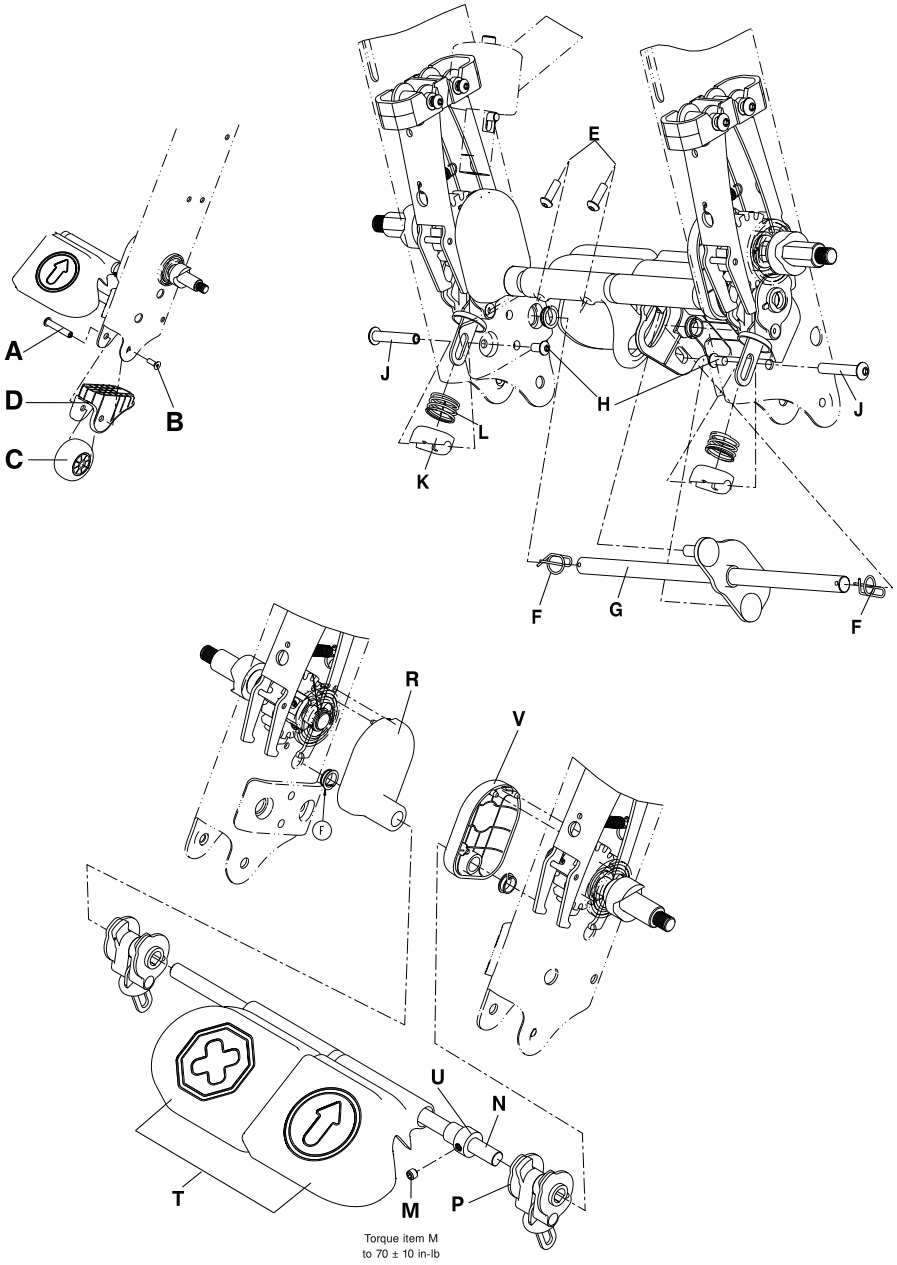

图**14-29:** 踏板更换

简体中文
ZH-CN

制动把杆组件更换

所需工具：

- 5/32"六角扳手
- 3/16"六角扳手
- 9/64"六角扳手
- 卡簧钳
- 3/8"传动扭矩扳手(in-lb)

1. 卸下制动/解锁踏板组件(踏板更换 第14-45页). 保留所有零件。
2. 用您的手，手动打开制动把杆(A)。 用您的另一只手，手动转动后轮轴组件(B)，使六角螺钉(C)正对座椅底部(图14-30 第14-47页).
3. 使用一个9/64"六角扳手，拧松后轮轴组件(B)上的两个六角螺钉(C)。图14-30 第14-47页).
4. 在座椅框架上，用于固定后轮轴组件(E)(图14-30 第14-47页)的卡环(D)(图14-30 第14-47页)，用卡簧钳卸下。 保留卡环。
   注释: 如非拆卸需要，请勿过度打开卡环。
5. 卸下后轮轴组件(E)(图14-30 第14-47页).
6. 使用一个5/32"六角扳手和一个3/16"六角扳手卸下用于固定制动把杆组件(H)的螺钉(F)和制动把杆垫片螺母(G)(图14-30 第14-47页). 重新安装螺钉(F)时，使用一个3/8"传动扭矩扳手拧紧螺钉到70 ± 10 in-lb. (8 ± 1,1 Nm)。
7. 卸下并丢弃制动把杆组件(H)(图14-30 第14-47页).
8. 按相反的顺序执行步骤2-7以安装随附的制动把杆组件。
9. 更换制动器/解锁踏板组件(请参见 踏板更换 第14-45页).
   注释: 重新安装制动凸轮组件时(P)(图14-29 第14-46页)，确保标签面向座椅的前面。
10. 在重新使用本产品之前，确认其能够正常工作。

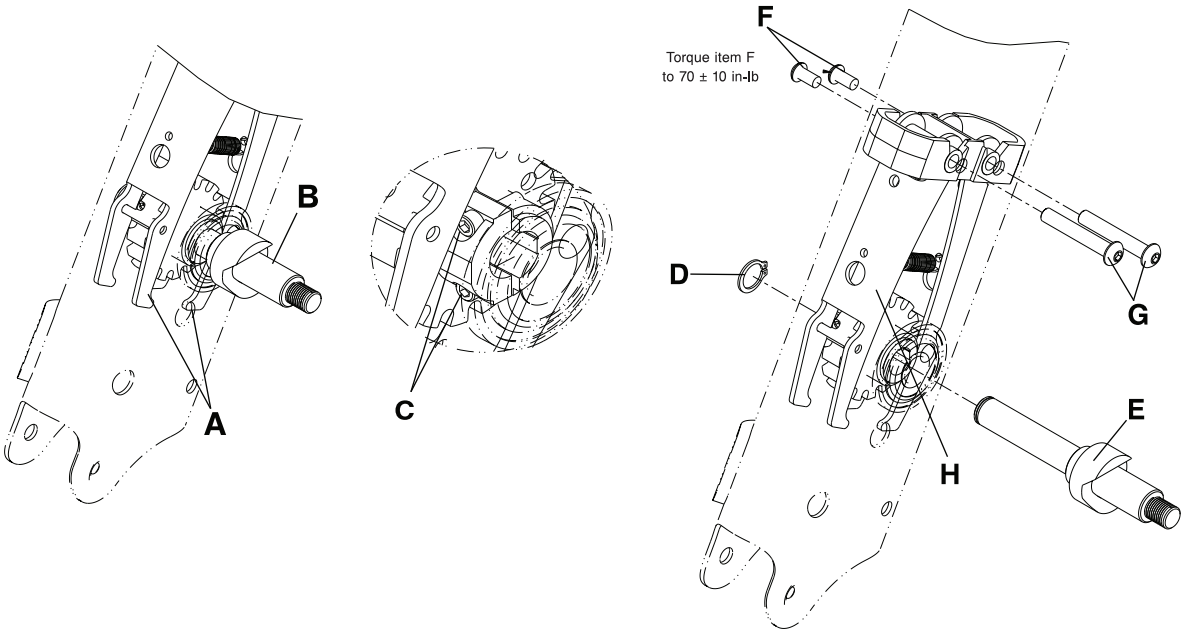

图**14-30:** 制动把杆组件更换

简体中文
ZH-CN

卸下静脉输液架

所需工具：

- 3/16"六角扳手
- 小一字螺丝刀

1. 取下座椅靠背（图14-20 第14-36页）。
2. 使用一个3/16"六角扳手，从静脉输液架顶盖(F)中心卸下六角螺钉(G)（图14-31 第14-49页）。 保留螺钉。
3. 轻拍并向上推静脉输液架顶盖(F)（图14-31 第14-49页），以卸下顶盖。保留静脉输液架顶盖。
4. 使用小一字螺丝刀，从静脉输液架(E)底部卸下管塞(H)（图14-31 第14-49页）。 保留管塞。
5. 要从座椅框架上取下静脉输液架下面的卡箍(B)，使用一个3/16"六角扳手取下两个平头螺钉(A)（图14-31 第14-49页）。 保留螺钉和卡箍。
6. 两个平头螺钉(A)将静脉输液架上面的卡箍(C)固定到座椅框架上，使用一个3/16"六角扳手取下。 卸下U形夹销(D)和卡箍(C)。 保留螺钉、U形夹销和卡箍。 丢弃静脉输液架(E)（图14-31 第14-49页）。
   注释: 取下平头螺钉时固定静脉输液架配件以防止静脉输液架掉落。

简体中文
ZH-CN

静脉输液架安装

所需工具：

- 3/16"六角扳手
- 小一字螺丝刀
- 3/8"传动扭矩扳手(ft-lb)
- 3/8"传动扭矩扳手(in-lb)

注释: 更换静脉输液架时，需要一个伞式螺母（umbrella nut）(0018-045-000)。

1. 取下座椅靠背（卸下座椅靠背 第14-36页）。
2. 将随附的伞式螺母(0018-045-000)(J)插入静脉输液架(E)顶部（图14-31 第14-49页）。 伞式螺母顶部与静脉输液架顶部相距应为12.7 mm。
   注释:
   伞式螺母可能在出货前即已安装。确保在安装静脉输液架顶盖前，静脉输液架已有伞式螺母就位。
3. 将随附的管塞(0037-225-000) (H)插入静脉输液架(E)底部（图14-31 第14-49页）。
4. 将静脉输液架顶盖(F)放在静脉输液架(E)上，并用手掌轻轻拍打顶盖直至顶盖完全固定在静脉输液架(E)上（图14-31 第14-49页）。
5. 使用3/16"六角扳手，安装随附的沉头螺钉(0004-672-000)(G)以将静脉输液架顶盖固定到输液架上。使用一个3/8"传动扭矩扳手(in-lb)，将螺钉拧紧到2.8 ± 0.6 Nm。
6. 两个平头螺钉(A)将静脉输液架上面的卡箍(C)固定到座椅框架上，使用一个3/16"六角扳手取下。卸下U形夹销(D)和卡箍(C)。保留螺钉、U形夹销和卡箍。丢弃静脉输液架(E)（图14-31 第14-49页）。
7. 将随附的U形夹销(0026-349-000)(D)插入静脉输液架上面的卡箍正面（在步骤6中取下）。
8. 将静脉输液架上面的卡箍正面和U形夹销安装到座椅框架上。
9. 将随附的静脉输液架安装到静脉输液架上面的卡箍和U形夹销的正面。
   注释: 在安装静脉输液架上面的卡箍背面时，请支撑固定静脉输液架以便使输液架保持于原位。
10. 使用一个3/16"六角扳手和随附的平头螺钉(A)(0001-210-000)，将上 面的静脉输液架卡箍背面安装到静脉输液架和上面的静脉输液架卡箍正面。使用一个3/8"传动扭矩扳手(ft-lb)，将螺钉拧紧到18 ± 4 Nm。
11. 使用3/16"六角扳手以及随附的平头螺钉(0001-210-000) (A)，将随附的静脉输液架下面卡箍正面和背面安装到静脉输液架。使用一个3/8"传动扭矩扳手(ft-lb)，将螺钉拧紧到18 ± 4 Nm。
    注释: 对齐下面的静脉输液架卡箍，使得卡箍与静脉输液架底部相平。
12. 重新安装座椅靠背（卸下座椅靠背 第14-36页）。
13. 在重新使用本产品之前，确认其能够正常工作。

静脉输液架安装 (续前)

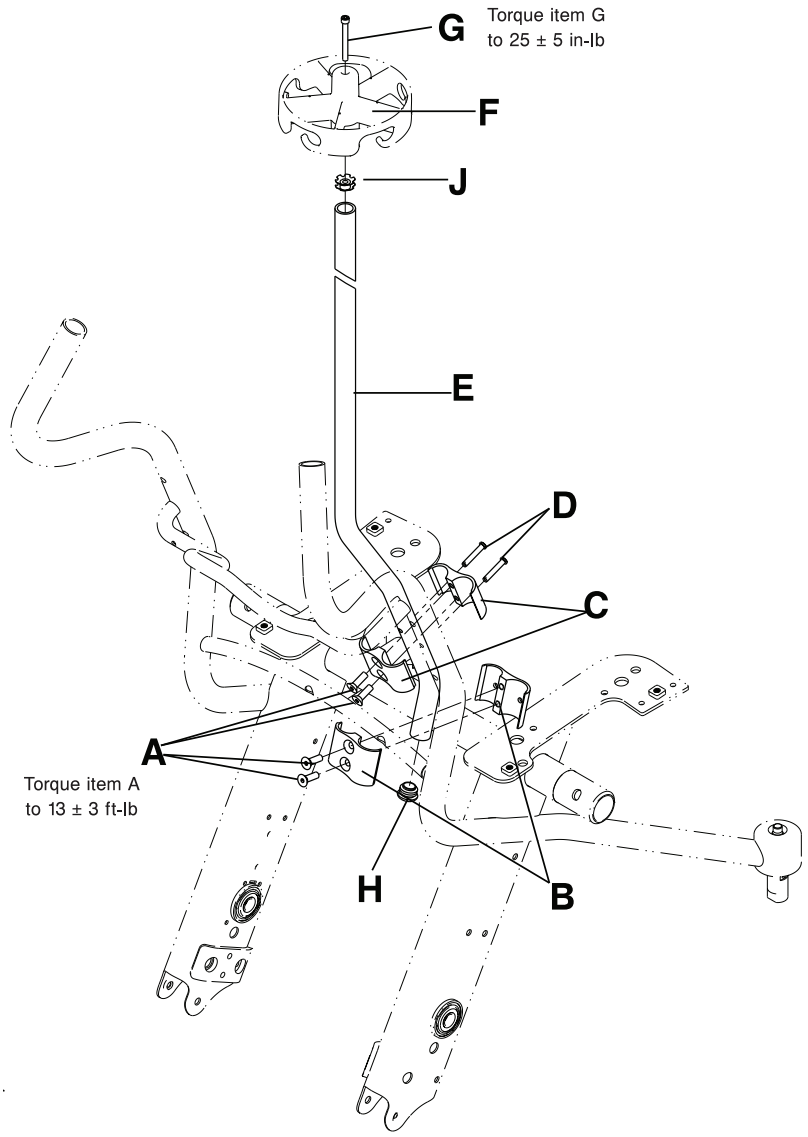

图**14-31:** 静脉输液架更换

静脉输液架顶盖更换

所需工具：

- 3/16"六角扳手
- 3/8"传动扭矩扳手(in-lb)

1. 使用一个3/16"六角扳手，从静脉输液架顶盖(B)中心卸下六角螺钉(A). 保留螺钉(图14-32 第14-50页).
2. 轻拍并向上推静脉输液架顶盖，以卸下顶盖。 丢弃静脉输液架顶盖。
3. 将随附的静脉输液架顶盖放在静脉输液架顶部上，并用手掌轻轻拍打顶盖直至顶盖完全固定在静脉输液架上。
4. 使用一个3/16"六角扳手，拧上六角螺钉(A)(在第1步中取下)从而将静脉输液架顶盖固定到输液架上。 使用一个3/8"传动扭矩扳手，将螺钉拧紧到25 ± 5 in-lb (2,8 ± 0,6 Nm)。
5. 在重新使用本产品之前，确认其能够正常工作。

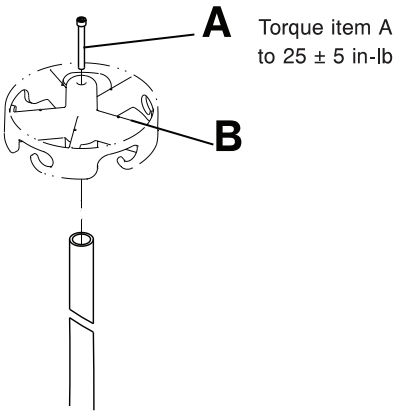

图**14-32:** 静脉输液架顶盖更换

膝部安全带配件安装

注释: 此配件可用于2013年8月后 制造的所有装置（序列号位置 第14-9页）。

所需工具：

- 3/16"六角扳手
- 3/16"六角钻头
- 3/8"传动扭矩扳手(in-lb)

注释:
长的拉带连接到座椅的右侧。短的拉带连接到座椅的左侧。

1. 踩下制动踏板启动制动器。 向前推动本产品以确定制动器已发挥作用。
2. 将长的拉带连接到座椅的右侧。将短的拉带连接到座椅的左侧。
   a. 将托架上的两个凸舌(A)（图14-33 第14-51页）装 入主框架焊件(B)（图14-34 第14-52页）。
   b. 将随附的凸缘圆头螺钉(0004-671-000)(C)安装 入托架上的圆孔以将定膝部安全带托架固定至主框架焊件(B)（图14-34 第14-52页）。 使用一个3/8"传动扭矩扳手以及一个3/16"六角钻头拧紧螺钉到8 ± 1.1 Nm。
3. 在重新使用本产品之前，确认其能够正常工作。

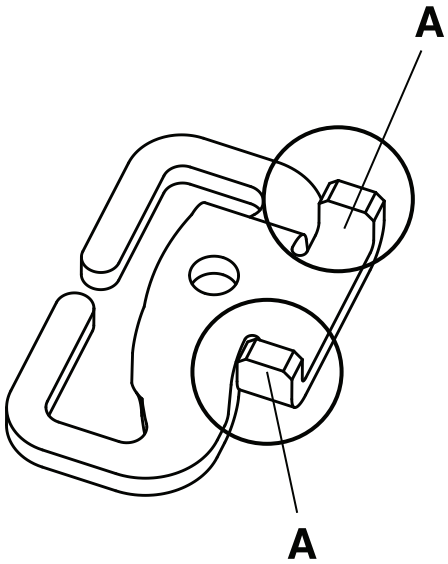

图**14-33:** 膝部安全带托架凸舌

膝部安全带配件安装 (续前)

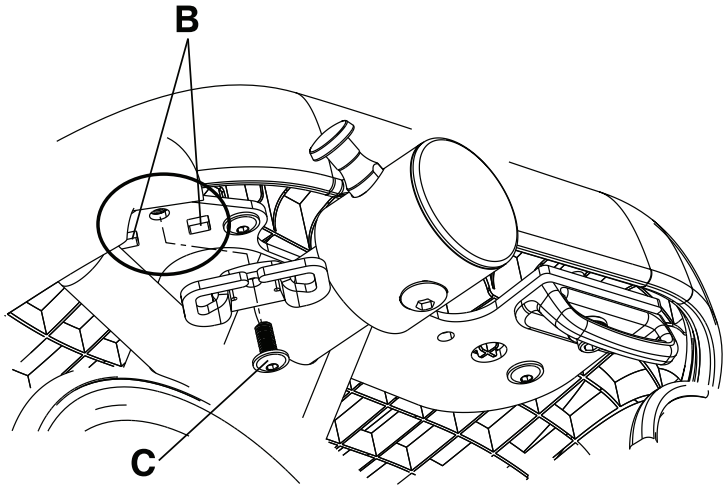

图**14-34:** 膝部安全带托架安装

卸下膝部安全带

所需工具：

- 无

1. 用一只手抓住安全带连接到托架(A)的一端。另一只手抓住托架(B)（图14-35 第14-53页）。
2. 挤压托架处的安全带环扣并加以操纵穿过托架上的卡槽(C)以卸下安全带（图14-35 第14-53页）。 丢弃安全带。

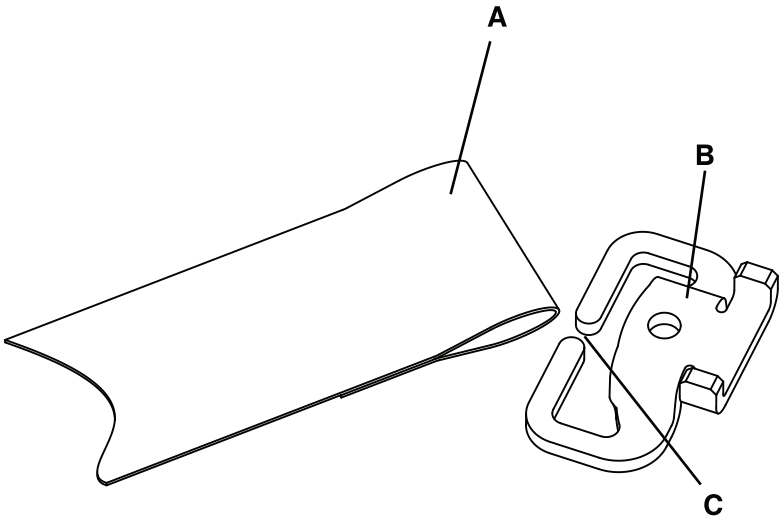

图**14-35:** 卸下膝部安全带

膝部安全带安装

所需工具：

- 无

1. 踩下制动踏板启动制动器。向前推动本产品以确定制动器已发挥作用。
2. 一只手抓住随附安全带的环扣端，另一只手抓住托架。
3. 挤压安全带环扣端并操控安全带穿过托架的卡槽。
4. 在重新使用本产品之前，确认其能够正常工作。

简体中文
ZH-CN

腿托安装

所需工具：

- 1/4"六角扳手
- 3/16"六角扳手
- 3/8"传动扭矩扳手(in-lb)

1. 踩下制动踏板启动制动器。 向前推动本产品以确定制动器已发挥作用。
2. 将椅背朝下放置。
3. 如果装置配有Foley导尿管袋挂钩，请使用3/16"六角扳手取下将Foley导尿管袋挂钩固定到座椅框架两侧的凸缘圆头螺钉(A)。丢弃Foley导尿管袋挂钩(C)和螺钉(A)（图14-36 第14-54页）。
4. 将随附的腿托安装板焊件(1460-166-005)(D)定位在座椅框架底部上（图14-36 第14-54页）。
5. 将随附的Foley导尿管袋挂钩底部上的定位凸舌(1460-001-051)(C)与腿托安装板焊件上的导向孔对齐（图14-36 第14-54页）。
6. 将随附的Foley挂钩垫片(1460-116-025)(B)插入Foley导尿管袋挂钩上的孔中（图14-36 第14-54页）。
7. 使用1/4"六角扳手和随附的沉头螺钉(0004-575-000)(A)，将Foley导尿管袋挂钩和腿托安装板焊件固定到座椅框架底部的两侧。使用一个3/8"传动扭矩扳手，将螺钉拧紧到8 ± 1.1 Nm。
8. 在重新使用本产品之前，确认其能够正常工作。

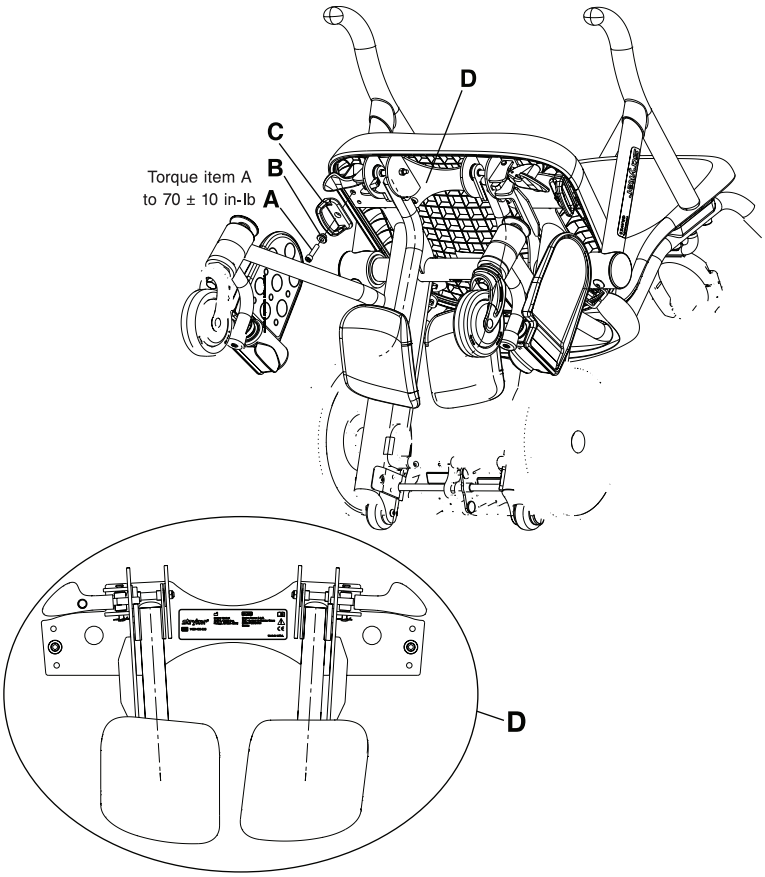

图**14-36:** 腿托焊件

腿托安装 (续前)

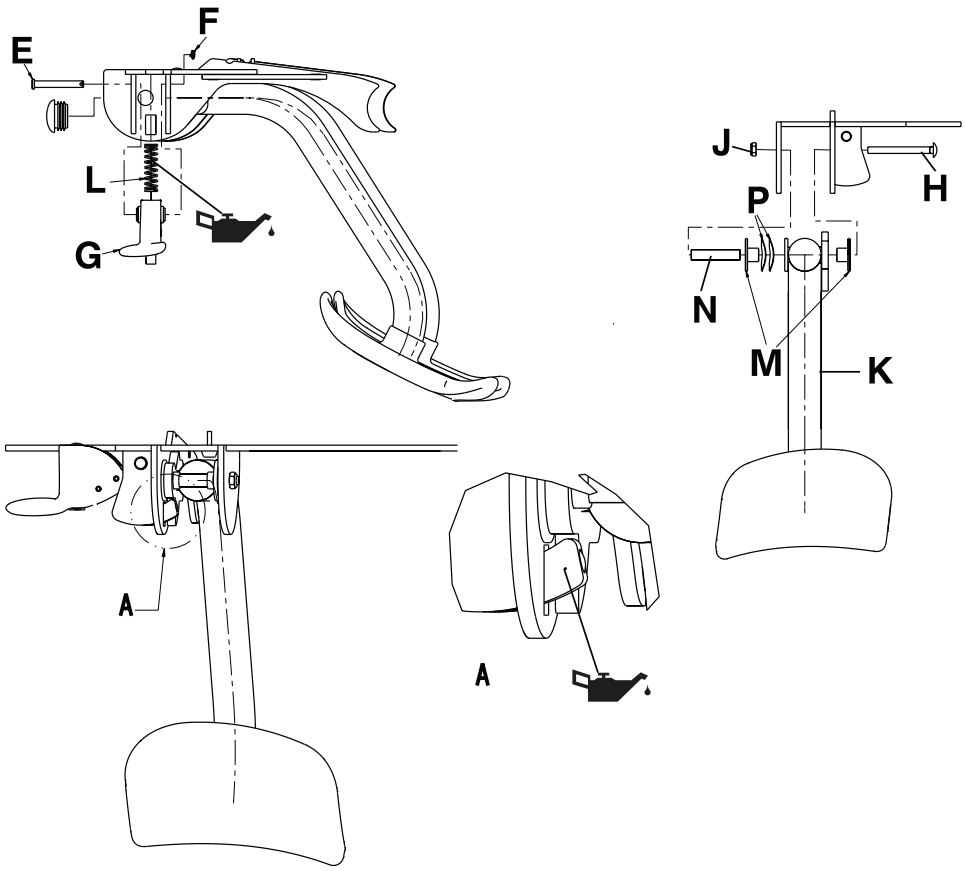

图**14-37:** 腿托组件

腿托更换

所需工具：

- 1/4"六角扳手
- 尖嘴钳
- 7/16"开口端扳手
- 3/8"传动扭矩扳手(in-lb)
- Syntech润滑油

1. 踩下制动踏板启动制动器。 向前推动本产品以确定制动器已发挥作用。
2. 将腿托置于收存位置。
3. 将椅背朝下放置。
4. 使用1/4"六角扳手，取下将Foley导尿管袋挂钩和腿托安装板焊件固定到座椅框架两侧的沉头螺钉(A)。取下腿托安装板焊件(D)、Foley挂钩垫片(B)和Foley导尿管袋挂钩(C)（图14-36 第14-54页）。 保留腿托安装板焊件、螺钉、垫片和Foley导尿管袋挂钩。
5. 将腿托安装板焊件放在工作台上。
6. 使用尖嘴钳，卸下将腿托闩锁配件(G)固定到腿托安装板焊件(D)两侧的Rue Ring销(F)和U形夹销 (E)。卸下腿托安装板焊件(D)两侧的腿托闩锁配件(G)和压缩弹簧(L)（图14-37 第14-55页）。 保留腿托闩锁配件、弹簧、Rue Ring销和U形夹销。
7. 使用7/16"开口端扳手，卸下将腿托配件(K)固定到腿托安装板焊件的Nylock六角螺帽(J)和螺栓(H)（图14-37 第14-55页）。
8. 当您卸下腿托配件时，请卸下两个垫圈(P)、两个衬套(M)和腿托枢纽垫片(N)（图14-37 第14-55页）。 保留所有零件。
9. 按相反的顺序执行步骤 1-8以重新安装。重新安装时，
   a. 如必要，使用Syntech润滑油，润滑压缩弹簧(L)和闩锁尖端（图14-37 第14-55页）。
   b. 先将垫圈(P)安装于衬套(M)上，再将其放在腿托配件上。
   c. 使用一个3/8"传动扭矩扳手，将螺钉拧紧到8 ± 1.1 Nm。
10. 在重新使用本产品之前，确认其能够正常工作。

简体中文
ZH-CN

腿托调整

如腿托转动过快，则收紧Nylock六角螺帽。如腿托不转动，则放松Nylock六角螺帽。

所需工具:

- 7/16" 组合扳手

1. 踩下制动踏板启动制动器。 向前推动本产品以确定制动器已发挥作用。
2. 使用 7/16" 组合扳手，每次调整四分之一圈，来收紧或放松Nylock六角螺帽(J)。 （ 图14-37 第14-55页 ）。
3. 在重新使用本产品之前，确认其能够正常工作。

简体中文
ZH-CN

有限保修

Stryker Medical分部是Stryker Corporation下属公司，兹此向Stryker **Prime TC**1450型和146 0型的最初购买者保证，在自交货之日起的三年内没有材料和制造工艺方面的缺陷。

在第一年，根据本保修服务，对于仅由Stryker裁定的任何产品缺陷，Stryker有义务选择提供更换部件，或所需劳动和交通或更换费用。 第二年和第三年，根据本保修服务，Stryker有义务仅提供更换部件。

如果Stryker有要求，应该将根据保修索赔的产品或部件以预付方式送回工厂。 如果由于使用不当或根据Stryker判断系由他人实施改装或修理的方式对产品材料造成不良影响，此保修则失效。 如果用非由Stryker提供或批准的部件修理Stryker产品，此保修则失效。 Stryker的任何员工或代表都没有被授权以任何方式修改此保修。

Prime TC设计为在正常使用、正常条件及按照此手册所述进行适当的周期性维护的情况下，有预期5年的使用寿命。 Stryker向直接购买者保证，在**Prime TC**的5年预期使用寿命中，**Prime TC**的焊接处没有结构缺陷，但前提是直接购买者拥有此产品。

此声明构成Stryker对上述设备的全部保修。 除此处陈述内容外，Stryker不会再做任何保修或表述，无论是明示的还是暗示的。 对适销性和某特定用途的适用性不做任何担保。 对于销售或使用此产品造成的或在与之有任何关系的附带性或间接性损害，Stryker在概不负责。

简体中文
ZH-CN

保修不包括任何一次性物品，选配的静脉输液架，或使用不当所致损坏。

保修中不适用和损坏的限定

在此提出的明示保证仅适用于和 型号。任何和所有其它保修，无论明示或暗示，包括任何暗示的适销性或特定用途适用性的保修均明确排除在Stryker保修之外。 在任何情况下Stryker对偶然或间接损害都不负有责任。

获得部件和维修

Stryker拥有一个由专职现场维修代表组成的全国性网络，为Stryker产品提供服务。 这些代表接受过厂家培训，遍及各地，备有各种零配件，以最大限度地缩短维修时间。 请致电所在地的代表或Stryker 客户服务中心（免费美国电话+1-800-327-0770）。

返修授权

未经Stryker客户服务部批准，产品不得送回维修。 将提供一个授权号，必须在回修产品上印上此授权号。 Stryker保留对返修产品收取运输和重新进货费用的权利。 特殊、改装或停产的商品不接受返修。

损坏的产品

根据ICC条例，欲就损坏商品提出索赔，必须在收到商品后的十五（15）天内 提出。 除非接收时已在运输收据上注明损坏，否则不要接收损坏的商品。 在得到及时通知后，Stryker将就造成的损坏向相应运输商提出运输索赔请求。 索赔数额将限于实际更换成本。 如果在供货后十五（15）天内Stryker未收到此类通知或接收时未在运输收据上注明损坏，客户则有责任在收货三十天之内（30）全额支付原始发票上的金额。 如果运输中发生部件遗失，则必须在收到发票的三十（30）天内提出索赔请求。

国际保修条款

此保修体现美国国内政策。 美国境外的保修可能会因国家而异。 请与所在地Stryker Medical 代表联系，了解更多信息。

Prime TC™

REF 1450/1460

介助型車いす

stryker®

取扱・保守説明書

記号

	操作方法
	一般的な警告
	注意
	警告；手を挟む危険性
	押さないこと
REF	モデル
SN	シリアル番号
CE	CEマーク
	製造業者
	製造年月日
	定格荷重
	潤滑剤を塗布する
	壊れ物につき取扱注意
	湿気厳禁
	天地無用
	積み重ね禁止

日本語
JA

目次

警告/注意/注記の定義 15-3
はじめに 15-4
製品説明 15-4
使用目的 15-4
予想耐用期間 15-4
禁忌 15-4
仕様 15-5
製品図 - 固定式フットレスト（モデル1450） 15-7
製品図 - スイングアウト式フットレスト（モデル1460） 15-8
連絡先 15-9
シリアル番号の記載先 15-9
安全に関する注意事項の概要 15-10
ピンチポイント 15-12
セットアップ 15-13
動作時 15-14
ブレーキをかけるまたは解除する 15-14
使用者を移乗する 15-15
使用者を降ろす 15-17
跳ね上げ式フットレストの位置調整 15-18
跳ね上げ式フットレストの収納 15-19
スイングアウト式フットレストの位置調整（モデル1460） 15-20
スイングアウト式フットレストの収納（モデル1460） 15-21
跳ね上げ式アームレストの上げ下げ 15-22
診療記録用ホルダーに診療記録を入れる 15-23
使用者を移動する 15-24
オプションの酸素ボンベホルダーに酸素ボンベを固定する 15-25
アクセサリ 15-26
オプションの尿バッグ用フックに尿バッグを固定する 15-27
オプションの点滴ポールに点滴バッグを固定する 15-28
ラップベルトを締める 15-29
レッグレストの位置調整 15-31
レッグレストの収納 15-33
ラベル 15-34
洗浄 15-35
予防保守 15-36
交換パーツのクイックリファレンス 15-37
保守 15-38
背もたれの取り外し 15-38
背もたれの交換 15-39
診療記録用ホルダーの交換 15-40
シートの交換 15-41
跳ね上げ式アームレストの交換 15-42
前輪キャスターの車輪交換 15-43

日本語
JA

前輪キャスターアセンブリの交換 15-44
スイングアウト式フットレストの交換（モデル1460） 15-45
後輪の交換 15-46
ペダルの交換 15-47
ブレーキ フィンガー アセンブリの交換 15-49
点滴ポールの取り外し 15-51
点滴ポールを取り付ける 15-51
点滴ポール トッパーの交換 15-53
ラップベルトアセンブリを取り付ける 15-54
ラップベルトを取り外す 15-56
ラップベルトを取り付ける 15-56
レッグレストを取り付ける 15-57
レッグレストを交換する 15-60
レッグレストの調整 15-61
保証 15-62
保証の排除及び被害の制限 15-62
パーツおよび修理の請求 15-62
返品許可 15-62
破損した製品 15-62
国際保証条項 15-63

日本語
JA

警告/注意/注記の定義

警告、注意、および注記は特別な意味を持つため、慎重に確認してください。

⚠ 警告

回避しなければ死亡や重大な負傷につながり得る状況について警告します。 また重篤な有害作用の可能性および安全上の問題についても記述する場合もあります。

⚠ 注意

回避しなければ、操作者や患者に対する軽度ないし中等度の負傷、または本装置や他の物品の損傷につながり得る状況について警告します。 装置の安全かつ有効な使用に必要な特別な注意や、使用や誤用の結果起こりうる装置への損傷を避けるために必要な注意が含まれます。

注記: 特別な情報を提供し、保守を容易にしたり、説明をより分かり易くしたりします。

日本語
JA

はじめに

本書は、Stryker **Prime TC™**（介助型車いす）モデル1450・モデル1460の操作または保守を手助けすることを目的とするものです。 本品の操作または保守を行う前に、本書を熟読してください。 本品の安全な操作方法または保守方法に関する教育およびトレーニングの方法と手順を確立してください。

⚠ 警告

- 本品の不適切な使用により、使用者または介助者が負傷する可能性があります。 本品は、本書に記載されているとおりにのみ操作してください。
- 本品または本品の部品を改造しないでください。 本品を改造すると、予測不可能な動作の原因となり使用者や介助者が負傷する可能性があります。 また、本品を改造すると保証が無効になります。

メモ

- 本書は本品に恒久的に付随するものであるため、今後本品を売却することがあっても本品と一緒に保管しておかなくてはなりません。
- Strykerでは、継続的に製品のデザインと品質において進歩を追求しています。 従って、本書には印刷時に入手可能な最新の製品情報が含まれていますが、お持ちの製品と本書にわずかな矛盾が生じる可能性があります。 ご質問がある場合は、Strykerカスタマーサービスまたはテクニカルサポート（+1-800-327-0770：米国内フリーダイヤル）までお問い合わせください。

製品説明

Prime TCは手動式で、介助者が押して操作する車いすで、付随する医療器具（酸素ボンベ、点滴バッグまたは尿カテーテル用バッグなど）と共に、使用者を座った状態で移動するためのものです。 本車いすには後輪を固定するブレーキ機構が装備されており、これにより安定性が向上し、使用者が乗り降りする際に補助をします。

日本語
JA

使用目的

Prime TC は活動を行うことが困難または不可能な人に対し活動を補助するための医療目的で使用される介助型車いすです。 **Prime TC** は、介助なしで真っ直ぐ座った姿勢を保つ事ができ、車いすの移動に関する施設のガイドラインに準拠することができる使用者を対象としています。

予期される **Prime TC** の使用方法は、使用者の背中を背もたれに、両手足を備え付けの載置面に置き、使用者が真っ直ぐ座った姿勢を支えることです。 移動するには、介助者が備え付けのハンドルを握って後ろから車いすを押します。 使用者はアームに座ったり、いずれの面にも真っ直ぐ立ったり、立った状態でアームまたは背もたれに寄り掛からないでください。 対象の介助者は、医療輸送者（同伴者）、看護師、その他の医療専門家、家族および使用者の付添人です。

Prime TCは医療施設内、医療施設外および駐車場を含む隣接区域で使用するためのものです。 移動範囲には、舗道での入院時・退院時の移動、診療科間および診療科内の移動、エレベータでの移動が含まれます。 **Prime TC**の定格荷重は、使用者および付属品を含め226.8 kg（500 lb）です。 標準的な使用時間は数分から最大1時間までと異なることがあります。 しかし、特定の事柄における使用者の待ち時間（CTスキャン、MRIスキャン、X線を待っているなど）は1時間を超える可能性があります。

予想耐用期間

通常の使用条件のもと使用し定期保守を適切に行った場合の**Prime TC**の予想耐用期間は5年です。

禁忌

既知の禁忌はありません。

仕様

	固定式フットレスト（モデル1450）		スイングアウト式フットレスト（モデル1460）	
⚠ 定格荷重 注記: 定格荷重は、使用者と付属品の重量の合計を示します。	500 lb	226.8 kg	500 lb	226.8 kg
ベースモデルの重量（オプションなし） 注記: 重量は0.5 kg（1 lb）異なる場合があります。	89.6 lb	40.64 kg	90.7 lb	41.14 kg
幅				
全幅	28.3 in	71.8 cm	28.3 in	71.8 cm
シート幅	21.5 in	54.6 cm	21.5 in	54.6 cm
シート高さ				
フットレストから	15 in	38.1 cm	15 in	38.1 cm
床から	21 in	53.3 cm	21 in	53.3 cm
高さ				
点滴ポール付き	73 in	185.4 cm	73 in	185.4 cm
点滴ポールなし	45 in	114.3 cm	45 in	114.3 cm
手押しハンドルのグリップ領域				
幅	16 in ~ 20.5 in	40.6 cm - 52.1 cm	16 in ~ 20.5 in	40.6 cm - 52.1 cm
床からの高さ	35 in ~ 45 in	88.9 cm - 114.3 cm	35 in ~ 45 in	88.9 cm - 114.3 cm
ネスティング				
1台目の車いすの長さ	39.8 in	101.0 cm	39.8 in	101.0 cm
フットレストを収納した状態の1台目の車いすの長さ	N/A	N/A	33.4 in	84.8 cm
ネスティングで追加した車いすにより付加される長さ	19.5 in	49.5 cm	20.5 in	52.1 cm

日本語
JA

仕様 (続き)

環境条件	操作	保管と輸送
温度	104 ˚F (40 ˚C) 50 ˚F (10 ˚C)	140 ˚F (60 ˚C) -20 ˚F (-29 ˚C)
相対湿度	75 % 30 %	85 % 30 %
大気圧	1060 *hPa* 700 *hPa*	1060 *hPa* 500 *hPa*

ここに記載された仕様はおおよそであり、製品により若干異なる場合があります。

Strykerは断りなく仕様を変更する権利を有します。

日本語
JA

製品図 - 固定式フットレスト（モデル1450）

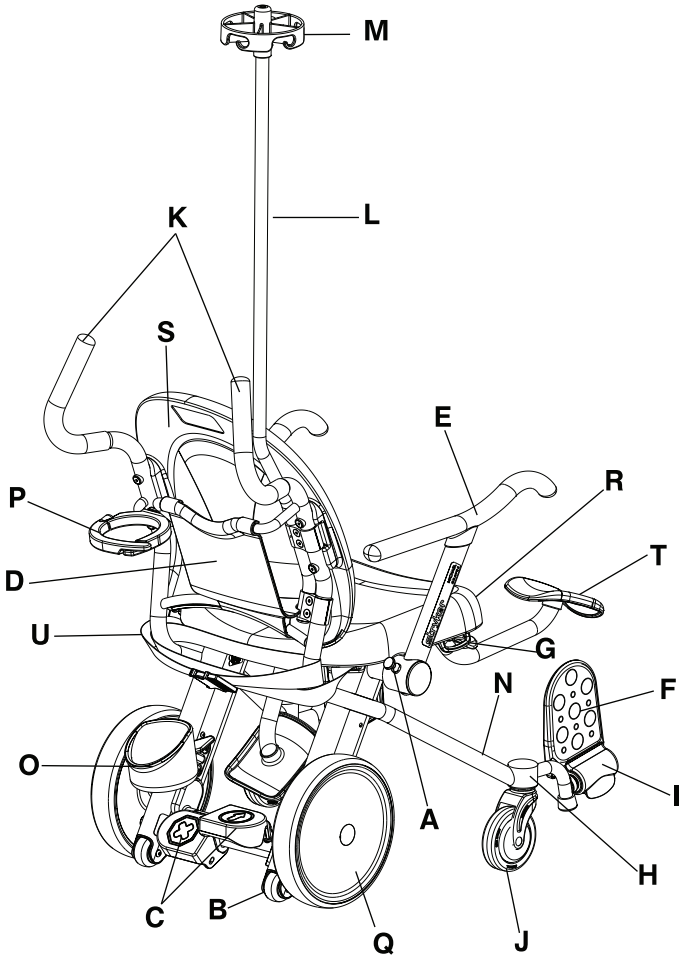

図15-1: 固定式フットレスト（モデル1450）

	部位の説明		部位の説明
A	アームレスト解除ボタン	L	点滴ポール（オプション）
B	転倒防止用車輪	M	点滴ポール トッパー（オプション）
C	ブレーキ / 発進ペダル	N	メインフレームチューブ
D	診療記録用ホルダー	O	酸素ボンベホルダー底部（オプション）
E	跳ね上げ式アームレスト	P	酸素ボンベホルダー上部（オプション）
F	跳ね上げ式フットレスト	Q	後輪
G	尿バッグ用フック（オプション）	R	シート
H	固定式フットレストアセンブリ	S	背もたれ
I	フットレスト用レバー	T	レッグレスト（オプション）
J	前輪キャスター	U	ラップベルト（オプション）
K	ハンドル		

日本語
JA

製品図 - スイングアウト式フットレスト（モデル1460）

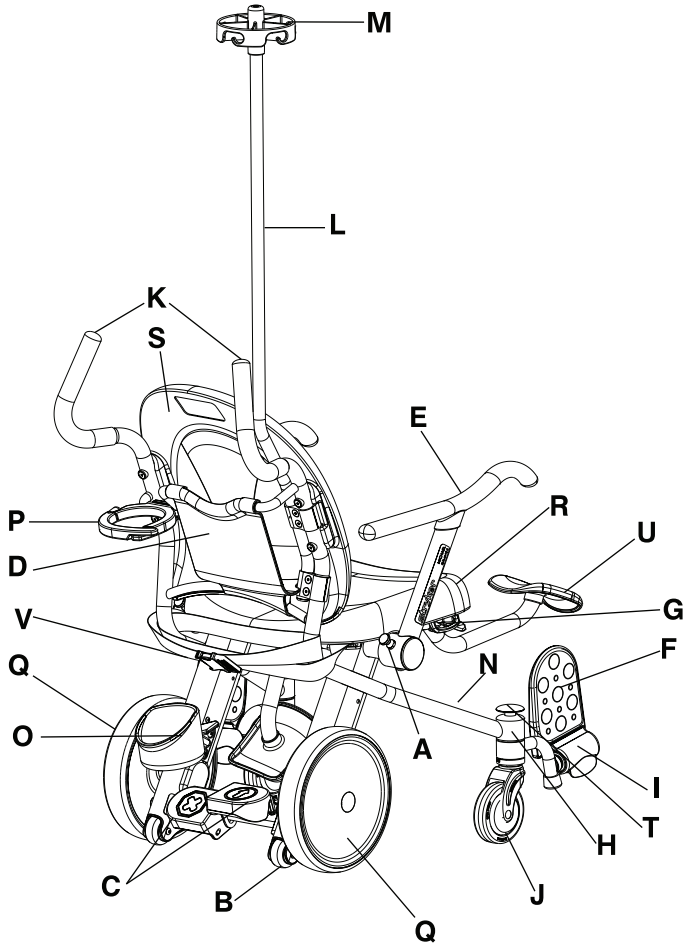

図**15-2:** スイングアウト式フットレスト（モデル**1460**）

	部位の説明		部位の説明
A	アームレスト解除ボタン	L	点滴ポール（オプション）
B	転倒防止用車輪	M	点滴ポール トッパー（オプション）
C	ブレーキ / 発進ペダル	N	メインフレームチューブ
D	診療記録用ホルダー	O	酸素ボンベホルダー底部（オプション）
E	跳ね上げ式アームレスト	P	酸素ボンベホルダー上部（オプション）
F	跳ね上げ式フットレスト	Q	後輪
G	尿バッグ用フック（オプション）	R	シート
H	スイングアウト式フットレストアセンブリ	S	背もたれ
I	フットレスト用レバー	T	スイングアウト式フットレストの解除ボタン
J	前輪キャスター	U	レッグレスト（オプション）
K	ハンドル	V	ラップベルト（オプション）

連絡先

Strykerカスタマーサービスまたはテクニカルサポート（+1-800-327-07 70：米国内フリーダイヤル）までご連絡ください。

Stryker Medical
3800 E. Centre Avenue
Portage, MI 49002
米国

Strykerカスタマーサービスまたはテクニカルサポートにご連絡いただく際は、Stryker製品のシリアル番号(A)をご用意ください。 文書によるどの通信にもすべて、シリアル番号を記載してください。

シリアル番号の記載先

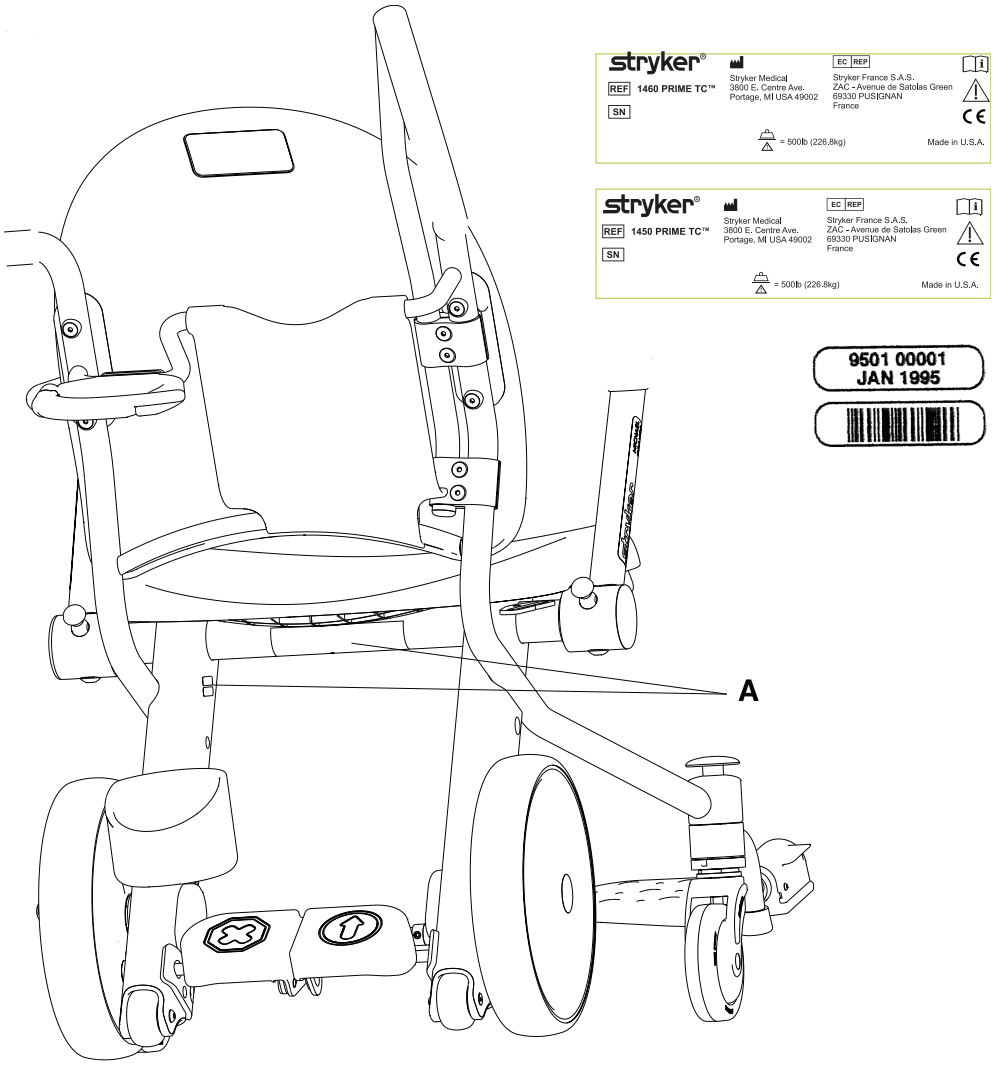

図**15-3:** シリアル番号のラベル

日本語
JA

安全に関する注意事項の概要

本ページに記載されている警告と注意を注意深く読んで厳密に従ってください。 有資格者のみが修理してください。

⚠ 警告

- 本品の不適切な使用により、使用者または介助者が負傷する可能性があります。 本品は、本書に記載されているとおりにのみ操作してください。
- 本品または本品の部品を改造しないでください。 本品を改造すると、予測不可能な動作の原因となり使用者や介助者が負傷する可能性があります。 また、本品を改造すると保証が無効になります。
- 使用者が乗り降りする際は必ずブレーキをかけてください。バランスを崩す恐れがあります。
- 本品に定格荷重である226.8 kg以上の過負荷を掛けないでください。
- 使用者の身体が車いすの外側に乗り出さないようにしてください。車いすが転倒する恐れがあります。
- 5.7度を超える傾斜または坂で本車いすを使用しないでください。バランスを崩す恐れがあります。
- 車いすに人が乗っている状態で本品を持ち上げたり降ろしたりしないでください。
- 車いすを動かす前に、必ず酸素ボンベホルダーに酸素ボンベをしっかりと固定してください。
- レッグレストに使用者の足が載っている状態でレッグレストの解除用ラッチを作動させないでください。

⚠ 注意

- 予期せぬ動きを防ぐため、必ずブレーキをかけてください。
- 本品の動きを停止するためにブレーキをかけないでください。
- チャイルドシート、ベビーキャリア等を本品のシートの上または使用者の膝の上に載せないでください。
- アームレストの上げ下げを行う際は、跳ね上げ式アームレストから使用者と介助者の四肢を決して近付けないでください。四肢が挟まる恐れがあります。
- 手押しハンドル、診療記録用ホルダー、オプションの酸素ボンベホルダーまたは跳ね上げ式アームレストに物をぶら下げないでください。バランスを崩す恐れがあります。
- 巻き込まれないようにするために、スイングアウト式フットレストを動かす前に必ずフットレストの周辺に何もないようにしてください。
- 跳ね上げ式アームレスト、フットレスト、レッグレスト、または背もたれに座ったり、立ち上がったり、あるいは寄りかかったりしないでください。バランスを崩す恐れがあります。
- 車いすを押したり引いたりするために、跳ね上げ式アームレスト、診療記録用ホルダー、オプションの酸素ボンベホルダー、またはオプションの点滴ポールを使用しないでください。
- ラッチを外す前にアームレストの解除用のラッチに指を近付けないでください。指が挟まる恐れがあります。
- 跳ね上げ式アームレストの位置を調整する際は、跳ね上げ式アームレスト、背もたれおよびシートの間にあるピンチポイントには近づかないでください。 車いすに人が乗っている時は跳ね上げ式アームレストを下げた状態にし（前方位置）、乗り降りの補助をするためにのみ収納してください。
- 診療記録用ホルダーに2.72 kg（6 lb）を超える物を入れないでください。
- 転倒防止用車輪を支点にして本品を回転させないでください。
- 車いすには1人以上載せないでください。バランスを崩す恐れがあります。
- 必ず使用者の足をフットレストに載せて移動してください。
- ドア枠やわずかな凸凹を通過する際は必ず慎重に操作し、車輪がスムーズに回転し、車いすが安定することを確認してください。
- 砂、芝生、砂利などの柔らかい表面または不安定な表面では使用しないでください。バランスを崩したり動きづらくなる恐れがあります。

日本語
JA

⚠ 注意 (続き)

- 障害物を超えるのに人を載せていない状態で車いすを持ち上げる際は、必ず安全な方法にて介助者2人で持ち上げてください。 本品はメインフレームチューブだけを持って持ち上げてください。 アームレスト、フットレスト、付属品またはシート表面を持って本品を持ち上げないでください。
- オプションの尿バッグ用フックには尿バッグのみを取り付けてください。
- 必ずオプションの点滴ポール用フックまたはオプションの尿バッグ用フックにそれぞれ点滴バッグと尿バッグを適切に固定してから、車いすを動かしてください。
- オプションの尿バッグ用フックに定格荷重の4.53 kg（10 lb）を超える尿バッグを吊下げないでください。
- オプションの点滴ポールには標準的な点滴バッグのみを取り付けてください。
- オプションの点滴ポールの定格荷重はフック1個につき1.36 kg（3 lb）で、総定格荷重は2.72 kg（6 lb）です。
- レッグレストの定格荷重は18.14 kgです。
- 本品を蒸気洗浄しないでください。
- 洗浄後に本品を再度使用する前には、すべてのラベルに損傷がなく、ブレーキペダルと発進ペダルの両方を適切な位置で固定し、部品すべてが適切に潤滑することを点検してください。
- 必ず清浄水をつけた布で拭き取り、洗浄後はしっかりと乾かしてください。 洗浄剤の中には腐食性のものもあり、不適切に使用すると本品が損傷する場合があります。 本品のすすぎと乾燥が適切でないと、本品の表面に腐食性残留物が残り、重要な部品に早発性腐食が生じる恐れがあります。 これらの洗浄手順に従わないと保証が無効になる場合があります。

ピンチポイント

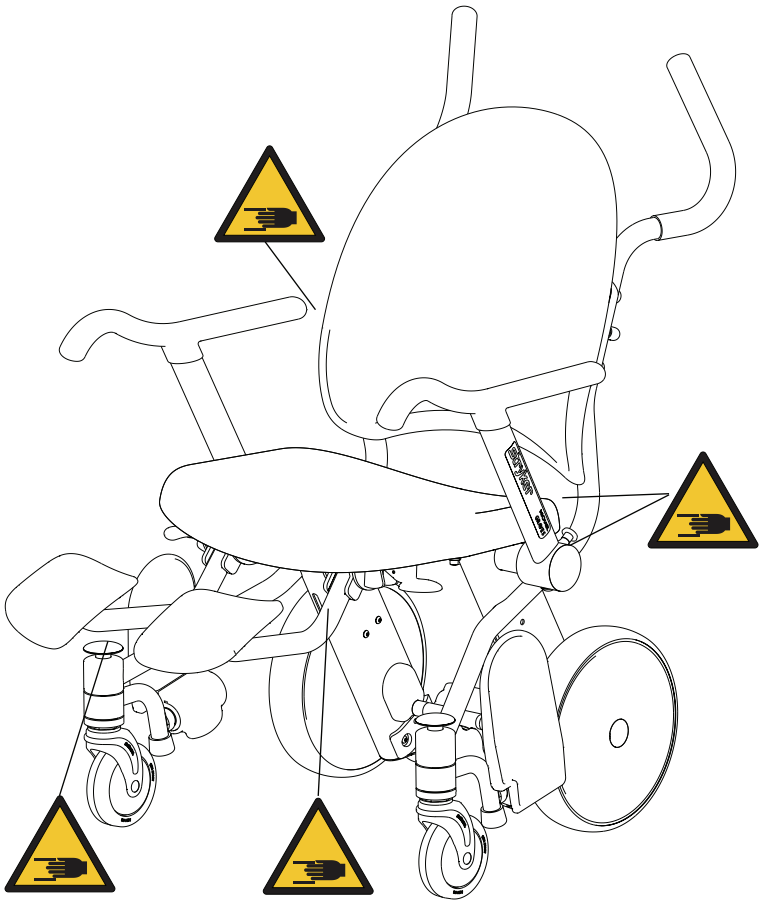

図**15-4:** ピンチポイント

本品を使用する前に、これらの部品が適切に作動することを確認してください：

1. 本品に輸送による損傷の兆候がないか目視点検を行います。
2. ブレーキペダルを押し下げてから車いすを押し、後輪がロックされていることを確認します。
3. 跳ね上げ式アームレストを上げたり下げたりし、スムーズに動くことと前方位置でしっかりとロックされることを確認します。
4. 跳ね上げ式フットレストから足を離すとフットレストが自動的に持ちあがり、フットレスト用レバーを上げるとフットレストが押し下がることを確認します。
5. 黄色のスイングアウト式フットレストの解除ボタンを押し、フットレストが収納位置まで回転することを確認します（モデル1460）。
6. スイングアウト式フットレストを使用位置に戻し、フットレストが所定の位置でロックされることを確認します（モデル1460）。
7. 操作方法に説明されているとおりにオプションの付属品が全て取り付けられ、動作することを確認します。

ブレーキをかけるまたは解除する

⚠ 警告

使用者が乗り降りする際は必ずブレーキをかけてください。バランスを崩す恐れがあります。

⚠ 注意

- 予期せぬ動きを防ぐため、必ずブレーキをかけてください。
- 本品の動きを停止するためにブレーキをかけないでください。

ブレーキペダルと発進ペダルは、後輪の間の車いすの背面に位置します (15-14ページの図15-5). ブレーキをかけると後輪がロックされますが、それでも前輪キャスターを動かすことはできます。

ブレーキをかけるには、ブレーキペダル (A) を押し下げます。

ブレーキを解除するには、発進ペダル (B) を押し下げます。

注記: 後輪のロックブレーキ機構により後輪のみが回転しないようになります。 ブレーキ機構により車いすが床面で滑らないようにはなりません。

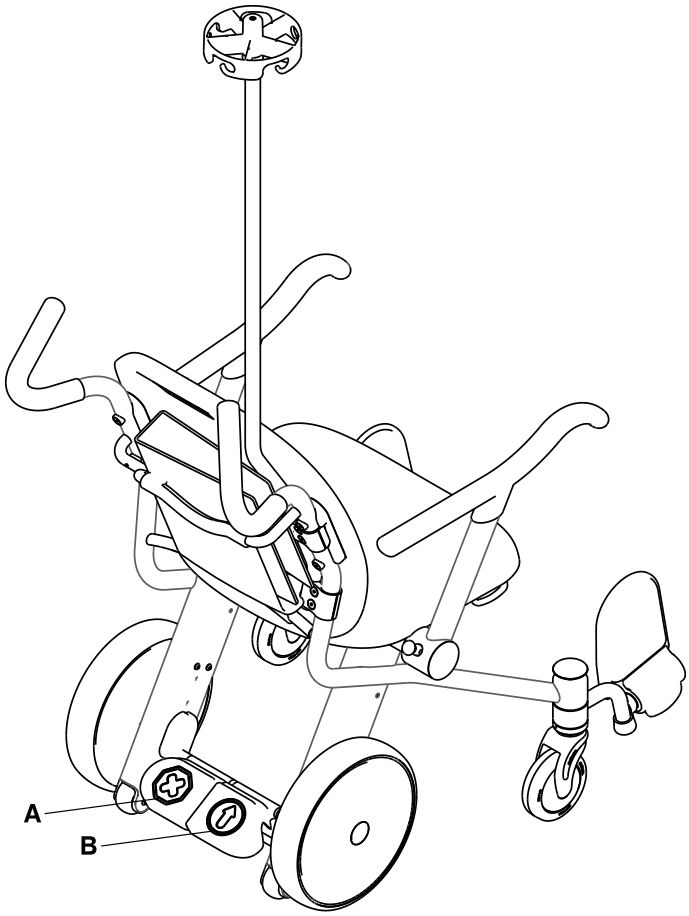

図**15-5:** ブレーキペダルと発進ペダル

使用者を移乗する

⚠ 警告

- 使用者が乗り降りする際は必ずブレーキをかけてください。バランスを崩す恐れがあります。
- 本品に定格荷重である226.8 kg以上の過負荷を掛けないでください。
- 使用者の身体が車いすの外側に乗り出さないようにしてください。車いすが転倒する恐れがあります。

⚠ 注意

- 予期せぬ動きを防ぐため、必ずブレーキをかけてください。
- チャイルドシート、ベビーキャリア等を本品のシートの上または使用者の膝の上に載せないでください。
- アームレストの上げ下げを行う際は、跳ね上げ式アームレストから使用者と介助者の四肢を決して近付けないでください。四肢が挟まる恐れがあります。
- 手押しハンドル、診療記録用ホルダー、オプションの酸素ボンベホルダーまたは跳ね上げ式アームレストに物をぶら下げないでください。バランスを崩す恐れがあります。
- 巻き込まれないようにするために、スイングアウト式フットレストを動かす前に必ずフットレストの周辺に何もないようにしてください。
- 跳ね上げ式アームレスト、フットレスト、レッグレスト、または背もたれに座ったり、立ち上がったり、あるいは寄りかかったりしないでください。バランスを崩す恐れがあります。
- 車いすを押したり引いたりするために、跳ね上げ式アームレスト、診療記録用ホルダー、オプションの酸素ボンベホルダー、またはオプションの点滴ポールを使用しないでください。

日本語
JA

Prime TC は、介助なしで真っ直ぐ座った姿勢を保つ事ができる1人用の車いすで、車いすの移動に関する施設のガイドラインに準拠して使用するものです。

使用者を移乗するには：

注記**: Prime TC** に誰も乗っていない場合は、フットレストは収納位置にあります (参照 15-19ページの跳ね 上げ式フットレストの収納)。

1. 使用者の近くに車いすを配置します。
2. ブレーキペダルを押し下げ、ブレーキをかけます。 ブレーキが掛かっていることを確認するため、本品を押してみます。
3. 使用者が**Prime TC**に乗るのを介助します。 使用者が背もたれに対し真っ直ぐ座っていることを確認します。
4. 足でフットレスト用レバー (A) を持ち上げて、跳ね上げ式フットレストを移動位置まで下げます (15-16ページの図15-6)。
5. 使用者の足がフットレストにしっかりと載るように配置します。
6. 跳ね上げ式アームレストを下げ、使用者の腕がアームレストにしっかりと載っていることを確認します。

使用者を移乗する (続き)

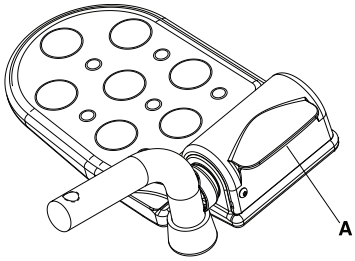

図**15-6:** 跳ね上げ式フットレスト用レバー

使用者を降ろす

⚠ 警告

- 使用者が乗り降りする際は必ずブレーキをかけてください。バランスを崩す恐れがあります。
- 使用者の身体が車いすの外側に乗り出さないようにしてください。車いすが転倒する恐れがあります。

⚠ 注意

- 予期せぬ動きを防ぐため、必ずブレーキをかけてください。
- 巻き込まれないようにするために、スイングアウト式フットレストを動かす前に必ずフットレストの周辺に何もないようにしてください。
- アームレストの上げ下げを行う際は、跳ね上げ式アームレストから使用者と介助者の四肢を決して近付けないでください。四肢が挟まる恐れがあります。
- ラッチを外す前にアームレストの解除用のラッチに指を近付けないでください。指が挟まる恐れがあります。
- 跳ね上げ式アームレスト、フットレスト、レッグレスト、または背もたれに座ったり、立ち上がったり、あるいは寄りかかったりしないでください。バランスを崩す恐れがあります。

使用者を降ろすには：

1. ブレーキペダルを押し下げ、ブレーキをかけます。 ブレーキが掛かっていることを確認するため、本品を押してみます。
2. 使用者の足が跳ね上げ式フットレストから離れており、跳ね上げ式フットレストが収納位置にあることを確認します。
3. 施設の手順に従って、車いすから使用者を降ろします。

日本語
JA

跳ね上げ式フットレストの位置調整

⚠ 注意

- 予期せぬ動きを防ぐため、必ずブレーキをかけてください。
- 必ず使用者の足をフットレストに載せて移動してください。

跳ね上げ式フットレストを使用位置に調整するには (15-18ページの 図15-7):

1. ブレーキペダルを押し下げ、ブレーキをかけます。 ブレーキが掛かっていることを確認するため、本品を押してみます。
2. 使用者の足が跳ね上げ式フットレスト (A) から離れていることを確認します。
3. 足でフットレスト用レバー (B) を持ち上げて、跳ね上げ式フットレストを移動位置まで下げます。
4. 使用者の足が跳ね上げ式フットレスト (C) にしっかりと載るように配置します。

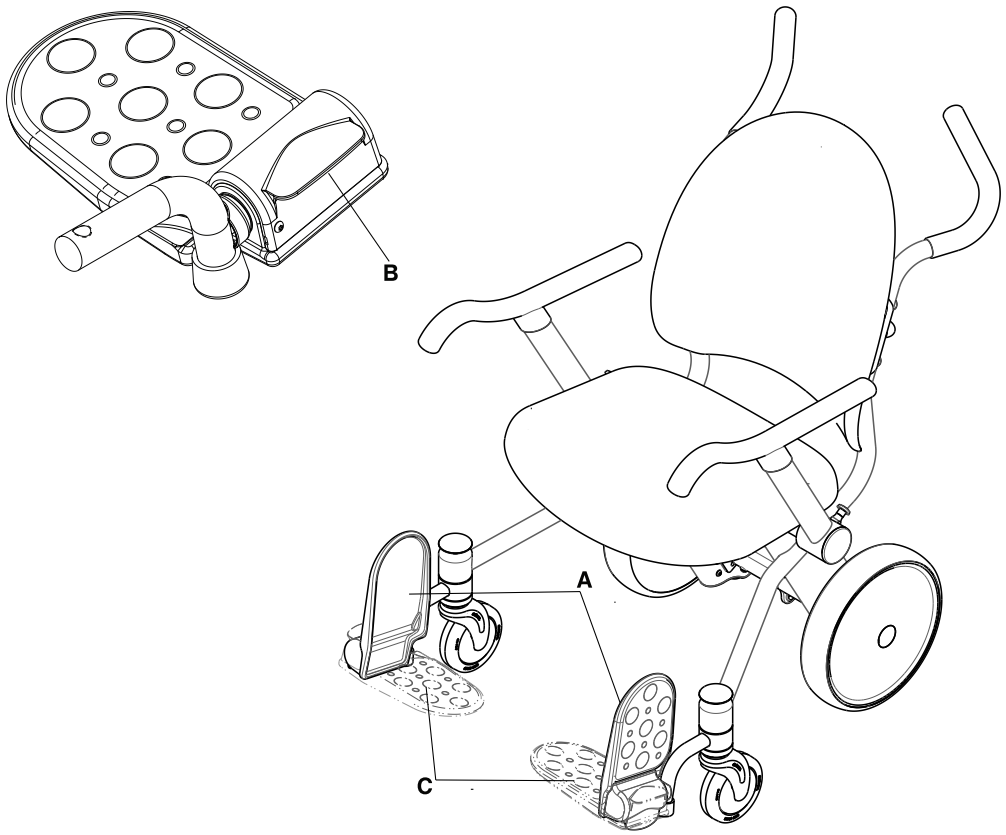

図15-7: 跳ね上げ式フットレストの移動位置

跳ね上げ式フットレストの収納

⚠ 注意

- 予期せぬ動きを防ぐため、必ずブレーキをかけてください。
- 必ず使用者の足をフットレストに載せて移動してください。

跳ね上げ式フットレストを収納するには：

1. 使用者の足が跳ね上げ式フットレストから離れていることを確認します。
2. 跳ね上げ式フットレストが収納位置まで上がっていることを確認します (A) (15-19ページ の図15-8).

図**15-8:** 跳ね上げ式フットレストの収納位置

スイングアウト式フットレストの位置調整（モデル1460）

⚠ 注意

- 予期せぬ動きを防ぐため、必ずブレーキをかけてください。
- 取り込まれないようにするために、スイングアウト式フットレストを動かす前に必ずフットレストの周辺に何もないようにしてください。

スイングアウト式フットレストを使用位置に調整するには (15-20ページの図15-9):

1. ブレーキペダルを押し下げ、ブレーキをかけます。 ブレーキが掛かっていることを確認するため、本品を押してみます。
2. 使用者の足がスイングアウト式フットレストから離れていることを確認します。
3. スイングアウト式フットレストをそれぞれ使用位置に揺らし、フットレストが所定の位置でロックされることを確認します。
4. 使用者の足が跳ね上げ式フットレスト (A) から離れていることを確認します。
5. 足でフットレスト用レバー (C) を持ち上げて、跳ね上げ式フットレストを移動位置まで下げます。
6. 使用者の足が跳ね上げ式フットレスト（A）にしっかりと載るように配置します。

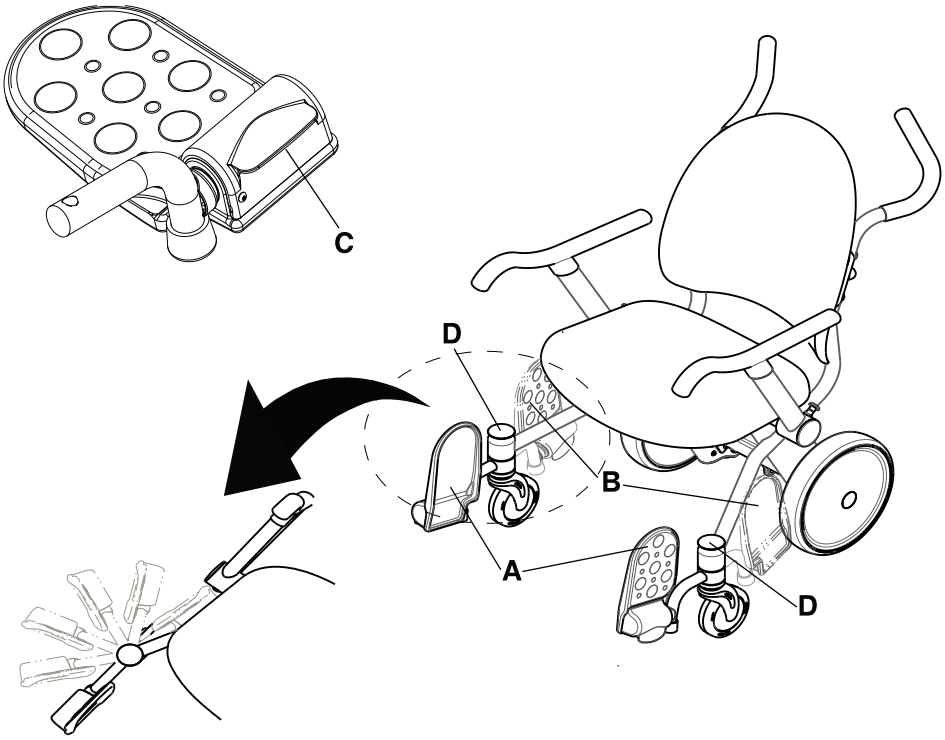

図**15-9:** スイングアウト式フットレストの使用位置

スイングアウト式フットレストの収納（モデル1460）

⚠ 注意

- 予期せぬ動きを防ぐため、必ずブレーキをかけてください。
- 取り込まれないようにするために、スイングアウト式フットレストを動かす前に必ずフットレストの周辺に何もないようにしてください。

スイングアウト式フットレストを収納するには (15-21ページの図15-10):

1. 使用者の足が跳ね上げ式フットレストから離れていることを確認します。
2. 跳ね上げ式フットレストが収納位置まで上がっていることを確認します (A)。
3. スイングアウト式フットレストの周辺に何もないようにしてください。
4. スイングアウト式フットレストの上部にある黄色のスイングアウト式フットレストの解除ボタン (D) を足で押し、スイングアウト式フットレスト (B) を収納位置にします。

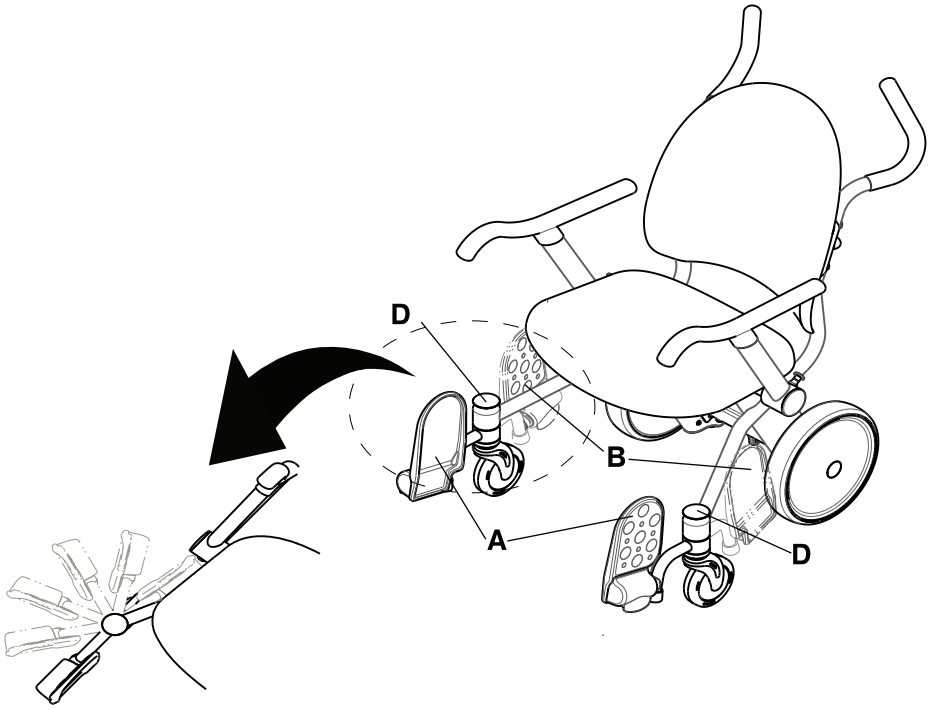

図15-10: スイングアウト式フットレストの収納位置

跳ね上げ式アームレストの上げ下げ

⚠ 注意

- アームレストの上げ下げを行う際は、跳ね上げ式アームレストから使用者と介助者の四肢を決して近付けないでください。四肢が挟まる恐れがあります。
- ラッチを外す前にアームレストの解除用のラッチに指を近付けないでください。指が挟まる恐れがあります。
- 跳ね上げ式アームレストの位置を調整する際は、跳ね上げ式アームレスト、背もたれおよびシートの間にあるピンチポイントには近づかないでください。 車いすに人が乗っている時は跳ね上げ式アームレストを下げた状態にし（前方位置）、乗り降りの補助をするためにのみ収納してください。
- 跳ね上げ式アームレスト、フットレスト、レッグレスト、または背もたれに座ったり、立ち上がったり、あるいは寄りかかったりしないでください。バランスを崩す恐れがあります。
- 手押しハンドル、診療記録用ホルダー、オプションの酸素ボンベホルダーまたは跳ね上げ式アームレストに物をぶら下げないでください。バランスを崩す恐れがあります。
- 車いすを押したり引いたりするために、跳ね上げ式アームレスト、診療記録用ホルダー、オプションの酸素ボンベホルダー、またはオプションの点滴ポールを使用しないでください。

アームレストの上げ下げをする際は、両手で行ってください。 片手でアームレスト解除ボタンを操作し、もう片方の手で跳ね上げ式アームレストの位置を調整します。

日本語
JA

跳ね上げ式アームレストを持ち上げるには（後方位置）、黄色のアームレスト解除ボタン (A)を外側に引き、アームレストがカチッと止まる位置まで跳ね上げ式アームレストを持ち上げます (15-22ページの図15-11)。

跳ね上げ式アームレストを下げるには（前方位置）、使用者が跳ね上げ式アームレストから離れていることを確認してください。 カチッと音がするまで跳ね上げ式アームレストを前方位置まで降ろします (15-22ページ の図15-11)。

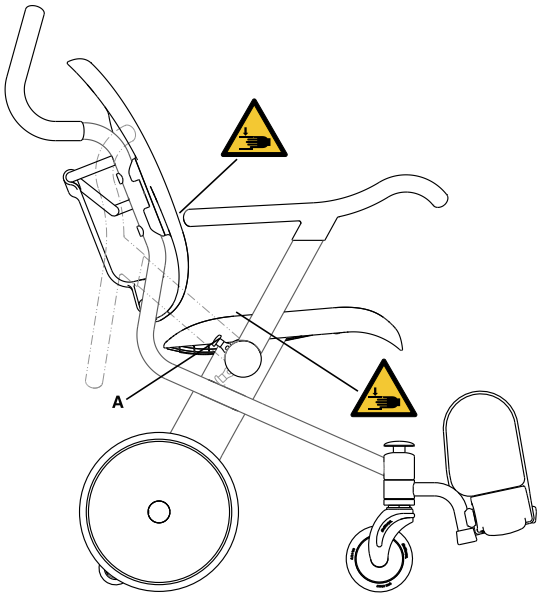

図**15-11:** アームレストの上げ下げをする際のピンチポイント

診療記録用ホルダーに診療記録を入れる

⚠ 注意

- 手押しハンドル、診療記録用ホルダー、オプションの酸素ボンベホルダーまたは跳ね上げ式アームレストに物をぶら下げないでください。バランスを崩す恐れがあります。
- 診療記録用ホルダーに2.72 kg（6 lb）を超える物を入れないでください。
- 車いすを押したり引いたりするために、跳ね上げ式アームレスト、診療記録用ホルダー、オプションの酸素ボンベホルダー、またはオプションの点滴ポールを使用しないでください。

診療記録用ホルダーは、使用者の診療記録を入れて運ぶために使用します (A) (15-23ページの 図15-12). 診療記録用ホルダーには3 inの3穴バインダーを保持することができます。

注記: 掃除がしやすいように診療記録用ホルダーの側面が開いています。 診療記録用ホルダーにバラバラの書類は入れないでください。

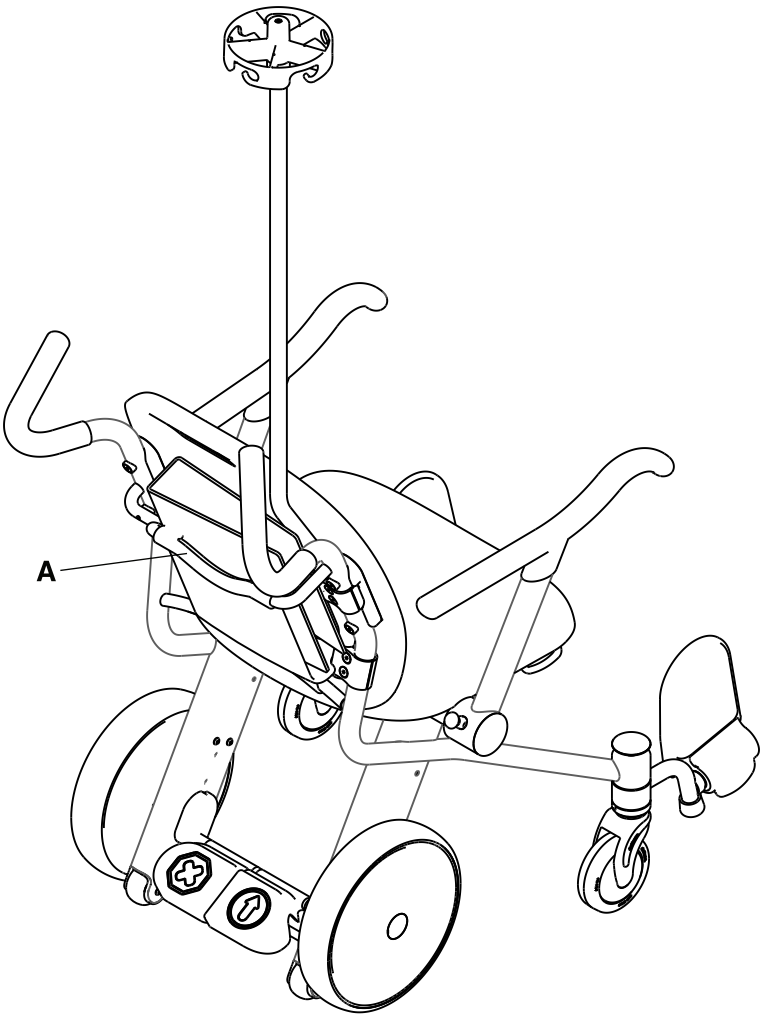

図**15-12:** 診療記録用ホルダーに診療記録を入れる

使用者を移動する

⚠ 警告

- 5.7度を超える傾斜または坂で本車いすを使用しないでください。バランスを崩す恐れがあります。
- 本品に定格荷重である226.8 kg（500 lb）以上の過負荷を掛けないでください。
- 使用者の身体が車いすの外側に乗り出さないようにしてください。車いすが転倒する恐れがあります。
- 車いすに人が乗っている状態で本品を持ち上げたり降ろしたりしないでください。

⚠ 注意

- 予期せぬ動きを防ぐため、必ずブレーキをかけてください。
- 本品の動きを停止するためにブレーキをかけないでください。
- 転倒防止用車輪を支点にして本品を回転させないでください。
- 車いすには1人以上載せないでください。バランスを崩す恐れがあります。
- チャイルドシート、ベビーキャリア等を本品のシートの上または使用者の膝の上に載せないでください。
- 必ず使用者の足をフットレストに載せて移動してください。
- ドア枠やわずかな凸凹を通過する際は必ず慎重に操作し、車輪がスムーズに回転し、車いすが安定することを確認してください。
- アームレストの上げ下げを行う際は、跳ね上げ式アームレストから使用者と介助者の四肢を決して近付けないでください。四肢が挟まる恐れがあります。
- 砂、芝生、砂利などの柔らかい表面または不安定な表面では使用しないでください。バランスを崩したり動きづらくなる恐れがあります。
- 手押しハンドル、診療記録用ホルダー、オプションの酸素ボンベホルダーまたは跳ね上げ式アームレストに物をぶら下げないでください。バランスを崩す恐れがあります。
- 障害物を超えるのに人を載せていない状態で車いすを持ち上げる際は、必ず安全な方法にて介助者2人で持ち上げてください。 本品はメインフレームチューブだけを持って持ち上げてください。 アームレスト、フットレスト、付属品またはシート表面を持って本品を持ち上げないでください。
- 車いすを押したり引いたりするために、跳ね上げ式アームレスト、診療記録用ホルダー、オプションの酸素ボンベホルダー、またはオプションの点滴ポールを使用しないでください。

Prime TCは、介助なしで真っ直ぐ座った姿勢を保つ事ができ、車いすの移動に関する施設のガイドラインに準拠することができる人を1人だけ載せて使用するものです。

注記: 積載量が重い車いすを操作しようとすると、押し始めと移動が困難になる場合があります。

使用者を移動するには：

1. 車いすの背面に立ちます。
2. 手押しハンドルを両手で握ります。
3. 発進ペダルを押します。

日本語
JA

オプションの酸素ボンベホルダーに酸素ボンベを固定する

⚠ 警告

車いすを動かす前に、必ず酸素ボンベホルダーに酸素ボンベをしっかりと固定してください。

⚠ 注意

- 車いすを押したり引いたりするために、跳ね上げ式アームレスト、診療記録用ホルダー、オプションの酸素ボンベホルダー、またはオプションの点滴ポールを使用しないでください。
- 手押しハンドル、診療記録用ホルダー、オプションの酸素ボンベホルダーまたは跳ね上げ式アームレストに物をぶら下げないでください。バランスを崩す恐れがあります。
- オプションの酸素ボンベホルダーは直径10 cm (Eタイプ) の酸素ボンベ専用に設計されています。

酸素ボンベを固定するには (15-25ページの図15-13):

1. オプションの酸素ボンベホルダー底部 (B) に何も入っていないことを確認します。
2. オプションの酸素ボンベホルダー上部にある黄色のアーム (A) を持ち上げます。
3. オプションの酸素ボンベホルダー底部 (B) に酸素ボンベを置きます。 酸素ボンベがオプションの酸素ボンベホルダーに完全に収まっていることを確認します。
4. オプションの酸素ボンベホルダー上部 (C) にある黄色のアーム (A) を下げ、酸素ボンベを固定します。
5. 車いすを動かす前に、上部のラッチを適切に閉じたことを確認します。

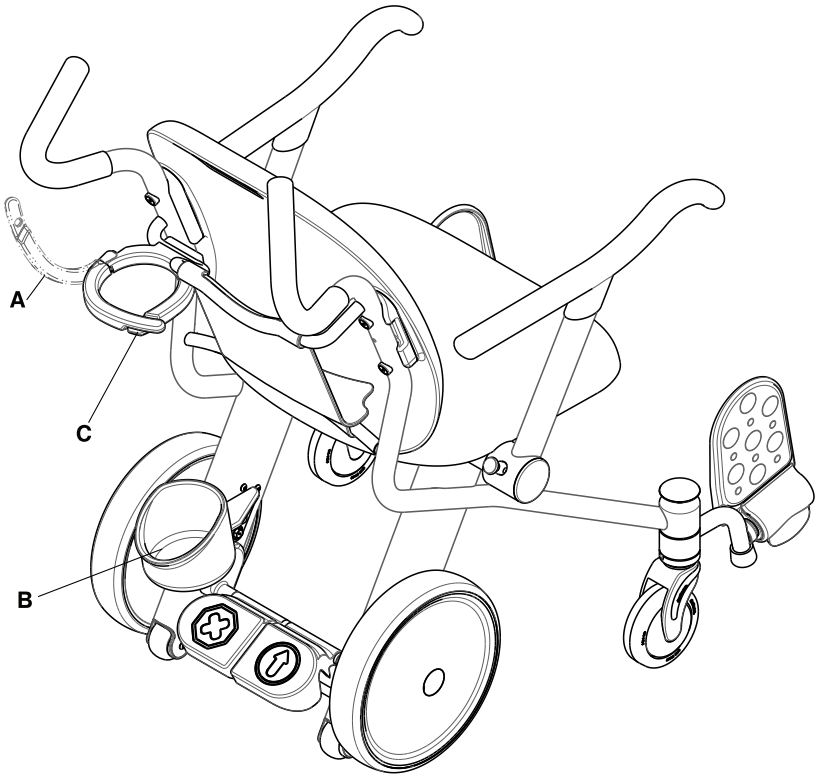

図**15-13:** オプションの酸素ボンベホルダー上部の位置

これらのアクセサリはご使用の製品と使用できる場合があります。製品の設定または地域において利用可能か確認するため、Strykerカスタマーサービス (+1-800-327-0770) までご連絡ください。

品名	品番
15-27ページのオプションの尿バッグ用フックに尿バッグを固定する	1460-001-150
15-28ページのオプションの点滴ポールに点滴バッグを固定する	1460-035-000
15-29ページのラップベルトを締める	1460-013-100
15-31ページのレッグレストの位置調整	1460-166-030
パッド付きシート	1460-013-050

日本語
JA

オプションの尿バッグ用フックに尿バッグを固定する

⚠ 注意

- オプションの尿バッグ用フックには尿バッグのみを取り付けてください。
- 必ずオプションの点滴ポール用フックまたはオプションの尿バッグ用フックにそれぞれ点滴バッグと尿バッグを適切に固定してから、車いすを動かしてください。
- オプションの尿バッグ用フックに定格荷重の4.53 kg（10 lb）を超える尿バッグを吊下げないでください。

オプションの尿バッグ用フックに尿バッグを固定するには、オプションの尿バッグ用フック (A) に尿バッグのフックを取り付けます (15-27ページの 図15-14). 尿バッグをしっかりと取り付けたことを確認してください。

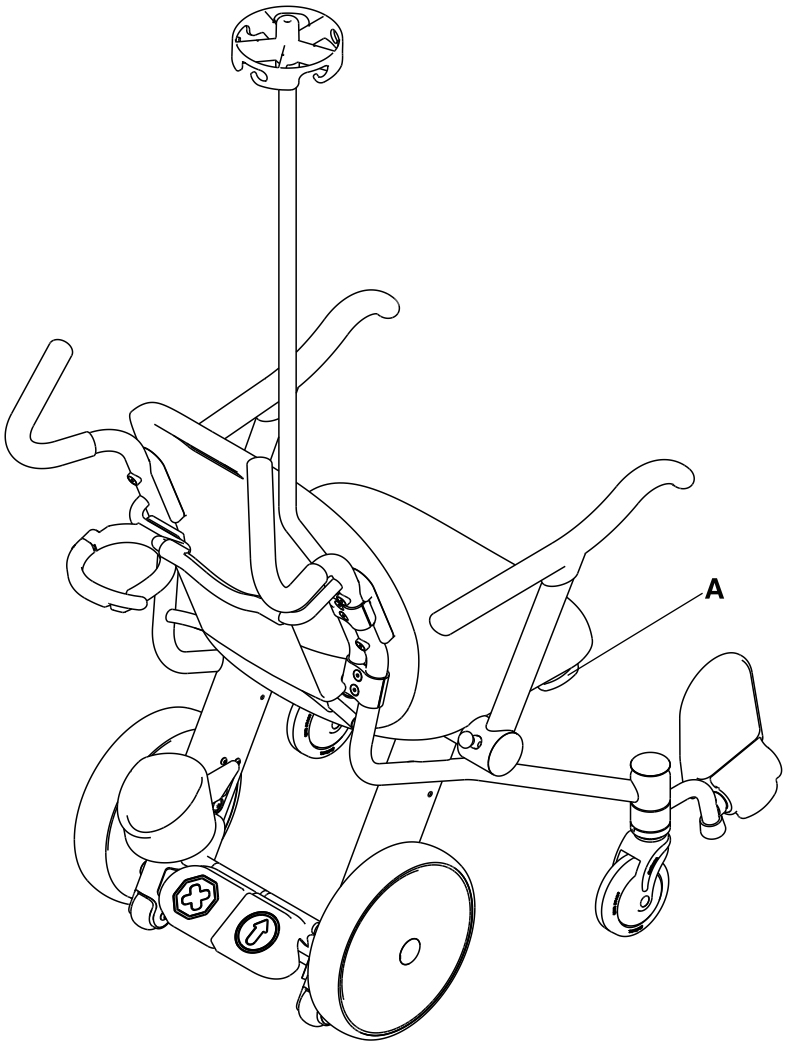

図**15-14:** 尿バッグ用フックの位置

日本語
JA

オプションの点滴ポールに点滴バッグを固定する

⚠ 注意

- オプションの点滴ポールには標準的な点滴バッグのみを取り付けてください。
- オプションの点滴ポールの定格荷重はフック1個につき1.36 kg（3 lb）で、総定格荷重は2.72 kg（6 lb）です。
- 必ずオプションの点滴ポール用フックまたはオプションの尿バッグ用フックにそれぞれ点滴バッグと尿バッグを適切に固定してから、車いすを動かしてください。
- 車いすを押したり引いたりするために、跳ね上げ式アームレスト、診療記録用ホルダー、オプションの酸素ボンベホルダー、またはオプションの点滴ポールを使用しないでください。

オプションの点滴ポールに点滴バッグを固定するには：

1. オプションの点滴ポール (A) を引っ張り固定されていることを確認します (15-28ページの 図15-15).
2. フックに点滴バッグを載せ、バッグが固定されていることを確認します。

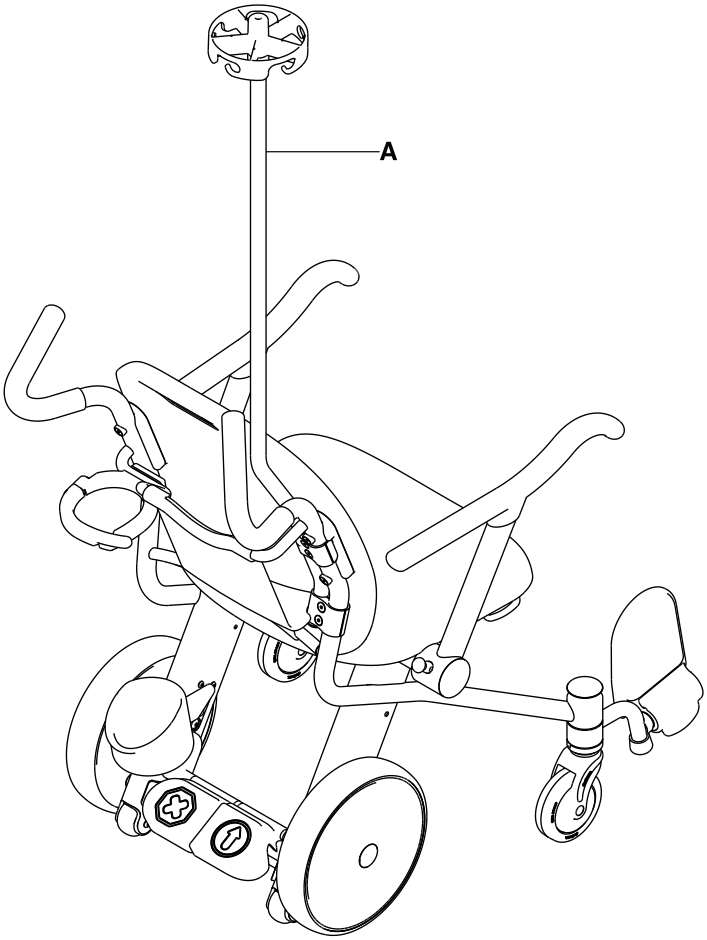

図**15-15:** 点滴ポール

ラップベルトを締める

ラップベルトのストラップを取り外し、使用者を椅子に載せた状態で椅子の片側にストラップを配置します。 ラップベルトのストラップの長さを伸ばし、使用者に装着したら希望する長さまで短くします。

1. ラップベルトを取り外すには **(15-29ページの図15-16):**
   a. バックルの留め金のタブ (A) を把持し、押し込みます。
   b. バックルレシーバー (B) を引き、バックルの留め金 (C) から取り外します。
2. ラップベルトを締めるには **(15-30ページの図15-17):**
   a. バックルの留め金 (C) をカチッと音がするまでバックルレシーバー (B) に押し込みます。
3. ラップベルトを伸ばすには：
   a. 片手でバックルの留め金 (C) を把持します (15-29ページ の図15-16)。
   b. もう片方の手でストラップ (D) を把持します (15-30ページ の図15-17) 。
   c. 希望する長さになるまでバックルの留め金 (C) からストラップを引き出します。
4. ラップベルトを短くするには：
   a. 片手でバックルレシーバー (B) を把持します (15-29ページ の図15-16)。
   b. もう片方の手でストラップの終端 (E) を把持します (15-30ページ の図15-17)。
   c. 希望する長さになるまでバックルの留め金 (C) からストラップを引きます。
5. バックルの留め金 (C) が固定されていることを確認してください。 余分のストラップがだらりと垂れ下がったり、車輪にからまったりしないようにしてください。
6. 少なくとも月1回はラップベルトを点検してください (頻繁に使用している場合はさらに頻繁に) 。 レシーバーやバックルの留め金が折れ曲がったり破損していないか、あるいはストラップが破れたりほつれたりしていないか確認してください。 ラップベルトのストラップが破損または使用できなくなった場合には直ちに交換してください。

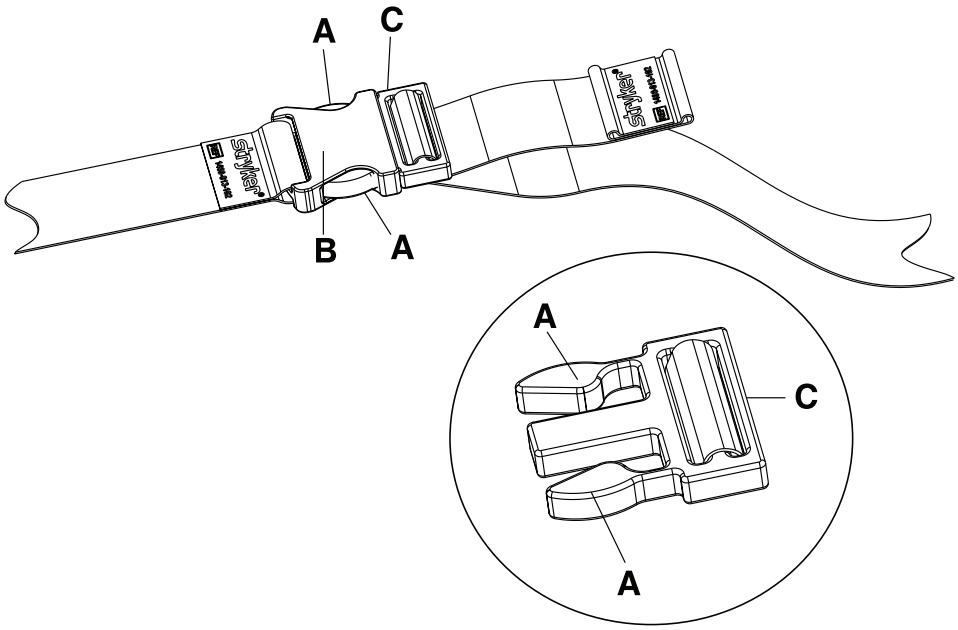

図**15-16:** ラップベルトを取り外す

日本語
JA

ラップベルトを締める (続き)

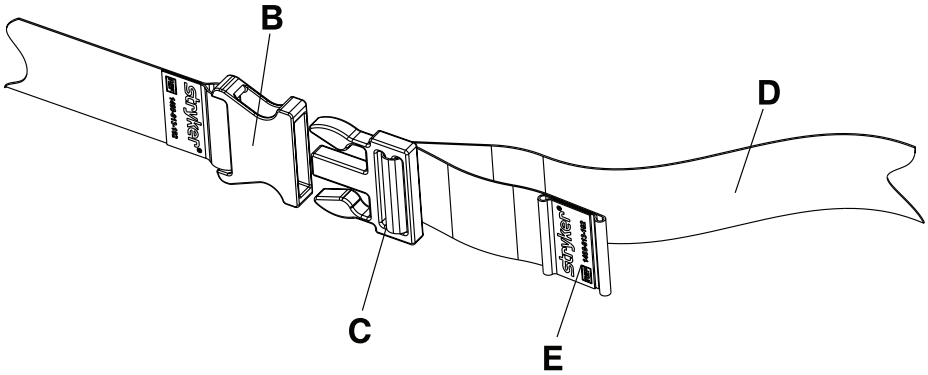

図**15-17:** ラップベルトを締める

日本語
JA

レッグレストの位置調整

⚠ 警告

レッグレストに使用者の足が載っている状態でレッグレストの解除用ラッチを作動させないでください。

⚠ 注意

- 予期せぬ動きを防ぐため、必ずブレーキをかけてください。
- 跳ね上げ式アームレスト、フットレスト、レッグレスト、または背もたれに座ったり、立ち上がったり、あるいは寄りかかったりしないでください。バランスを崩す恐れがあります。
- レッグレストの定格荷重は18.14 kgです。

レッグレストを使用する位置にセットするには (**15-32ページの図15-18**):

1. ブレーキペダルを押し下げ、ブレーキをかけます。 ブレーキが掛かっていることを確認するため、本品を押してみます。
2. 使用者の足が必ずレッグレストから離れているよう注意してください。
3. 適切な方にある座席下の黄色のリリースハンドル (A) を引き上げます。
4. カチッと音がし、使用位置にロックされるまでレッグレスト (B) を引き上げます。 レッグレストを押し下げて固定されていることを確認します。
5. 使用者の足をレッグレスト (B) に載せます。

日本語
JA

レッグレストの位置調整 (続き)

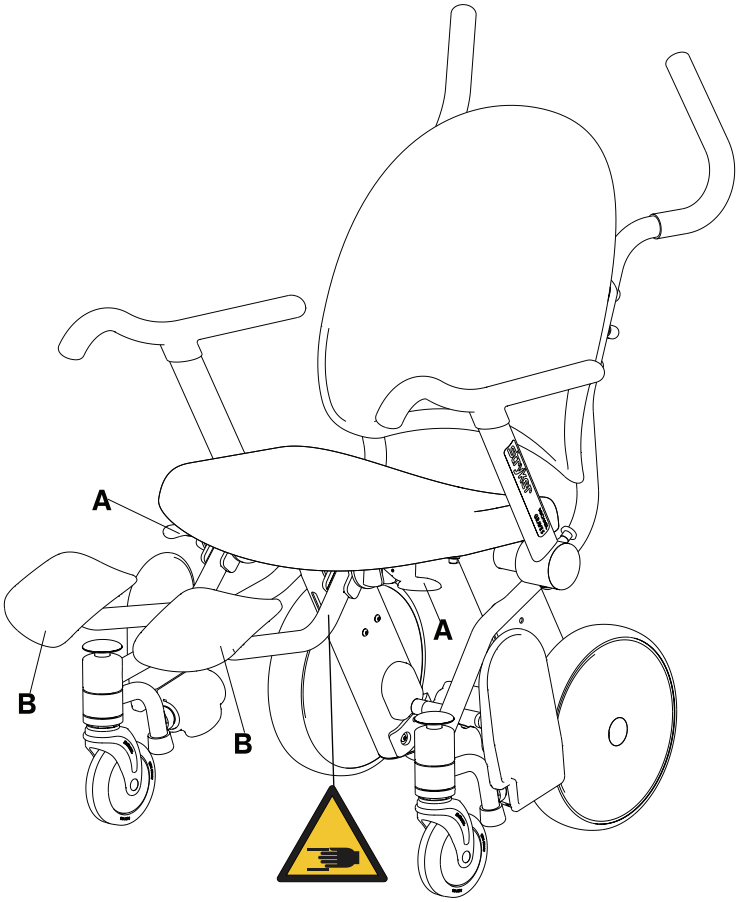

図**15-18:** レッグレストの使用位置

レッグレストの収納

⚠ 警告

レッグレストに使用者の足が載っている状態でレッグレストの解除用ラッチを作動させないでください。

⚠ 注意

- 予期せぬ動きを防ぐため、必ずブレーキをかけてください。
- 跳ね上げ式アームレスト、フットレスト、レッグレスト、または背もたれに座ったり、立ち上がったり、あるいは寄りかかったりしないでください。バランスを崩す恐れがあります。
- オプションのレッグレストの定格荷重は18.14 kgです。

レッグレストを収納するには (15-33ページの図15-19):

1. 使用者の足が必ずレッグレストから離れているよう注意してください。
2. 中心から離れた適切な位置にある座席下の黄色のリリースハンドル (A) を引き上げます。
3. カチッと音がするまでレッグレスト (B) を椅子の後部に向かって押し込みます。 レッグレスト (B) を椅子の後部方向に押し、固定されていることを確認します。

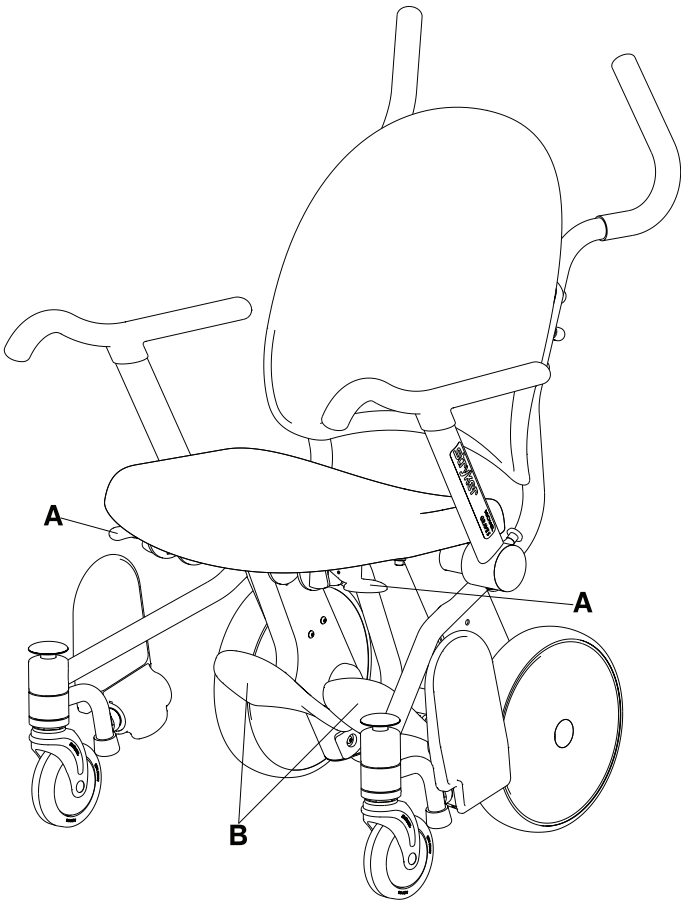

図15-19: レッグレストの収納位置

下図のラベルは Prime TC のパッド付きシートに貼付されています。 エンドユーザーは当該ラベルを取り外しても構いません。 当該ラベルは米国（左）およびカナダ（右）固有のもので、 その他の国においては適用されません。

ATTACHMENT TO BE ABOVE THIS LINE

UNDER PENALTY OF LAW
THIS TAG NOT TO BE REMOVED
EXCEPT BY THE CONSUMER

ALL NEW MATERIAL
Consisting of

POLYURETHANE FOAM....100 %

REG. NO. PA-27157

Certification is made by the manufacturer that the materials in this article are described in accordance with law.

Manufactured For
STRYKER MEDICAL
3800 E. Centre Avenue
Portage, MI 49002-5826 USA

Date of Delivery.....

Finished Size : 22 in x 18 in x 3.75 in
(55.8 cm x 45.7 cm x 9.5 cm)
Net Weight of Filling Material : 2 lbs., 0 oz.

MADE IN U.S.A.

Manufactured By:
Grand Rapids Foam Technologies
2788 Remico St. SW
Wyoming, MI 49519 USA

Date of Manufacture:

Model: 1460-013-070

Prototype ID: N/A

THIS ARTICLE MEETS THE FLAMMABILITY REQUIREMENTS OF CALIFORNIA BUREAU OF HOME FURNISHINGS TECHNICAL BULLETIN NO.117. CARE SHOULD BE EXERCISED NEAR OPEN FLAME OR WITH BURNING CIGARETTES.

ATTACHMENT TO BE ABOVE THIS LINE

Not to be removed until
delivered to the consumer

Ne pas enlever avant la
livraison au consommateur

This article contains
NEW MATERIAL ONLY

Cet article contient des
MATERIAUX NEUFS SEULEMENT

This label is affixed in
compliance with Provincial Law

Cette étiquette est apposée
conformément à la loi de la province

Made by **Fabriqué par**
Reg. No. **No. de permis:**

4607

Content
Polyurethane Foam

Contenu
Mousse de polyuréthane

Made in U.S.A. / Fabriqué aux Etats-Unis

日本語
JA

⚠ 注意

本品を蒸気洗浄しないでください。

注記: オプションのパッド付きシートは高圧洗浄しないでください。 本品にオプションのパッド付きシートが取り付けられている場合は、パッド付きシートを取り外してから高圧洗浄を行ってください。

本説明は、 **Prime TC**モデル1450・ モデル1460において推奨される洗浄方法を提供することを目的としています。

Prime TC は高圧洗浄ができるように設計されています。 本品を連続して洗浄を行うと、酸化または変色の兆候を示すことがあります。 しかし、適切な手順に従う限り、高圧洗浄により本品の性能特性または機能性が低下することはありません。

推奨される洗浄方法

使用の度に、消毒液で本品の拭き掃除を行うには、以下の手順に従ってください：

1. 洗浄液メーカーが推奨する希釈に正確に従ってください。
2. 使用の度に、推奨される消毒液で本品の表面すべてを手洗いします。
3. 推奨の消毒剤溶液を噴霧するか、消毒剤溶液をあらかじめ湿らせた布で塗布します。
4. 必ず表面すべてを消毒してください。 跳ね上げ式アームレスト、シート、背もたれ、手押しハンドル、オプションの酸素ボンベホルダーなどの接触頻度が高い部分には注意を払ってください。
5. 適切な接触時間およびすすぎに関する要件については、洗浄液メーカーの取扱説明書に従ってください。
6. 再度使用する前に本品をしっかりと乾かしてください。

日本語
JA

⚠ 注意

洗浄後に本品を再度使用する前には、すべてのラベルに損傷がなく、ブレーキペダルと発進ペダルの両方を適切な位置で固定し、部品すべてが適切に潤滑することを点検してください。

推奨洗浄剤

提案される洗浄剤：

- 第4級洗浄剤（有効成分 - 塩化アンモニウム）
- フェノール系洗浄剤（有効成分 - オルトフェニルフェノール）
- 塩素化漂白溶液（有効塩素濃度520 ppm（5.25% 漂白溶液40 mlを4000 mlの水で希釈）に相当する漂白溶剤（5.25% 次亜塩素酸ナトリウム）を100倍の水で希釈したものを使用する）

濡らし過ぎないようにし、適切な消毒方法については洗浄液メーカーのガイドラインに推奨されているよりも長い時間濡れた状態を保持しないようにしてください。

⚠ 注意

必ず清浄水をつけた布で拭き取り、洗浄後はしっかりと乾かしてください。 洗浄剤の中には腐食性のものもあり、不適切に使用すると本品が損傷する場合があります。 本品のすすぎと乾燥が適切でないと、本品の表面に腐食性残留物が残り、重要な部品に早発性腐食が生じる恐れがあります。 これらの洗浄手順に従わないと保証が無効になる場合があります。

少なくとも、Stryker Medicalの全製品については、年次予防保守を行う際、記載されている全項目を確認してください。 製品の使用度によっては、予防保守点検をさらに頻繁に行う必要がある場合があります。 有資格者のみが修理してください。

注記: 該当する場合、点検の前にサポート面の外装を洗浄、消毒します。

以下の項目を点検します：

_____ すべての溶接
_____ ファスナーがすべて固定されている
_____ シートおよび背もたれに亀裂または損傷がない
_____ 診療記録用ホルダーに亀裂または損傷がない
_____ 跳ね上げ式アームレストが適切に動き、適切に止まる
_____ キャスターが適切に固定、回転する
_____ キャスターにワックスや残渣がついていない
_____ 車輪がスムーズに作動する
_____ 車輪が自由に回転する
_____ ブレーキ機構が適切に作動する
_____ ブレーキをかけると両方の後輪がしっかりとロックされる
_____ 後輪が緩んでいない、またはグラグラしない
_____ 転倒防止用車輪に損傷がない
_____ 使用していない時はフットレストが跳ね上がる
_____ スイングアウト式フットレストが使用位置でロックされる（モデル1460）
_____ スイングアウト式フットレストの解除ボタンを押し下げると、スイングアウト式フットレストが収納位置まで旋回する（モデル1460）
_____ 点滴ポールに損傷がなく、適切に作動する（オプション器具）
_____ 酸素ボンベホルダーに損傷がなく、適切に作動する（オプション器具）
_____ ラップベルトに損傷がない（オプション器具）
_____ パッド付きシートに破損または損傷がない（オプション器具）
_____ レッグレストが使用位置でロックされる（オプション器具）
_____ レッグレストが収納位置でロックされる（オプション器具）
_____ レッグレストが旋回し使用位置でロックされます (15-61ページのレッグレストの調整) (オプションの器具)
_____ レッグレストの解除用ラッチに潤滑剤を塗布します (15-59ページの図15-37) (オプション器具)

製品シリアル番号：		
記入者:		日付:

日本語
JA

交換パーツのクイックリファレンス

これらのパーツは現在購入可能です。 在庫及び価格については、Strykerカスタマーサービス（+1-800-327-0770：米国内フリーダイヤル）までご連絡ください。

品名	品番
跳ね上げ式アームレストアセンブリ（患者左側）	1460-700-001
跳ね上げ式アームレストアセンブリ（患者右側）	1460-700-002
尿バッグ用フック	1460-001-150
前輪キャスターアセンブリ	1460-003-080
点滴ポールキット（黄色）	1460-700-003 (D) / 1460-700 023 (I)
点滴ポールキット（灰色）	1460-700-004 (D) / 1460-700-024 (I)
点滴ポールキット（青）	1460-700-005 (D) / 1460-700-025 (I)
点滴ポールキット（赤）	1460-700-006 (D) / 1460-700-026 (I)
点滴ポールキット（紺）	1460-700-007 (D) / 1460-700- 027 (I)
点滴ポールキット（薄紫色）	1460-700-008 (D) / 1460-700-028 (I)
パッドなしシート用キット	1460-700-011
パッド付きシート用キット	1460-700-012 (I) / 1460-700-032 (D)
ラップベルト用キット	1460-700-013 (I) / 1460-700-033 (D)
レッグレスト用キット	1460-700-014 (I) / 1460-700-034 (D)
後輪用キット（片側）	1460-700-009
背もたれ用キット	1460-700-010
ラップベルト	1460-013-100
レッグレスト	1460-166-030
レッグレスト ラッチアセンブリ（患者左側）	1460-166-040
レッグレスト ラッチアセンブリ（患者右側）	1460-166-080
酸素ボンベホルダーアセンブリ	1460-045-000

日本語
JA

背もたれの取り外し

必要なツール：

- 3/16”六角レンチ
- 3/8”駆動トルクレンチ (in-lb)

1. ブレーキペダルを押し下げ、ブレーキをかけます。
2. 3/16” 六角レンチを使用して、各4本の皿ネジ (A) とアダプター (B) を取り外し、車いすフレームから背もたれ (C) を取り外します。 皿ネジ、アダプターおよび背もたれを保管しておきます (15-38ページ の図15-20).
3. 背もたれを再度取り付ける際は、3/16”六角レンチを使用し、 (手順2で取り外した) 皿ネジ (A) とアダプター (B) 各4個を再度取り付け、車いすフレームに背もたれ (C) を固定します (15-38ページ の図15-20). 3/8”駆動トルクレンチを使用して、ネジを70 ± 10 in-lb (8 ± 1,1 Nm) のトルクで締めます。
4. 再度使用する前に、本品が正しく機能することを確認してください。

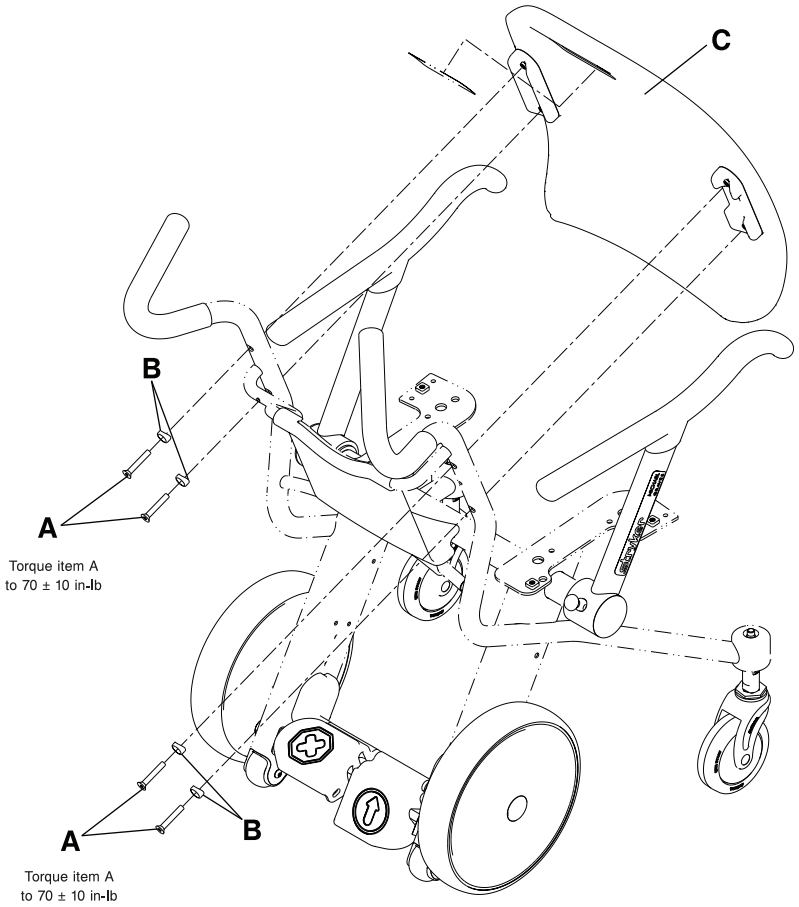

図**15-20:** 背もたれの取り外し

日本語
JA

背もたれの交換

必要なツール：

- 3/16”六角レンチ
- 3/8”駆動トルクレンチ（in-lb）

1. ブレーキペダルを押し下げ、ブレーキをかけます。
2. 3/16” 六角レンチを使用して、各4本の皿ネジ (A) とアダプター (B) を取り外し、車いすフレームから背もたれ (C) を取り外します。 皿ネジ、アダプターおよび背もたれを廃棄します (15-39ページ の図15-21).
3. 3/16”六角レンチを使用して、供給された4本の皿ネジ (A) とアダプター (B) を取り付けて、車いすフレームに供給された背もたれ (C) を固定します (15-39ページ の図15-21). 3/8”駆動トルクレンチを使用して、ネジを70 ± 10 in-lb（8 ± 1,1 Nm）のトルクで締めます。
4. 適切な色の供給されたStrykerのラベル (D) を貼付します。
5. 再度使用する前に、本品が正しく機能することを確認してください。

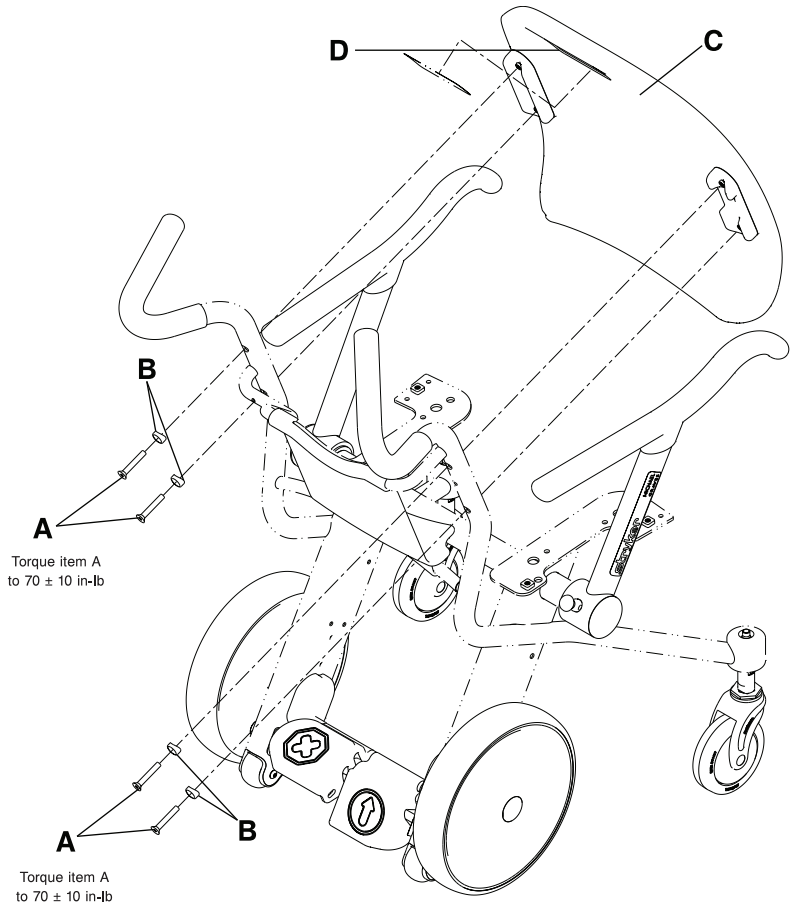

図**15-21:** 背もたれの交換

日本語
JA

診療記録用ホルダーの交換

必要なツール：

- 5/32”六角レンチ
- 3/8”駆動トルクレンチ（in-lb）

1. ブレーキペダルを押し下げ、ブレーキをかけます。
2. 背もたれを取り外します (参照 15-39ページの背もたれの交換).
3. 5/32”六角レンチを使用して、診療記録用ホルダーの底部を車いすフレームに固定している丸押さえネジ (A) 2本を取り外します (15-40ページの図15-22). ネジを保管しておきます。 ネジを再度取り付ける際は、3/8”駆動トルクレンチを使用してネジを25 ± 5 in-lb（2,8 ± 0,6 Nm）のトルクで締めます。
4. 診療記録用ホルダーの底部からホルダーを押し、車いすフレームの下部から診療記録用ホルダーを取り外します。次に、ホルダーを押し上げて車いすフレームの上部から取り外します。
5. 手順2～4を逆から行い、供給された診療記録用ホルダーを取り付けます。
6. 再度使用する前に、本品が正しく機能することを確認してください。

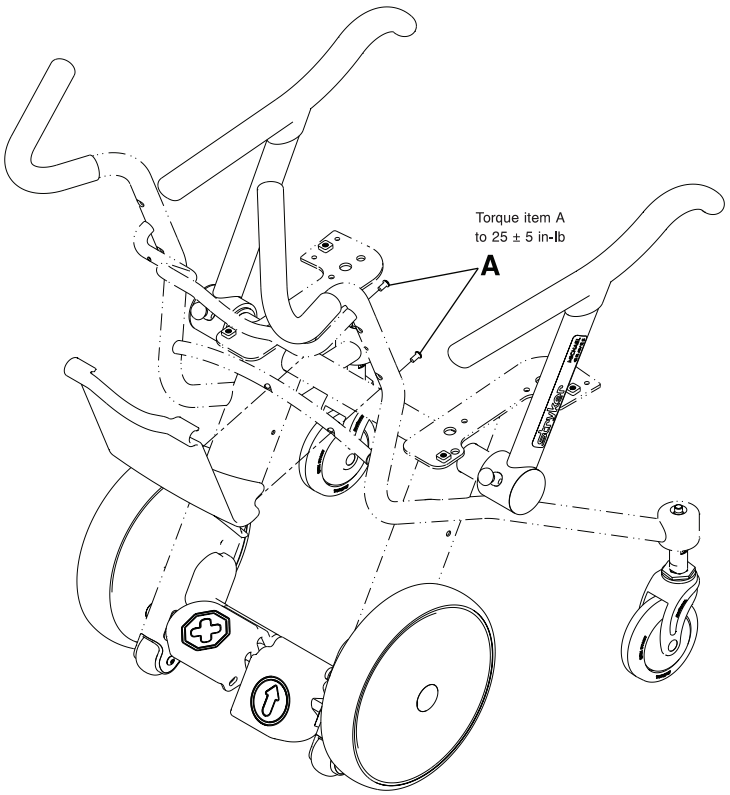

図**15-22:** 診療記録用ホルダーの交換

日本語
JA

シートの交換

必要なツール：

- 3/16" 六角レンチ
- 3/8" 駆動トルクレンチ (in-lb)

1. 3/16" 六角レンチを使用して、車いすフレームにシート (B) を固定している丸押さえネジ (A) 4本を取り外します (15-41ページの図15 -23)。 シートとネジを廃棄します。
2. 3/16" 六角レンチを使用して、供給された丸押さえネジ (A) 4本を取り付けて、供給されたシート (B) を車いすフレームに固定します。 3/8" 駆動トルクレンチを使用して、ネジを70 ± 10 in-lb (8 ± 1.1 Nm) のトルクで締めます。
   注記: 4本すべての丸押さえネジは手で軽く締めてからしっかりと締め付けます。
3. 再度使用する前に、本品が正しく機能することを確認してください。
   注記: オプションのパッド付きシートは高圧洗浄しないでください。 本品にオプションのパッド付きシートが取り付けられている場合は、パッド付きシートを取り外してから高圧洗浄を行ってください。

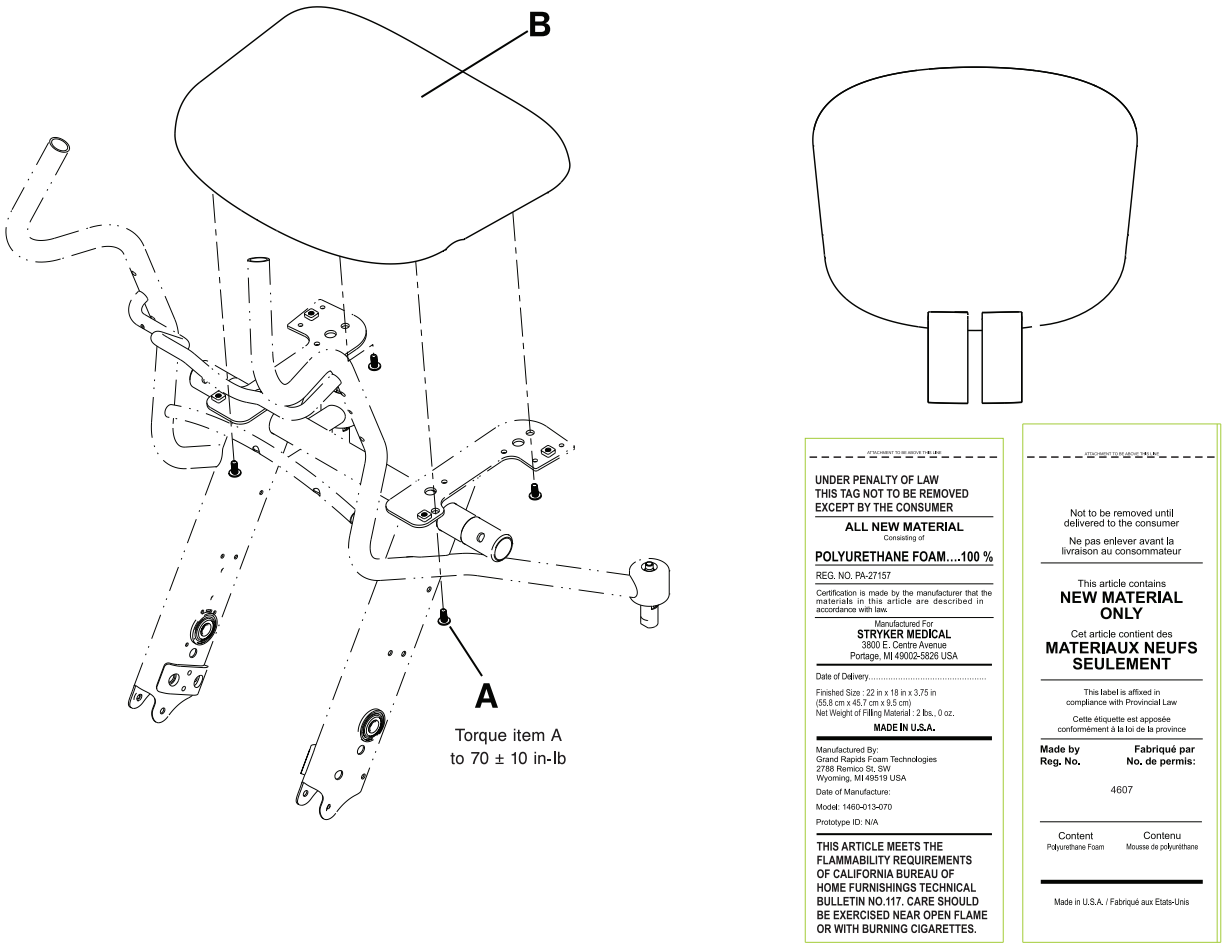

図**15-23:** シートの交換

日本語
JA

跳ね上げ式アームレストの交換

必要なツール：

- 5/16”六角レンチ
- Syntec潤滑油（3000-200-719）
- 3/8”駆動トルクレンチ（ft-lb）

1. 跳ね上げ式アームレストをロック位置まで前方に倒します。
2. 5/16”六角レンチを使用し、跳ね上げ式アームレストの底部からハードストップピン (A) を取り外します (15-42ページの図15-24). ピンを廃棄します。
3. 片手でアームレスト解除ピン (B) を引っ張り上げ、もう片方の手で跳ね上げ式アームレスト (C) を外側に引っ張りアームレストを取り外します (15-42ページの図15-24) .

   注記: アームの旋回部分には潤滑油が塗布されています。
4. 供給されたアームレスト旋回軸にSyntec潤滑油（3000-200-719）を塗布します (15-42ページの図15-24).
5. アームレスト解除ピンを上方に引っ張りながら、供給された跳ね上げ式アームレストを車いすフレームに取り付けます。
6. 5/16”六角レンチを使用し、供給されたハードストップピン（手順2で取り外した）を取り付けます。 3/8”駆動トルクレンチを使用し、ハードストップピンを33 ± 7 ft-lb（45 ± 9 Nm）のトルクで締めます。
7. 再度使用する前に、本品が正しく機能することを確認してください。

日本語
JA

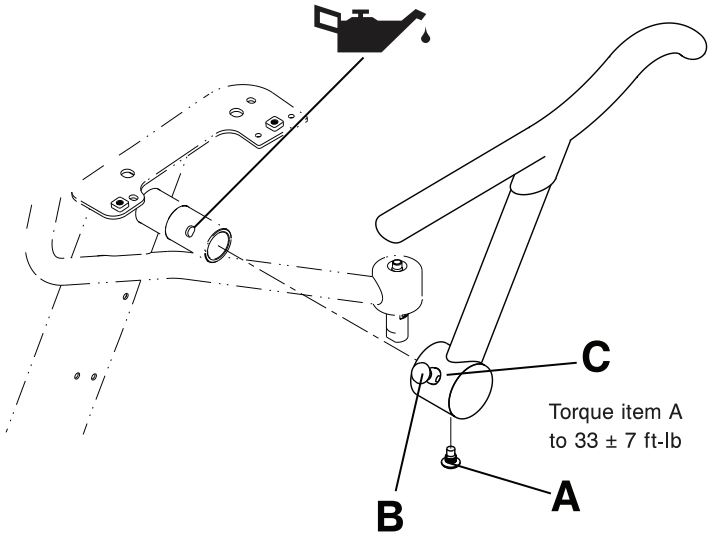

図**15-24:** 跳ね上げ式アームレストの交換

前輪キャスターの車輪交換

必要なツール：

- ピック
- 5/32”六角レンチ 2本
- 3/8”駆動トルクレンチ (in-lb)

1. 車いすを注意深く裏返しにします。
2. ピックを使用してキャスターの車軸用バレルナット カバー (C) を取り外し、保管しておきます (15-43ページの図15-25).
3. 5/32”六角レンチ2本を使用し、車軸用バレルナット (B) および車軸ネジ (D) を取り外します。 車軸用バレルナットおよび車軸ネジを保管しておきます。 車軸ネジを再度取り付ける際は、3/8”駆動トルクレンチを使用して車軸ネジ (D) を70 ± 10 in-lb (8 ± 1,1 Nm) のトルクで締めます。
4. キャスターの車輪 (A) を把持したら外側に引っ張り、フォーク (E) から車輪を取り外します。 車輪を廃棄します。
5. 手順2～4を逆から行い、供給されたキャスターを取り付けます。
   注記: 車軸用バレルナット (B) のヘッドがロックされます (15-43ページの図15-25). 再度取り付ける際にはキャスター フォーク (E) に適切にナットを配列します。
6. 再度使用する前に、本品が正しく機能することを確認してください。

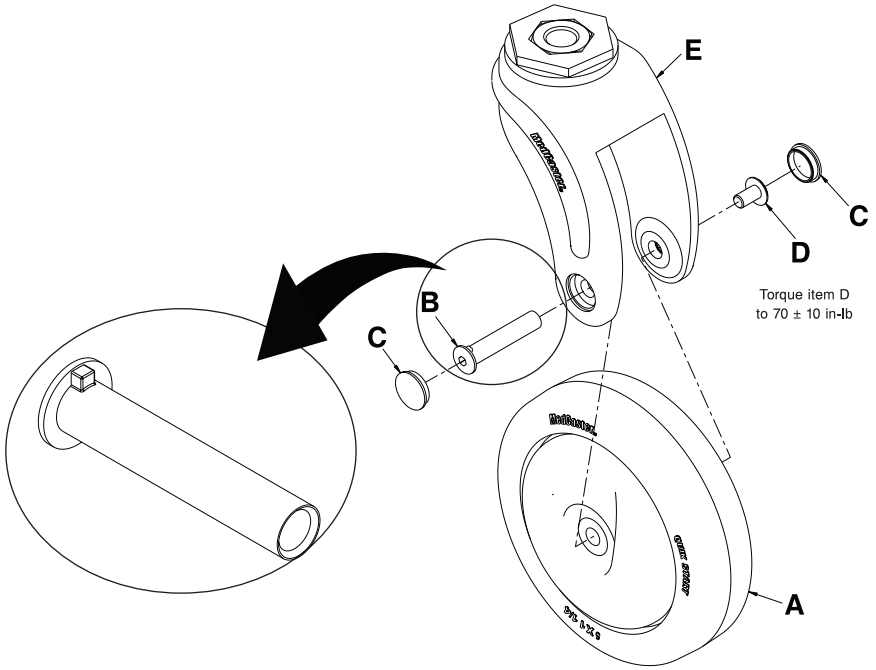

図**15-25:** 前輪キャスターの車輪交換

日本語
JA

前輪キャスターアセンブリの交換

必要なツール：

- ピック
- 5/32”六角レンチ 2本
- 3/4”ソケット
- 3/8”駆動ラチェット
- 3/8”駆動トルクレンチ（ft-lb）
- 3/8”駆動トルクレンチ（in-lb）

1. 車いすを注意深く裏返しにします。
2. ピックを使用してキャスターの車軸用バレルナット カバー (C) を取り外し、廃棄します (15-44ページの図15-26).
3. 5/32”六角レンチ2本を使用し、車軸用バレルナット (B) および車軸ネジ (D) を取り外します。 車軸用バレルナットおよび車軸ネジを廃棄します。
4. 前輪キャスターの車輪 (A) を把持したら外側に引っ張り、フォーク (E) から車輪を取り外します。 前輪キャスターの車輪を廃棄します。
5. 3/4”ソケットおよび3/8”駆動ラチェットを使用してボルト (F) を取り外し、車いすフレームからフォーク (E) を取り外します。 フォークを廃棄します。
6. 手順2～5を逆から行い、供給された前輪キャスターの車輪アセンブリを取り付けます。 フォークにキャスターを取り付ける前に、3/8”駆動トルクレンチ（ft-lb）を使用して、ボルト (F) を75 ± 5 ft-lb（102 ± 7 Nm）のトルクで締めます。 3/8”駆動トルクレンチ（in-lb）を使用して、車軸ネジ (D) を70 ± 10 in-lb（8 ± 1,1 Nm）のトルクで締めます。
   注記: 車軸用バレルナット (B) のヘッドがロックされます (15-44ページの図15-26). キャスター フォーク (E) に適切にナットを配列します。
7. 再度使用する前に、本品が正しく機能することを確認してください。

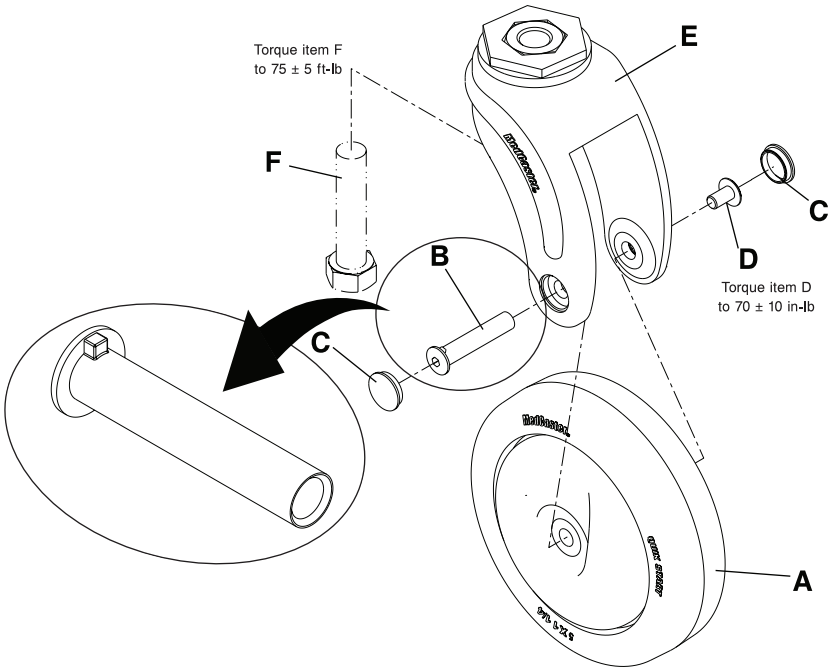

図**15-26:** 前輪キャスターアセンブリの交換

日本語
JA

スイングアウト式フットレストの交換（モデル1460）

必要なツール：

- 3/8”駆動トルクレンチ（ft-lb）
- Syntec潤滑油（3000-200-719 ）

1. スイングアウト式フットレストを収納位置に設定します (参照 15-21ページのスイングアウト式フットレストの収納（モデル1460）).
2. 車いすを注意深く裏返しにします。
3. 前輪キャスターアセンブリを取り外します (参照 15-44ページの前輪キャスターアセンブリの交換). 部品はすべて保管しておいてください。
4. フットレストのバネホルダーの下部 (A) を把持し、下に引っ張って取り外します。 フットレストのバネホルダーの下部を廃棄します。
5. フットレストのねじりバネ (B) を取り外し、廃棄します。
6. 手でフットレスト解除ペダルを押し、ロッキング ブラケットの圧力を軽減させます。
7. スイングアウト式フットレスト アセンブリ (C) を回転させ下に引っ張って取り外します。 アセンブリを廃棄します。
8. Syntec潤滑油（3000-200-719 ）を適切な部分に塗布します (15-45ページの図15-27).
9. 手順3～8を逆から行い、供給されたスイングアウト式フットレスト アセンブリを取り付けます。
   フォークにキャスターを取り付ける前に、3/8”駆動トルクレンチを使用して、キャスター フォーク用ボルト (D) を75 ± 5 ft-lb（102 ± 7 Nm）のトルクで締めます。
10. 再度使用する前に、本品が正しく機能することを確認してください。

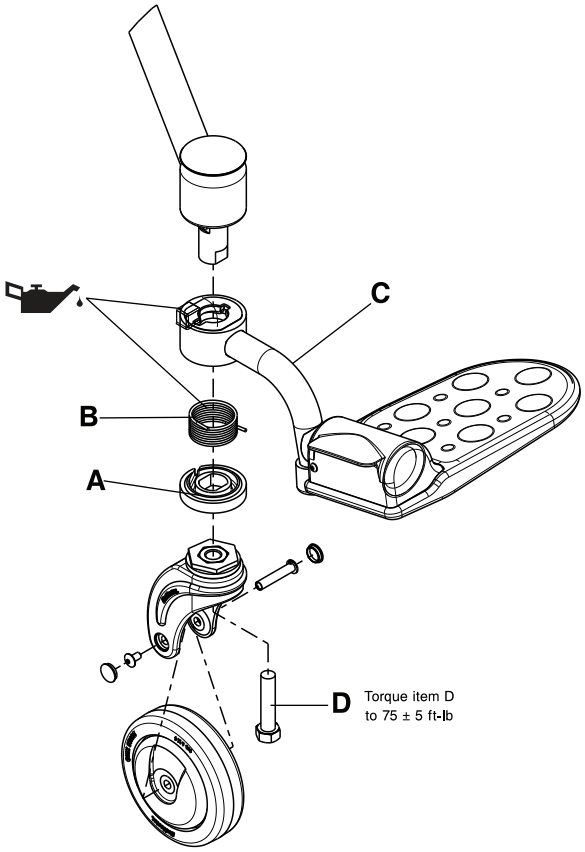

図**15-27:** スイングアウト式フットレストの交換

後輪の交換

必要なツール：

- ピック
- 3/4”ソケット
- 3/8”駆動ラチェット
- 3/8”駆動トルクレンチ (ft-lb)

1. 車いすを注意深く表にします。
2. ピックを使用して、後輪のセンターナット カバー (A) を取り外し、廃棄します (15-46ページの図15-28).
3. 3/4”ソケットおよび3/8”駆動ラチェットを使用して、後輪のセンターナット (B) を取り外し、廃棄します (15-46ページの図15-28).
4. センターワッシャ (C) を取り外し、廃棄します (15-46ページの図15-28).
5. 後輪を両手で把持し外側に引っ張りながら後輪 (D) を取り外します。 後輪を廃棄します。
6. 手順2 ~ 5を逆から行い、供給された後輪を取り付けます。 3/8”駆動トルクレンチを使用して、後輪のセンターナット (B) を25 ± 2 ft-lb (34 ± 3 Nm) のトルクで締めます。
7. 再度使用する前に、本品が正しく機能することを確認してください。

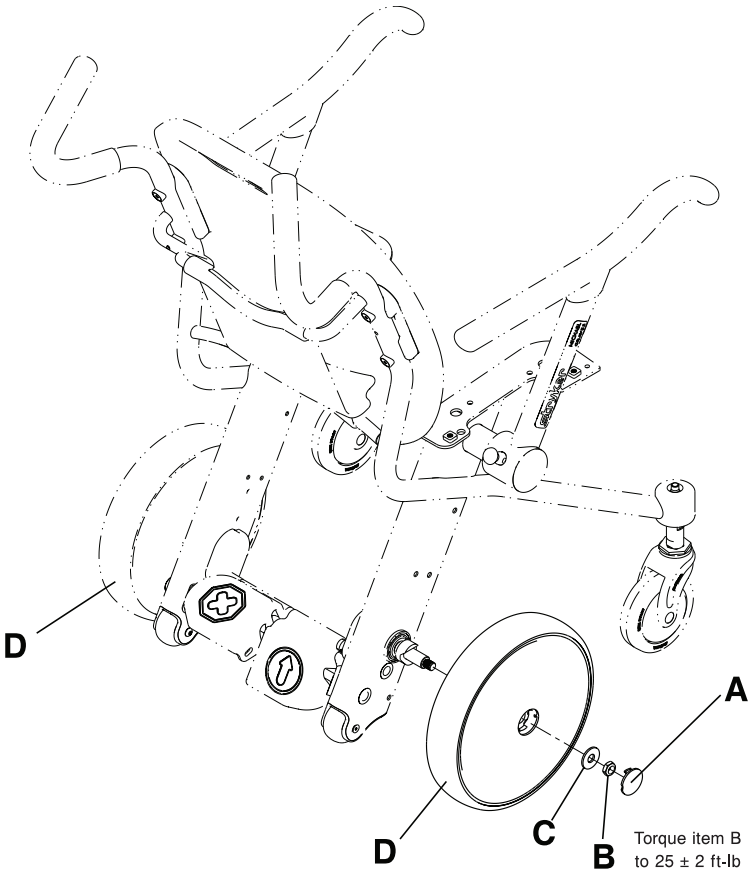

図15-28: 後輪の交換

日本語
JA

ペダルの交換

必要なツール：

- 5/32”六角レンチ
- 3/16”六角レンチ
- ラジオペンチ
- 3/8”駆動トルクレンチ (in-lb)

1. 車いすを注意深く表にします。
2. 両方の後輪を取り外します (参照 15-46ページの後輪の交換). 部品はすべて保管しておいてください。
3. 5/32”六角レンチと3/16”六角レンチを使用して、転倒防止用車輪 (C) と下部フレームカバー (D) を車いすフレームに固定している転倒防止用車輪のスペーサーナット (A) とフランジボルト (B) を取り外します (15-48ページの図15-29) . 部品はすべて保管しておいてください。
   注記: 転倒防止用車輪のスペーサーナットの長さは、車いすに取り付けられているその他全てのスペーサーナットよりも短くなっています。 修理中にナットを無くさないようにしてください。
4. 片側にも手順3を繰り返し行います。
5. 5/32”六角レンチを使用して、発進ペダルの底部にある丸押さえネジ (E) 2本を取り外します。 ネジを保管しておきます (15-48ページの図15-29).
6. ラジオペンチを使用して、トグルリンクロッド (G) の両端にあるスナップピン (F) を取り外します。 スナップピンを保管しておきます (15-48ページの図15-29). ネジを再度取り付ける際は、3/8”駆動トルクレンチを使用してネジを70 ± 10 in-lb (8 ± 1,1 Nm) のトルクで締めます。
7. トグルリンクロッド (G) を取り外します (15-48ページの図15-29).
8. 5/32”六角レンチと3/16”六角レンチを使用して、車いすフレームにブレーキカムのバネ受金 (K) を固定している丸押さえネジ (H) を緩めます (15-48ページの図15-29).
   注記: ブレーキ フィンガー用スペーサーナット (J) は取り外さないでください。
9. ブレーキ フィンガー用スペーサーナット (J) の圧力を軽減するため、ブレーキカムのバネ受金 (K) (15-48ページの図15-29) を手で押します。 ブレーキ フィンガー用スペーサーナットとネジを取り外し、保管しておきます。
10. ブレーキカムのバネ受金 (K) とブレーキカムのバネ (L) を慎重に取り外します (15-48ページの図 15-29). 受金とバネを保管しておきます。
11. 片側にも手順8 ~ 10を繰り返し行います。
12. 5/32”六角レンチを使用して、カラー止めネジ (M) を取り外します (15-48ページの図15-29) . 止めネジを保管しておきます。 止めネジを再度取り付ける際は、3/8”駆動トルクレンチを使用してネジを70 ± 10 in-lb (8 ± 1,1 Nm) のトルクで締めます。
13. ブレーキのクロスバー (N) が使用者の右側のブレーキ カム アセンブリ (P) に接触できなくなるまでブレーキのクロスバーを使用者の左側方向に押します (15-48ページの図15-29). 使用者の右側のブレーキ カム アセンブリ (P) を取り外します (15-48ページの図15-29) . アセンブリを保管しておきます。
14. ブレーキのクロスバー (N) を使用者の右側方向に押し、ブレーキのクロスバー (N) を取り外します (15-48ページの図15-29). バーを保管しておきます。
    a. ブレーキのクロスバー (N) を取り外す際は、以下の部品を記載されている順に慎重に取り外します (15-48ページの図 15-29):
       i. 左ブレーキ シャフト カバー (R)
       ii. ブレーキペダル アセンブリ (T)
       iii. カラー (U)
       iv. 右ブレーキ シャフト カバー (V)
    b. 交換しているペダルを廃棄します。 残りの部品はすべて保管しておきます。
15. 手順2 ~ 14を逆から行い、供給されたペダルを取り付けます。
    注記: ブレーキ カム アセンブリ (P) の方向に注意してください。 タブが車いすの前面を向いていることを確認してください (15-48ページの図15-29).
16. 再度使用する前に、本品が正しく機能することを確認してください。

日本語
JA

ペダルの交換 (続き)

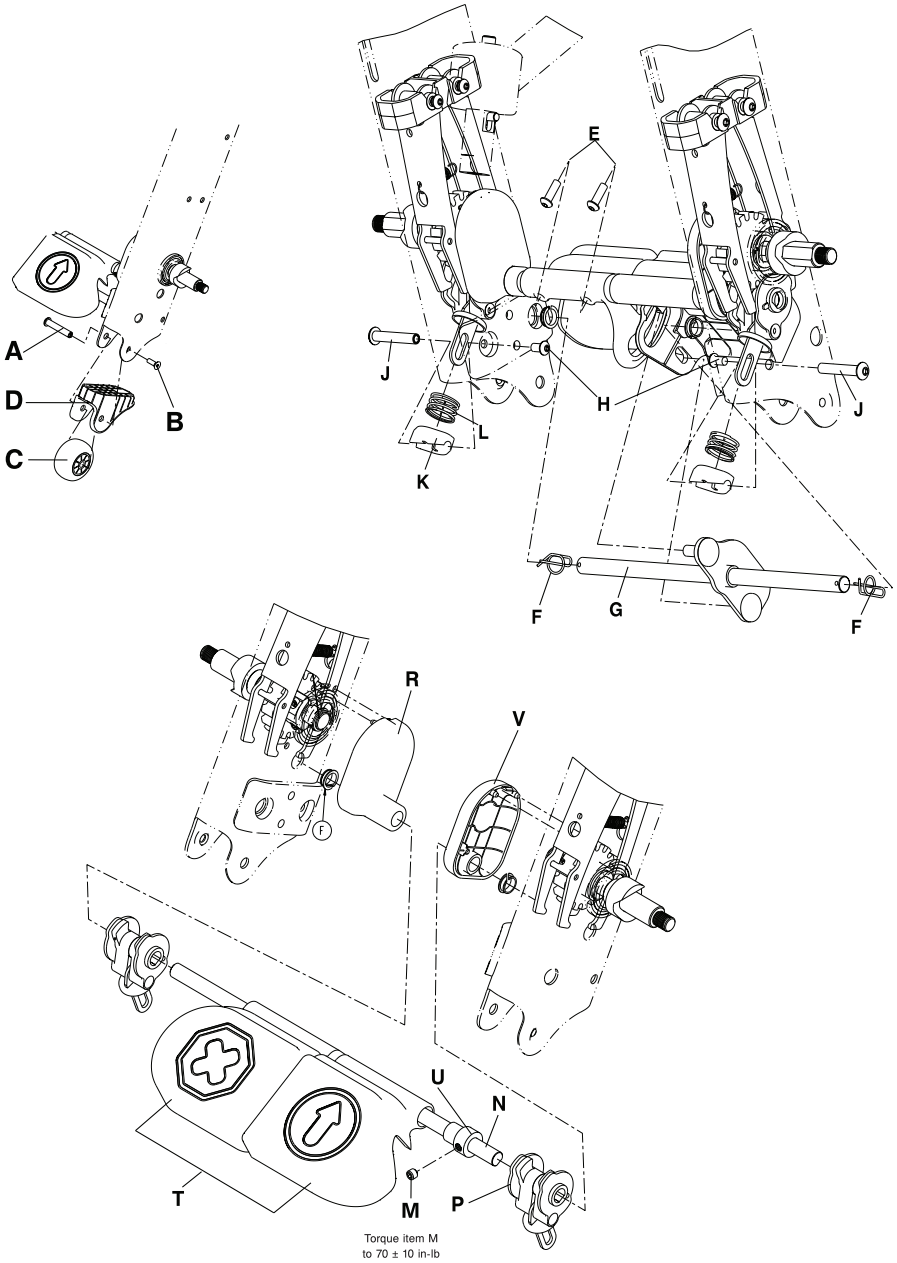

図**15-29:** ペダルの交換

日本語
JA

ブレーキ フィンガー アセンブリの交換

必要なツール：

- 5/32”六角レンチ
- 3/16”六角レンチ
- 9/64”六角レンチ
- スナップ リング プライヤー
- 3/8”駆動トルクレンチ (in-lb)

1. ブレーキ / 発進ペダル アセンブリを取り外します (15-47ページのペダルの交換). 部品はすべて保管しておいてください。
2. 片手でブレーキ フィンガー (A) を手動で開きます。 もう片方の手で、六角穴付きボルト (C) が車いすの底部側に向くように後輪シャフト アセンブリ (B) を手動で回転させます (15-49ページの図15-30) .
3. 9/64”六角レンチを使用し、後輪のシャフト アセンブリ (B) にある六角穴付きボルト (C) を2本緩めます (15-49ページの図15-30) .
4. スナップ リング プライヤーを使用し、車いすフレームに後輪シャフト アセンブリ (E) (15-49ページの図15-30) を固定している保持リング (D) (15-49ページの図15-30) を取り外します。 保持リングを保管しておきます。

   注記: 保持リングを取り外す際、保持リングを必要以上に広げないでください。
5. 後輪シャフト アセンブリ (E) を取り外します (15-49ページの図15-30).
6. 5/32”六角レンチおよび3/16”六角レンチを使用し、ブレーキ フィンガー アセンブリ (H) を固定しているネジ (F) とブレーキ フィンガー用スペーサーナット (G) を取り外します (15-49ページの図15-30). ネジ (F) を再度取り付ける際は、3/8”駆動トルクレンチを使用してネジを70 ± 10 in-lb (8 ± 1,1 Nm) のトルクで締めます。
7. ブレーキ フィンガー アセンブリ (H) を取り外し、廃棄します (15-49ページの図15-30).
8. 手順2 ~ 7を逆から行い、供給されたブレーキ フィンガー アセンブリを取り付けます。
9. ブレーキ / 発進ペダル アセンブリを再度取り付けます (参照 15-47ページのペダルの交換).

   注記: ブレーキ カム アセンブリ (P) (15-48ページの図15-29) を再度取り付ける際は、タブが車いすの前面を向いていることを確認してください。
10. 再度使用する前に、本品が正しく機能することを確認してください。

日本語
JA

ブレーキ フィンガー アセンブリの交換 (続き)

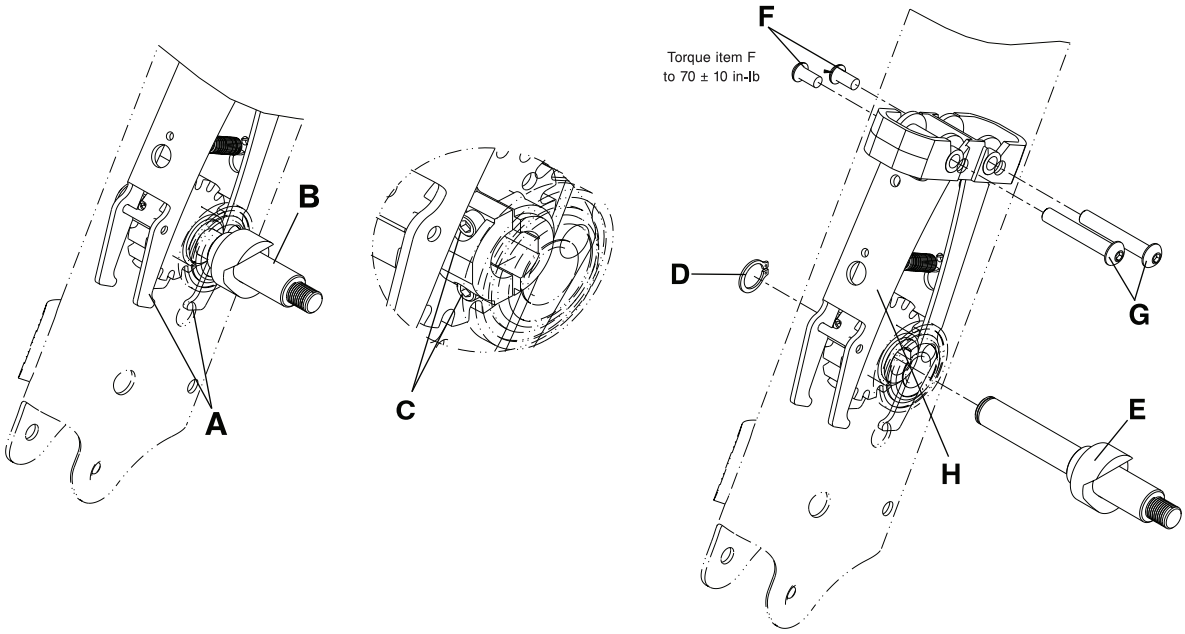

図**15-30:** ブレーキ フィンガー アセンブリの交換

日本語
JA

点滴ポールの取り外し

必要なツール：

- 3/16" 六角レンチ
- 小型のマイナスドライバー

1. 背もたれを取り外します (15-38ページの図15-20)。
2. 3/16" 六角レンチを使用して、点滴ポール トッパー (F) の中心から六角穴付きボルト (G) を取り外します (15-52ページの図15-31)。 ボルトを保管しておきます。
3. 点滴ポール トッパー (F) (15-52ページの図15-31) を軽く叩いて押し上げ、トッパーを取り外します。 点滴ポール トッパーを保管しておきます。
4. 小型のマイナスドライバーを使用して、点滴ポールの底部 (E) から管栓 (H) を取り外します (15-52ページの図15-31)。 管栓を保管しておきます。
5. 3/16" 六角レンチを使用して、皿ネジ (A) 2本を取り外し、車いすフレームから下部点滴ポールのクランプ (B) を取り外します (15-52ページの図15-31)。 ネジとクランプを保管しておきます。
6. 3/16" 六角レンチを使用して、上部点滴ポールのクランプ (C) を車いすフレームに固定している皿ネジ (A) 2本を取り外します。 クレビスピン (D) とクランプ (C) を取り外します。 皿ネジ、クレビスピンおよびクランプを保管しておきます。 点滴ポール (E) を廃棄します (15-52ページの図15-31)。

   注記: 皿ネジを取り外す間に点滴ポールが落ちないようにするため、点滴ポールアセンブリを保持します。

点滴ポールを取り付ける

必要なツール：

- 3/16" 六角レンチ
- 小型のマイナスドライバー
- 3/8" 駆動トルクレンチ (ft-lb)
- 3/8" 駆動トルクレンチ (in-lb)

注記: 点滴ポールを交換する際は、傘型ナット (0018-045-000) も必要です。

1. 背もたれを取り外します (15-38ページの背もたれの取り外し)。
2. 点滴ポール (E) の上部に付属の傘型ナット (0018-045-000) (J) を挿入します (15-52ページの図15-31)。 傘型ナットの上部が点滴ポールの上から約12.7 mmの位置に来るはずです。

   注記:
   傘型ナットは出荷前に取り付けられている場合があります。 点滴ポールトッパーを取り付ける前に点滴ポールに傘型ナットがあることを確認してください。
3. 付属の管栓 (0037-225-000) (H) を点滴ポールの底部に (E) 挿入します (15-52ページの図15-31)。
4. 点滴ポールに (E) 点滴ポールトッパー (F) を置き、トッパーが点滴ポール (E) に完全に装着されるまで掌で軽く叩きます (15-52ページの図15-31)。
5. 3/16" 六角レンチを使用して、付属の六角穴付きボルト (0004-672-000 (G) を取り付け、点滴ポールトッパーをポールに固定します。 3/8" 駆動トルクレンチ (in-lb/Nm) を使用して、ボルトを25 ± 5 in-lb (2.8 ± 0.6 Nm) のトルクで締めます。
6. 3/16" 六角レンチを使用して、上部点滴ポールのクランプ (C) を車いすフレームに固定している皿ネジ (A) 2本を取り外します。 クレビスピン (D) とクランプ (C) を取り外します。 皿ネジ、クレビスピンおよびクランプを保管しておきます。 点滴ポール (E) を廃棄します (15-52ページの図15-31)。
7. (手順6で取り外した) 付属の上部点滴クランプの前部にクレビスピン (0026-349-000) (D) を挿入します。
8. 車いすフレームに上部点滴クランプの前部とクレビスピンを取り付けます。
9. 上部点滴クランプの前部とクレビスピンに供給された点滴ポールを取り付けます。

   注記: 上部点滴クランプの後部を取り付けている間は点滴ポールを所定の位置に保持します。

日本語
JA

点滴ポールを取り付ける (続き)

10. 3/16" 六角レンチと付属の皿ネジ (0001-210-0 00) (A) を使用して、点滴ポールと上部点滴クランプの前部に上部点滴クランプの後部を取り付けます。 3/8" 駆動トルクレンチ (ft-lb/Nm) を使用して、ネジを13 ± 3 ft-lb (18 ± 4 Nm) のトルクで締めます。
11. 3/16" 六角レンチと付属の皿ネジ (0001-210-0 00) (A) を使用して、付属の下部点滴クランプの前部と後部に点滴ポールを取り付けます。 3/8" 駆動トルクレンチ (ft-lb/Nm) を使用して、ネジを13 ± 3 ft-lb (18 ± 4 Nm) のトルクで締めます。
    注記: クランプが点滴ポールの底部とぴったり重なるように下部点滴クランプの位置を合わせます。
12. 背もたれを再度取り付けます (15-38ページ の背もたれの取り外し)。
13. 再度使用する前に、本品が正しく機能することを確認してください。

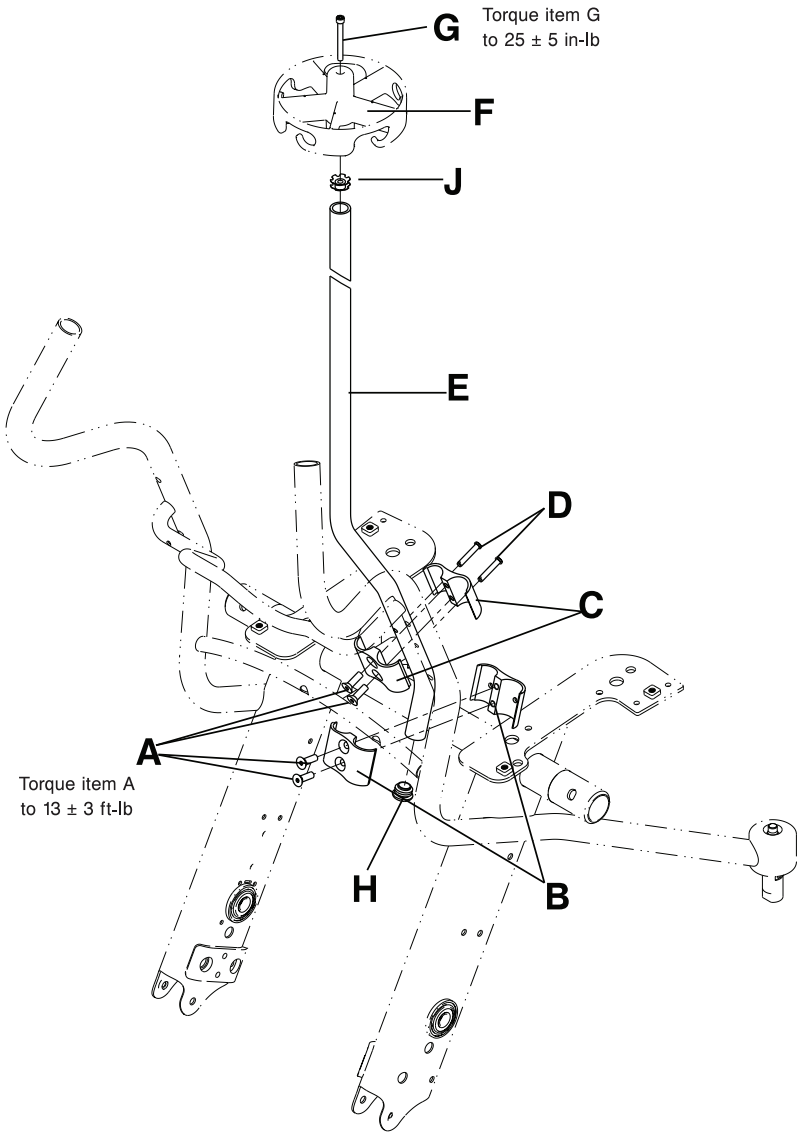

図**15-31:** 点滴ポールの交換

日本語
JA

点滴ポール トッパーの交換

必要なツール：

- 3/16”六角レンチ
- 3/8”駆動トルクレンチ（in-lb）

1. 3/16”六角レンチを使用して、点滴ポール トッパー (B) の中心から六角穴付きボルト (A) を取り外します。 ボルトを保管しておきます (15-53ページの図15-32).
2. 点滴ポール トッパーを軽く叩いて押し上げて、トッパーを取り外します。 点滴ポール トッパーを廃棄します。
3. 点滴ポールの上部に供給された点滴ポール トッパーを置き、トッパーが点滴ポールに完全に装着されるまで掌で軽く叩きます。
4. 3/16”六角レンチを使用して、（手順1で取り外した）六角穴付きボルト (A) を取り付け、点滴ポールに点滴ポール トッパーを固定します。 3/8”駆動トルクレンチを使用して、ボルトを25 ± 5 in-lb（2,8 ± 0,6 Nm）のトルクで締めます。
5. 再度使用する前に、本品が正しく機能することを確認してください。

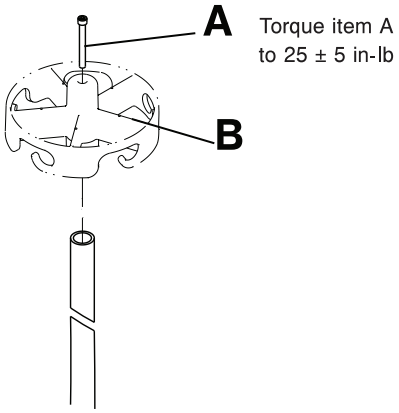

図**15-32:** 点滴ポール トッパーの交換

日本語
JA

ラップベルトアセンブリを取り付ける

注記: このアセンブリは2013年8月 以降に製造されたすべての本体に使用できます (15-9ページのシリアル番号の記載先)。

必要なツール：

- 3/16" 六角レンチ
- 3/16" 六角ビット
- 3/8" 駆動トルクレンチ (in-lb)

注記:
長い方のストラップを椅子の右側に取り付け、 短い方のストラップを椅子の左側に取り付けます。

1. ブレーキペダルを押し下げ、ブレーキをかけます。 ブレーキが掛かっていることを確認するため、本品を押してみます。
2. 長い方のストラップを椅子の右側に取り付けます。 短い方のストラップを椅子の左側に取り付けます。
   a. ブラケットの2つのタブ (A) (15-54ページの 図15-33) とメインフレームの溶接部にある四角い穴 (B) を挿入します(15-55ページの図15-34)。
   b. 付属のフランジボルト(0004-671-000) (C) をブラケットの丸穴に取り付け、メインフレームの溶接部 (B) にラップベルトのブラケットを固定します (15-55ページの図15-34)。 3/8" 駆動トルクレンチと3/16" 六角ビットでねじを70 ± 10 in-lb (8 ± 1.1 Nm) のトルクで締め付けます。
3. 再度使用する前に、本品が正しく機能することを確認してください。

日本語
JA

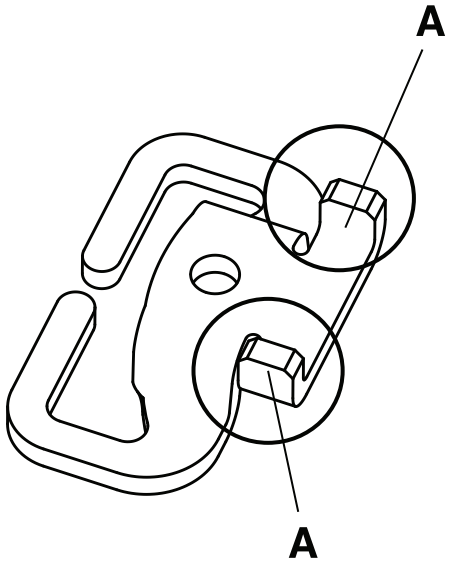

図**15-33:** ラップベルトブラケットのタブ

ラップベルトアセンブリを取り付ける (続き)

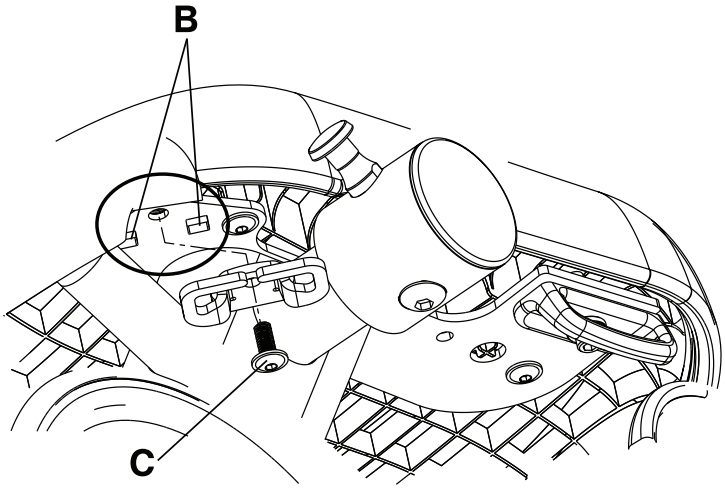

図**15-34:** ラップベルトブラケットを取り付ける

ラップベルトを取り外す

必要なツール：

- なし

1. 片手でブラケット (A) に取り付けられているベルトの終端を把持します。 もう片方の手でブラケット (B) を把持します (15-56ページの 図15-35)。
2. ブラケットのベルトのループ部分を押し込み、ブラケットの溝 (C) にベルトを通してベルトを取り外します (15-56ページの 図15-35) 。 ベルトを廃棄します。

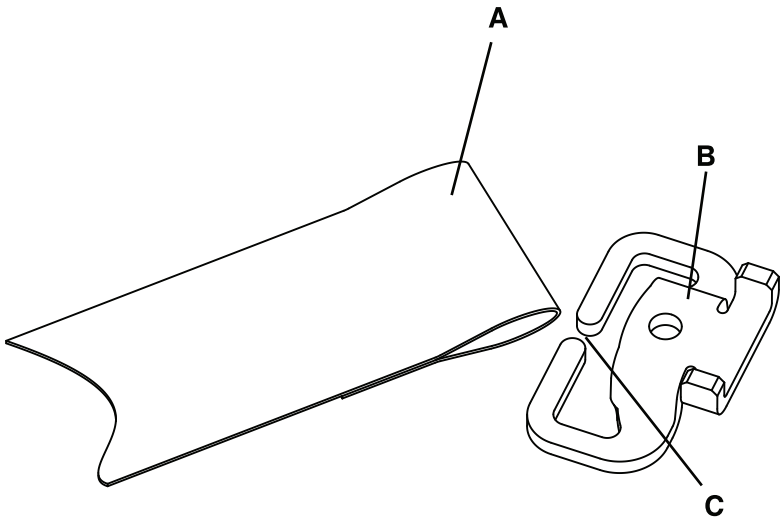

図**15-35:** ラップベルトを取り外す

ラップベルトを取り付ける

必要なツール：

- なし

1. ブレーキペダルを押し下げ、ブレーキをかけます。 ブレーキが掛かっていることを確認するため、本品を押してみます。
2. 片方の手で付属のベルトの輪になった終端を把持し、もう片方の手でブラケットを把持します。
3. ベルトの輪になった終端を押し込み、ブラケットの溝にベルトを通します。
4. 再度使用する前に、本品が正しく機能することを確認してください。

日本語
JA

レッグレストを取り付ける

必要なツール：

- 1/4" 六角レンチ
- 3/16" 六角レンチ
- 3/8" 駆動トルクレンチ (in-lb)

1. ブレーキペダルを押し下げ、ブレーキをかけます。 ブレーキが掛かっていることを確認するため、本品を押してみます。
2. 車いすを仰向けにします。
3. 本体に尿バッグ用フックが装備されている場合は、椅子のフレームの両側にある尿バッグ用フック を固定しているフランジボルト (A) を3/16" 六角レンチで取り外します。 尿バッグ用フック (C) とねじ (A) を廃棄します (15-58ページの図15-36)。
4. 椅子のフレームの底部に付属のレッグレスト取付けプレート溶接部 (1460-166-0 05) (D) を配置します (15-58ページの図15-36) 。
5. 付属の尿バッグ用フック (1460-001-0 51) (C) の下部にある位置合わせタブとレッグレストの取付けプレート溶接部のパイロット穴の位置を合わせます (15-58ページの図15-36)。
6. 尿バッグ用フックの穴に付属の尿バッグ用フックスペーサー (1460-116-0 25) (B) を挿入します(15-58ページの図15-36)。
7. 1/4" 六角レンチと付属の六角穴付きボルト(0004-575-000) (A)を使用して、尿バッグ用フックとレッグレストの取付けプレート溶接部を椅子のフレームの底部両側に固定します。 3/8" 駆動トルクレンチを使用して、ネジを70 ± 10 in-lb (8 ± 1.1 Nm) のトルクで締めます。
8. 再度使用する前に、本品が正しく機能することを確認してください。

日本語
JA

レッグレストを取り付ける (続き)

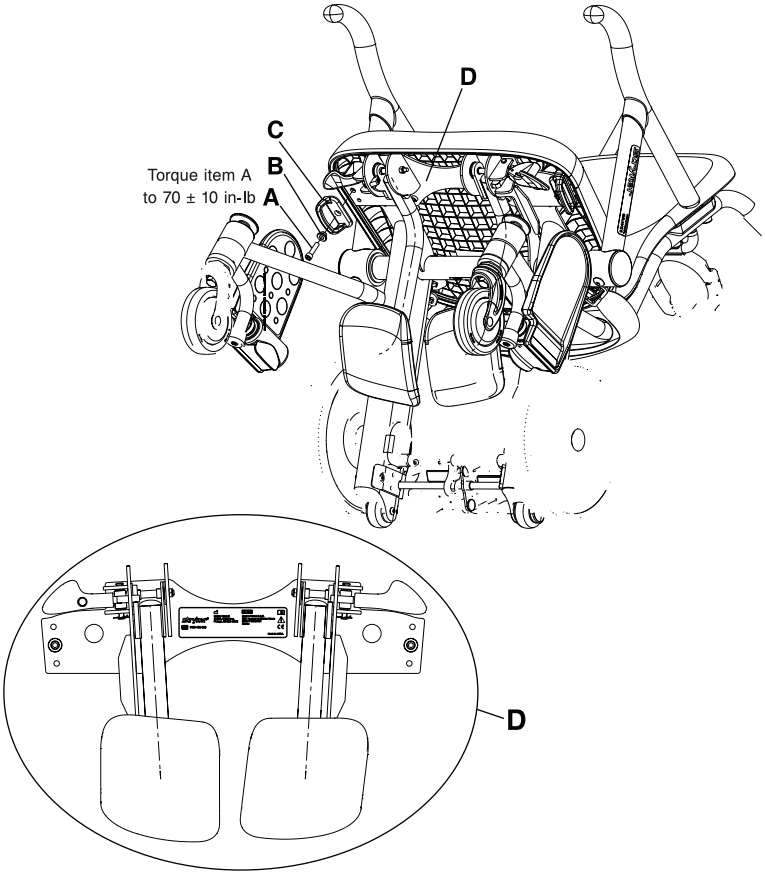

図**15-36:** レッグレストの溶接部

レッグレストを取り付ける (続き)

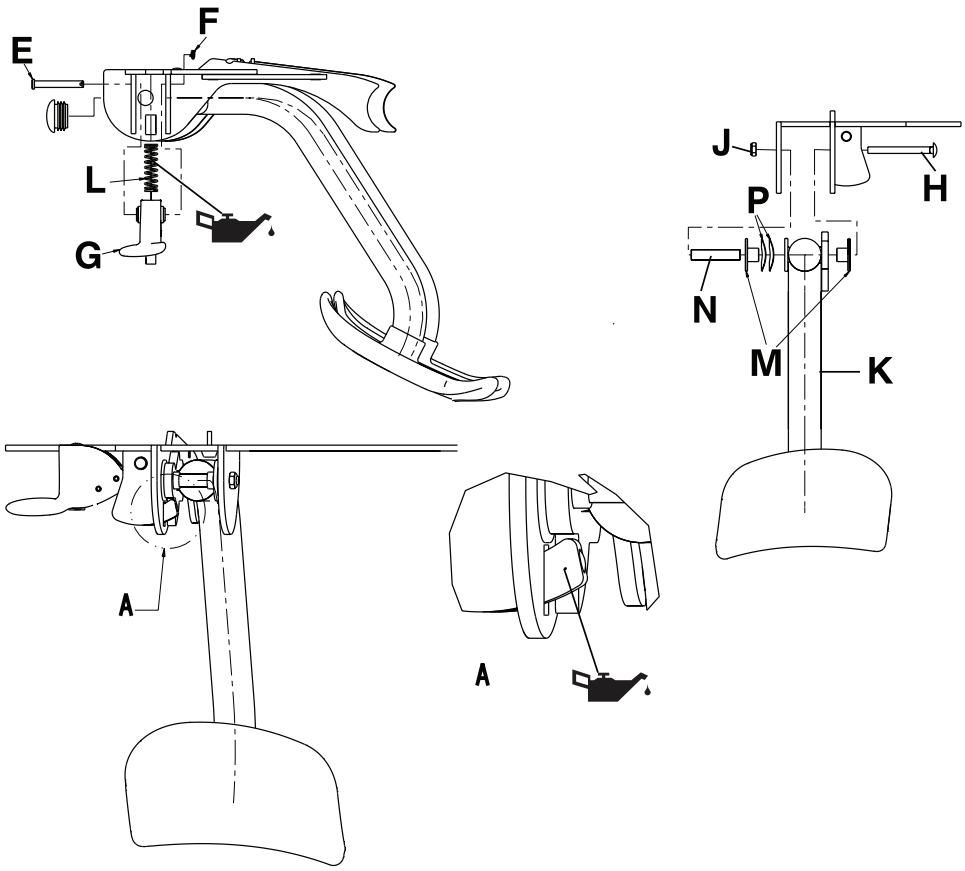

図**15-37:** レッグレスト構成部品

レッグレストを交換する

必要なツール：

- 1/4" 六角レンチ
- ラジオペンチ
- 7/16" スパナ
- 3/8" 駆動トルクレンチ (in-lb)
- Syntech潤滑油

1. ブレーキペダルを押し下げ、ブレーキをかけます。 ブレーキが掛かっていることを確認するため、本品を押してみます。
2. レッグレストを収納位置にセットします。
3. 車いすを仰向けにします。
4. 1/4" 六角レンチを使用して、椅子のフレームの両側にある尿バッグ用フックとレッグレストの取付けプレート溶接部を固定している六角穴付きボルト (A) を取り外します。 レッグレストの取付けプレート溶接部 (D)、尿バッグ用フックスペーサー (B)、および尿バッグ用フック (C) を取り外します (15-58ページの図15-36)。 レッグレストの取付けプレート溶接部、ボルト、スペーサー、尿バッグ用フックを保管しておきます。
5. レッグレストの取付けプレート溶接部を作業台に載せます。
6. ラジオペンチを使用して、レッグレストの取付けプレート溶接部 (D) の両側にレッグレストのラッチアセンブリ (G) を固定しているRue Ringコッター (F) とクレビスピン (E) を取り外します。 レッグレストの取付けプレート溶接部 (D) の両側にあるレッグレストのラッチアセンブリ (G) と圧縮バネ (L) を取り外します (15-59ページの図15-37) 。 レッグレストのラッチアセンブリ、バネ、Rue Ringコッター、クレビスピンを保管しておきます。
7. 7/16" スパナを使用して、レッグレストアセンブリ (K) をレッグレストの取付けプレート溶接部に固定しているナイロック六角ボルト (J) とボルト (H) を取り外します (15-59ページの図15-37) 。
8. レッグレストアセンブリを取り外す際に、ワッシャ2個 (P)、ブッシング2個 (M)、レッグレストのピボットスペーサー (N) を取り外します (15-59ページの図15-37)。 部品はすべて保管しておいてください。
9. 再度取り付ける際は、手順1 ~ 8を逆から行います。 再度取り付けを行っているときに、
   a. 必要に応じ、圧縮バネ (L) とラッチの先端 (15-59ページの図15-37) に Syntech潤滑油を塗布します。
   b. レッグレストアセンブリに取り付ける前にブッシング (M) をワッシャ (P) 取り付けます。
   c. 3/8" 駆動トルクレンチを使用して、ネジを70 ± 10 in-lb (8 ± 1.1 Nm) のトルクで締めます。
10. 再度使用する前に、本品が正しく機能することを確認してください。

日本語
JA

レッグレストの調整

レッグレストが早く旋回し過ぎる場合は、ナイロック六角ボルトを締め付けます。 レッグレストが旋回しない場合は、ナイロック六角ボルトを緩めます。

必要なツール:

- 7/16" コンビネーションレンチ

1. ブレーキペダルを押し下げ、ブレーキをかけます。 ブレーキが掛かっていることを確認するため、本品を押してみます。
2. 7/16" コンビネーションレンチを使用して、ナイロック六角ボルト (J) を4分の1ずつ締め付けるか緩めるかします。 (15-59ページの図15-37)。
3. 再度使用する前に、本品が正しく機能することを確認してください。

日本語
JA

Stryker Corporationの一部門であるStryker Medical Divisionは、当初購入者に対し、Stryker **Prime TC**モデル1450・モデル1460は、納入日から3年間、その材質および仕上がりにおいて瑕疵がないことを保証します。

1年目は、Strykerの独自の裁量において欠陥品と判断された製品の場合は、本保証におけるStrykerの義務として、交換パーツの供給、作業、出張、製品の交換を行います。 2年目および3年目は、本保証におけるStrykerの義務として、交換パーツのみの供給を行います。

Strykerが要求する場合、保証請求が行われた製品またはパーツは、料金前納で工場に返送されるものとします。Strykerの判断で製品に重大な悪影響を与えると判断されるような不適切な使用や他者による改造または修理は、本保証を無効にします。

本書に記載されているとおりに通常の使用条件のもと使用し、定期保守を適切に行った場合、**Prime TC**の予想耐用期間は5年です。 Strykerは当初購入者に対し、当初購入者が製品を所有している限り、**Prime TC**の予想耐用期間である5年間は、**Prime TC**の溶接部に構造上の欠陥がないことを保証します。

この言明は、前述の製品に関するStrykerの保証のすべてとなります。 Strykerは、ここに規定する場合を除き、これ以外の保証も表明も明示、黙示を問わず行いません。

商品性の保証も特定目的適合性に関する保証もありません。

消耗品、オプションの点滴ポール、または乱用による損傷は保証の対象ではありません。

保証の排除及び被害の制限

ここに示す明示保証は、に適用される唯一の保証です。 商品性あるいは特定目的適合性を含み、明示あるいは黙示を問わずその他すべての保証はStrykerにより明確に排除されます。 付随的または間接的損害については、Strykerはいかなる場合も責任を負いません。

日本語
JA

パーツおよび修理の請求

Stryker製品は、献身的なStrykerフィールドサービス担当者の全国的ネットワークによりサポートされます。これらのサービス担当者は製造施設でトレーニングを受けており、現地で利用でき、十分な予備パーツの在庫を持っているため、修理期間が短縮できます。 現地代理店、またはStryker米国内カスタマーサービス（+1-800-327-0770：米国内フリーダイヤル）までお電話ください。

返品許可

製品はStrykerカスタマーサービス部門の許可がなければ返品できません。 許可番号が与えられますので、返品する製品にその番号を記載してください。 Strykerには、返品される製品にかかる送料および返品手数料を請求する権利があります。 特注品や、改造したり製造中止となった製品は返品の対象となりません。

破損した製品

ICC（州際通商委員会）の規定では、損傷した製品についての請求は製品の受領から15日以内に行うことが求められます。 損傷した発送品は、受領時に当該損傷が納品受領書に記録されていない限り、受け付けないでください。 即時の通知を受け取り次第、Strykerは当該運送業者に対し発送貨物が被った損傷について損害賠償請求を申し立てます。 損害賠償請求は実際の交換費用に限定されます。 この情報を製品の配達後15日以内にStrykerが受け取らなかった場合、あるいは受領時に損傷が納品受領書に記録されていない場合は、顧客は受領から30日以内に最初の請求書の全額を支払う責任を負います。 発送貨物に不足品がある場合の請求は、請求書の日付から30日以内に要求を行わなければなりません。

国際保証条項

この保証は米国国内用規定を示します。 米国外の保証は国によって異なる場合があります。 詳しくは Stryker Medicalの現地代理店にお問合せください。

Prime TC™

REF 1450/1460

이동 의자

stryker®

작동/유지보수 설명서

기호

	작동 지침
	일반 경고
	주의
	경고; 손 압착
	밀지 말 것
REF	모델
SN	일련 번호
CE	CE 마크
	제조업체
	제조일
	안전 사용 하중
	윤활
	깨지기 쉬움, 취급 시 주의
	건조한 상태 유지
	위쪽 방향
	적재하지 말 것

한국어
KO

목차

경고/주의/참고 정의 16-3
소개 16-4
- 제품 설명 16-4
- 용도 16-4
- 예상 사용 수명 16-4
- 금기 사항 16-4
- 사양 16-5
- 제품 도해 - 고정식 발판(모델 1450) 16-7
- 제품 도해 - 회전식 발판(모델 1460) 16-8
- 연락처 16-9
- 일련 번호 위치 16-9

안전 예방 조치 요약 16-10
- 압착 지점 16-12

설치 16-13
작동 16-14
- 브레이크 작동 또는 해제하기 16-14
- 탑승자 이동시키기 16-15
- 탑승자 내리기 16-16
- 접이식 발판 배치하기 16-17
- 접이식 발판 보관하기 16-18
- 회전식 발판 배치하기(모델 1460) 16-19
- 회전식 발판 보관하기(모델 1460) 16-20
- 접이식 팔걸이 올리기 또는 내리기 16-21
- 차트 홀더에 기록 보관하기 16-22
- 탑승자 이동하기 16-23
- 산소통 홀더(옵션)에 산소통 고정하기 16-24

부속장치 16-25
- 폴리 백 후크(옵션)에 폴리 백 고정하기 16-26
- IV 폴(옵션)에 IV 백 고정하기 16-27
- 랩 벨트 고정하기 16-28
- 다리 받침대 위치 조절 16-30
- 다리 받침대 보관 16-31

라벨 16-32
세척 16-33
예방 유지보수 16-34
빠른 참조 교체 부품 16-35
정비 16-36
- 시트 등받이 제거 16-36
- 시트 등받이 교체 16-37
- 차트 홀더 교체 16-38
- 시트 교체 16-39
- 접이식 팔걸이 교체 16-40
- 전면 캐스터 바퀴 교체 16-41

한국어
KO

전면 캐스터 어셈블리 교체 16-42
회전식 발판 교체(모델 1460) 16-43
뒷바퀴 교체 16-44
페달 교체 16-45
브레이크 핑거 어셈블리 교체 16-47
IV 폴 분리 16-48
IV 폴 설치 16-48
IV 폴 토퍼 교체하기 16-50
랩 벨트 어셈블리 설치 16-51
랩 벨트 분리 16-53
랩 벨트 설치 16-53
다리 받침대 설치 16-54
다리 받침대 교체 16-56
다리 받침대 조정 16-57
품질 보증 16-58
보증 배제 및 손상 제한 16-58
부품 및 정비 받기 16-58
반송 승인 16-58
파손된 제품 16-58
국제 품질 보증 조항 16-59

한국어
KO

경고/주의/참고 정의

경고, 주의 및 참고는 특별한 의미를 담고 있으므로 주의 깊게 검토해야 합니다.

⚠ 경고

준수하지 않을 경우 사망 또는 중상을 초래할 수 있는 상황을 알립니다. 또한 발생할 수 있는 심각한 부작용 및 안전상의 위험에 대해서 설명할 수도 있습니다.

⚠ 주의

준수하지 않을 경우, 사용자 또는 환자에게 경증 또는 중등도의 부상을 초래하거나 또는 장비나 기타 자산에 손상을 초래할 수 있는 잠재적으로 위험한 상황에 대해 알립니다. 여기에는 장비를 안전하고 효과적으로 사용하기 위한 특별 사항 그리고 사용 또는 오용의 결과로 장비에 발생할 수 있는 손상을 방지하기 위한 특별 사항이 포함됩니다.

참고: 유지 보수를 용이하게 하고 중요한 지침이 명백하게 전달되도록 하는 특정 정보를 제공합니다.

한국어
KO

본 설명서는 Stryker 모델 1450 및 모델 1460 **Prime TC™** (이동 의자)의 작동 또는 유지보수를 돕기 위해 제작되었습니다. 본 제품을 작동 또는 유지보수하기 전에 본 설명서를 잘 읽어보십시오. 교육 및 훈련 직원을 위해 본 제품의 안전한 작동 또는 유지보수에 관한 방법과 절차를 확립하십시오.

⚠ 경고

- 제품을 부적절하게 사용하면 탑승자나 작동자가 부상을 입을 수 있습니다. 본 설명서에 기술된 대로만 제품을 작동하십시오.
- 제품 또는 제품의 구성 요소 일체를 개조하지 마십시오. 제품을 개조하면 예상치 않게 작동하여 환자 또는 작동자가 부상을 입을 수 있습니다. 제품을 개조하면 보증이 무효가 될 수도 있습니다.

메모

- 본 설명서는 제품의 일부로 간주되어야 하며 제품이 추후 판매되더라도 제품과 함께 동봉되어야 합니다.
- Stryker는 제품 설계와 품질의 발전을 지속적으로 추구합니다. 따라서 본 설명서는 인쇄 시점에서 사용 가능한 최신 제품 정보를 포함하지만 제품과 본 설명서 간에 사소한 불일치는 있을 수 있습니다. 질문이 있는 경우, Stryker 고객 서비스 또는 기술 지원부 +1-800-327- 0770번으로 문의하시기 바랍니다.

제품 설명

Prime TC는 앉은 자세의 탑승자를 관련 의료 기기(예: 산소통, IV 수액 백 또는 폴리 카테터 백)로 이동시킬 용도로 제작된 작동자 추진 수동 의자입니다. 제품은 브레이크 기구를 구비하고 있으므로 뒷바퀴를 고정하여 안정성을 높이고 탑승자가 타고 내리는 것을 도울 수 있습니다.

용도

Prime TC는 활동하기 어렵거나 활동이 불가능한 사람의 활동을 도울 의학적 목적으로 제작된 이동 의자입니다. **Prime TC**는 똑바로 앉아 있을 수 있고 타인의 도움을 받지 않으며 이동에 관한 시설 지침을 따를 수 있는 탑승자용으로 제작되었습니다.

한국어
KO

Prime TC의 예상 용도는 탑승자가 시트 등받이에 등에 대고 손과 발을 거치대에 놓은 상태로 똑바로 앉아 있는 자세를 지탱하는 것입니다. 이동하려면 작동자는 제공된 핸들을 잡고 뒤에서 의자를 밉니다. 사용자는 팔걸이에 앉거나, 어떤 면 위에든 서 있거나, 선 자세로 팔걸이나 등받이에 기대지 않아야 합니다. 의도된 작동자는 보건의료 이송자(호위자), 간호사, 기타 보건의료 전문인, 가족, 그리고 탑승자에 동반되는 개인이 포함됩니다.

Prime TC는 보건의료 시설 내부와 보건의료 시설 외부, 그리고 주차장을 비롯한 인근 장소에서 사용하도록 제작되었습니다. 이동 활동에는 병원 도착 후의 이동, 진료과 간 이동과 진료과 내에서의 이동, 그리고 엘리베이터 이동이 포함됩니다. **Prime TC**는 탑승자와 부속장치를 포함하여 226.8 kg(500 lb)의 안전한 사용 하중을 갖고 있습니다. 일반적인 사용 시간은 몇 분에서 1시간 범위에서 달라질 수 있습니다. 그러나 탑승자는 특정 진료(예: CT 스캔, MRI 스캔 또는 X선)를 1시간 넘게 기다리게 될 수도 있습니다.

예상 사용 수명

Prime TC는 일반적인 사용 조건에서 주기적으로 적절히 유지보수를 받으면 예상 사용 수명이 5년입니다.

금기 사항

알려진 바 없음

사양

	고정식 발판(모델 **1450**)		회전식 발판(모델 **1460**)	
안전 사용 하중 참고: 안전 사용 하중은 탑승자와 부속장치 무게의 총합입니다.	500 lb	226.8 kg	500 lb	226.8 kg
기본 모델 무게(옵션 제외) 참고: 무게는 0.5 kg(1 lb) 정도 다를 수 있습니다.	89.6 lb	40.64 kg	90.7 lb	41.14 kg
폭				
전체 폭	28.3인치	71.8 cm	28.3인치	71.8 cm
시트 폭	21.5인치	54.6 cm	21.5인치	54.6 cm
시트 높이				
발판에서부터	15인치	38.1 cm	15인치	38.1 cm
바닥에서부터	21인치	53.3 cm	21인치	53.3 cm
높이				
IV 폴 포함	73인치	185.4 cm	73인치	185.4 cm
IV 폴 제외	45인치	114.3 cm	45인치	114.3 cm
푸시 핸들 그립 범위				
폭	16인치 - 20.5인치	40.6 cm - 52.1 cm	16인치 - 20.5인치	40.6 cm - 52.1 cm
바닥에서의 높이	35인치 - 45인치	88.9 cm - 114.3 cm	35인치 - 45인치	88.9 cm - 114.3 cm
포개기				
첫 번째 의자 길이	39.8인치	101.0 cm	39.8인치	101.0 cm
발판 보관 상태에서의 첫 번째 의자 길이	해당 사항 없음	해당 사항 없음	33.4인치	84.8 cm
추가로 포개 놓은 의자당 증가되는 길이	19.5인치	49.5 cm	20.5인치	52.1 cm

한국어
KO

사양 (계속)

환경 조건	작동	보관 및 운송
온도	104 ˚F (40 ˚C) 50 ˚F (10 ˚C)	140 ˚F (60 ˚C) -20 ˚F (-29 ˚C)
상대 습도	75 % 30 %	85 % 30 %
대기압	1060 *hPa* 700 *hPa*	1060 *hPa* 500 *hPa*

열거된 사양은 대략적인 것이며 제품에 따라 약간 다를 수 있습니다.

Stryker는 통지 없이 사양을 변경할 권리를 보유합니다.

한국어
KO

제품 도해 - 고정식 발판(모델 1450)

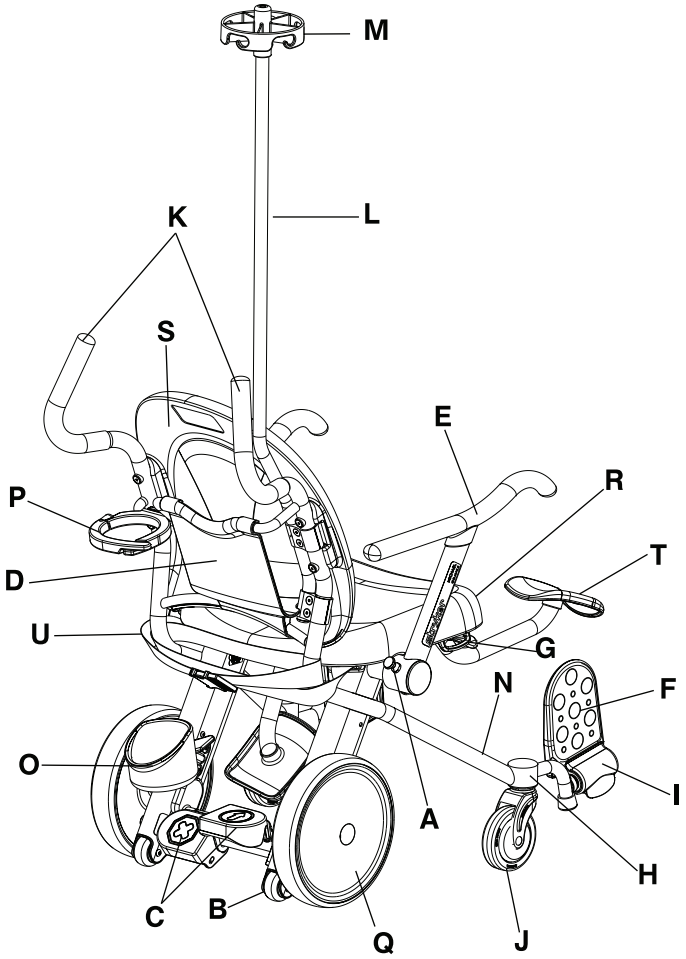

그림 16-1: 고정식 발판(모델 1450)

	항목 설명		항목 설명
A	팔걸이 해제 버튼	L	IV 폴(옵션)
B	전복방지 바퀴	M	IV 폴 토퍼(옵션)
C	브레이크 페달/이동 페달	N	메인 프레임 튜브
D	차트 홀더	O	아랫쪽 산소통 홀더(옵션)
E	접이식 팔걸이	P	윗쪽 산소통 홀더(옵션)
F	접이식 발판	Q	뒷바퀴
G	폴리 백 후크(옵션)	R	시트
H	발판 어셈블리, 고정식	S	시트 등받이
I	발판 레버	T	다리 받침대(옵션)
J	전면 캐스터	U	랩 벨트(옵션)
K	핸들		

한국어
KO

제품 도해 - 회전식 발판(모델 **1460**)

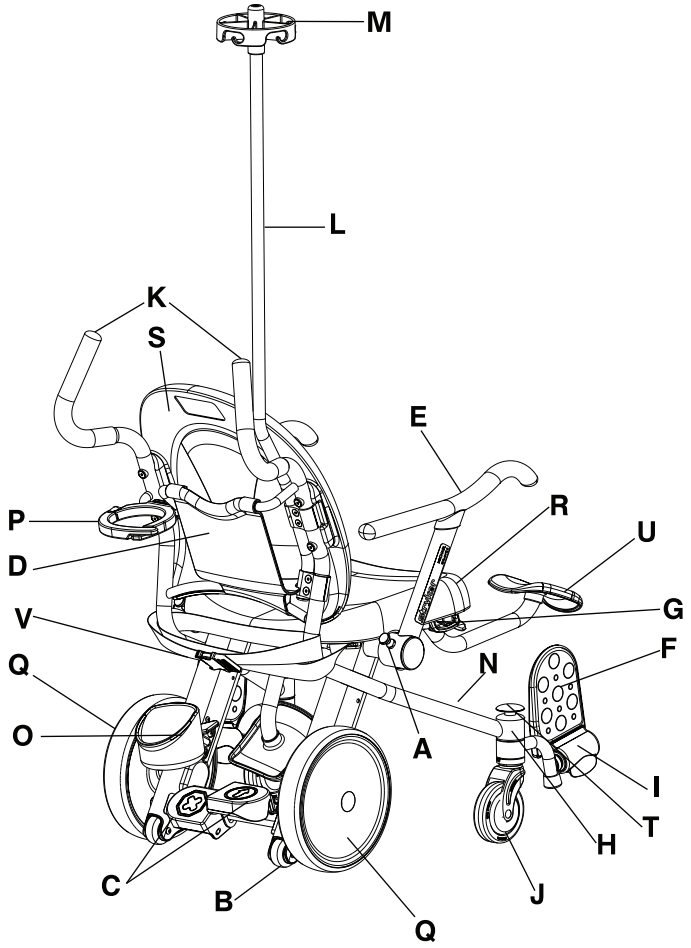

그림 **16-2:** 회전식 발판(모델 **1460**)

	항목 설명		항목 설명
A	팔걸이 해제 버튼	L	IV 폴(옵션)
B	전복방지 바퀴	M	IV 폴 토퍼(옵션)
C	브레이크 페달/이동 페달	N	메인 프레임 튜브
D	차트 홀더	O	아랫쪽 산소통 홀더(옵션)
E	접이식 팔걸이	P	윗쪽 산소통 홀더(옵션)
F	접이식 발판	Q	뒷바퀴
G	폴리 백 후크(옵션)	R	시트
H	발판 어셈블리, 회전식	S	시트 등받이
I	발판 레버	T	회전식 발판 해제 버튼
J	전면 캐스터	U	다리 받침대(옵션)
K	핸들	V	랩 벨트(옵션)

한국어
KO

연락처

Stryker 고객 서비스 또는 기술 지원부 +1-800-327-0770번 으로 문의하시기 바랍니다.

Stryker Medical
3800 E. Centre Avenue
Portage, MI 49002
미국

Stryker 고객 서비스 또는 기술 지원부에 전화할 때는 Stryker 제품의 일련 번호(A)를 준비해 두십시오. 모든 서면 통신에 일련 번호를 적으십시오.

일련 번호 위치

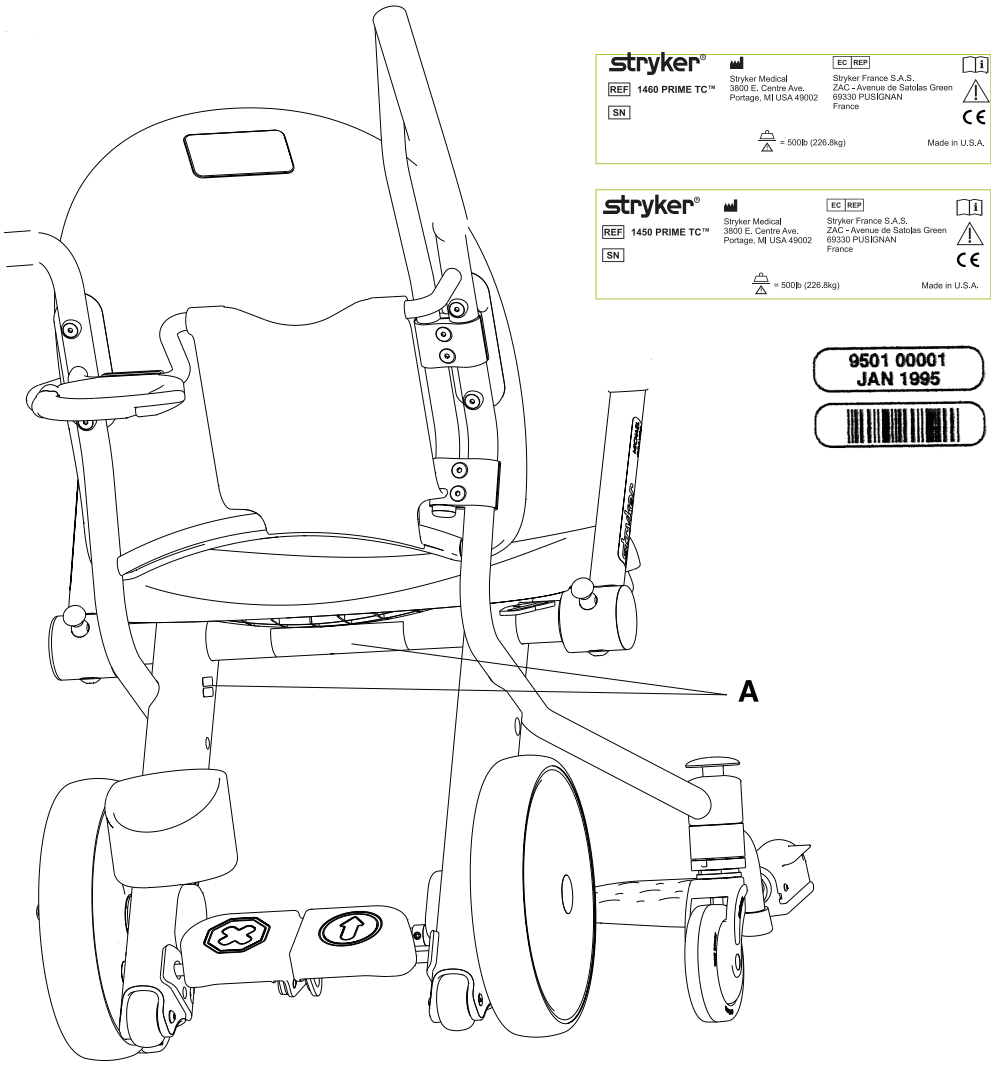

그림 **16-3:** 일련 번호 라벨

한국어
KO

안전 예방 조치 요약

이 페이지에 기재된 경고 및 주의를 주의 깊게 읽고 엄격히 준수해야 합니다. 자격을 갖춘 요원만이 정비를 실행합니다.

⚠ 경고

- 제품을 부적절하게 사용하면 탑승자나 작동자가 부상을 입을 수 있습니다. 본 설명서에 기술된 대로만 제품을 작동하십시오.
- 제품 또는 제품의 구성 요소 일체를 개조하지 마십시오. 제품을 개조하면 예상치 않게 작동하여 환자 또는 작동자가 부상을 입을 수 있습니다. 제품을 개조하면 보증이 무효가 될 수도 있습니다.
- 탑승자가 제품에 타거나 제품에서 내릴 때에는 불안정을 피하기 위해 항상 브레이크를 작동하십시오.
- 제품에 안전 사용 하중 226.8 kg이 넘는 하중을 가하지 마십시오.
- 전복되지 않도록 탑승자가 제품 둘레 바깥쪽에 기대지 않도록 하십시오.
- 불안정을 피할 수 있도록 5.7도를 넘는 경사로 또는 비탈에서 제품을 사용하지 마십시오.
- 탑승해 있는 동안에 제품을 올리거나 내리지 마십시오.
- 제품을 이동하기 전에 산소통을 항상 산소통 홀더에 적절히 고정하십시오.
- 탑승자의 다리가 다리 받침대에 있는 상태에서 다리 받침대 탈거 래치를 작동하지 마십시오.

⚠ 주의

- 의도치 않은 움직임을 예방하기 위해 항상 브레이크를 작동하십시오.
- 움직이는 의자를 멈추기 위해 브레이크 페달을 작동하지는 마십시오.
- 카 시트, 유아 캐리어, 또는 기타 물체를 제품 시트 또는 탑승자 무릎에 놓지 마십시오.
- 팔걸이를 올리거나 내릴 때에는 압착 위험을 피하기 위해 탑승자 사지 및 작동자 사지를 접이식 팔걸이로부터 멀리 두십시오.
- 불안정을 피하기 위해 푸시 핸들, 차트 홀더, 산소통 홀더(옵션) 또는 접이식 팔걸이에 물품을 걸지 마십시오.
- 걸리적거리지 않도록 작동 전에 항상 회전식 발판의 경로에서 물체를 치우십시오.
- 불안정을 피하기 위해 접이식 팔걸이, 발판, 다리 받침대 또는 시트 등받이에 앉거나, 올라서거나, 기대지 마십시오.
- 접이식 팔걸이, 차트 홀더, 산소통 홀더(옵션) 또는 IV 폴(옵션)을 밀거나 당기는 용도의 장치로 사용하지 마십시오.
- 압착 위험을 피하기 위해 래치를 해제하기 전에 손가락을 항상 팔걸이 해제 래치에서 치우십시오.
- 접이식 팔걸이의 위치를 바꿀 때에는 접이식 팔걸이, 시트 등받이 및 시트 사이의 압착 지점을 피하십시오. 접이식 팔걸이는 의자에 앉을 때에는 아래에 있어야 하고(앞 위치) 제품에 타거나 제품에서 내릴 때에는 보관 위치에 있어야 합니다.
- 차트 홀더에 2.72 kg(6 lb)이 넘는 물품을 넣지 마십시오.
- 제품을 전복방지 바퀴에 받쳐 놓은 상태에서 굴리지 마십시오.
- 불안정을 피할 수 있도록 제품에 두 명 이상의 탑승자를 태운 상태로 이동하지 마십시오.
- 항상 발을 발판에 올려 놓은 상태로 탑승자를 이동하십시오.
- 제품이 문턱과 작은 돌출부를 넘어 이동할 때 바퀴가 부드럽게 구르고 제품이 안정적이 될 수 있도록 항상 주의를 기울이십시오.
- 불안정 또는 이동 어려움을 피하기 위해 모래, 유리 또는 자갈과 같은 연하거나 불안정한 표면에서는 제품을 작동하지 마십시오.
- 빈 제품을 장벽 위로 들어올릴 때 항상 두 명이 안전하게 올리는 방법을 사용하십시오. 메인 프레임 튜브로만 제품을 들어올리십시오. 팔걸이, 발판, 부속장치 또는 시트면으로 제품을 들어올리지 마십시오.
- 폴리 백 후크(옵션)에만 폴리 백을 부착하십시오.

한국어
KO

⚠ 주의 (계속)

- 제품을 이동하기 전에 IV 폴(옵션)의 후크에 IV 백을 적절히 고정하거나 폴리 백 후크(옵션)에 폴리 백을 적절히 고정하십시오.
- 폴리 백 후크(옵션)에 안전 사용 하중 4.53 kg(10 lb)이 넘는 폴리 백을 걸지 마십시오.
- 표준 IV 백은 IV 폴(옵션)에만 부착하십시오.
- IV 폴(옵션)의 안전 사용 하중은 후크당 1.36 kg(3 lb)이므로 전체 안전 사용 하중은 2.72 kg(6 lb)입니다.
- 다리 받침대의 안전 사용 하중은 18.14 kg입니다.
- 제품을 증기 세척하지 마십시오.
- 세척 후 제품을 다시 사용하기 전에 모든 라벨이 손상되지 않았는지, 브레이크 페달과 이동 페달이 각 위치에서 적절히 잠기는지, 그리고 모든 구성 요소가 적절히 윤활되어 있는지 확인하십시오.
- 깨끗한 물로 각 제품을 항상 세척하고 세척 후에는 각 제품을 완전히 건조시키십시오. 일부 세정 제품은 부식성이 있으며 부적절하게 사용할 경우 제품에 손상을 초래할 수 있습니다. 제품을 적절히 헹구고 건조시키지 않으면 부식성 잔류물이 제품 표면에 남을 수 있어 중요한 구성 요소의 조기 부식을 초래할 수 있습니다. 이러한 세척 지침을 따르지 않으면 보증이 무효가 될 수 있습니다.

압착 지점

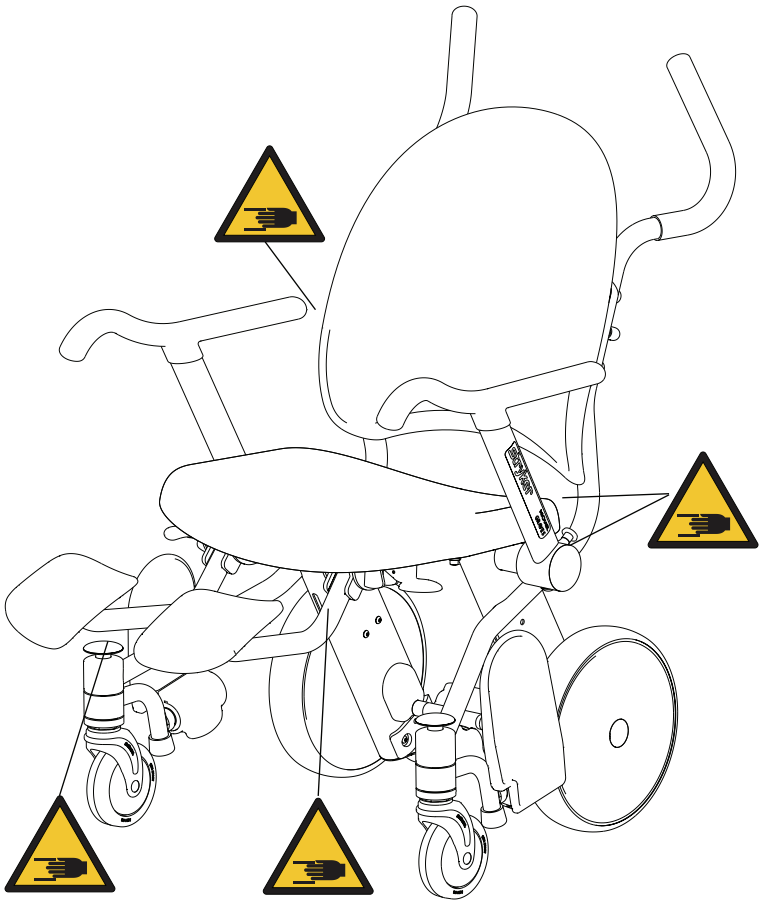

그림 **16-4:** 압착 지점

한국어
KO

제품을 사용하기 전에 구성 요소가 제대로 작동하는지 확인하십시오.

1. 배송 손상의 징후가 있는지 제품을 육안으로 점검하십시오.
2. 브레이크 페달을 아래로 누르고 의자를 밀어서 뒷바퀴가 잠기는지 확인하십시오.
3. 접이식 팔걸이를 올리고 내려서 부드럽게 움직이는지와 앞 위치로 확실히 고정되는지 확인하십시오.
4. 접이식 발판은 발을 발판에서 치울 때 자동으로 위로 접히고 발판 레버를 위로 밀 때 펴지는지 확인하십시오.
5. 노란색 회전식 발판 해제 버튼을 누르고 발판이 보관 위치로 회전하는지 확인하십시오(모델 1460).
6. 회전식 발판을 사용 위치로 되돌리고 발판이 제 위치에 잠기는지 확인하십시오(모델 1460).
7. 작동 지침에 기술된 대로 모든 옵션 부속장치가 장착되고 작동되는지 확인하십시오.

브레이크 작동 또는 해제하기

⚠ 경고

탑승자가 제품에 타거나 제품에서 내릴 때에는 불안정을 피하기 위해 항상 브레이크를 작동하십시오.

⚠ 주의

- 의도치 않은 움직임을 예방하기 위해 항상 브레이크를 작동하십시오.
- 움직이는 의자를 멈추기 위해 브레이크 페달을 작동하지는 마십시오.

브레이크 페달과 이동 페달은 의자 뒷쪽 뒷바퀴 사이에 있습니다(그림 16-5, 16-14 페이지). 브레이크를 작동하면 뒷바퀴는 잠기지만 전면 캐스터는 계속 움직일 수 있습니다.

브레이크를 작동하려면 브레이크 페달(A)을 아래로 누릅니다.

브레이크를 해제하려면 이동 페달(B)을 아래로 누릅니다.

참고: 뒷바퀴 잠금 브레이크 기구는 뒷바퀴 회전만 차단합니다. 브레이크 기구는 의자가 바닥면에서 미끄러지지 않도록 합니다.

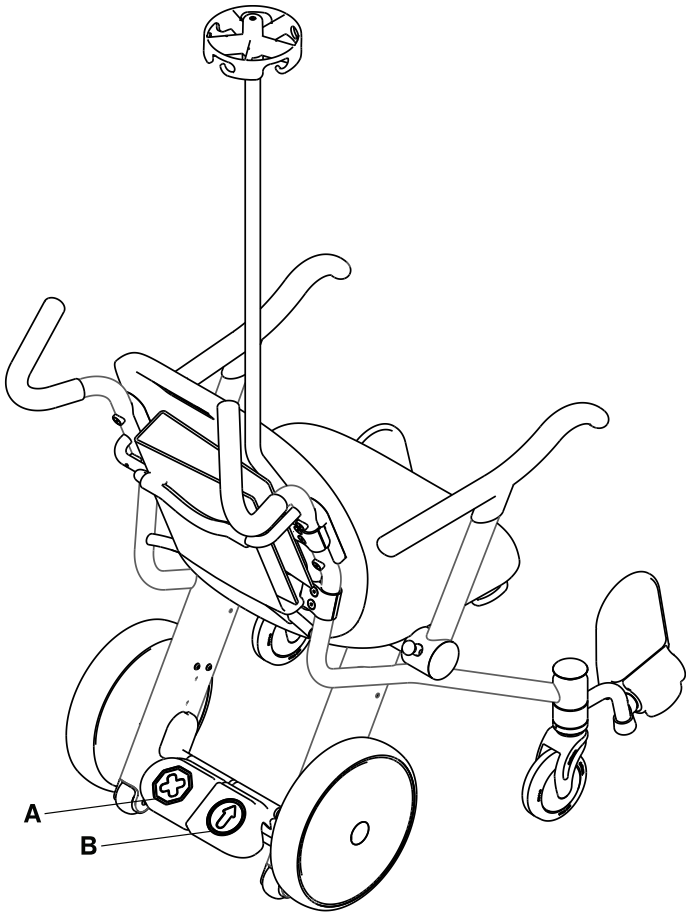

그림 **16-5:** 브레이크 페달 및 이동 페달

한국어
KO

탑승자 이동시키기

⚠ 경고

- 탑승자가 제품에 타거나 제품에서 내릴 때에는 불안정을 피하기 위해 항상 브레이크를 작동하십시오.
- 제품에 안전 사용 하중 226.8 kg이 넘는 하중을 가하지 마십시오.
- 전복되지 않도록 탑승자가 제품 둘레 바깥쪽에 기대지 않도록 하십시오.

⚠ 주의

- 의도치 않은 움직임을 예방하기 위해 항상 브레이크를 작동하십시오.
- 카 시트, 유아 캐리어, 또는 기타 물체를 제품 시트 또는 탑승자 무릎에 놓지 마십시오.
- 팔걸이를 올리거나 내릴 때에는 압착 위험을 피하기 위해 탑승자 사지 및 작동자 사지를 접이식 팔걸이로부터 멀리 두십시오.
- 불안정을 피하기 위해 푸시 핸들, 차트 홀더, 산소통 홀더(옵션) 또는 접이식 팔걸이에 물품을 걸지 마십시오.
- 걸리적거리지 않도록 작동 전에 항상 회전식 발판의 경로에서 물체를 치우십시오.
- 불안정을 피하기 위해 접이식 팔걸이, 발판, 다리 받침대 또는 시트 등받이에 앉거나, 올라서거나, 기대지 마십시오.
- 접이식 팔걸이, 차트 홀더, 산소통 홀더(옵션) 또는 IV 폴(옵션)을 밀거나 당기는 용도의 장치로 사용하지 마십시오.

Prime TC는 도움을 받지 않고, 똑바로 앉아 있을 수 있고, 이동에 관한 시설 지침을 따를 수 있는 탑승자 한 명에 대해서만 사용하십시오.

탑승자 이동시키기

참고**: Prime TC**에 탑승자가 없을 경우 발판은 보관 위치에 있습니다(참고: 접이식 발판 보관하기, 16-18 페이지).

1. 탑승자 근처에 의자를 배치합니다.
2. 브레이크 페달을 아래로 눌러 브레이크를 작동합니다. 제품을 밀어 브레이크가 작동하는지 확인합니다.
3. 탑승자가 **Prime TC**에 타도록 돕습니다. 탑승자가 똑바른 자세로 등받이에 기대 앉았는지 확인하십시오.
4. 작동자의 발을 사용하여 발판 레버(A)에서 위로 올려 접이식 발판을 이동 위치로 낮춥니다(그림 16-6, 16-15 페이지).
5. 탑승자의 발이 완전히 발판 위에 있도록 합니다.
6. 접이식 팔걸이를 아래로 내려 탑승자의 팔이 완전히 팔걸이에 있도록 합니다.

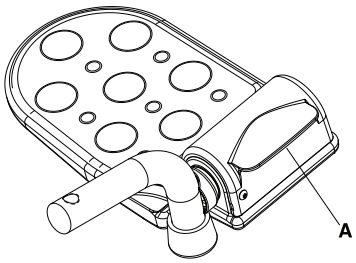

그림 **16-6:** 접이식 발판 레버

한국어
KO

탑승자 내리기

⚠ 경고

- 탑승자가 제품에 타거나 제품에서 내릴 때에는 불안정을 피하기 위해 항상 브레이크를 작동하십시오.
- 전복되지 않도록 탑승자가 제품 둘레 바깥쪽에 기대지 않도록 하십시오.

⚠ 주의

- 의도치 않은 움직임을 예방하기 위해 항상 브레이크를 작동하십시오.
- 걸리적거리지 않도록 작동 전에 항상 회전식 발판의 경로에서 물체를 치우십시오.
- 팔걸이를 올리거나 내릴 때에는 압착 위험을 피하기 위해 탑승자 사지 및 작동자 사지를 접이식 팔걸이로부터 멀리 두십시오.
- 압착 위험을 피하기 위해 래치를 해제하기 전에 손가락을 항상 팔걸이 해제 래치에서 치우십시오.
- 불안정을 피하기 위해 접이식 팔걸이, 발판, 다리 받침대 또는 시트 등받이에 앉거나, 올라서거나, 기대지 마십시오.

탑승자 내리기

1. 브레이크 페달을 아래로 눌러 브레이크를 작동합니다. 제품을 밀어 브레이크가 작동하는지 확인합니다.
2. 탑승자의 발을 접이식 발판에서 치우고 접이식 발판을 보관 위치로 이동하도록 합니다.
3. 시설 표준 규정에 따라 탑승자가 제품에서 내리게 합니다.

한국어
KO

접이식 발판 배치하기

⚠ 주의

- 의도치 않은 움직임을 예방하기 위해 항상 브레이크를 작동하십시오.
- 항상 발을 발판에 올려 놓은 상태로 탑승자를 이동하십시오.

접이식 발판을 사용하기 적절한 위치에 배치하기(그림 **16-7, 16-17** 페이지)

1. 브레이크 페달을 아래로 눌러 브레이크를 작동합니다. 제품을 계속 눌러 브레이크가 작동하도록 해야 합니다.
2. 탑승자의 발을 접이식 발판(A)에서 치우도록 합니다.
3. 작동자의 발을 사용하여 발판 레버(B)에서 위로 올려 접이식 발판을 이동 위치로 낮춥니다.
4. 탑승자의 발을 접이식 발판(C) 위에서 충분히 뻗습니다.

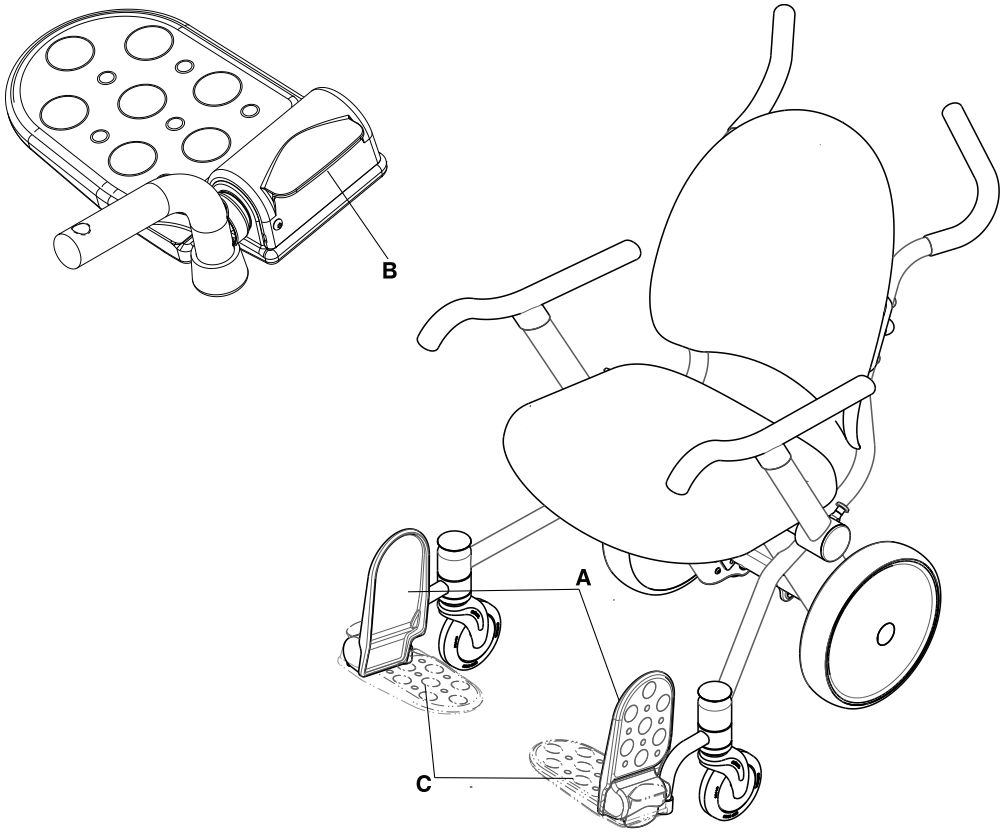

그림 **16-7:** 접이식 발판 이동 위치

한국어
KO

접이식 발판 보관하기

⚠ 주의

- 의도치 않은 움직임을 예방하기 위해 항상 브레이크를 작동하십시오.
- 항상 발을 발판에 올려 놓은 상태로 탑승자를 이동하십시오.

접이식 발판 보관하기

1. 탑승자의 발을 접이식 발판에서 치우도록 합니다.
2. 접이식 발판을 보관 위치(A)로 올리도록 합니다(그림 16-8, 16-18 페이지).

그림 **16-8:** 접이식 발판 보관 위치

회전식 발판 배치하기(모델 1460)

⚠ 주의

- 의도치 않은 움직임을 예방하기 위해 항상 브레이크를 작동하십시오.
- 걸리적거리지 않도록 작동 전에 항상 회전식 발판의 경로에서 물체를 치우십시오.

회전식 발판을 사용하기 적절한 위치에 배치하기(그림 16-9, 16-19 페이지)

1. 브레이크 페달을 아래로 눌러 브레이크를 작동합니다. 제품을 계속 눌러 브레이크가 작동하도록 해야 합니다.
2. 탑승자의 발을 회전식 발판에서 치우도록 합니다.
3. 각 회전식 발판을 사용 위치에서 회전하고 발판이 제 위치에 잠기도록 합니다.
4. 탑승자의 발을 접이식 발판(A)에서 치우도록 합니다.
5. 작동자의 발을 사용하여 발판 레버(C)에서 위로 올려 접이식 발판을 이동 위치로 낮춥니다.
6. 탑승자의 발을 접이식 발판(A) 위에서 충분히 뻗습니다.

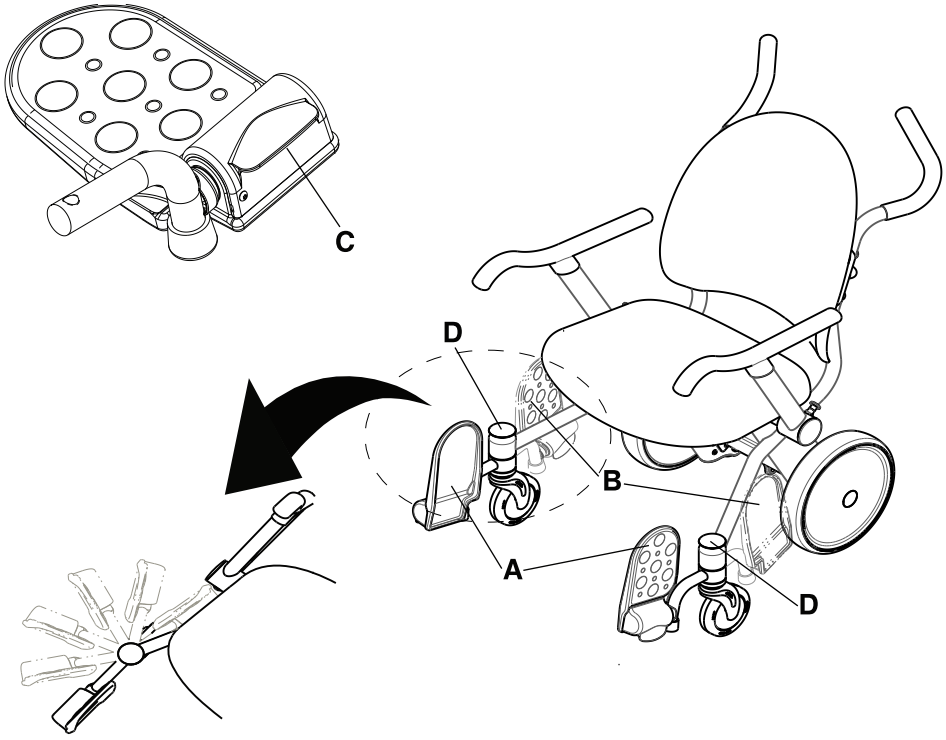

그림 **16-9:** 회전식 발판 사용 위치

한국어
KO

회전식 발판 보관하기(모델 1460)

⚠ 주의

- 의도치 않은 움직임을 예방하기 위해 항상 브레이크를 작동하십시오.
- 걸리적거리지 않도록 작동 전에 항상 회전식 발판의 경로에서 물체를 치우십시오.

회전식 발판 보관하기(그림 16-10, 16-20 페이지)

1. 탑승자의 발을 접이식 발판에서 치우도록 합니다.
2. 접이식 발판을 보관 위치(A)로 올리도록 합니다.
3. 회전식 발판의 경로에서 물체를 치웁니다.
4. 발로 회전식 발판 상단의 노란색 회전식 발판 해제 버튼(D)을 누르고 회전식 발판을 보관 위치(B)에 놓습니다.

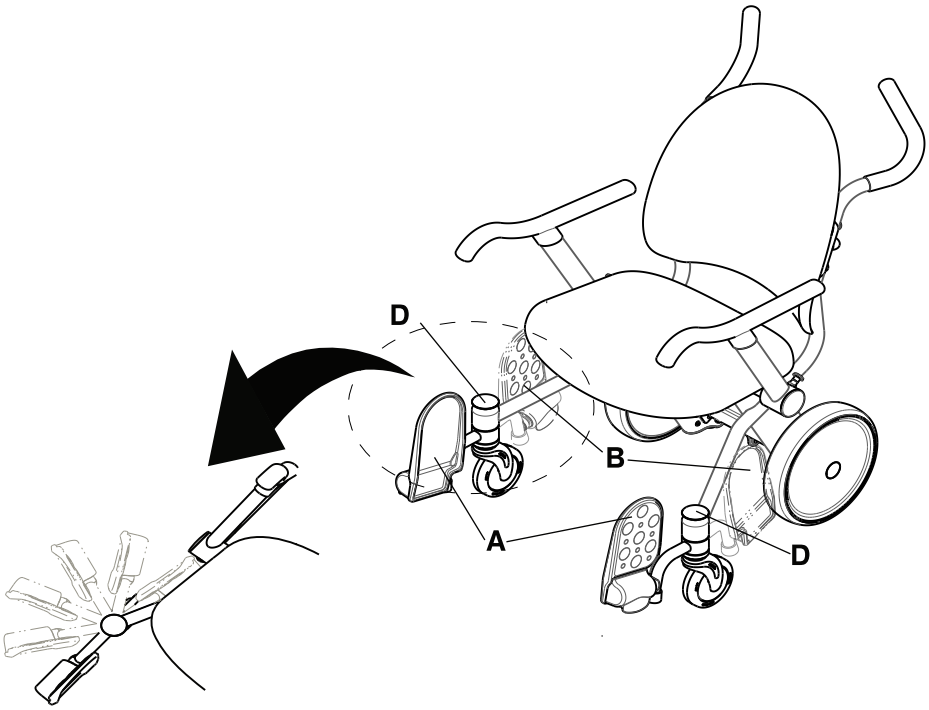

그림 **16-10:** 회전식 발판 보관 위치

한국어
KO

접이식 팔걸이 올리기 또는 내리기

⚠ 주의

- 팔걸이를 올리거나 내릴 때에는 압착 위험을 피하기 위해 탑승자 사지 및 작동자 사지를 접이식 팔걸이로부터 멀리 두십시오.
- 압착 위험을 피하기 위해 래치를 해제하기 전에 손가락을 항상 팔걸이 해제 래치에서 치우십시오.
- 접이식 팔걸이의 위치를 바꿀 때에는 접이식 팔걸이, 시트 등받이 및 시트 사이의 압착 지점을 피하십시오. 접이식 팔걸이는 의자에 앉을 때에는 아래에 있어야 하고(앞 위치) 제품에 타거나 제품에서 내릴 때에는 보관 위치에 있어야 합니다.
- 불안정을 피하기 위해 접이식 팔걸이, 발판, 다리 받침대 또는 시트 등받이에 앉거나, 올라서거나, 기대지 마십시오.
- 불안정을 피하기 위해 푸시 핸들, 차트 홀더, 산소통 홀더(옵션) 또는 접이식 팔걸이에 물품을 걸지 마십시오.
- 접이식 팔걸이, 차트 홀더, 산소통 홀더(옵션) 또는 IV 폴(옵션)을 밀거나 당기는 용도의 장치로 사용하지 마십시오.

팔걸이를 올리거나 내릴 때에는 양손을 사용하십시오. 한 손은 팔걸이 해제 버튼을 작동하는 데 사용하고 다른 손은 접이식 팔걸이의 위치를 잡는 데 사용하십시오.

접이식 팔걸이를 올리려면(뒤 위치), 노란색 팔걸이 해제 버튼(A)을 바깥쪽으로 당기고 접이식 팔걸이가 완전 정지에 도달할 때까지 접이식 팔걸이를 올립니다(그림 16-11, 16-21 페이지).

접이식 팔걸이를 내리려면(앞 위치), 탑승자가 접이식 팔걸이를 비워야 합니다. 접이식 팔걸이가 안전하게 맞물릴 때까지 접이식 팔걸이를 앞 위치로 내립니다(그림 16-11, 16-21 페이지).

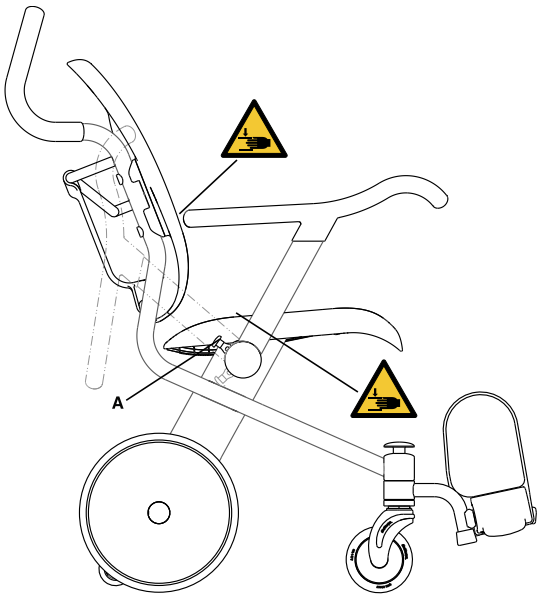

그림 **16-11:** 팔걸이를 내리고 올릴 때의 압착 지점

한국어
KO

차트 홀더에 기록 보관하기

⚠ 주의

- 불안정을 피할 수 있도록 푸시 핸들, 차트 홀더, 산소통 홀더(옵션) 또는 접이식 팔걸이에 물품을 걸지 마십시오.
- 차트 홀더에 2.72 kg(6 lb)이 넘는 물품을 넣지 마십시오.
- 접이식 팔걸이, 차트 홀더, 산소통 홀더(옵션) 또는 IV 폴(옵션)을 밀거나 당기는 용도의 장치로 사용하지 마십시오.

탑승자 기록(A)을 보관하고 이동하려면 차트 홀더를 사용하십시오(그림 16-12, 16-22 페이지). 차트 홀더에는 3 인치 3링 바인더가 들어갑니다.

참고: 차트 홀더의 측면은 청소가 용이하도록 열려 있습니다. 차트 홀더에 묶지 않은 문서를 넣지 마십시오.

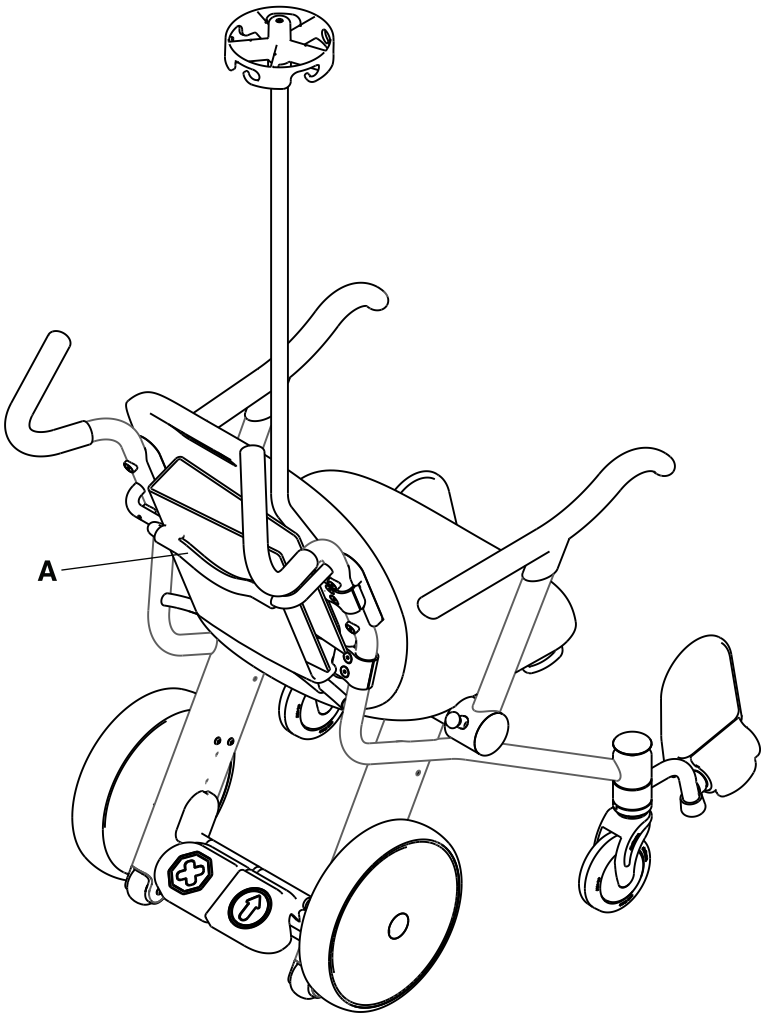

그림 **16-12:** 차트 홀더에 기록 보관하기

한국어
KO

탑승자 이동하기

⚠ 경고

- 불안정을 피할 수 있도록 5.7도를 넘는 경사로 또는 비탈에서 제품을 사용하지 마십시오.
- 제품에 안전 사용 하중 226.8 kg(500 lb)이 넘는 하중을 가하지 마십시오.
- 전복을 피할 수 있도록 탑승자가 제품 둘레 바깥쪽에 기대지 않도록 하십시오.
- 탑승해 있는 동안에 제품을 올리거나 내리지 마십시오.

⚠ 주의

- 의도치 않은 움직임을 예방하기 위해 항상 브레이크를 작동하십시오.
- 움직이는 의자를 멈추기 위해 브레이크 페달을 작동하지는 마십시오.
- 제품을 전복방지 바퀴에 받쳐 놓은 상태에서 굴리지 마십시오.
- 불안정을 피할 수 있도록 제품에 두 명 이상의 탑승자를 태운 상태로 이동하지 마십시오.
- 카 시트, 유아 캐리어, 또는 기타 물체를 제품 시트 또는 탑승자 무릎에 놓지 마십시오.
- 항상 발을 발판에 올려 놓은 상태로 탑승자를 이동하십시오.
- 제품이 문턱과 작은 돌출부를 넘어 이동할 때 바퀴가 부드럽게 구르고 제품이 안정적이 될 수 있도록 항상 주의를 기울이십시오.
- 팔걸이를 올리거나 내릴 때에는 압착 위험을 피하기 위해 탑승자 사지 및 작동자 사지를 접이식 팔걸이로부터 멀리 두십시오.
- 불안정 또는 이동 어려움을 피하기 위해 모래, 유리 또는 자갈과 같은 연하거나 불안정한 표면에서는 제품을 작동하지 마십시오.
- 불안정을 피할 수 있도록 푸시 핸들, 차트 홀더, 산소통 홀더(옵션) 또는 접이식 팔걸이에 물품을 걸지 마십시오.
- 빈 제품을 장벽 위로 들어올릴 때 항상 두 명이 안전하게 올리는 방법을 사용하십시오. 메인 프레임 튜브로만 제품을 들어올리십시오. 팔걸이, 발판, 부속장치 또는 시트면으로 제품을 들어올리지 마십시오.
- 접이식 팔걸이, 차트 홀더, 산소통 홀더(옵션) 또는 IV 폴(옵션)을 밀거나 당기는 용도의 장치로 사용하지 마십시오.

Prime TC는 똑바로 앉아 있을 수 있고 타인의 도움을 받지 않으며 이동에 관한 시설 지침을 따를 수 있는 탑승자 한 명에 대해서만 사용하십시오.

참고**:** 무겁게 적재된 제품을 작동할 경우 첫 움직임과 이동이 어려울 수 있습니다.

탑승자 이동시키기

1. 의자 후면을 향합니다.
2. 양손으로 푸시 핸들을 잡습니다.
3. 이동 페달을 작동합니다.

한국어
KO

산소통 홀더(옵션)에 산소통 고정하기

⚠ 경고

제품을 이동하기 전에 산소통을 항상 산소통 홀더에 적절히 고정하십시오.

⚠ 주의

- 접이식 팔걸이, 차트 홀더, 산소통 홀더(옵션) 또는 IV 폴(옵션)을 밀거나 당기는 용도의 장치로 사용하지 마십시오.
- 불안정을 피할 수 있도록 푸시 핸들, 차트 홀더, 산소통 홀더(옵션) 또는 접이식 팔걸이에 물품을 걸지 마십시오.
- 산소통 홀더(옵션)는 E 등급 산소통에 사용하도록 제작되었습니다.

산소통 고정하기(그림 **16-13, 16-24** 페이지)

1. 아랫쪽 산소통 홀더(옵션)(B)가 비어 있어야 합니다.
2. 윗쪽 산소통 홀더(옵션)의 노란색 암(A)을 올립니다.
3. 아랫쪽 산소통 홀더(B) 안에 산소통을 넣습니다. 산소통은 산소통 홀더(옵션)에 완전히 넣어야 합니다.
4. 윗쪽 산소통 홀더(옵션)의 노란색 암(A)을 내려 산소통을 고정합니다.
5. 의자를 움직이기 전에 윗쪽 래치가 적절히 닫혀졌는지 확인합니다.

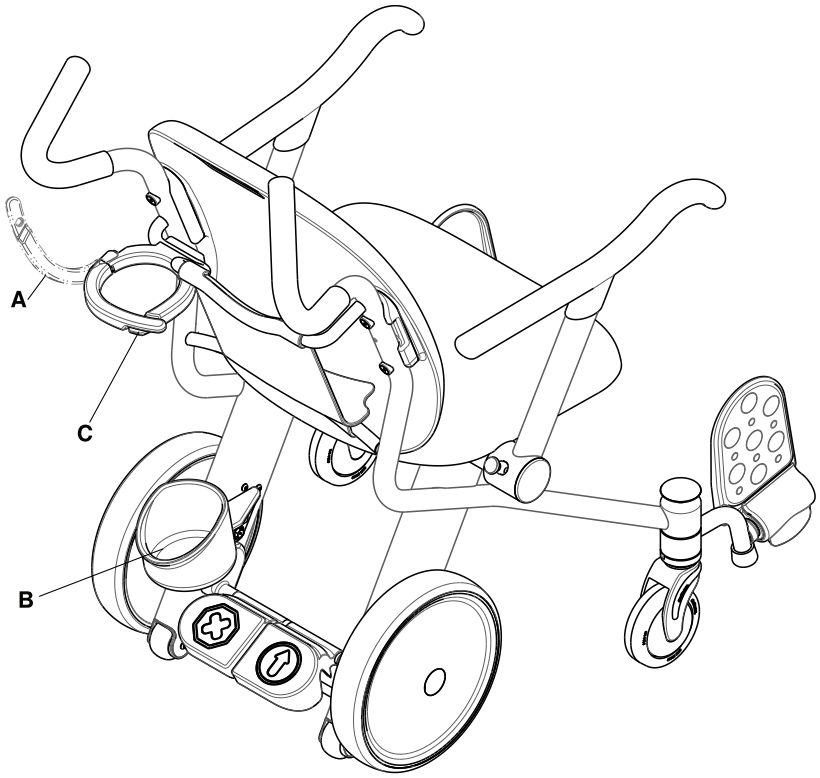

그림 **16-13:** 윗쪽 산소통 홀더(옵션) 위치

한국어
KO

이 부속장치들은 해당 제품과 함께 사용할 수 있습니다. 해당 구성 또는 지역에 대한 이용 가능 여부를 확인하십시오. Stryker 고객 서비스(+1-800-327-0770)에 문의하십시오.

명칭	번호
폴리 백 후크(옵션)에 폴리 백 고정하기, 16-26 페이지	1460-001-150
IV 폴(옵션)에 IV 백 고정하기, 16-27 페이지	1460-035-000
랩 벨트 고정하기, 16-28 페이지	1460-013-100
다리 받침대 위치 조절, 16-30 페이지	1460-166-030
쿠션 시트	1460-013-050

폴리 백 후크(옵션)에 폴리 백 고정하기

⚠ 주의

- 폴리 백 후크(옵션)에만 폴리 백을 부착하십시오.
- 제품을 이동하기 전에 IV 폴(옵션)의 후크에 IV 백을 적절히 고정하거나 폴리 백 후크(옵션)에 폴리 백을 적절히 고정하십시오.
- 폴리 백 후크(옵션)에 안전 사용 하중 4.53 kg(10 lb)이 넘는 폴리 백을 걸지 마십시오.

폴리 백 후크(옵션)에 폴리 백을 고정하려면, 폴리 백 후크(옵션)(A)에 폴리 백의 후크를 배치합니다(그림 16-14, 16-26 페이지). 폴리 백이 단단히 부착되었는지 확인합니다.

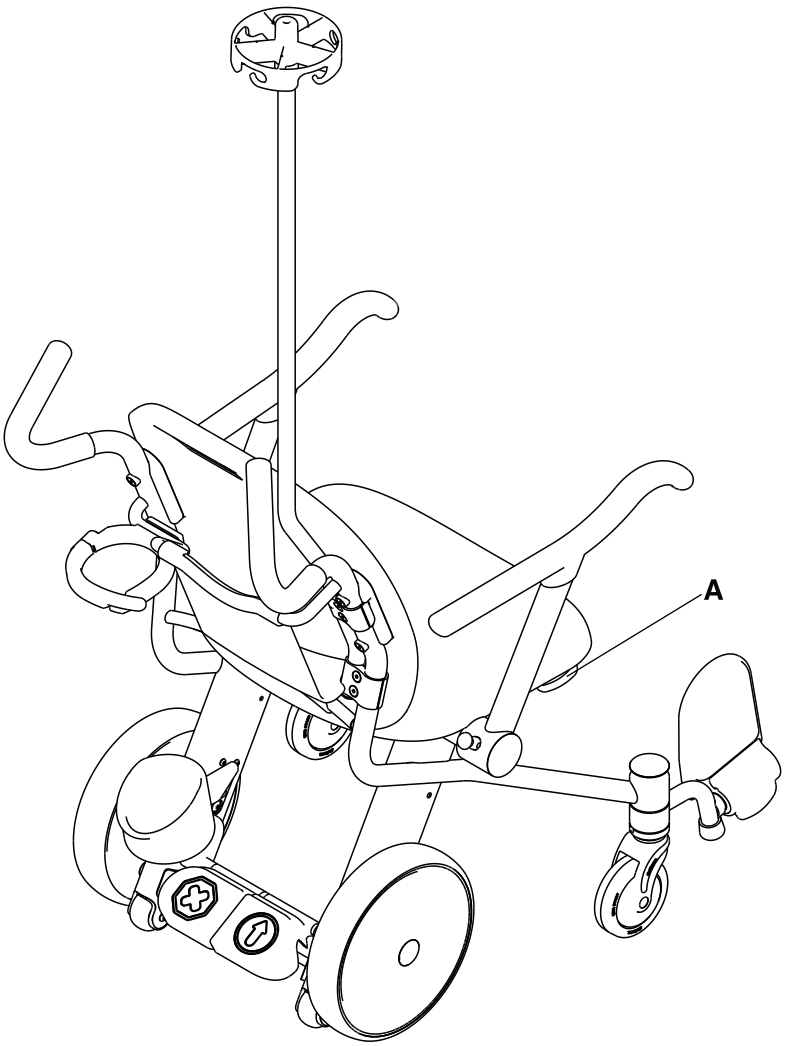

그림 **16-14:** 폴리 백 후크 위치

한국어
KO

IV 폴(옵션)에 IV 백 고정하기

⚠ 주의

- 표준 IV 백은 IV 폴(옵션)에만 부착하십시오.
- IV 폴(옵션)의 안전 사용 하중은 후크당 1.36 kg(3 lb)이므로 전체 안전 사용 하중은 2.72 kg(6 lb)입니다.
- 제품을 이동하기 전에 IV 폴(옵션)의 후크에 IV 백을 적절히 고정하거나 폴리 백 후크(옵션)에 폴리 백을 적절히 고정하십시오.
- 접이식 팔걸이, 차트 홀더, 산소통 홀더(옵션) 또는 IV 폴(옵션)을 밀거나 당기는 용도의 장치로 사용하지 마십시오.

IV 폴(옵션)에 IV 백 고정하기

1. IV 폴(옵션)(A)을 잡아당겨 고정되었는지 확인합니다(그림 16-15, 16-27 페이지).
2. IV 백을 후크에 배치하고 백이 고정되었는지 확인합니다.

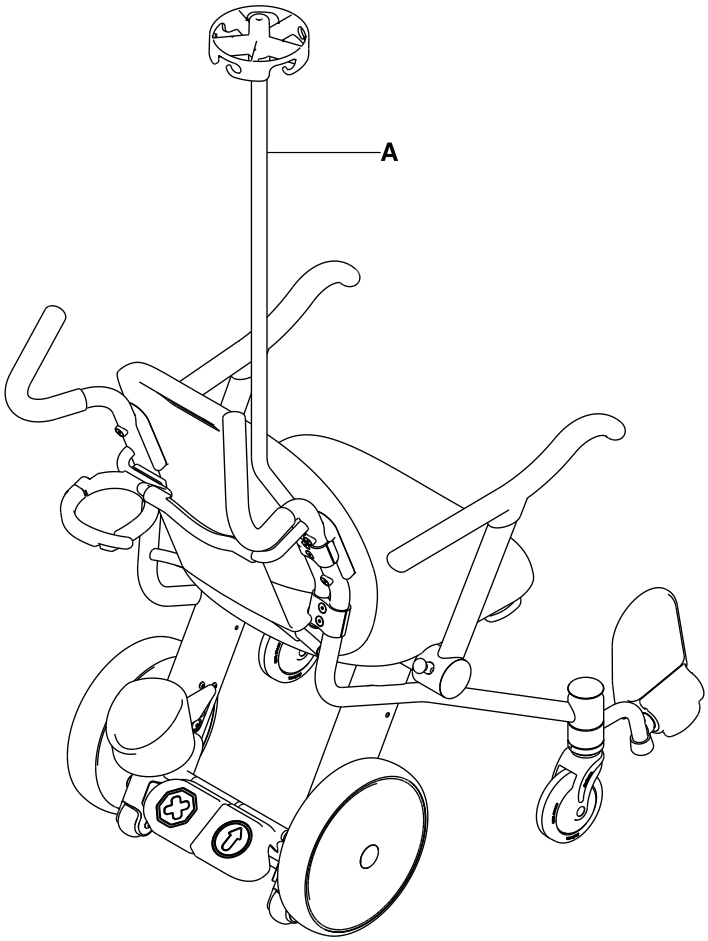

그림 **16-15: IV 폴**

한국어
KO

랩 벨트 고정하기

탑승자를 의자에 앉히면서 랩 벨트 스트랩을 풀어 의자의 양쪽에 가도록 합니다. 랩 벨트 스트랩을 길게 한 후 탑승자를 둘러 채우고 나서 원하는 길이로 줄입니다.

1. 랩 벨트 풀기(그림 **16-16, 16-28** 페이지)
   a. 버클 래치에 있는 탭(A)을 잡고 꽉 누릅니다.
   b. 버클 리시버(B)와 버클 래치(C)를 잡아당겨 분리합니다.
2. 랩 벨트 채우기(그림 **16-17, 16-29** 페이지)
   a. 딸깍 소리가 날 때까지 버클 래치(C)를 버클 리시버(B) 안으로 밀어넣습니다.
3. 랩 벨트 길이 늘리기
   a. 한 손으로 버클 래치(C)를 잡습니다(그림 16-16, 16-28 페이지).
   b. 다른 손으로 스트랩(D)을 잡습니다(그림 16-17, 16-29 페이지) .
   c. 원하는 길이가 될 때까지 버클 래치(C)를 통해 스트랩을 잡아당깁니다.
4. 랩 벨트 길이 줄이기
   a. 한 손으로 버클 리시버(B)를 잡습니다(그림 16-16, 16-28 페이지).
   b. 다른 손으로 끝마무리가 된 스트랩의 끝(E)을 잡습니다(그림 16-17, 16-29 페이지).
   c. 원하는 길이가 될 때까지 버클 래치(C)를 통해 스트랩을 잡아당깁니다.
5. 버클 래치(C)가 고정되어 있는지 확인합니다. 여분의 스트랩이 늘어지거나 바퀴에 엉키지 않도록 하십시오.
6. 최소한 한 달에 한 번 랩 벨트를 검사합니다(더 자주 사용하는 경우 더 자주). 리시버 또는 버클 래치의 구부러지거나 부러짐 또는 스트랩의 찢어짐 또는 헤어짐 여부를 점검합니다. 낡거나 작동하지 않는 랩 벨트 스트랩은 즉시 교체합니다.

한국어
KO

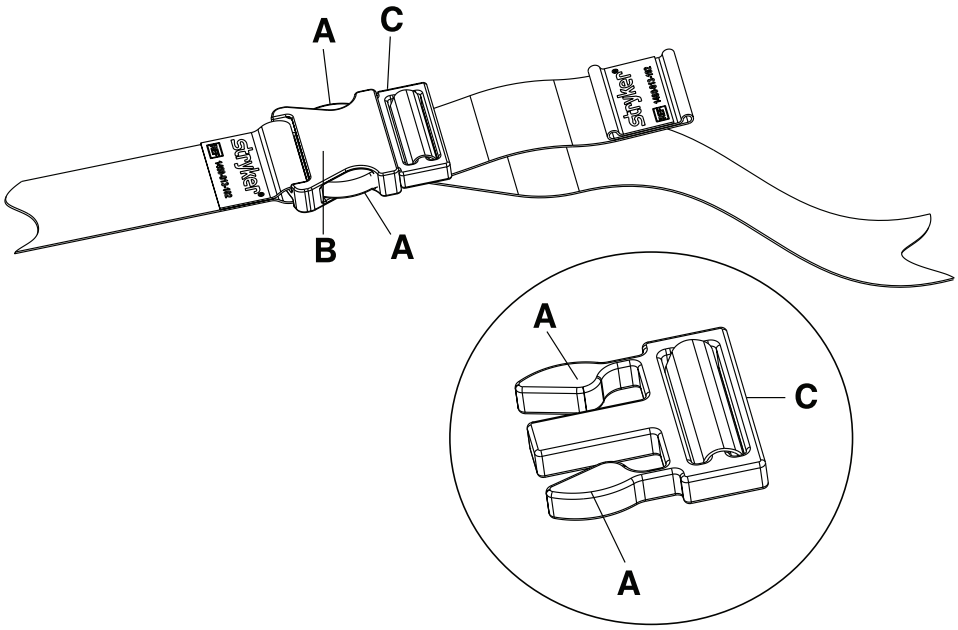

그림 **16-16:** 랩 벨트 풀기

랩 벨트 고정하기 (계속)

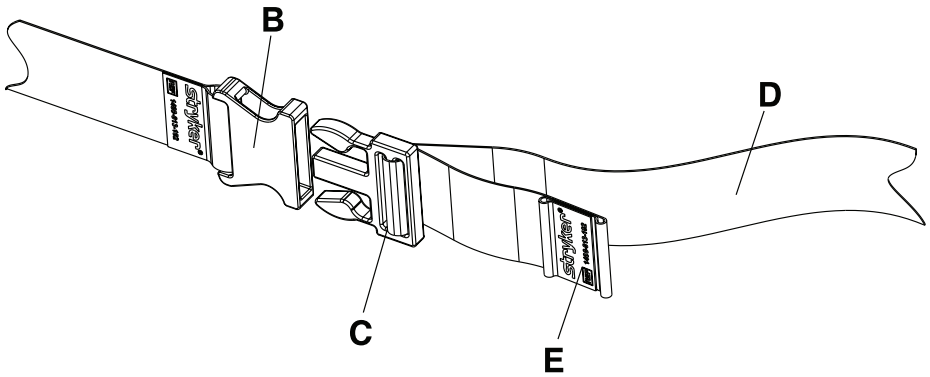

그림 **16-17:** 랩 벨트 채우기

한국어
KO

다리 받침대 위치 조절

⚠ 경고

탑승자의 다리가 다리 받침대에 있는 상태에서 다리 받침대 탈거 래치를 작동하지 마십시오.

⚠ 주의

- 의도치 않은 움직임을 예방하기 위해 항상 브레이크를 작동하십시오.
- 불안정을 피하기 위해 접이식 팔걸이, 발판, 다리 받침대 또는 시트 등받이에 앉거나, 올라서거나, 기대지 마십시오.
- 다리 받침대의 안전 사용 하중은 18.14 kg입니다.

다리 받침대를 사용 위치에 놓기(그림 **16-18, 16-30** 페이지)

1. 브레이크 페달을 아래로 눌러 브레이크를 작동합니다. 제품을 밀어 브레이크가 작동하는지 확인합니다.
2. 탑승자의 다리가 다리 받침대에 있지 않음을 확인합니다.
3. 시트 아래 각 측면에 있는 노란색 해제 핸들(A)을 위로 올립니다.
4. 딸깍 소리가 나면서 사용 위치에 잠길 때까지 다리 받침대(B)를 위로 올립니다. 다리 받침대를 아래로 눌러 단단히 고정되어 있는지 확인합니다.
5. 탑승자의 다리를 다리 받침대(B)에 놓습니다.

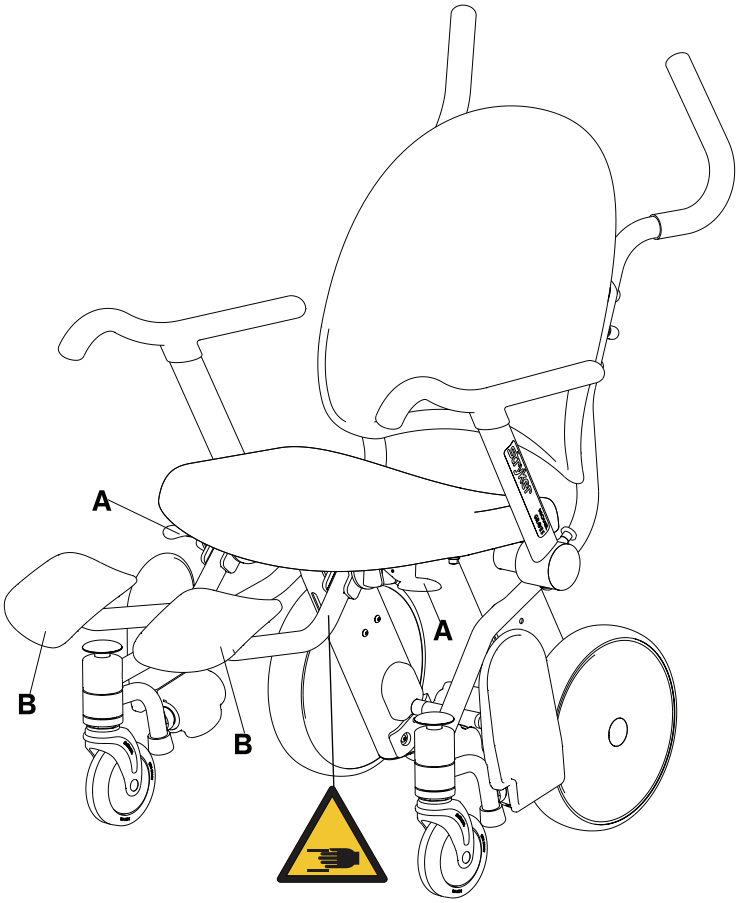

그림 **16-18:** 다리 받침대 사용 위치

다리 받침대 보관

⚠ 경고

탑승자의 다리가 다리 받침대에 있는 상태에서 다리 받침대 탈거 래치를 작동하지 마십시오.

⚠ 주의

- 의도치 않은 움직임을 예방하기 위해 항상 브레이크를 작동하십시오.
- 불안정을 피하기 위해 접이식 팔걸이, 발판, 다리 받침대 또는 시트 등받이에 앉거나, 올라서거나, 기대지 마십시오.
- 다리 받침대(옵션)의 안전 사용 하중은 18.14 kg입니다.

다리 받침대 보관(그림 **16-19, 16-31** 페이지)

1. 탑승자의 다리가 다리 받침대에 있지 않음을 확인합니다.
2. 시트 아래 각 측면에 있는 노란색 해제 핸들(A)을 위로 올립니다.
3. 딸깍 소리가 날 때까지 다리 받침대(B)를 의자 뒤로 밉니다. 다리 받침대(B)를 의자 뒤로 밀어서 단단히 고정되었음을 확인합니다.

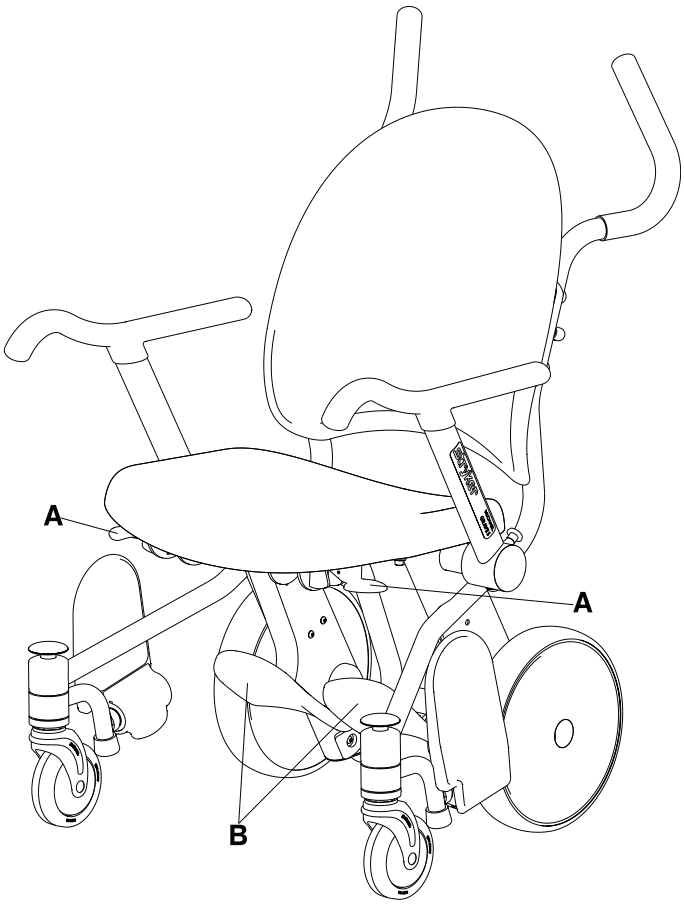

그림 **16-19:** 다리 받침대 보관 위치

한국어
KO

Prime TC 쿠션 시트에 아래 나와 있는 라벨이 부착되어 있습니다. 최종 사용자가 이 라벨을 떼어낼 수 있습니다. 이 라벨은 미국(왼쪽) 및 캐나다(오른쪽)에 특정적인 사항입니다. 다른 국가에는 해당되지 않습니다.

ATTACHMENT TO BE ABOVE THIS LINE

UNDER PENALTY OF LAW
THIS TAG NOT TO BE REMOVED
EXCEPT BY THE CONSUMER

ALL NEW MATERIAL
Consisting of

POLYURETHANE FOAM....100 %

REG. NO. PA-27157

Certification is made by the manufacturer that the materials in this article are described in accordance with law.

Manufactured For
STRYKER MEDICAL
3800 E. Centre Avenue
Portage, MI 49002-5826 USA

Date of Delivery.....

Finished Size : 22 in x 18 in x 3.75 in
(55.8 cm x 45.7 cm x 9.5 cm)
Net Weight of Filling Material : 2 lbs., 0 oz.

MADE IN U.S.A.

Manufactured By:
Grand Rapids Foam Technologies
2788 Remico St. SW
Wyoming, MI 49519 USA

Date of Manufacture:

Model: 1460-013-070

Prototype ID: N/A

THIS ARTICLE MEETS THE FLAMMABILITY REQUIREMENTS OF CALIFORNIA BUREAU OF HOME FURNISHINGS TECHNICAL BULLETIN NO.117. CARE SHOULD BE EXERCISED NEAR OPEN FLAME OR WITH BURNING CIGARETTES.

ATTACHMENT TO BE ABOVE THIS LINE

Not to be removed until
delivered to the consumer

Ne pas enlever avant la
livraison au consommateur

This article contains
NEW MATERIAL ONLY

Cet article contient des
MATERIAUX NEUFS SEULEMENT

This label is affixed in
compliance with Provincial Law

Cette étiquette est apposée
conformément à la loi de la province

Made by **Fabriqué par**
Reg. No. **No. de permis:**

4607

Content
Polyurethane Foam

Contenu
Mousse de polyuréthane

Made in U.S.A. / Fabriqué aux Etats-Unis

한국어
KO

⚠ 주의

제품을 증기 세척하지 마십시오.

참고: 쿠션 시트(옵션)를 고압 세척하지 마십시오. 제품에 쿠션 시트(옵션)가 갖추어져 있는 경우, 고압 세척 전에 쿠션 시트를 분리하십시오.

본 지침은 모델 1450 및 모델 1460 **Prime TC**에 대한 권장 세척 방법을 제공하기 위한 것입니다.

Prime TC는 고압 세척용으로 설계되었습니다. 제품은 지속적인 세척으로 인해 산화 또는 변색의 징후를 보일 수 있습니다. 그러나, 절차를 올바르게 준수하는 한 고압 세척으로 인해 제품의 성능 특성 또는 기능성이 저하되지는 않습니다.

권장 세척 방법

매 사용 전에 소독제로 제품을 세척하려면 다음 단계를 준수하십시오.

1. 세척액 제조업체의 희석 권장 사항을 정확히 준수합니다.
2. 매 사용 전에 권장 소독제로 제품의 모든 표면을 손으로 세척합니다.
3. 분무 또는 미리 적신 종이수건으로 권장 소독 용액을 도포합니다.
4. 모든 표면을 소독하도록 해야 합니다. 접이식 팔걸이, 시트, 시트 등받이, 푸시 핸들, 산소통 홀더(옵션)와 같이 접촉 면적이 큰 부분에 주의를 기울입니다.
5. 적절한 접촉 시간 및 헹굼 요건에 대한 세척 용액 제조사의 지침을 준수합니다.
6. 제품을 다시 사용하기 전에 제품을 완전히 건조시킵니다.

⚠ 주의

세척 후 제품을 다시 사용하기 전에 모든 라벨이 손상되지 않았는지, 브레이크 페달과 이동 페달이 각 위치에서 적절히 잠기는지, 그리고 모든 구성 요소가 적절히 윤활되어 있는지 확인하십시오.

권장 세정제

추천 세정제

- 4급 세정제(활성 성분 - 염화암모늄)
- 페놀 세정제(활성 성분 - o-페닐페놀)
- 염소계 표백제 용액(물:표백제 용액(5.25% 차아염소산나트륨)이 100:1인 용액을 사용하며 이는 520 ppm의 염소와 동등함(물 4000 mL당 5.25% 표백 용액 40 mL))

포화 상태를 넘지 않도록 하고 적절한 소독을 위해 세정액 제조업체의 지침에서 권장하는 시간보다 더 오래 적시지 않도록 하십시오.

⚠ 주의

깨끗한 물로 각 제품을 항상 세척하고 세척 후에는 각 제품을 완전히 건조시키십시오. 일부 세정 제품은 부식성이 있으며 부적절하게 사용할 경우 제품에 손상을 초래할 수 있습니다. 제품을 적절히 헹구고 건조시키지 않으면 부식성 잔류물이 제품 표면에 남을 수 있어 중요한 구성 요소의 조기 부식을 초래할 수 있습니다. 이러한 세척 지침을 따르지 않으면 보증이 무효가 될 수 있습니다.

예방 유지보수

모든 Stryker Medical 제품에 대한 연례 예방 유지보수 시 최소한 열거된 모든 항목을 점검하십시오. 제품 사용 수준에 따라 더 자주 예방 유지보수 점검을 실시해야 할 수도 있습니다. 자격을 갖춘 요원만이 정비를 실행합니다.

참고: 해당되는 경우 점검 전에 지지면 외부를 세척하고 소독하십시오.

다음 항목을 점검하십시오.

_____ 모든 용접부
_____ 모든 잠금 장치가 고정되어 있음
_____ 시트와 시트 등받이의 균열 또는 손상 여부
_____ 차트 홀더의 균열 또는 손상 여부
_____ 접이식 팔걸이가 움직이고 적절히 맞물림
_____ 캐스터가 고정되어 있고 적절히 회전함
_____ 캐스터에 왁스와 찌꺼기가 없음
_____ 바퀴가 부드럽게 작동함
_____ 바퀴가 자유로이 회전함
_____ 브레이크 기구가 적절히 작동함
_____ 브레이크가 작동할 때 뒷바퀴 두 개가 확실히 잠김
_____ 뒷바퀴가 느슨하거나 흔들리지 않음
_____ 전복방지 바퀴가 손상되지 않음
_____ 사용 중이 아닐 때 발판이 위로 접혀 있음
_____ 회전식 발판이 사용 위치에서 잠김(모델 1460)
_____ 회전식 발판 해제 버튼을 누르면 회전식 발판이 보관 위치로 접힘(모델 1460)
_____ IV 폴이 손상되지 않고 적절히 작동함(옵션 기기)
_____ 산소통 홀더가 손상되지 않고 적절히 작동함(옵션 기기)
_____ 랩 벨트가 손상되지 않음(옵션 기기)
_____ 쿠션 시트가 찢어지거나 손상되지 않음(옵션 기기)
_____ 다리 받침대가 사용 위치에서 잠김(옵션 기기)
_____ 다리 받침대가 보관 위치에서 잠김(옵션 기기)
_____ 다리 받침대가 사용 위치에서 돌아가고 잠김(다리 받침대 조정, 16-57 페이지) (옵션 기기)
_____ 다리 받침대 해제 래치가 윤활되어 있음(그림 16-37, 16-55 페이지) (옵션 기기)

제품 일련 번호:		
시행자:		날짜:

한국어
KO

빠른 참조 교체 부품

이 부품들은 현재 구입 가능합니다. 구입 가능성과 가격은 미국의 Stryker 고객 서비스(+1-800-327-0770)에 문의하십시오.

명칭	번호
접이식 팔걸이 어셈블리, 환자 왼쪽	1460-700-001
접이식 팔걸이 어셈블리, 환자 오른쪽	1460-700-002
폴리 백 후크	1460-001-150
전면 캐스터 어셈블리	1460-003-080
키트, IV 폴, 노란색	1460-700-003 (D) / 1460-700 023 (I)
키트, IV 폴, 회색	1460-700-004 (D) / 1460-700-024 (I)
키트, IV 폴, 파란색	1460-700-005 (D) / 1460-700-025 (I)
키트, IV 폴, 빨간색	1460-700-006 (D) / 1460-700-026 (I)
키트, IV 폴, 남색	1460-700-007 (D) / 1460-700- 027 (I)
키트, IV 폴, 연보라색	1460-700-008 (D) / 1460-700-028 (I)
키트, 무쿠션 시트	1460-700-011
키트, 쿠션 시트	1460-700-012 (I) / 1460-700-032 (D)
키트, 랩 벨트	1460-700-013 (I) / 1460-700-033 (D)
키트, 다리 받침대	1460-700-014 (I) / 1460-700-034 (D)
키트, 뒷바퀴(한 쪽)	1460-700-009
키트, 시트 등받이	1460-700-010
랩 벨트	1460-013-100
다리 받침대	1460-166-030
다리 받침대 래치 어셈블리, 환자 왼쪽	1460-166-040
다리 받침대 래치 어셈블리, 환자 오른쪽	1460-166-080
산소통 홀더 어셈블리	1460-045-000

한국어
KO

시트 등받이 제거

필요 공구:

- 3/16인치 육각 렌치
- 3/8인치 드라이브 토크 렌치(in-lb)

1. 브레이크 페달을 아래로 눌러 브레이크를 작동합니다.
2. 3/16인치 육각 렌치를 사용하여 접시머리 렌치 나사(A) 4개와 어댑터(B)를 풀어 의자 프레임에서 시트 등받이(C)를 제거합니다. 나사, 어댑터 및 시트 등받이를 보관합니다(그림 16-20, 16-36 페이지).
3. 시트 등받이를 다시 장착할 때, 3/16인치 육각 렌치를 사용하여, 시트 등받이(C)를 의자 프레임에 고정하기 위한 접시머리 렌치 나사(A) 4개와 어댑터(B)(2단계에서 제거했음)를 장착합니다(그림 16-20, 16-36 페이지). 3/8인치 드라이브 토크 렌치를 사용하여 나사를 70 ± 10 in-lb(8 ± 1.1 Nm)로 조입니다.
4. 제품을 다시 사용하기 전에 제품이 제대로 작동하는지 확인합니다.

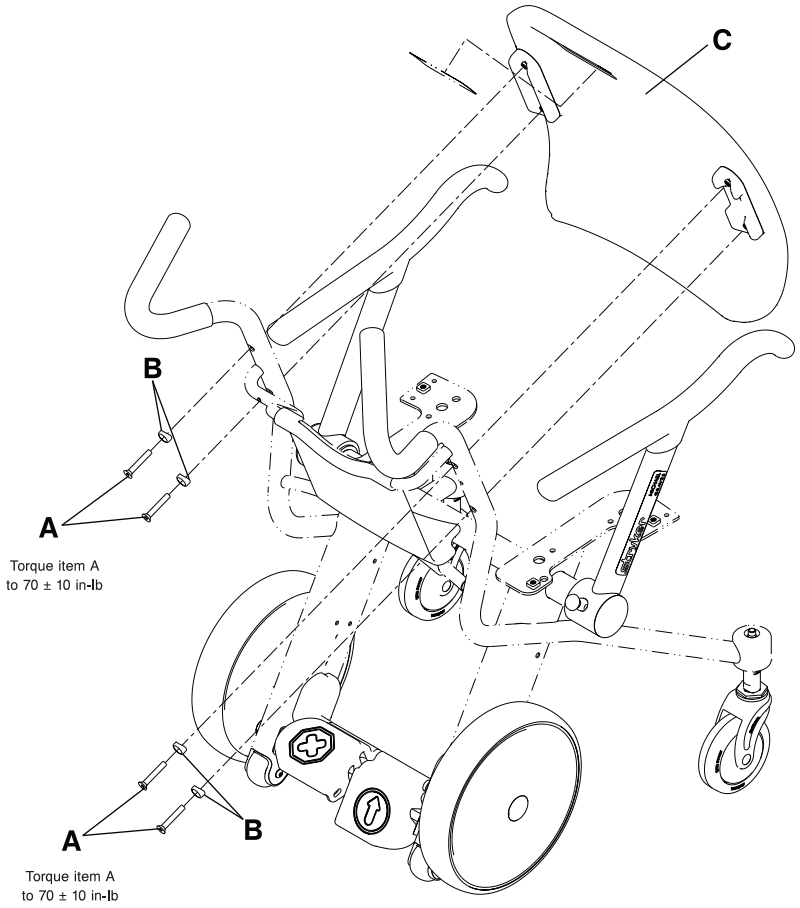

그림 **16-20:** 시트 등받이 제거

한국어
KO

시트 등받이 교체

필요 공구:

- 3/16인치 육각 렌치
- 3/8인치 드라이브 토크 렌치(in-lb)

1. 브레이크 페달을 아래로 눌러 브레이크를 작동합니다.
2. 3/16인치 육각 렌치를 사용하여 접시머리 렌치 나사(A) 4개와 어댑터(B)를 풀어 의자 프레임에서 시트 등받이(C)를 제거합니다. 나사, 어댑터 및 시트 등받이를 폐기합니다(그림 16-21, 16-37 페이지).
3. 3/16인치 육각 렌치를 사용하여, 제공된 시트 등받이(C)를 의자 프레임에 고정하기 위해 제공된 접시머리 렌치 나사(A) 4개와 어댑터(B)를 장착합니다(그림 16-21, 16-37 페이지). 3/8인치 드라이브 토크 렌치를 사용하여 나사를 70 ± 10 in-lb(8 ± 1.1 Nm)로 조입니다.
4. 적절한 색상으로 제공된 Stryker 라벨(D)을 붙입니다.
5. 제품을 다시 사용하기 전에 제품이 제대로 작동하는지 확인합니다.

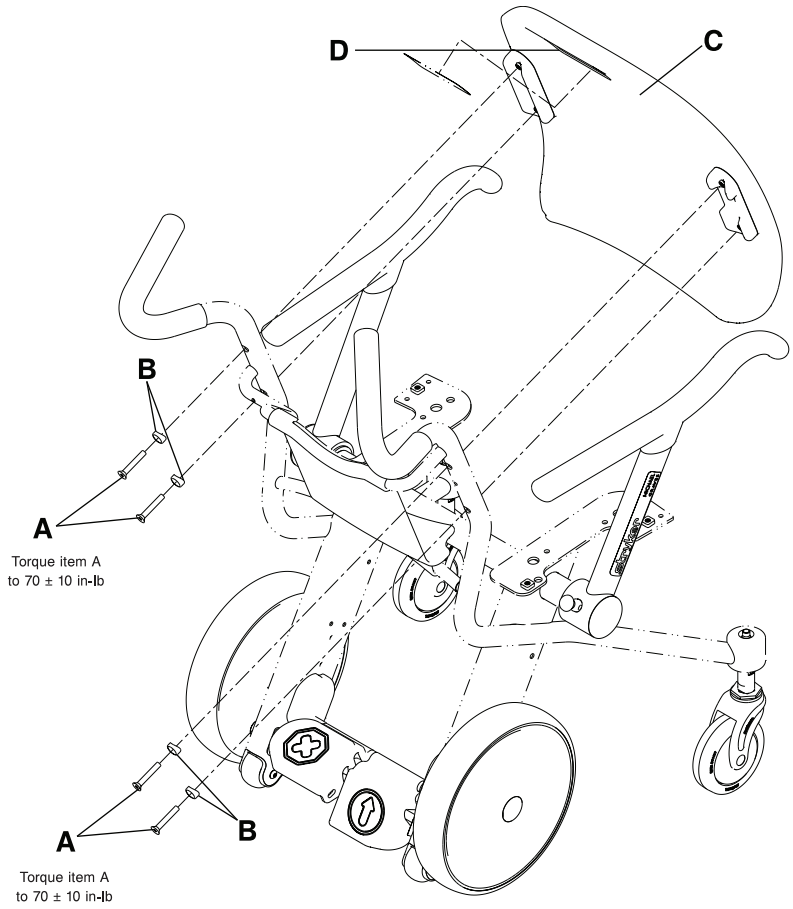

그림 **16-21:** 시트 등받이 교체

한국어
KO

차트 홀더 교체

필요 공구:

- 5/32인치 육각 렌치
- 3/8인치 드라이브 토크 렌치(in-lb)

1. 브레이크 페달을 아래로 눌러 브레이크를 작동합니다.
2. 시트 등받이를 제거합니다(참고: 시트 등받이 교체, 16-37 페이지).
3. 5/32인치 육각 렌치를 사용하여, 차트 홀더 하단을 의자 프레임에 고정하는 둥근머리 렌치 나사(A) 2개를 제거합니다(그림 16-22, 16-38 페이지). 나사를 보관합니다. 나사를 다시 장착할 때 3/8인치 드라이브 토크 렌치를 사용하여 나사를 25 ± 5 in-lb(2.8 ± 0.6 Nm)로 조입니다.
4. 차트 홀더 하단을 뒤로 밀어 아랫쪽 의자 프레임으로부터 차트 홀더를 제거한 다음, 위로 밀어 윗쪽 의자 프레임으로부터 차트 홀더를 제거합니다.
5. 2-4단계를 반대로 실시하여 제공된 차트 홀더를 장착합니다.
6. 제품을 다시 사용하기 전에 제품이 제대로 작동하는지 확인합니다.

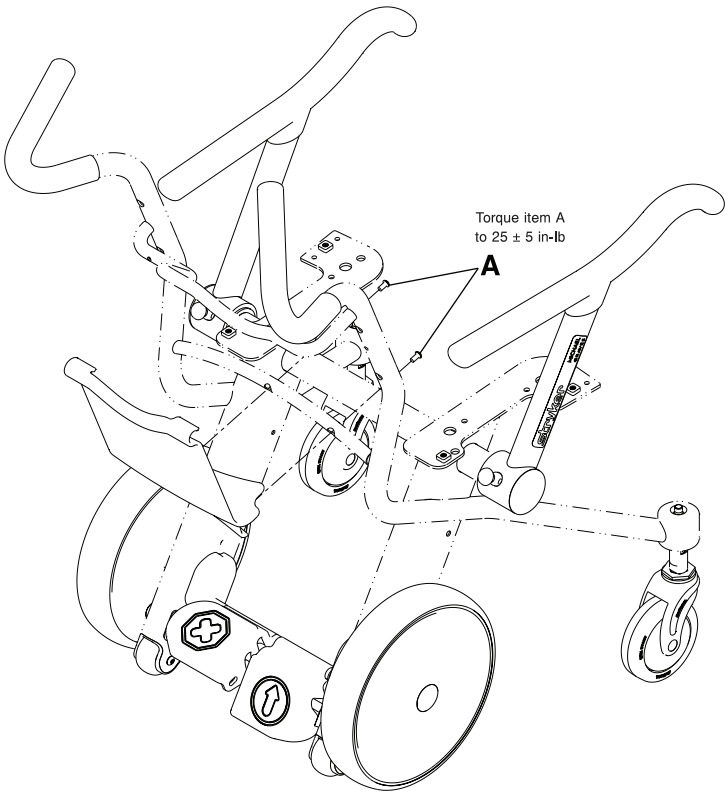

그림 **16-22:** 차트 홀더 교체

한국어
KO

시트 교체

필요 공구:

- 3/16인치 육각 렌치
- 3/8인치 드라이브 토크 렌치(인치-파운드)

1. 3/16인치 육각 렌치를 사용하여, 시트(B)를 의자 프레임에 고정하는 둥근머리 렌치 나사(A) 4개를 제거합니다(그림 16-23, 16-39 페이지). 시트와 나사를 폐기합니다.
2. 3/16인치 육각 렌치를 사용하여, 제공된 시트(B)를 의자 프레임에 고정하기 위해 제공된 둥근머리 렌치 나사(A) 4개를 장착합니다. 3/8인치 드라이브 토크 렌치를 사용하여 나사를 70 ± 10 인치-파운드(8 ± 1.1 Nm)로 조입니다.
   참고: 둥근머리 렌치 나사 4개를 손으로 돌린 다음 완전히 조이십시오.
3. 제품을 다시 사용하기 전에 제품이 제대로 작동하는지 확인합니다.
   참고: 쿠션 시트(옵션)를 고압 세척하지 마십시오. 제품에 쿠션 시트(옵션)가 갖추어져 있는 경우, 고압 세척 전에 쿠션 시트를 분리하십시오.

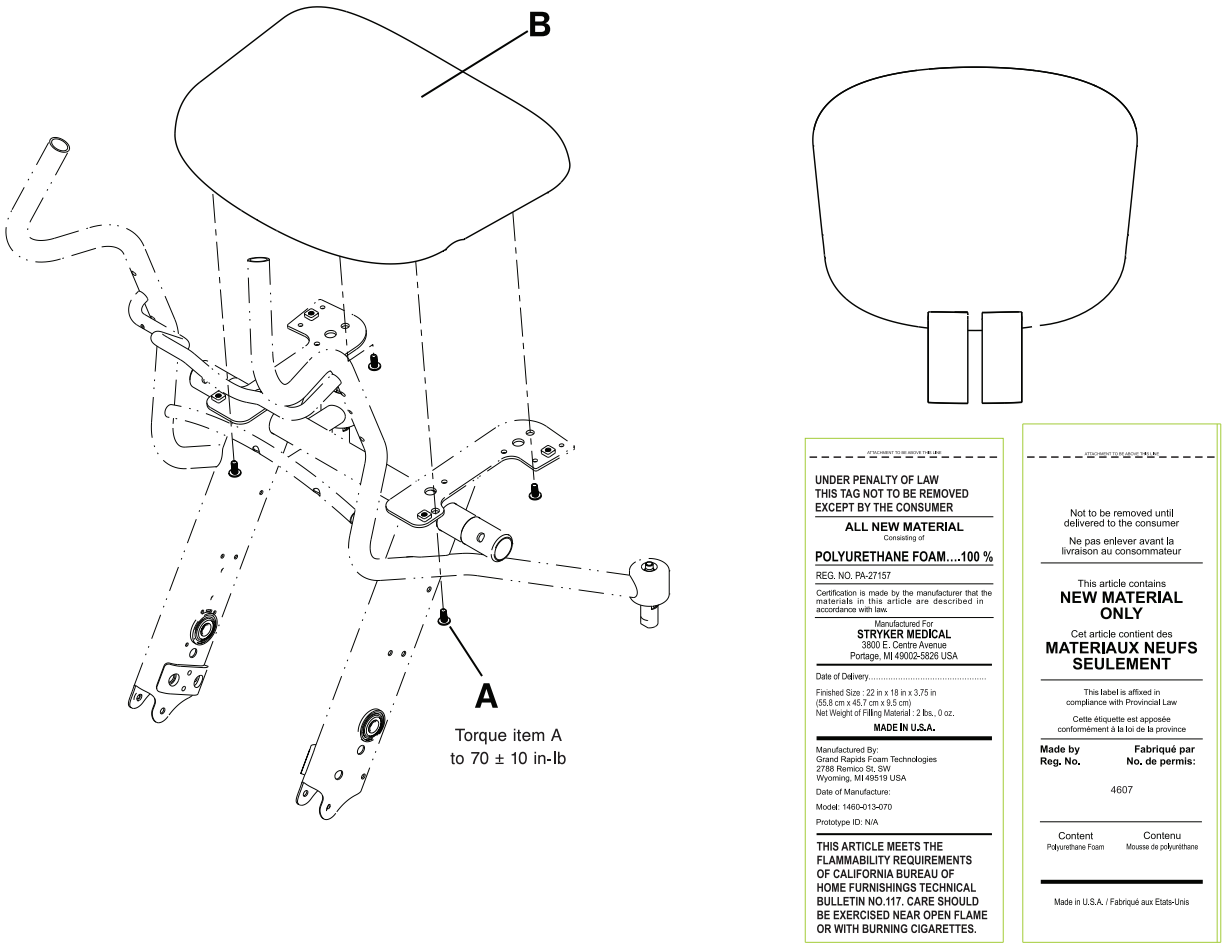

그림 **16-23:** 시트 교체

한국어
KO

접이식 팔걸이 교체

필요 공구:

- 5/16인치 육각 렌치
- Syntec 그리스(3000-200-719)
- 3/8인치 드라이브 토크 렌치(ft-lb)

1. 접이식 팔걸이를 앞으로 두고 잠금 위치에 놓습니다.
2. 5/16인치 육각 렌치를 사용하여 접이식 팔걸이의 하단에서 강제 정지 핀(A)을 제거합니다(그림 16-24, 16-40 페이지). 핀을 폐기합니다.
3. 한 손으로 팔걸이 해제 핀(B)을 위로 당기고 다른 손으로 접이식 팔걸이(C)를 바깥쪽으로 당겨 팔걸이를 제거합니다(그림 16-24, 16-40 페이지).
   참고: 암의 피봇 영역에는 그리스가 있습니다.
4. 제공된 팔걸이의 피봇에 Syntec 그리스(3000-200-719)를 도포합니다(그림 16-24, 16-40 페이지).
5. 팔걸이 해제 핀을 위로 당기고 제공된 접이식 팔걸이를 의자 프레임에 장착합니다.
6. 5/16인치 육각 렌치를 사용하여 제공된 강제 정지 핀(2단계에서 제거했음)을 장착합니다. 3/8인치 드라이브 토크 렌치를 사용하여 강제 정지 핀을 33 ± 7 ft-lb(45 ± 9 Nm)로 조입니다.
7. 제품을 다시 사용하기 전에 제품이 제대로 작동하는지 확인합니다.

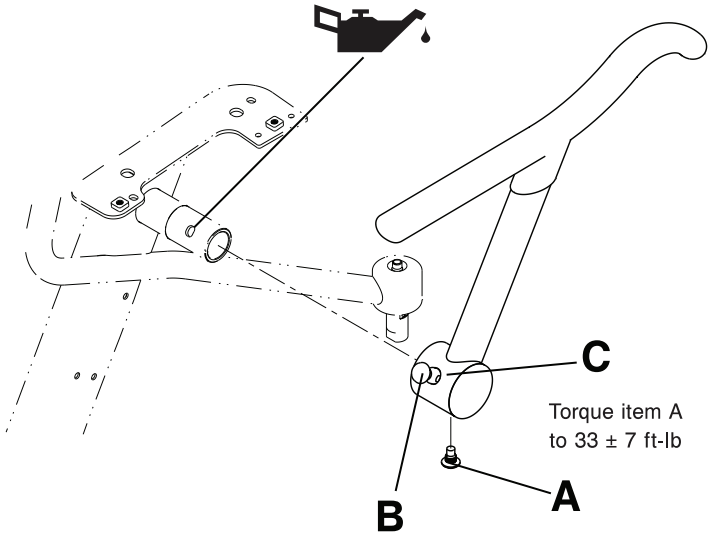

그림 **16-24:** 접이식 팔걸이 교체

한국어
KO

전면 캐스터 바퀴 교체

필요 공구:

- 픽
- (2) 5/32인치 육각 렌치
- 3/8인치 드라이브 토크 렌치(in-lb)

1. 의자 등받이가 뒤를 향하도록 배치합니다.
2. 픽을 사용하여 캐스터 바퀴 축 바렐 너트 커버(C)를 제거하여 보관합니다(그림 16-25, 16-41 페이지).
3. 5/32인치 육각 렌치 2개를 사용하여 축 바렐 너트(B)와 축 나사(D)를 제거합니다. 축 바렐 너트와 축 나사를 보관합니다. 축 나사를 다시 장착할 때 3/8인치 드라이브 토크 렌치를 사용하여 축 나사(D)를 70 ± 10 in-lb(8 ± 1.1 Nm)로 조입니다.
4. 캐스터 바퀴(A)를 잡고 바깥쪽으로 당겨서 포크(E)에서 바퀴를 제거합니다. 바퀴를 폐기합니다.
5. 2-4단계를 반대로 실시하여 제공된 캐스터를 장착합니다.
   참고: 축 바렐 너트(B) 머리에는 키가 있습니다(그림 16-25, 16-41 페이지). 다시 장착하는 동안에 캐스터 포크(E)의 너트를 적절히 조절합니다.
6. 제품을 다시 사용하기 전에 제품이 제대로 작동하는지 확인합니다.

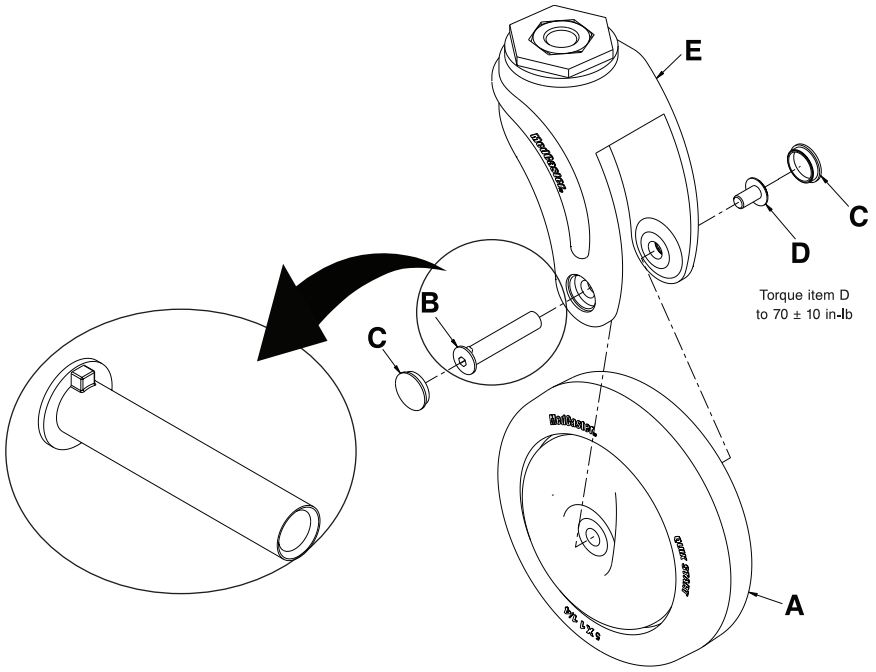

그림 **16-25:** 전면 캐스터 바퀴 교체

한국어
KO

전면 캐스터 어셈블리 교체

필요 공구:

- 픽
- (2) 5/32인치 육각 렌치
- 3/4인치 소켓
- 3/8인치 드라이브 래칫
- 3/8인치 드라이브 토크 렌치(ft-lb)
- 3/8인치 드라이브 토크 렌치(in-lb)

1. 의자 등받이가 뒤를 향하도록 배치합니다.
2. 픽을 사용하여 캐스터 바퀴 축 바렐 너트 커버(C)를 제거하여 폐기합니다(그림 16-26, 16-42 페이지).
3. 5/32인치 육각 렌치 2개를 사용하여 축 바렐 너트(B)와 축 나사(D)를 제거합니다. 축 바렐 너트와 축 나사를 폐기합니다.
4. 전면 캐스터 바퀴(A)를 잡고 바깥쪽으로 당겨서 포크(E)에서 바퀴를 제거합니다. 전면 캐스터 바퀴를 폐기합니다.
5. 3/4인치 소켓과 3/8인치 드라이브 래칫을 사용하여, 볼트(F)를 풀어 의자 프레임에서 포크(E)를 제거합니다. 포크를 폐기합니다.
6. 2-5단계를 반대로 실시하여 제공된 전면 캐스터 바퀴 어셈블리를 장착합니다. 캐스터를 포크에 장착하기 전에 3/8인치 드라이브 토크 렌치(ft-lb)를 사용하여 볼트(F)를 75 ± 5 ft-lb(102 ± 7 Nm)로 조입니다. 3/8인치 드라이브 토크 렌치(in-lb)를 사용하여 축 나사(D)를 70 ± 10 in-lb(8 ± 1.1 Nm)로 조입니다.

   참고: 축 바렐 너트(B) 머리에는 키가 있습니다(그림 16-26, 16-42 페이지). 캐스터 포크(E)의 너트를 적절히 조절합니다.
7. 제품을 다시 사용하기 전에 제품이 제대로 작동하는지 확인합니다.

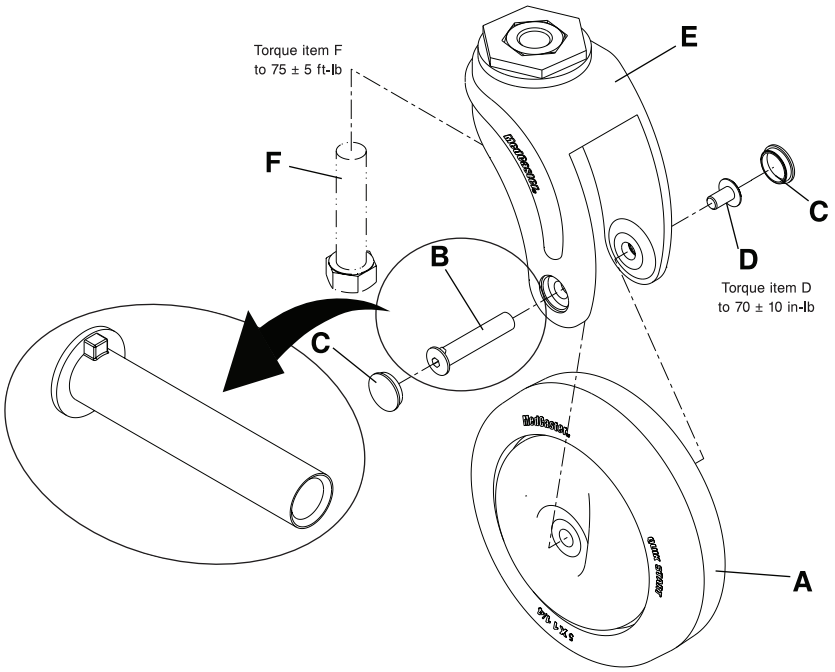

그림 **16-26:** 전면 캐스터 어셈블리 교체

한국어
KO

회전식 발판 교체(모델 1460)

필요 공구:

- 3/8인치 드라이브 토크 렌치(ft-lb)
- Syntec 그리스(3000-200-719)

1. 회전식 발판을 보관 위치에 놓습니다(참고: 회전식 발판 보관하기(모델 1460), 16-20 페이지).
2. 의자 등받이가 뒤를 향하도록 배치합니다.
3. 전면 캐스터 어셈블리를 제거합니다(참고: 전면 캐스터 어셈블리 교체, 16-42 페이지). 모든 부품을 보관합니다.
4. 아래쪽 발판 스프링 홀더(A)를 잡고 아래로 당겨 제거합니다. 아래쪽 발판 스프링 홀더를 폐기합니다.
5. 발판 비틀림 스프링(B)을 제거하여 폐기합니다.
6. 손으로 발판 해제 페달을 눌러 잠금 브래킷의 압력을 완화합니다.
7. 회전식 발판 어셈블리(C)를 돌리고 아래로 당겨 제거합니다. 어셈블리를 폐기합니다.
8. Syntec 그리스(3000-200-719)를 도포 가능 부위에 도포합니다(그림 16-27, 16-43 페이지).
9. 3-8단계를 반대로 실시하여 제공된 회전식 발판 어셈블리를 장착합니다. 캐스터를 포크에 장착하기 전에 3/8인치 드라이브 토크 렌치를 사용하여 캐스터 포크 볼트(D)를 75 ± 5 ft-lb(102 ± 7 Nm)로 조입니다.
10. 제품을 다시 사용하기 전에 제품이 제대로 작동하는지 확인합니다.

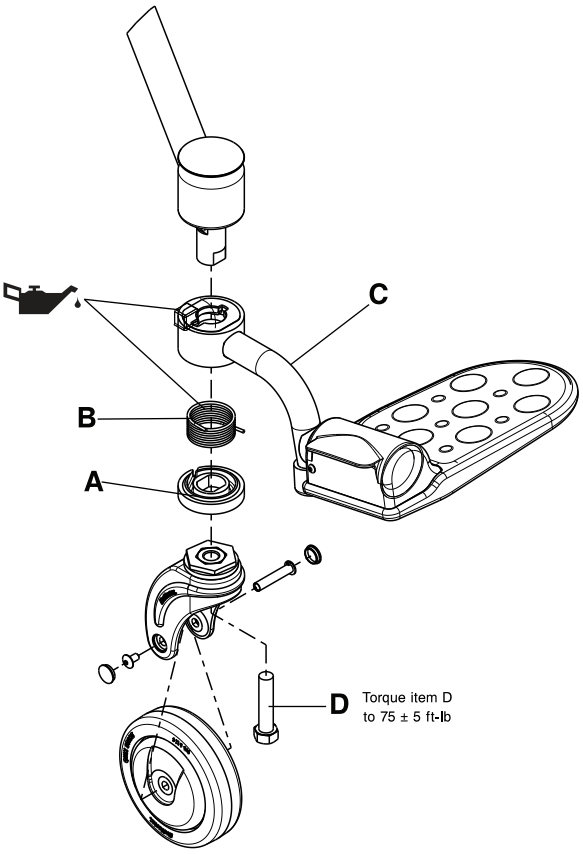

그림 **16-27:** 회전식 발판 교체

한국어
KO

뒷바퀴 교체

필요 공구:

- 픽
- 3/4인치 소켓
- 3/8인치 드라이브 래칫
- 3/8인치 드라이브 토크 렌치(ft-lb)

1. 의자 등받이가 앞을 향하도록 배치합니다.
2. 픽을 사용하여 뒷바퀴 중심 너트 커버(A)를 제거하여 폐기합니다(그림 16-28, 16-44 페이지).
3. 3/4인치 소켓과 3/8인치 드라이브 래칫을 사용하여 뒷바퀴 중심 너트(B)를 제거하여 폐기합니다(그림 16-28, 16-44 페이지).
4. 중심 와셔(C)를 제거하여 폐기합니다(그림 16-28, 16-44 페이지).
5. 양손으로 뒷바퀴를 잡고 바깥쪽으로 당겨서 뒷바퀴(D)를 제거합니다. 뒷바퀴를 폐기합니다.
6. 2-5단계를 반대로 실시하여 제공된 뒷바퀴를 장착합니다. 3/8인치 드라이브 토크 렌치를 사용하여 뒷바퀴 중심 너트를 25 ± 2 ft-lb(34 ± 3 Nm)로 조입니다.
7. 제품을 다시 사용하기 전에 제품이 제대로 작동하는지 확인합니다.

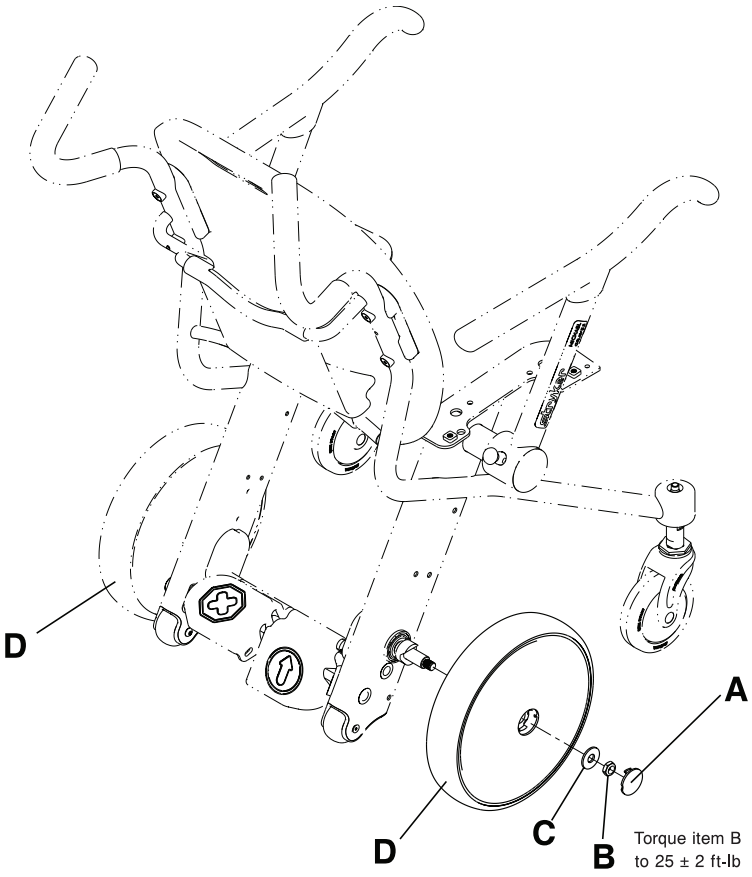

그림 **16-28:** 뒷바퀴 교체

한국어
KO

페달 교체

필요 공구:

- 5/32인치 육각 렌치
- 3/16인치 육각 렌치
- 니들 노즈 플라이어
- 3/8인치 드라이브 토크 렌치(in-lb)

1. 의자 등받이가 앞을 향하도록 배치합니다.
2. 뒷바퀴 2개를 제거합니다(참고: 뒷바퀴 교체, 16-44 페이지). 모든 부품을 보관합니다.
3. 5/32인치 육각 렌치와 3/16인치 육각 렌치를 사용하여, 전복방지 바퀴(C)와 하단 프레임 커버(D)를 의자 프레임에 고정하는 전복방지 바퀴 스페이서 너트(A)와 플랜지 렌치 나사(B)를 제거합니다(그림 16-29, 16-46 페이지). 모든 부품을 보관합니다.
   참고: 전복방지 바퀴 스페이서 너트의 길이는 의자의 다른 스페이서 너트보다 짧습니다. 수리 중에 너트를 잘못된 곳에 장착하지 마십시오.
4. 다른 면에 대해 3단계를 반복합니다.
5. 5/32인치 육각 렌치를 사용하여 이동 페달 하단에서 둥근머리 렌치 나사(E) 2개를 제거합니다(나사를 보관합니다(그림 16-29, 16-46 페이지).
6. 니들 노즈 플라이어를 사용하여 토글 링크 로드(G)의 양끝에서 루 링 코터(F)를 제거합니다. 루 링 코터를 보관합니다(그림 16-29, 16-46 페이지). 나사를 다시 장착할 때 3/8인치 드라이브 토크 렌치를 사용하여 나사를 70 ± 10 in-lb(8 ± 1.1 Nm)로 조입니다.
7. 토글 링크 로드(G)를 제거합니다(그림 16-29, 16-46 페이지).
8. 5/32인치 육각 렌치와 3/16인치 육각 렌치를 사용하여, 브레이크 캠 스프링 패드(K)를 의자 프레임에 고정하는 둥근머리 렌치 나사(H)를 풉니다(그림 16-29, 16-46 페이지).
   참고: 브레이크 핑거 스페이서 너트(J)는 제거하지 마십시오.
9. 손으로 브레이크 캠 스프링 패드(K)(그림 16-29, 16-46 페이지)를 밀어 브레이크 핑거 스페이서 너트(J)에서 압력을 완화합니다. 브레이크 핑거 스페이서 너트 및 나사를 제거하여 보관합니다.
10. 브레이크 캠 스프링 패드(K)와 브레이크 캠 스프링(L)을 조심스럽게 제거합니다(그림 16-29, 16-46 페이지). 패드와 스프링을 보관합니다.
11. 다른 면에 대해 8-10단계를 반복합니다.
12. 5/32인치 육각 렌치를 사용하여 칼라 셋 나사(M)를 제거합니다(그림 16-29, 16-46 페이지). 셋 나사를 보관합니다. 셋 나사를 다시 장착할 때 3/8인치 드라이브 토크 렌치를 사용하여 나사를 70 ± 10 in-lb(8 ± 1.1 Nm)로 조입니다.
13. 브레이크 크로스 바(N)가 탑승자 오른쪽의 브레이크 캠 어셈블리(P)에 닿지 않을 때까지 바를 탑승자 왼쪽 방향으로 밉니다(그림 16-29, 16-46 페이지). 탑승자 오른쪽의 브레이크 캠 어셈블리(P)를 제거합니다(그림 16-29, 16-46 페이지). 어셈블리를 보관합니다.
14. 브레이크 크로스 바(N)를 탑승자 오른쪽 방향으로 밀고 브레이크 크로스 바(N)를 제거합니다(그림 16-29, 16-46 페이지). 바를 보관합니다.
    a. 브레이크 크로스 바(N) 제거 중에는 표시된 순서대로 다음 부품을 조심스럽게 제거합니다(그림 16-29, 16-46 페이지):
       i. 왼쪽 브레이크 축 커버(R)
       ii. 브레이크 페달 어셈블리(T)
       iii. 칼라(U)
       iv. 오른쪽 브레이크 축 커버(V)
    b. 교체하는 페달을 폐기합니다. 나머지 모든 구성 요소를 보관합니다.
15. 2-14단계 를 반대로 실시하여 제공된 페달을 장착합니다.
    참고: 브레이크 캠 어셈블리(P)의 방향에 주의하십시오. 탭이 의자 전면을 향하게 해야 합니다(그림 16-29, 16-46 페이지).
16. 제품을 다시 사용하기 전에 제품이 제대로 작동하는지 확인합니다.

한국어
KO

페달 교체 (계속)

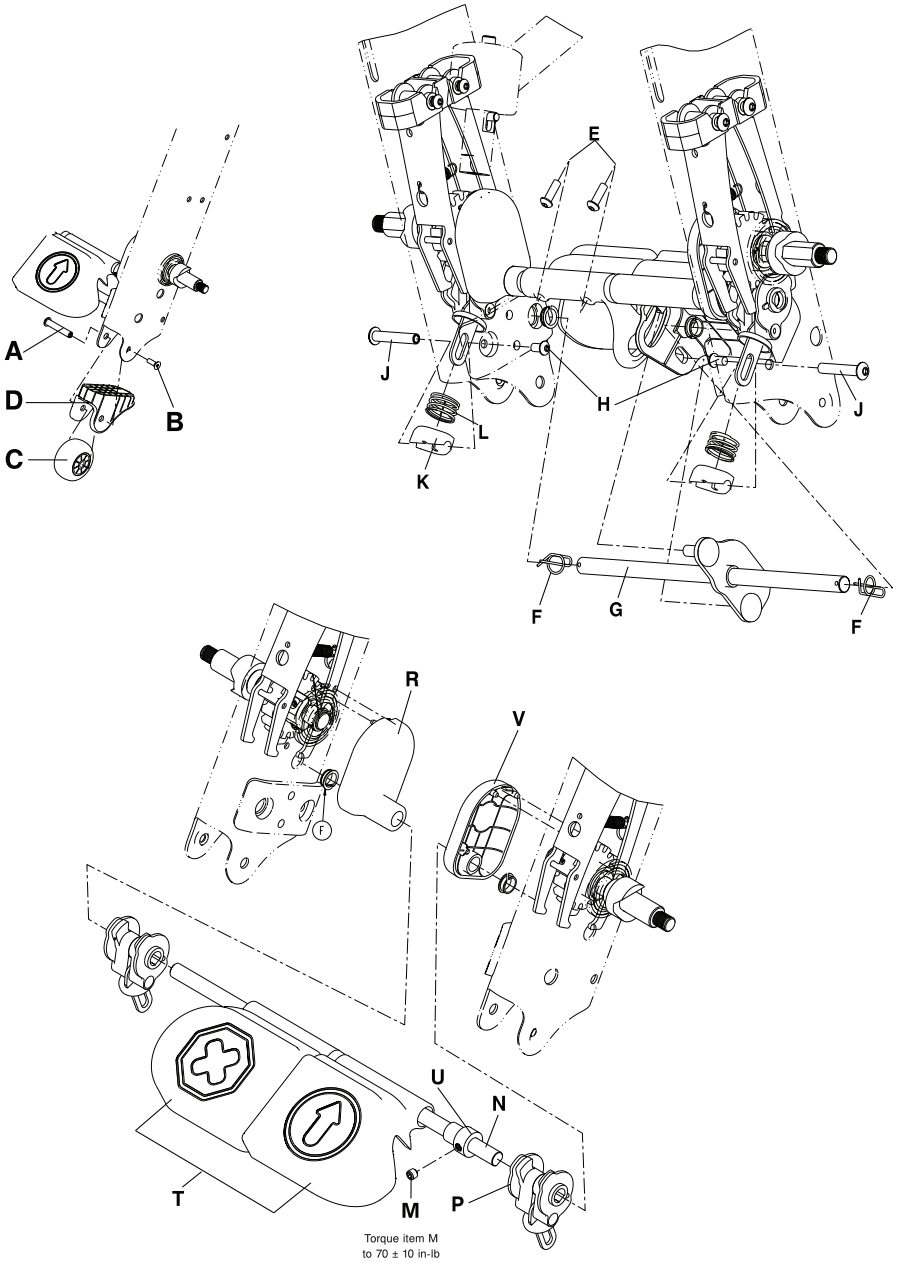

그림 **16-29:** 페달 교체

한국어
KO

브레이크 핑거 어셈블리 교체

필요 공구:

- 5/32인치 육각 렌치
- 3/16인치 육각 렌치
- 9/64인치 육각 렌치
- 스냅링 플라이어
- 3/8인치 드라이브 토크 렌치(in-lb)

1. 브레이크 페달/이동 페달 어셈블리를 제거합니다(페달 교체, 16-45 페이지). 모든 부품을 보관합니다.
2. 손으로 브레이크 핑거(A)를 직접 엽니다. 소켓 렌치 나사(C)가 의자 바닥을 향하도록 다른 손으로 뒷바퀴 축 어셈블리(B)를 직접 돌립니다(그림 16-30, 16-47 페이지).
3. 9/64인치 육각 렌치를 사용하여 뒷바퀴 축 어셈블리(B)에서 소켓 렌치 나사(C) 2개를 풉니다(그림 16-30, 16-47 페이지).
4. 스냅링 플라이어를 사용하여, 의자 프레임에 뒷바퀴 축 어셈블리(E)(그림 16-30, 16-47 페이지)를 고정하는 리테이닝 링(D)(그림 16-30, 16-47 페이지)을 제거합니다. 리테이닝 링을 보관합니다.
   참고: 리테이닝 링을 제거에 필요한 것보다 더 크게 벌리지 마십시오.
5. 뒷바퀴 축 어셈블리(E)를 제거합니다(그림 16-30, 16-47 페이지).
6. 5/32인치 육각 렌치와 3/16인치 육각 렌치를 사용하여, 브레이크 핑거 어셈블리(H)를 고정하는 나사(F)와 브레이크 핑거 스페이서 너트(G)를 제거합니다(그림 16-30, 16-47 페이지). 나사(F)를 다시 장착할 때 3/8 인치 드라이브 토크 렌치를 사용하여 나사를 70 ± 10 in-lb(8 ± 1.1 Nm)로 조입니다.
7. 브레이크 핑거 어셈블리(H)를 제거하여 폐기합니다(그림 16-30, 16-47 페이지).
8. 2-7단계를 반대로 실시하여 제공된 브레이크 핑거 어셈블리를 장착합니다.
9. 브레이크 페달/이동 페달을 교체합니다(참고: 페달 교체, 16-45 페이지).
   참고: 브레이크 캠 어셈블리(P)(그림 16-29, 16-46 페이지)를 다시 장착할 때, 탭이 의자 전면을 향하게 해야 합니다.
10. 제품을 다시 사용하기 전에 제품이 제대로 작동하는지 확인합니다.

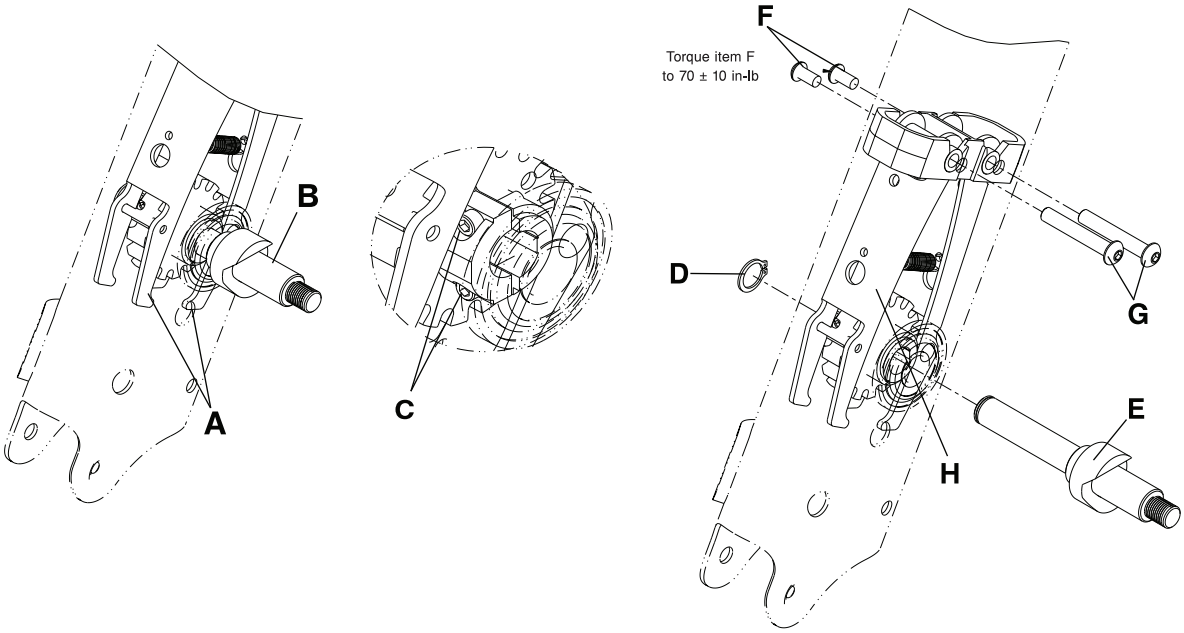

그림 **16-30:** 브레이크 핑거 어셈블리 교체

IV 폴 분리

필요 공구:

- 3/16인치 육각 렌치
- 소형 일자 드라이버

1. 시트 등받이를 제거합니다(그림 16-20, 16-36 페이지).
2. 3/16인치 육각 렌치를 사용하여 IV 폴 토퍼(F)의 중앙에서 소켓 렌치 나사(G)를 제거합니다(그림 16-31, 16-49 페이지). 나사를 보관합니다.
3. IV 폴 토퍼(F)(그림 16-31, 16-49 페이지)를 가볍게 두드리면서 위로 밀어 토퍼를 제거합니다. IV 폴 토퍼를 보관합니다.
4. 소형 일자 드라이버를 사용하여 IV 폴(E) 하단에서 튜브 플러그(H)를 제거합니다(그림 16-31, 16-49 페이지). 튜브 플러그를 보관합니다.
5. 3/16인치 육각 렌치를 사용하여 접시머리 렌치 나사(A) 2개를 풀어 의자 프레임에서 아랫쪽 IV 폴 클램프(B)를 제거합니다(그림 16-31, 16-49 페이지). 나사와 클램프를 보관합니다.
6. 3/16인치 육각 렌치를 사용하여 접시머리 렌치 나사(A) 2개를 풀어 의자 프레임에서 상부 IV 폴 클램프(C)를 제거합니다. 클레비스 핀(D)과 클램프(C)를 제거합니다. 나사, 클레비스 핀 및 클램프를 보관합니다. IV 폴(E)을 폐기합니다(그림 16-31, 16-49 페이지).

   참고: IV 폴이 넘어지지 않도록 접시머리 렌치 나사를 푸는 동안에는 IV 폴 어셈블리를 잡고 있어야 합니다.

IV 폴 설치

필요 공구:

- 3/16인치 육각 렌치
- 소형 일자 드라이버
- 3/8인치 드라이브 토크 렌치(피트-파운드)
- 3/8인치 드라이브 토크 렌치(인치-파운드)

참고: 우산 너트(umbrella nut)(0018-045-000)도 IV 폴을 교체하는 데 필요합니다.

1. 시트 등받이를 제거합니다(시트 등받이 제거, 16-36 페이지).
2. 제공된 우산 너트(0018-045-000)(J)를 IV 폴(E) 상단에 삽입합니다(그림 16-31, 16-49 페이지). 우산 너트의 상단은 IV 폴 상단에서 12.7 mm여야 합니다.

   참고:
   배송 전에 우산 너트가 설치되어 있을 수 있습니다. IV 폴 토퍼 설치 전에 IV 폴의 제자리에 우산 너트가 있음을 확인하십시오.
3. 제공된 튜브 플러그(0037-225-000)(H)를 IV 폴(E) 하단에 삽입합니다(그림 16-31, 16-49 페이지).
4. IV 폴 토퍼(F)를 IV 폴(E)에 배치하고 손바닥으로 토퍼를 가볍게 두드려 토퍼가 IV 폴(E)에 완전히 안착되도록 합니다(그림 16-31, 16-49 페이지).
5. 3/16인치 육각 렌치를 사용하여 제공된 소켓 헤드 캡 나사(0004-672-000) (G)를 설치하여 IV 폴 토퍼를 폴에 고정시킵니다. 3/8인치 드라이브 토크 렌치(인치-파운드)를 사용하여 나사를 25 ± 5 인치-파운드(2.8 ± 0.6 Nm)로 조입니다.
6. 3/16인치 육각 렌치를 사용하여 접시머리 렌치 나사(A) 2개를 풀어 의자 프레임에서 상부 IV 폴 클램프(C)를 제거합니다. 클레비스 핀(D)과 클램프(C)를 제거합니다. 나사, 클레비스 핀 및 클램프를 보관합니다. IV 폴(E)을 폐기합니다(그림 16-31, 16-49 페이지).
7. 제공된 클레비스 핀(0026-349-000)(D)을 제공된 상부 IV 클램프(단계 6에서 제거했음) 앞면에 삽입합니다.
8. 전면 상부 IV 클램프와 클레비스 핀을 의자 프레임에 장착합니다.
9. 제공된 IV 폴을 전면 상부 IV 클램프와 클레비스 핀에 장착합니다.

   참고: 후면 상부 IV 클램프를 장착하는 동안 IV 폴을 제 위치에 잡아서 폴이 제자리에 유지되도록 합니다.
10. 3/16인치 육각 렌치와 제공된 접시머리 캡 나사(0001-210-000)(A)를 사용하여 후면 상부 IV 클램프를 IV 폴과 전면 상부 IV 클램프에 장착합니다. 3/8인치 드라이브 토크 렌치(피트-파운드)를 사용하여 나사를 13 ± 3 피트-파운드(18 ± 4 Nm)로 조입니다.

한국어
KO

IV 폴 설치 (계속)

11. 3/16인치 육각 렌치와 제공된 접시머리 캡 나사(0001-2 10-000)(A)를 사용하여 제공된 하부 IV 클램프 전면과 후면을 IV 폴에 장착합니다. 3/8인치 드라이브 토크 렌치(피트-파운드)를 사용하여 나사를 13 ± 3 피트-파운드(18 ± 4 Nm)로 조입니다.
    참고: 하단 IV 클램프를 조절하여 이 클램프가 IV 폴의 바닥과 높이가 같아지도록 합니다.
12. 시트 등받이 다시 장착하기(시트 등받이 제거, 16-36 페이지).
13. 제품을 다시 사용하기 전에 제품이 제대로 작동하는지 확인합니다.

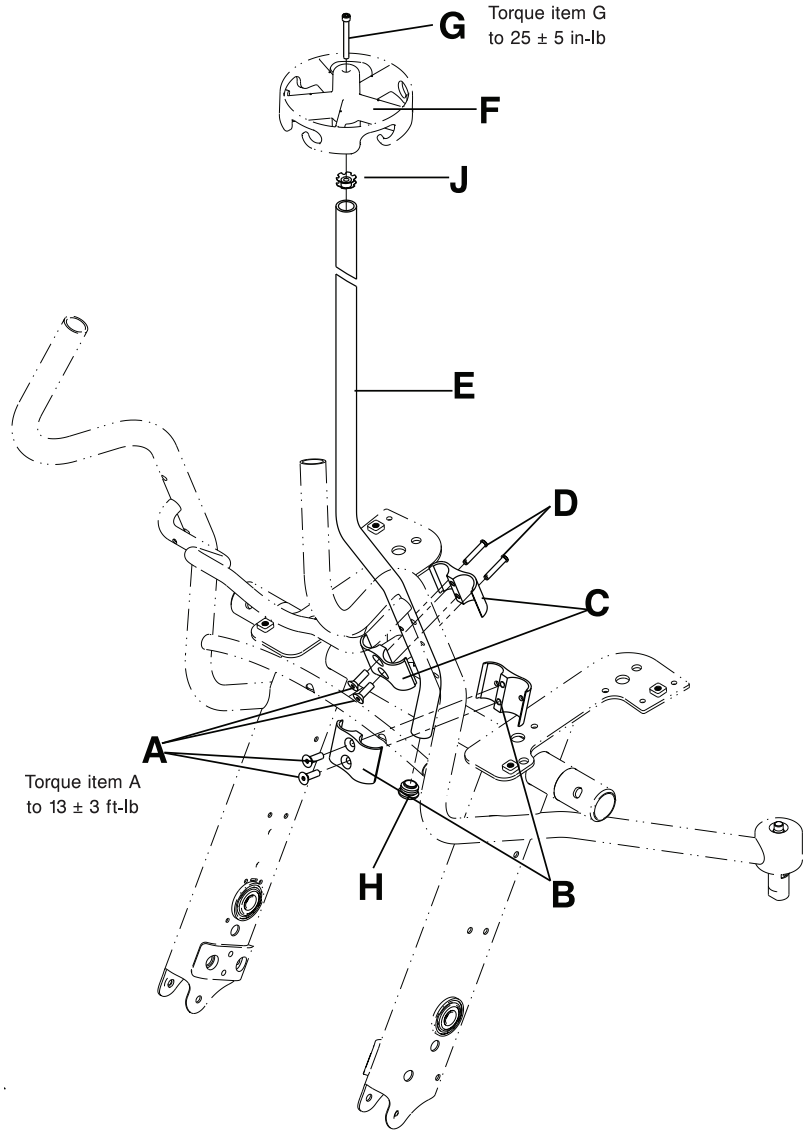

그림 **16-31: IV** 폴 교체

한국어
KO

IV 폴 토퍼 교체하기

필요 공구:

- 3/16인치 육각 렌치
- 3/8인치 드라이브 토크 렌치(in-lb)

1. 3/16인치 육각 렌치를 사용하여 IV 폴 토퍼(B)의 중앙에서 소켓 렌치 나사(A)를 제거합니다. 나사를 보관합니다(그림 16-32, 16-50 페이지).
2. IV 폴 토퍼를 가볍게 두드리면서 위로 밀어 토퍼를 제거합니다. IV 폴 토퍼를 폐기합니다.
3. 제공된 IV 폴 토퍼를 IV 폴의 상단에 배치하고 손바닥으로 토퍼를 가볍게 두드려 토퍼가 IV 폴에 완전히 안착되도록 합니다.
4. 3/16인치 육각 렌치를 사용하여 IV 폴 토퍼를 IV 폴에 고정하기 위한 소켓 렌치 나사(A)(1단계에서 제거했음)를 장착합니다. 3/8인치 드라이브 토크 렌치를 사용하여 나사를 25 ± 5 in-lb(2.8 ± 0.6 Nm)로 조입니다.
5. 제품을 다시 사용하기 전에 제품이 제대로 작동하는지 확인합니다.

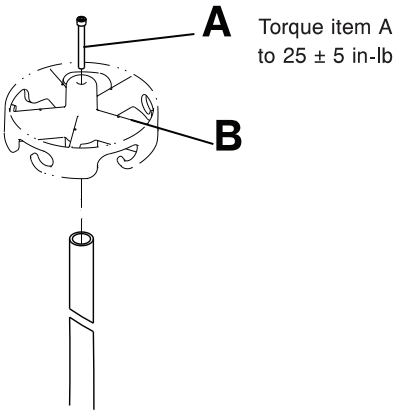

그림 **16-32: IV** 폴 토퍼 교체하기

한국어
KO

랩 벨트 어셈블리 설치

참고: 이 어셈블리는 2013년 8월 이후에 제조된 모든 장치에 사용할 수 있습니다(일련 번호 위치, 16-9 페이지).

필요 공구:

- 3/16인치 육각 렌치
- 3/16인치 육각 비트
- 3/8인치 드라이브 토크 렌치(인치-파운드)

참고:
긴 스트랩은 의자의 오른쪽에 부착됩니다. 짧은 스트랩은 의자의 왼쪽에 부착됩니다.

1. 브레이크 페달을 아래로 눌러 브레이크를 작동합니다. 제품을 밀어 브레이크가 작동하는지 확인합니다.
2. 긴 스트랩을 의자의 오른쪽에 부착합니다. 짧은 스트랩을 의자의 왼쪽에 부착합니다.
   a. 브래킷(그림 16-33, 16-51 페이지)에 있는 두 탭(A)을 메인 프레임 용접부(B)의 사각 구멍에 끼웁니다(그림 16-34, 16-52 페이지).
   b. 제공된 플랜지 둥근머리 나사(0004-671-000)(C)를 브래킷의 원형 구멍에 설치하여 랩 벨트 브래킷을 메인 프레임 용접부(B)에 고정시킵니다(그림 16-34, 16-52 페이지). 3/8인치 드라이브 토크 렌치와 3/16인치 육각 비트를 사용하여 나사를 70 ± 10 인치-파운드(8 ± 1.1 Nm)로 조입니다.
3. 제품을 다시 사용하기 전에 제품이 제대로 작동하는지 확인합니다.

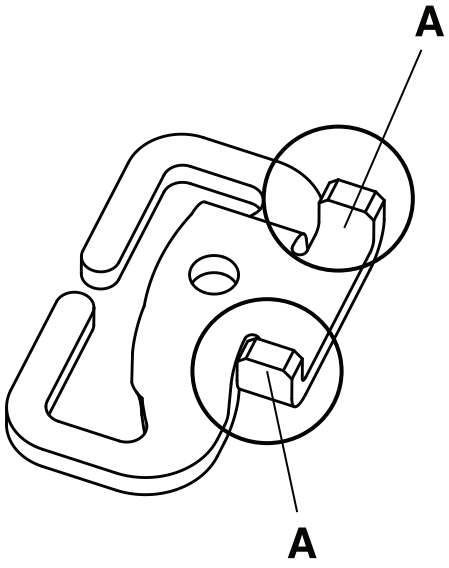

그림 **16-33:** 랩 벨트 브래킷 탭

한국어
KO

랩 벨트 어셈블리 설치 (계속)

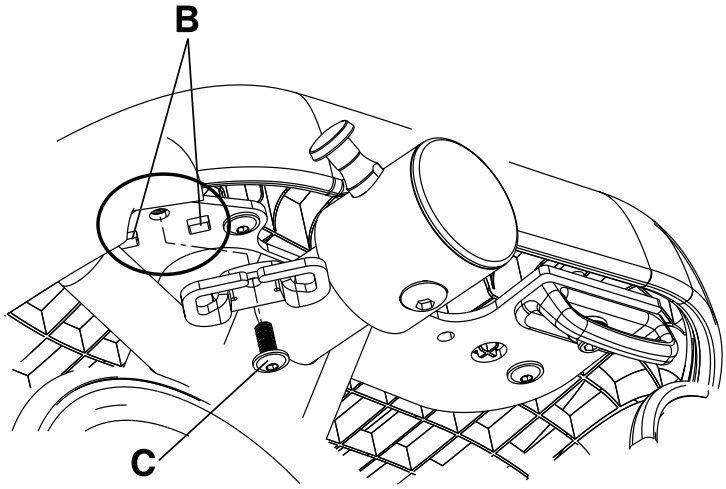

그림 **16-34:** 랩 벨트 브래킷 설치

한국어
KO

랩 벨트 분리

필요 공구:

- 없음

1. 한 손으로 브래킷에 연결된 벨트 말단(A)을 잡습니다. 다른 손으로 브래킷(B)을 잡습니다(그림 16-35, 16-53 페이지).
2. 브래킷에서 벨트 고리를 꼭 쥐고 브래킷의 슬롯(C)을 통과시켜서 벨트를 분리합니다(그림 16-35, 16-53 페이지). 벨트를 폐기합니다.

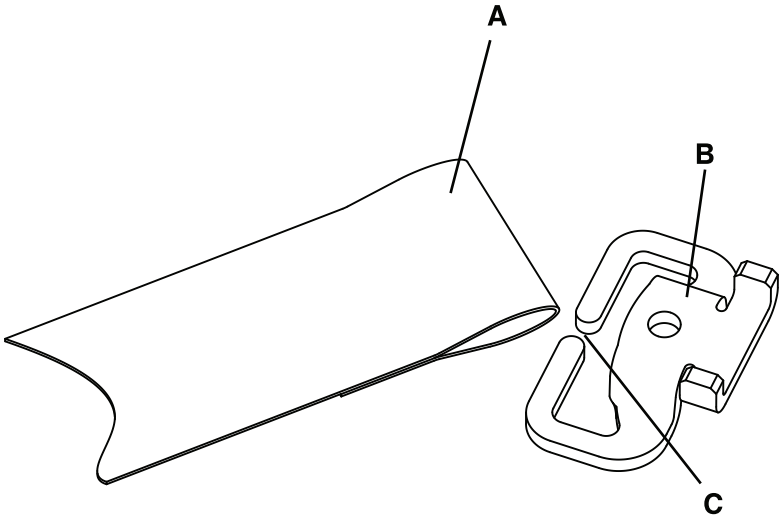

그림 **16-35:** 랩 벨트 분리

랩 벨트 설치

필요 공구:

- 없음

1. 브레이크 페달을 아래로 눌러 브레이크를 작동합니다. 제품을 밀어 브레이크가 작동하는지 확인합니다.
2. 한 손으로 제공된 벨트의 고리 모양 말단을 잡고 다른 손으로 브래킷을 잡습니다.
3. 벨트의 고리 모양 말단을 꼭 쥐고 벨트가 브래킷의 슬롯을 통과시킵니다.
4. 제품을 다시 사용하기 전에 제품이 제대로 작동하는지 확인합니다.

다리 받침대 설치

필요 공구:

- 1/4인치 육각 렌치
- 3/16인치 육각 렌치
- 3/8인치 드라이브 토크 렌치(인치-파운드)

1. 브레이크 페달을 아래로 눌러 브레이크를 작동합니다. 제품을 밀어 브레이크가 작동하는지 확인합니다.
2. 의자가 뒤를 향하도록 배치합니다.
3. 장치에 폴리 백 후크가 있는 경우, 3/16인치 육각 렌치를 사용하여 의자 프레임의 양쪽에 있는 폴리 백 후크를 고정시키는 플랜지 둥근머리 나사(A)를 제거합니다. 폴리 백 후크(C)와 나사(A)를 폐기합니다(그림 16-36, 16-54 페이지).
4. 제공된 다리 받침대 장착 플레이트 용접부(1460-166-005)(D)를 의자 프레임의 하단에 위치시킵니다(그림 16-36, 16-54 페이지).
5. 제공된 폴리 백 후크(1460-001-051)(C)에 있는 위치 조절 탭을 다리 받침대 장착 플레이트 용접부에 있는 파일럿 구멍에 맞춥니다(그림 16-36, 16-54 페이지).
6. 제공된 폴리 후크 스페이서(1460-116-025)(B)를 폴리 백 후크의 구멍에 삽입합니다(그림 16-36, 16-54 페이지).
7. 1/4인치 육각 렌치와 제공된 소켓 헤드 캡 나사(0004-575-000)(A)를 사용하여, 폴리 백 후크와 다리 받침대 장착 플레이트 용접부를 의자 프레임 하단 양쪽에 고정시킵니다. 3/8인치 드라이브 토크 렌치를 사용하여 나사를 70 ± 10 인치-파운드(8 ± 1.1 Nm)로 조입니다.
8. 제품을 다시 사용하기 전에 제품이 제대로 작동하는지 확인합니다.

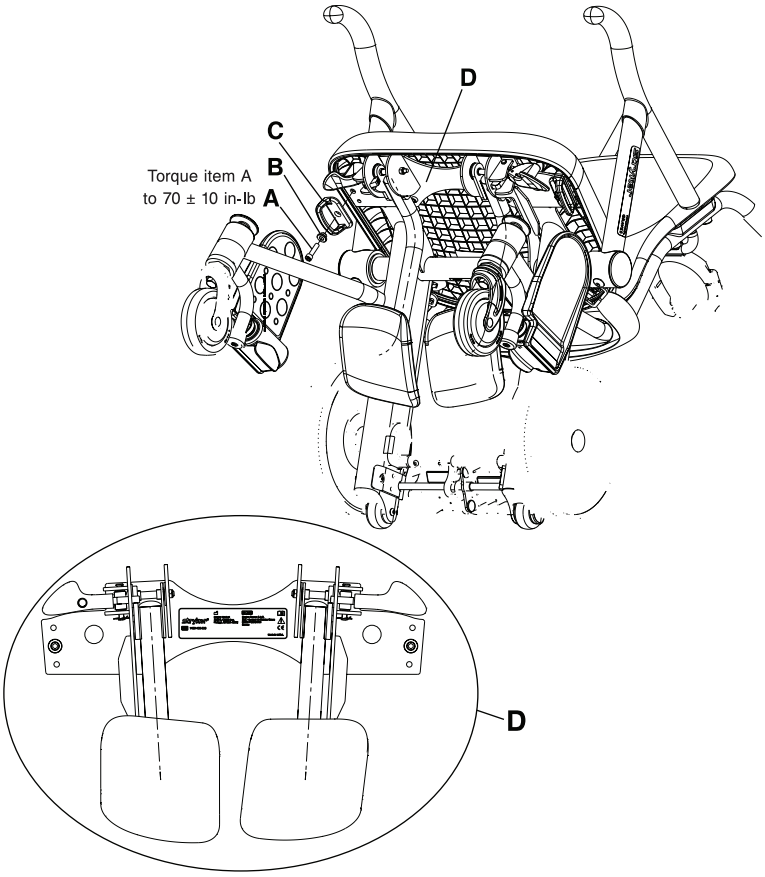

그림 **16-36:** 다리 받침대 용접부

한국어
KO

다리 받침대 설치 (계속)

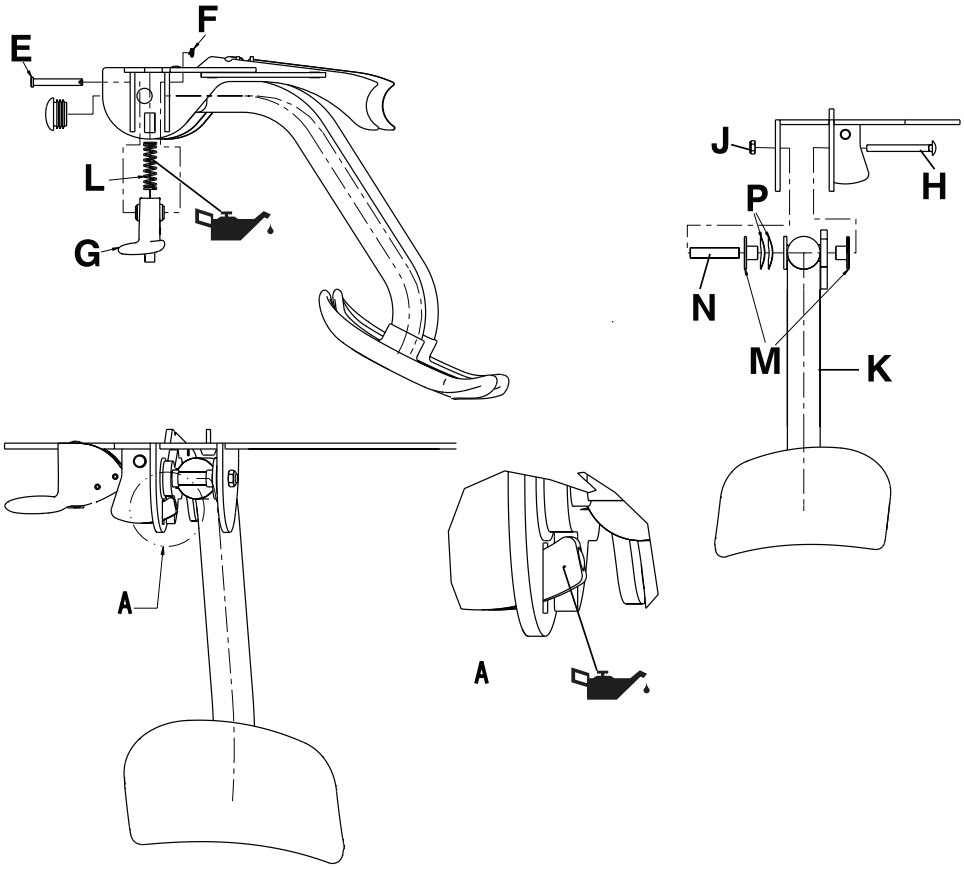

그림 **16-37:** 다리 받침대 구성 요소

다리 받침대 교체

필요 공구:

- 1/4인치 육각 렌치
- 니들 노즈 플라이어
- 7/16인치 개방 렌치
- 3/8인치 드라이브 토크 렌치(인치-파운드)
- Syntech 그리스

1. 브레이크 페달을 아래로 눌러 브레이크를 작동합니다. 제품을 밀어 브레이크가 작동하는지 확인합니다.
2. 다리 받침대를 보관 위치에 놓습니다.
3. 의자가 뒤를 향하도록 배치합니다.
4. 1/4인치 육각 렌치를 사용하여, 폴리 백 후크와 다리 받침대 장착 플레이트 용접부를 의자 프레임 하단 양쪽에 고정시키는 소켓 헤드 캡 나사(A)를 빼냅니다. 다리 받침대 장착 플레이트 용접부(D), 폴리 후크 스페이서(B), 그리고 폴리 백 후크(C)를 분리합니다(그림 16-36, 16-54 페이지). 다리 받침대 장착 플레이트 용접부, 나사, 스페이서 및 폴리 백 후크를 남겨 둡니다.
5. 다리 받침대 장착 플레이트 용접부를 작업대 위에 놓습니다.
6. 니들 노즈 플라이어를 사용하여, 다리 받침대 래치 어셈블리(G)를 다리 받침대 장착 플레이트 용접부(D) 양쪽에 고정시키는 rue ring 코터(F)와 클레비스 핀(E)을 분리합니다. 다리 받침대 장착 플레이트 용접부(D) 양쪽에 있는 다리 받침대 래치 어셈블리(G) 및 압축 스프링(L)을 분리합니다(그림 16-37, 16-55 페이지). 다리 받침대 래치 어셈블리, 스프링, rue ring 코터 및 클레비스 핀을 남겨 둡니다.
7. 7/16인치 개방 렌치를 사용하여, 다리 받침대 어셈블리(K)를 다리 받침대 장착 플레이트 용접부에 고정시키는 나이록 육각 너트(J) 및 볼트(H)를 분리합니다(그림 16-37, 16-55 페이지).
8. 다리 받침대 어셈블리를 분리하면서 와셔(P) 2개, 부싱(M) 2개, 그리고 다리 받침대 피봇 스페이서(N)를 분리합니다(그림 16-37, 16-55 페이지). 모든 부품을 보관합니다.
9. 재설치할 때는 단계 1-8을 역으로 실행합니다. 재설치 시,
   a. 필요 시, Syntech 그리스로 압축 스프링(L) 및 래치 팁(그림 16-37, 16-55 페이지)에 윤활제를 바릅니다.
   b. 다리 받침대 어셈블리에 설치하기 전에 부싱(M)에 와셔(P)를 끼웁니다.
   c. 3/8인치 드라이브 토크 렌치를 사용하여 나사를 70 ± 10 인치-파운드(8 ± 1.1 Nm)로 조입니다.
10. 제품을 다시 사용하기 전에 제품이 제대로 작동하는지 확인합니다.

한국어
KO

다리 받침대 조정

다리 받침대가 너무 빨리 돌아가면 나이록 육각 너트를 조입니다. 다리 받침대가 돌아가지 않으면 나이록 육각 너트를 풉니다.

필요 공구:

- 7/16인치 조합 렌치

1. 브레이크 페달을 아래로 눌러 브레이크를 작동합니다. 제품을 밀어 브레이크가 작동하는지 확인합니다.
2. 7/16인치 조합 렌치를 사용하여 나이록 육각 너트(J)를 1/4바퀴씩 조이거나 풉니다. (그림 16-37, 16-55 페이지).
3. 제품을 다시 사용하기 전에 제품이 제대로 작동하는지 확인합니다.

한국어
KO

제한 보증

Stryker Corporation에 속하는 Stryker Medical Division은 Stryker 모델 1450 및 모델 1460 **Prime TC**에 재질 및 제조상의 결함이 없음을 인도일로부터 3년간 최초 구매자에게 보증합니다.

1년 차에서 이 보증에 의거한 Stryker의 의무는 교체 부품 제공하고, Stryker의 독자적인 재량으로 결함이 있다고 밝혀진 일체의 제품을 위해 또는 이 제품의 교체를 위해 자체 판단으로 작업 또는 출장을 제공하는 것입니다. 2년 차와 3년 차에서 이 보증에 의거한 Stryker의 의무는 교체 부품만 제공하는 것입니다.

Stryker가 요청하는 경우, 보증을 청구한 제품 또는 부품을 배송료를 지급하고 공장으로 반송해야 합니다. Stryker가 판단하기에 제품에 실질적이고 부정적으로 영향을 끼치는 방식으로 제품을 부적절하게 사용하거나 타인에 의해 변경 또는 수리한 경우 본 보증은 무효화됩니다. Stryker가 제공하거나 공인하지 않은 부품을 사용하여 Stryker 제품을 수리하면 본 보증은 무효화됩니다. Stryker의 직원 및 대리점은 어떤 식으로든 본 보증을 변경할 권한이 없습니다.

Prime TC는 일반적인 사용 조건에서 본 설명서에 기술된 대로 주기적으로 적절히 유지보수를 받으면 5년의 예상 사용 수명을 갖도록 설계되었습니다. Stryker는 최초 구매자가 제품을 소유하는 한 **Prime TC**의 예상 수명 5년간 **Prime TC**의 용접 부분에 구조적 결함이 없음을 보증합니다.

본 진술은 전술한 각 장비에 대한 Stryke의 전체 보증입니다. Stryker는 본 문건에서 명시되지 않는 한 명시적 또는 묵시적으로 어떠한 기타 보증 또는 주장을 하지 않습니다. 상품성에 대한 보증은 없으며 기타 특정 목적을 위한 적합성에 대한 보증도 없습니다. 어떠한 경우에도 Stryker는 장비의 판매 또는 사용으로 인하거나 또는 이에 관련된 우발적 또는 결과적 손해에 대해 책임을 지지 않습니다.

보증에는 일회용 물품, IV 폴(옵션) 또는 남용에 따른 손상은 포함되지 않습니다.

보증 배제 및 손상 제한

여기에 제시된 명시적 보증은 에만 적용되는 보증입니다. 기타 모든 보증은 특정 목적을 위한 상품성 또는 적합성에 대한 일체의 묵시적 보증을 포함하여 명시적이든 묵시적이든 Stryker에 의해 명시적으로 배제됩니다. 어떠한 경우에도 Stryker는 우발적 또는 결과적 손해에 대해 책임을 지지 않습니다.

한국어
KO

부품 및 정비 받기

Stryker 제품은 전국에 걸쳐 있는 헌신적인 Stryker 현장 서비스 담당자 네트워크에서 지원합니다. 담당자들은 본사 훈련을 받고, 현지에서 근무하며, 수리 시간을 최소화하기 위해 충분한 예비 부품 재고를 갖추고 있습니다. 현지 담당자에게 문의하거나, 미국의 Stryker 고객 서비스 +1-800-327-0770번으 로 문의하시기 바랍니다.

반송 승인

Stryker 고객 서비스 부서의 사전 승인 없이는 제품을 반송할 수 없습니다. 승인 번호가 제공되며 이 번호는 반드시 반송 제품에 기재해야 합니다. Stryker는 반송 제품에 대해 운송 및 반품 수수료를 부가할 권리를 보유합니다. 특수, 개조 또는 생산 중단된 품목은 반송할 수 없습니다.

파손된 제품

ICC 규정에 따르면 파손된 품목에 대한 배상 청구는 반드시 제품 수령 후 십오(15)일 이내에 해야 합니다. 수령 시 인수증에 파손 사항이 기재되어 있지 않으면 파손된 운송품을 인수하지 마십시오. 신속한 통지를 받는 대로, Stryker는 해당 운송업체에 발생한 파손에 대한 운송 화물 배상 청구를 신청합니다. 배상 청구액은 실제 교체 비용으로 제한됩니다. 제품 배달 후 십오(15)일 내에 이 정보가 Stryker에 접수되지 않은 경우 또는 수령 시 인수증에 파손 사항이 기재되어 있지 않은 경우, 고객은 수령 후 삼십(30)일 이내에 원 송장의 전액을 지불할 책임이 있습니다. 수량 부족 품목에 대한 배상 청구는 반드시 송장 일자로부터 삼십(30)일 이내에 해야 합니다.

국제 품질 보증 조항

본 품질 보증은 미국 내 정책을 반영합니다. 미국 외 국가에서의 품질 보증은 국가에 따라 다를 수 있습니다. 더 자세한 정보는 현지 Stryker Medical 담당자에게 문의하십시오.

كرسي التنقل Prime TC™

REF 1450/1460

stryker®

دليل العمليات/الصيانة

الرموز

	تعليمات التشغيل
	تحذير عام
	تنبيه
	تحذير، سحق اليدين
	ممنوع الدفع
REF	الطراز
SN	الرقم التسلسلي
CE	علامة CE
	المصنّع
	تاريخ التصنيع
	حمل العمل الآمن
	التشحيم
	قابل للكسر، أمسكه بعناية
	أبقه جافًا
	هذا الجانب للأعلى
	لا تكدس

العربية
AR

جدول المحتويات

تعريف التحذير/التنبيه/الملاحظة 3-17
المقدمة 4-17
وصف المنتج 4-17
الاستخدام المقصود 4-17
عمر الخدمة المتوقع 4-17
موانع الاستعمال 4-17
المواصفات 5-17
صورة المنتج - مسند القدم الثابت (الطراز 1450) 7-17
صورة المنتج - مسند القدم الممال بعيدًا (الطراز 1460) 8-17
معلومات الاتصال 9-17
موقع الرقم التسلسلي 9-17
ملخص التدابير الوقائية للسلامة 10-17
نقاط الشد 12-17
الإعداد 13-17
التشغيل 14-17
تطبيق أو إطلاق الكابح 14-17
تحميل مستخدم 15-17
رفع المستخدم 16-17
تحديد موضع مسند القدم المنقلب 17-17
تخزين مسند القدم المنقلب 18-17
تحديد موضع مسند القدم الممال بعيدًا (الطراز 1460) 19-17
تخزين مسند القدم الممال بعيدًا (الطراز 1460) 20-17
رفع أو خفض مساند الذراع المنقلبة 21-17
تخزين السجلات في حامل السجل 22-17
نقل مستخدم 23-17
تثبيت قارورة الأكسجين في حامل قارورة الأكسجين الاختياري 24-17
الملحقات 25-17
تثبيت كيس فولي بعلاقة كيس الفولي الاختيارية 26-17
تثبيت كيس وريدي على عمود الكيس الوريدي الاختياري 27-17
ربط حزام الحضن 28-17
وضع مسند الساق 30-17
تخزين مسند الساق 31-17
الملصقات 32-17
التنظيف 33-17
الصيانة الوقائية 34-17
المرجع السريع للقطع البديلة 35-17
الخدمة 36-17
رفع ظهر المقعد 36-17
استبدال ظهر المقعد 37-17
استبدال حامل السجل 38-17
استبدال المقعد 39-17
استبدال مسند الذراع المنقلب 40-17

العربية
AR

Table of Contents

استبدال عجلة الكرسي الأمامية 17-41
استبدال مجموعة الكرسي الأمامية 17-42
استبدال مسند القدم الممال بعيدًا (الطراز 1460) 17-43
استبدال العجلة الخلفية 17-44
استبدال الدواسة 17-45
استبدال مجموعة أصبع الكابح 17-47
رفع عمود الكيس الوريدي 17-48
تثبيت عمود الكيس الوريدي 17-48
استبدال علاقة عمود الكيس الوريدي 17-50
تثبيت مجموعة حزام الحضن 17-51
رفع حزام الحضن 17-53
تثبيت حزام الحضن 17-53
تثبيت مسند الساق 17-54
استبدال مسند الساق 17-56
تعديل مسند الساق 17-57
الضمان 17-58
استثناء الضمان وحدود التلف 17-58
للحصول على القطع والخدمة 17-58
تصريح الإعادة 17-58
المنتج التالف 17-58
بند الضمان الدولي 17-58

العربية
AR

تعريف التحذير/التنبيه/الملاحظة

تحمل الكلمات **تحذير**، **تنبيه**، و**ملاحظة** معان خاصة ينبغي مراجعتها بحرص.

تحذير

تنبه القارئ بشأن وضع قد ينتج عن عدم تفاديه التعرض للوفاة أو الإصابة الخطيرة. كما قد تصف ردود فعل معاكسة خطيرة محتملة ومخاطر على السلامة.

تنبيه

تنبه القارئ إلى وضع خطير محتمل قد ينتج عن عدم تفاديه إصابة بسيطة أو متوسطة للمستخدم أو المريض أو تلف للمنتج أو الممتلكات الأخرى. يشمل هذا الرعاية الخاصة اللازمة للاستخدام الآمن والفعال للأداة والرعاية اللازمة لتفادي تلف الجهاز الذي قد يحدث كنتيجة للاستخدام أو إساءة الاستخدام.

ملاحظة: توفر معلومات خاصة لجعل الصيانة أسهل أو لجعل تعليمات هامة أوضح.

العربية
AR

المقدمة

هذا الدليل مخصص لمساعدتك على تشغيل أو صيانة **Prime TC™** (كرسي التنقل) من Stryker الطراز 1450 و1460. اقرأ هذا الدليل بتمعن قبل تشغيل أو صيانة هذا المنتج. ضع أساليب وإجراءات لتعليم وتدريب طاقم العمل على التشغيل الآمن أو الصيانة لهذا المنتج.

⚠ تحذير

- الاستخدام غير الملائم للمنتج يمكن أن يتسبب في إصابة المستخدم أو المشغّل. شغّل المنتج فقط كما هو موصوف في هذا الدليل.
- لا تعدّل المنتج أو أيًا من مكونات المنتج. تعديل المنتج يمكن أن يتسبب بتشغيل غير متوقع ينتج عنه إصابة المستخدم أو المشغّل. تعديل المنتج يلغي ضمانه أيضًا.

ملاحظات

- ينبغي اعتبار هذا الدليل جزءًا دائمًا من المنتج وينبغي أن يظل مع المنتج حتى وإن تم بيع المنتج لاحقًا.
- تبحث Stryker باستمرار في تطويرات تصميم وجودة المنتج. وبناءً عليه، وفي حين أن هذا الدليل يحتوي على أحدث معلومات متاحة لهذا المنتج زمن الطباعة، فقد تكون هناك اختلافات بسيطة بين المنتج وهذا الدليل. إن كانت لديك أية أسئلة، يرجى الاتصال على Stryker Customer Service أو الدعم التقني على الرقم.+1-800-327-0770

وصف المنتج

Prime TC كرسي يدوي يدفع بواسطة المشغل مصمم لنقل المستخدمين في وضع الجلوس مع أجهزتهم الطبية المرافقة (مثل قارورة الأكسجين، وأكياس السائل الوريدية، أو كيس القسطرة فولي). المنتج مجهز بآلية كبح توقف العجلات الخلفية لثبات أكبر وتساعد المستخدم على الجلوس في الكرسي ومغادرته.

الاستخدام المقصود

Prime TC عبارة عن كرسي تنقل مخصص للأغراض الطبية لمساعدة المرء في أداء النشاط الذي يجده المرء صعب الأداء أو لا يمكن القيام به. **Prime TC** مخصص للمستخدمين ممن لديهم القدرة على تثبيت أنفسهم في الوضع القائم الجالس دون مساعدة، وطبقًا لإرشادات المرفق للتنقل.

الاستخدام المتوقع لـ**Prime TC** هو دعم المستخدم في الوضع الجالس القائم مع سند ظهره إلى ظهر المقعد وأقدامه وأذرعه على أسطح السند المزودة. للتنقل، يدفع المشغّل الكرسي من الخلف بالإمساك بالمقابض المزودة. ينبغي على المستخدمين عدم الجلوس على الأذرع، أو الوقوف بشكل قائم على أي سطح، أو الاستناد على الأذرع أو ظهر المقعد أو الجلوس من موضع وقوف. يشمل المشغلون المقصودون ناقلي الرعاية الصحية (المرافقين)، والممرضات، وأخصائيي الرعاية الصحية الآخرين، وأفراد الأسرة، والأفراد المصاحبين للمستخدم.

Prime TC مخصص للاستخدام داخل مرافق الرعاية الصحية وخارج مرافق الرعاية الصحية، وفي المواقع المتاخمة، ويشمل ذلك مواقف السيارات. يشمل نشاط التنقل إجراءات الدخول والمغادرة على الرصيف، التنقل بين الأقسام لدخولها أو مغادرتها، والتنقل في المصاعد. يتمتع **Prime TC** بحمل شغل آمن بمقدار 226.8 كجم، ويشمل ذلك المستخدم والملحقات. يمكن أن تختلف فترة الاستخدام التقليدية من عدة دقائق وحتى ساعة. إلا أن زمن انتظار المستخدم في أحداث معينة (مثل انتظار الخضوع لفحص تصوير طبقي، أو تصوير بالرنين المغناطيسي، أو الأشعة السينية) يمكن أن يتجاوز الساعة.

العربية
AR

عمر الخدمة المتوقع

Prime TC يتمتع بعمر خدمة متوقع مدته 5 سنوات تحت الاستخدام العادي والظروف العادية ومع الصيانة الدورية الملائمة.

موانع الاستعمال

ليس هناك موانع معروفة.

المواصفات

	مساند قدم ثابتة (الطراز 1450)		مساند قدم ممالة بعيدًا (الطراز 1460)	
حمل العمل الآمن **ملاحظة:** يشير حمل العمل الآمن إلى محصلة وزن المستخدم والملحقات.	500 رطل	226.8 كجم	500 رطل	226.8 كجم
وزن النموذج الأساسي (دون خيارات) **ملاحظة:** يمكن أن يتغير الوزن بمقدار 0.5 كجم.	89.6 رطل	40.64 كجم	90.7 رطل	41.14 كجم
العرض				
العرض الكلي	28.3 بوصة	71.8 سم	28.3 بوصة	71.8 سم
عرض المقعد	21.5 بوصة	54.6 سم	21.5 بوصة	54.6 سم
ارتفاع المقعد				
من مساند القدم	15 بوصة	38.1 سم	15 بوصة	38.1 سم
من الأرض	21 بوصة	53.3 سم	21 بوصة	53.3 سم
الارتفاع				
مع عمود الكيس الوريدي	73 بوصة	185.4 سم	73 بوصة	185.4 سم
بدون عمود الكيس الوريدي	45 بوصة	114.3 سم	45 بوصة	114.3 سم
نطاق مسكة مقبض الدفع				
العرض	16 بوصة - 20.5 بوصة	40.6 سم - 52.1 سم	16 بوصة - 20.5 بوصة	40.6 سم - 52.1 سم
الارتفاع عن الأرض	35 بوصة - 45 بوصة	88.9 سم - 114.3 سم	35 بوصة - 45 بوصة	88.9 سم - 114.3 سم
التجمع				
طول الكرسي الأول	39.8 بوصة	101.0 سم	39.8 بوصة	101.0 سم
طول الكرسي الأول مع مساند القدم مخزنة	لا ينطبق	لا ينطبق	33.4 بوصة	84.8 سم
الطول المُضاف لكل كرسي إضافي مخزن	19.5 بوصة	49.5 سم	20.5 بوصة	52.1 سم

العربية
AR

المواصفات (تتمة)

الظروف البيئية	التشغيل	التخزين والنقل
درجة الحرارة	104 ˚F (40 ˚C) 50 ˚F (10 ˚C)	140 ˚F (60 ˚C) -20 ˚F (-29 ˚C)
الرطوبة النسبية	75 % 30 %	85 % 30 %
الضغط الجوي	1060 *hPa* 700 *hPa*	1060 *hPa* 500 *hPa*

المواصفات المدرجة تقريبية ويمكن أن تتغير بشكل طفيف من منتج إلى منتج.

تحتفظ Stryker بالحق في تغيير المواصفات دون إشعار.

العربية
AR

صورة المنتج - مسند القدم الثابت (الطراز 1450)

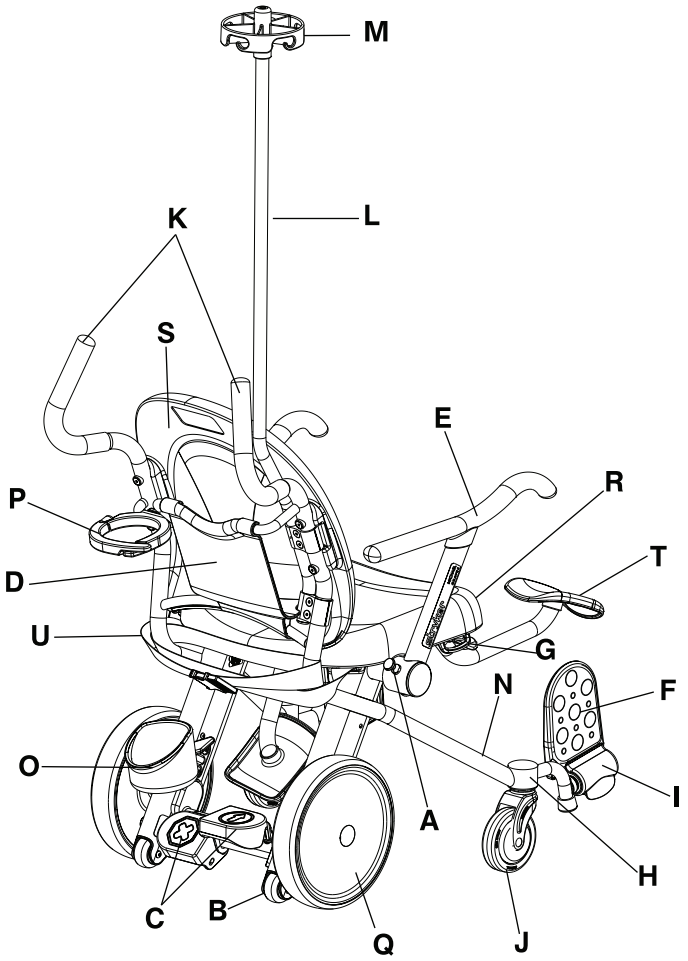

الشكل 17-1: مسند قدم ثابت (الطراز 1450)

	وصف العنصر		وصف العنصر
A	إطلاق مسند الذراع	L	عمود الكيس الوريدي، اختياري
B	العجلات المضادة للانقلاب	M	علاقة عمود الكيس الوريدي، اختيارية
C	دواسات الكبح/الانطلاق	N	أنابيب الهيكل الرئيسي
D	حامل السجل	O	قاع حامل قارورة الأكسجين، اختياري
E	مسند الذراع المنقلب	P	قمة حامل قارورة الأكسجين، اختيارية
F	مسند القدم المنقلب	Q	العجلة الخلفية
G	علاقة كيس الفولي، اختيارية	R	المقعد
H	مجموعة مسند القدم، ثابتة	S	ظهر المقعد
I	ذراع مسند القدم	T	مسند الساق، اختياري
J	العجلة الأمامية	U	حزام الحضن، اختياري
K	المقابض		

العربية
AR

صورة المنتج - مسند القدم الممال بعيدًا (الطراز 1460)

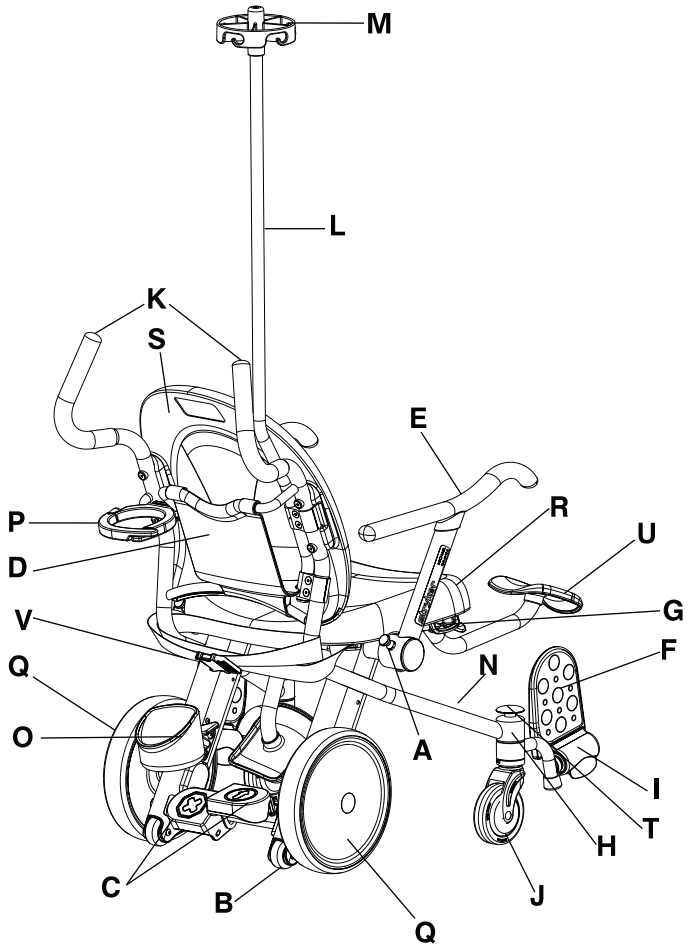

الشكل 17-2: مسند القدم الممال بعيدًا (الطراز 1460)

	وصف العنصر		وصف العنصر
A	إطلاق مسند الذراع	L	عمود الكيس الوريدي، اختياري
B	العجلات المضادة للانقلاب	M	علاقة عمود الكيس الوريدي، اختيارية
C	دواسات الكبح/الانطلاق	N	أنابيب الهيكل الرئيسي
D	حامل السجل	O	قاع حامل قارورة الأكسجين، اختياري
E	مسند الذراع المنقلب	P	قمة حامل قارورة الأكسجين، اختيارية
F	مسند القدم المنقلب	Q	العجلة الخلفية
G	علاقة كيس الفولي، اختيارية	R	المقعد
H	مجموعة مسند القدم، الممالة بعيدًا	S	ظهر المقعد
I	ذراع مسند القدم	T	إطلاق مسند القدم الممال بعيدًا
J	العجلة الأمامية	U	مسند الساق، اختياري
K	المقابض	V	حزام الحضن، اختياري

العربية
AR

معلومات الاتصال

اتصل بخدمة عملاء Stryker أو الدعم التقني على: 1-800-327-0770.

Stryker Medical
3800 E. Centre Avenue
Portage, MI 49002
الولايات المتحدة الأميركية

ليكن الرقم التسلسلي (A) لمنتج Stryker الخاص بك متوفرًا معك عند الاتصال بخدمة عملاء Stryker أو الدعم التقني. قم بتضمين الرقم التسلسلي في كافة المراسلات الكتابية.

موقع الرقم التسلسلي

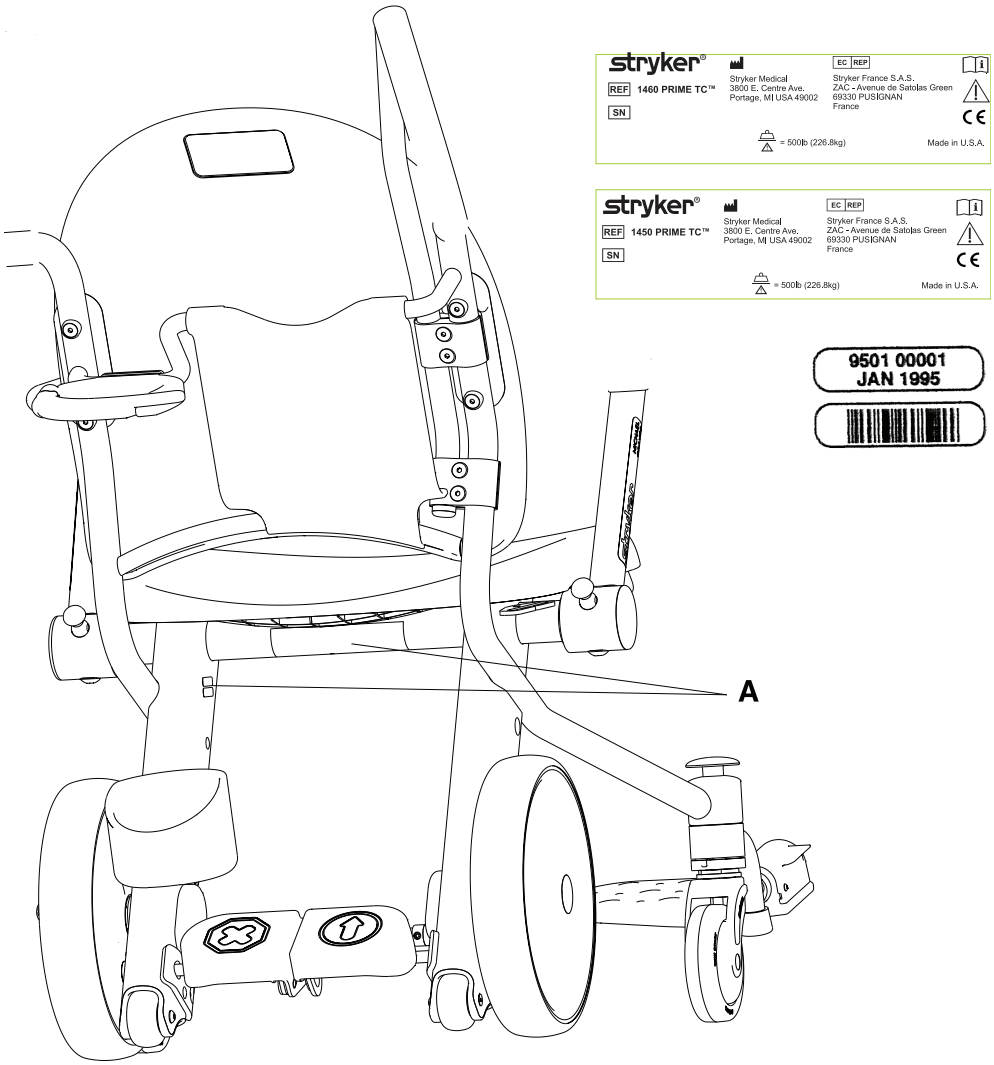

الشكل 17-3: ملصق الرقم التسلسلي

العربية
AR

ملخص التدابير الوقائية للسلامة

اقرأ بانتباه والتزام التحذيرات والتنبيهات المدرجة في هذه الصفحة. تُجرى الخدمة من قبل موظفين مؤهلين فقط.

تحذير

- الاستخدام غير الملائم للمنتج يمكن أن يتسبب في إصابة المستخدم أو المشغّل. شغّل المنتج فقط كما هو موصوف في هذا الدليل.
- لا تعدّل المنتج أو أيًا من مكونات المنتج. تعديل المنتج يمكن أن يتسبب بتشغيل غير متوقع ينتج عنه إصابة المستخدم أو المشغّل. تعديل المنتج يلغي ضمانه أيضًا.
- طبق الكابح دومًا عند قيام الشخص بركوب المنتج أو النهوض عنه لتفادي عدم الثبات.
- لا تحمل المنتج بأكثر من حمل العمل الآمن والذي يساوي 226.8 كجم.
- لا تسمح للمستخدم بالميل خارج محيط المنتج، وذلك لتفادي انقلاب الكرسي.
- لا تستخدم المنتج على مرتفعات أو منحدرات أكثر من 5.7 درجة وذلك لتفادي عدم الثبات.
- لا ترفع المنتج أو تخفض المنتج أثناء شغله.
- ثبت قارورة الأكسجين دومًا بشكل ملائم في حامل قارورة الأكسجين قبل تحريك المنتج.
- لا تقم بتفعيل مزلاج إطلاق مسند الساق وساق المستخدم على مسند الساق.

تنبيه

- طبق الكابح دومًا للوقاية من الحركة غير المقصودة.
- لا تطبق دواسة الكابح لإيقاف منتج متحرك.
- لا تضع مقاعد سيارة، حاملات أطفال، أو أشياء أخرى على مقعد المنتج أو على حضن المستخدم.
- أبق أطراف المستخدم والمشغل دائمًا بعيدًا عن مسند الذراع المنقلب عند رفع أو خفض مسند الذراع لتفادي خطر الشد.
- لا تعلق أشياء على مقابض الدفع، حامل السجل، حامل قارورة الأكسجين الاختياري، أو مساند الذراع المنقلبة، وذلك لتفادي عدم الثبات.
- أخل دائمًا مسار مساند القدم الممالة بعيدًا قبل التفعيل لتفادي الانحشار.
- لا تجلس، أو تقف أو تستند على مساند الذراع المنقلبة، مسند القدم، مسند الساق، أو ظهر الكرسي لتفادي عدم التوازن.
- لا تستخدم مساند الذراع المنقلبة، حامل السجل، حامل قارورة الأكسجين الاختياري، أو عمود الكيس الوريدي الاختياري كأداة دفع/سحب.
- أبعد الأصابع دائمًا عن لسان إطلاق مسند الذراع قبل إطلاق اللسان لتفادي خطر الشد.
- تفادى نقطة الشد بين مسند الذراع المنقلب، وظهر المقعد، والمقعد عند إعادة وضع مسند الذراع المنقلب. ينبغي أن يظل مسند الذراع المنقلب لأسفل (في الوضع المتقدم) عند شغل الكرسي وينبغي تخزينه فقط للمساعدة في ركوب المنتج أو الخروج منه.
- لا تضع أشياء يتجاوز وزنها 2.72 كجم على حامل السجل.
- لا تقم بدحرجة المنتج على العجلات المضادة للانقلاب.
- لا تنقل أكثر من مستخدم واحد في المنتج وذلك لتفادي عدم الثبات.
- انقل المستخدم دائمًا وأقدامه على مساند الأقدام.
- انقل المنتج دومًا بحرص عبر العتبات والأفاريز الصغيرة للتأكد من دوران العجلات بسلاسة وثبات المنتج.
- لا تشغل المنتج على أسطح ناعمة أو غير ثابتة، مثل الرمل، العشب، أو الحصى، وذلك لتفادي عدم الثبات أو صعوبة الحركة.
- استخدم دائمًا تقنيات رفع آمنة مع مشغلين عند رفع المنتج الفارغ فوق حاجز. ارفع المنتج بحمله من أنابيب الهيكل الرئيسي فقط. لا ترفع المنتج بحمله من مساند الذراع، مساند القدم، الملحقات، أو أسطح الجلوس.
- ثبت فقط أكياس فولي بعلاقة كيس الفولي الاختيارية.
- ثبت دائمًا الأكياس الوريدية على العلاقات في عمود الكيس الوريدي الاختياري أو أكياس فولي على علاقة كيس الفولي قبل تحريك المنتج.
- لا تعلق كيس فولي أثقل من حمل العمل الآمن والذي يساوي 4.53 كجم على علاقة كيس الفولي الاختيارية.
- ثبت فقط الأكياس الوريدية القياسية على عمود الكيس الوريدي الاختياري.
- حمل العمل الآمن لعمود الكيس الوريدي الاختياري هو 1.36 كجم لكل علاقة، بمجموع حمل عمل 2.72 كجم.
- حمل العمل الآمن لمسند القدم هو 18.14 كجم.
- لا تقم بتنظيف المنتج بالبخار.

العربية
AR

⚠ تنبيه (تتمة)

- قبل إعادة المنتج إلى الخدمة بعد التنظيف، تأكد من أن كل الملصقات سليمة، وأن دواسة الكابح وقفل دواسة الانطلاق في مكانهما الملائم، وافحص التزييت الملائم لكافة المكونات.
- تأكد دائمًا من قيامك بمسح كل منتج بالماء النظيف وتجفيف كل منتج جيدًا بعد التنظيف. بعض منتجات التنظيف آكلة بطبيعتها ويمكن أن تتسبب في ضرر المنتج إذا استخدمتها بشكل غير ملائم. إذا لم تقم بشطف وتجفيف المنتج بشكل ملائم، فقد يتبقى رواسب آكلة على سطح المنتج يمكنها أن تؤدي إلى تآكل مبكر للمكونات الهامة. الفشل في اتباع تعليمات التنظيف هذه قد تلغي ضمانك.

نقاط الشد

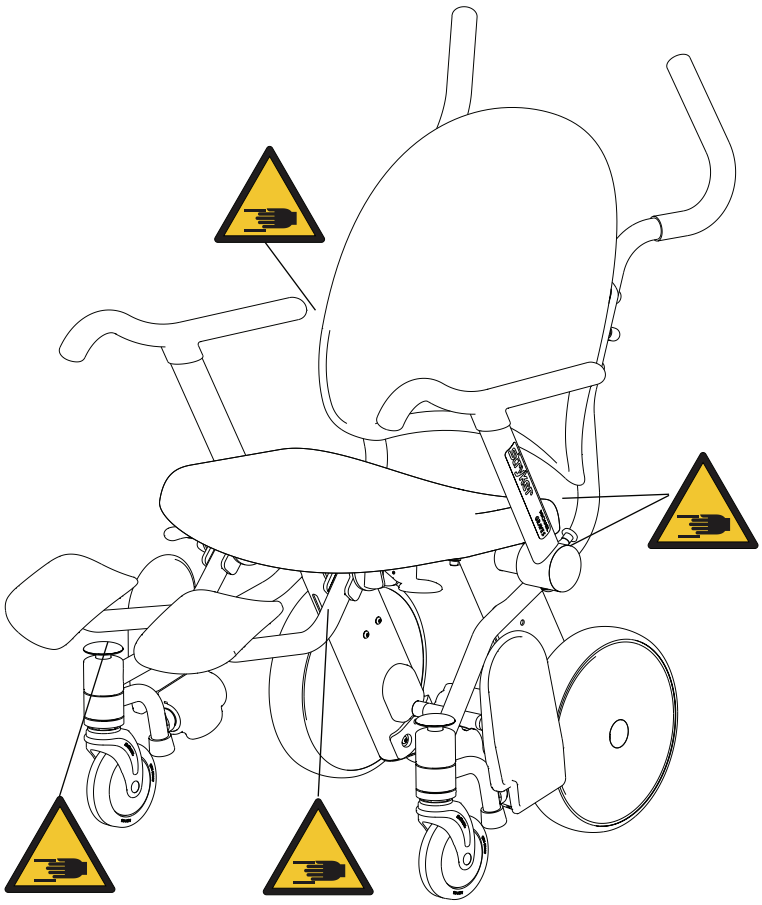

الشكل 17-4: نقاط الشد

العربية
AR

قبل وضع المنتج في الخدمة، تأكد من أن هذه المكونات تعمل بشكل ملائم:

1. افحص المنتج بصريًا بحثًا عن أية علامات ضرر بسبب الشحن.
2. ادفع دواسة الكابح نحو الأسفل وادفع الكرسي للتأكد من أن العجلات الخلفية مقفلة.
3. ارفع واخفض مساند الذراع المنقلبة للتأكد من أنها تتحرك بسلاسة وتنغلق بإحكام في الوضع الأمامي.
4. تأكد من أن مساند القدم المنقلبة ترتفع تلقائيًا عند رفع الأقدام من مساند القدم وتنقلب لأسفل عند دفع ذراع مسند القدم لأعلى.
5. اضغط على مفتاح إطلاق مسند القدم الممال بعيدًا ذي اللون الأصفر وتأكد من أن مساند القدم تدور في وضع التخزين (الطراز 1460).
6. أعد مسند القدم الممال بعيدًا إلى وضع الاستخدام وتأكد من أن مسند القدم ينغلق في مكانه (الطراز 1460).
7. تأكد من أن أية ملحقات اختيارية مركبة وتعمل كما هو موضح في تعليمات التشغيل.

تطبيق أو إطلاق الكابح

تحذير

طبق الكابح دومًا عند قيام الشخص بركوب المنتج أو النهوض عنه لتفادي عدم الثبات.

تنبيه

- طبق الكابح دومًا للوقاية من الحركة غير المقصودة.
- لا تطبق دواسة الكابح لإيقاف منتج متحرك.

دواسة الكابح ودواسة الانطلاق تقعان في مؤخرة الكرسي بين العجلتين الخلفيتين (الشكل 17-5 في صفحة 17-14). عند تطبيق الكابح، تكون العجلات الخلفية مغلقة، ولكن يظل بإمكانك تحريك عجلات الكرسي الأمامية.

لتطبيق الكابح، اضغط لأسفل على دواسة الكابح (A).

لإطلاق الكابح، اضغط لأسفل على دواسة الانطلاق (B).

ملاحظة: العجلة الخلفية التي تغلق آلية الكابح تمنع فقط دوران العجلة الخلفية. آلية الكابح لا تمنع الكرسي من الانزلاق على سطح الأرض.

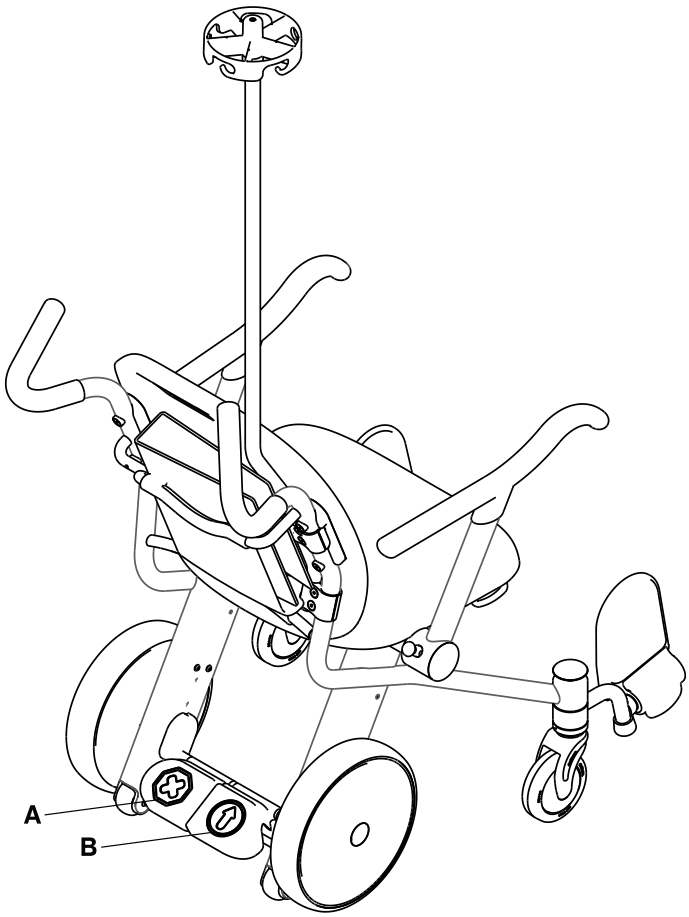

الشكل 17-5: دواسة الكابح ودواسة الانطلاق

العربية
AR

تحميل مستخدم

تحذير

- طبق الكابح دومًا عند قيام مستخدم بركوب المنتج أو النهوض عنه لتفادي عدم الثبات.
- لا تحمل المنتج بأكثر من حمل العمل الآمن والذي يساوي 226.8 كجم.
- لا تسمح للمستخدم بالميل خارج محيط المنتج، وذلك لتفادي انقلاب الكرسي.

تنبيه

- طبق الكابح دومًا للوقاية من الحركة غير المقصودة.
- لا تضع مقاعد سيارة، حاملات أطفال، أو أشياء أخرى على مقعد المنتج أو على حضن المستخدم.
- أبق أطراف المستخدم والمشغل دائمًا بعيدًا عن مسند الذراع المنقلب عند رفع أو خفض مسند الذراع لتفادي خطر الشد.
- لا تعلق أشياء على مقابض الدفع، حامل السجل، حامل قارورة الأكسجين الاختياري، أو مساند الذراع المنقلبة، وذلك لتفادي عدم الثبات.
- أخل دائمًا مسار مساند القدم الممالة بعيدًا قبل التفعيل لتفادي الانحشار.
- لا تجلس، أو تقف أو تستند على مساند الذراع المنقلبة، مسند القدم، مسند الساق، أو ظهر الكرسي لتفادي عدم التوازن.
- لا تستخدم مساند الذراع المنقلبة، حامل السجل، حامل قارورة الأكسجين الاختياري، أو عمود الكيس الوريدي الاختياري كأداة دفع/سحب.

استخدم **Prime TC** فقط لمستخدم واحد لديه القدرة على تثبيت نفسه في الوضع القائم الجالس دون مساعدة، وطبقًا لإرشادات المرفق لنقل المستخدمين.

لتحميل مستخدم:

ملاحظة: يكون مسند القدم في وضع **التخزين** عندما لا يكون هناك مستخدم في **Prime TC** (انظر تخزين مسند القدم المنقلب في صفحة 17-18).

1. ضع الكرسي قرب المستخدم.
2. اضغط لأسفل على دواسة الكابح لتطبيق الكابح. ادفع على المنتج للتأكد من أن الكابح يعمل.
3. ساعد المستخدم على ركوب **Prime TC**. تأكد من أن المستخدم جالس في الوضع القائم مقابل ظهر الكرسي.
4. باستخدام قدمك، اخفض مسند القدم المنقلب إلى وضع التنقل برفع ذراع مسند القدم (A) (الشكل 17-6 في صفحة 17-15).
5. ضع قدم المستخدم بشكل كامل على مساند الأقدام.
6. اخفض مساند الذراع المنقلبة **لأسفل** وتأكد من أن أذرع المستخدم موضوعة بالكامل على مساند الذراع.

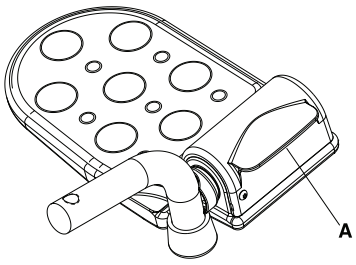

الشكل 17-6: ذراع مسند القدم المنقلب

العربية
AR

رفع المستخدم

تحذير

- طبق الكابح دومًا عند قيام مستخدم بركوب المنتج أو النهوض عنه لتفادي عدم الثبات.
- لا تسمح للمستخدم بالميل خارج محيط المنتج، وذلك لتفادي انقلاب الكرسي.

تنبيه

- طبق الكابح دومًا للوقاية من الحركة غير المقصودة.
- أخل دائمًا مسار مساند القدم الممالة بعيدًا قبل التفعيل لتفادي الانحشار.
- أبق أطراف المستخدم والمشغل دائمًا بعيدًا عن مسند الذراع المنقلب عند رفع مسند الذراع أو خفض مسند الذراع لتفادي خطر الشد.
- أبعد الأصابع دائمًا عن لسان إطلاق مسند الذراع قبل إطلاق اللسان لتفادي خطر الشد.
- لا تجلس، أو تقف أو تستند على مساند الذراع المنقلبة، مسند القدم، مسند الساق، أو ظهر الكرسي لتفادي عدم التوازن.

لرفع المستخدم:

1. اضغط لأسفل على دواسة الكابح لتطبيق الكابح. ادفع على المنتج للتأكد من أن الكابح يعمل.
2. تأكد من أن أقدام المستخدم بعيدة عن مساند الأقدام المنقلبة وأن مساند الأقدام المنقلبة قد تحركت لوضع الإنزال.
3. ارفع المستخدم من المنتج متبعًا بروتوكول المرفق.

العربية
AR

تحديد موضع مسند القدم المنقلب

تنبيه

- طبق الكابح دومًا للوقاية من الحركة غير المقصودة.
- انقل المستخدم دائمًا وأقدامه على مساند الأقدام.

لوضع مسند القدم المنقلب في مكانه للاستخدام (الشكل 17-7 في صفحة 17-17):

1. اضغط لأسفل على دواسة الكابح لتطبيق الكوابح. اضغط على المنتج للتأكد من أن الكابح يعمل.
2. تأكد من أن قدم المستخدم بعيدة عن مساند الأقدام المنقلبة (A).
3. باستخدام قدمك، اخفض مسند القدم المنقلب إلى وضع التنقل برفع ذراع مسند القدم (B).
4. ضع قدم المستخدم بشكل كامل على مساند الأقدام المنقلبة (C).

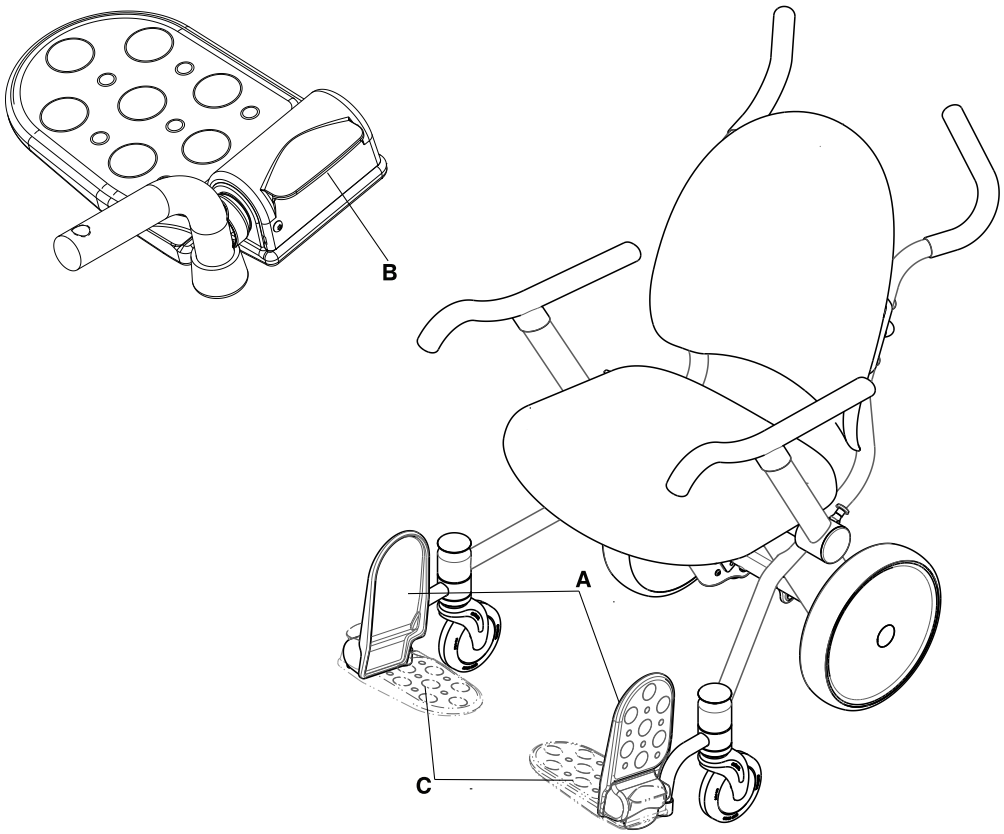

الشكل 17-7: موضع تنقل مسند القدم المنقلب

العربية
AR

تخزين مسند القدم المنقلب

تنبيه

- طبق الكابح دومًا للوقاية من الحركة غير المقصودة.
- انقل المستخدم دائمًا وأقدامه على مساند الأقدام.

لتخزين مسند القدم المنقلب:

1. تأكد من أن قدم المستخدم بعيدة عن مساند الأقدام المنقلبة.
2. تأكد من أن مساند القدم المنقلبة ترتفع إلى وضع التخزين (A) (الشكل 17-8 في صفحة 17-18).

الشكل 17-8: موضع تخزين مساند القدم المنقلبة

تحديد موضع مسند القدم الممال بعيدًا (الطراز 1460)

تنبيه

- طبق الكابح دومًا للوقاية من الحركة غير المقصودة.
- أخل دائمًا مسار مساند القدم الممالة بعيدًا قبل التفعيل لتفادي الانحشار.

لوضع مسند القدم الممال بعيدًا للاستخدام (الشكل 17-9 في صفحة 17-19):

1. اضغط لأسفل على دواسة الكابح لتطبيق الكوابح. اضغط على المنتج للتأكد من أن الكابح يعمل.
2. تأكد من أن قدم المستخدم بعيدة عن مسند القدم الممال بعيدًا.
3. قم بإمالة مسند القدم الممال بعيدًا إلى وضع الاستخدام وتأكد من أن مسند القدم ثابت في مكانه.
4. تأكد من أن قدم المستخدم بعيدة عن مسند القدم المنقلب (A).
5. باستخدام قدمك، اخفض مسند القدم المنقلب إلى وضع التنقل برفع ذراع مسند القدم (C).
6. ضع أقدام المستخدم بشكل كامل على مساند الأقدام المنقلبة (A).

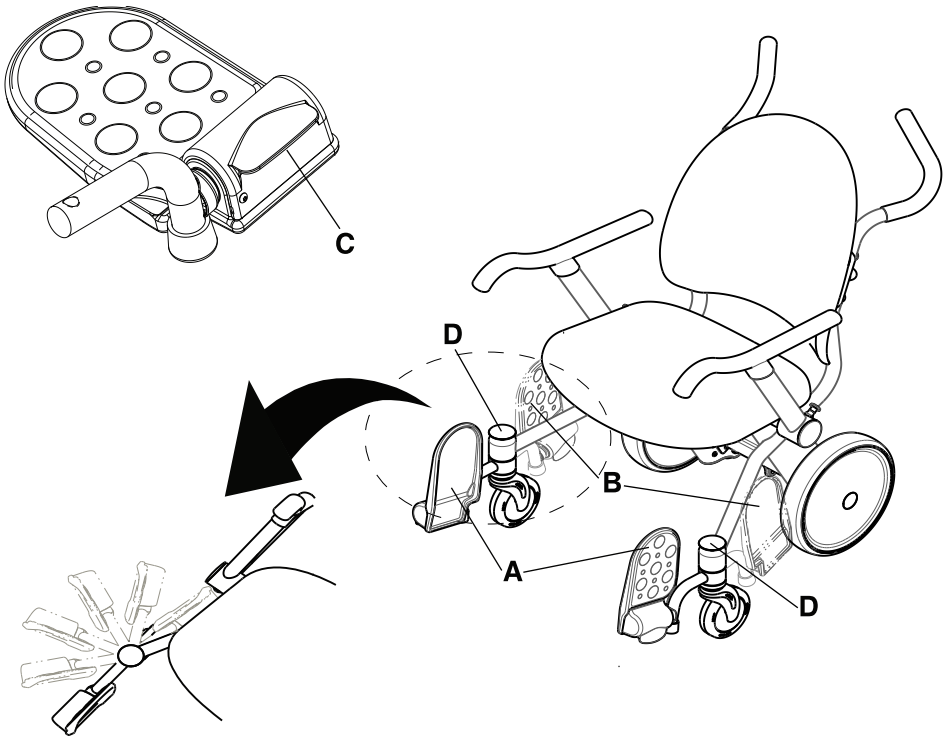

الشكل 17-9: موضع استخدام مسند القدم الممال بعيدًا

العربية
AR

تخزين مسند القدم الممال بعيدًا (الطراز 1460)

تنبيه

- طبق الكابح دومًا للوقاية من الحركة غير المقصودة.
- أخل دائمًا مسار مساند القدم الممالة بعيدًا قبل التفعيل لتفادي الانحشار.

لتخزين مساند القدم الممالة بعيدًا (الشكل 17-10 في صفحة 17-20):

1. تأكد من أن قدم المستخدم بعيدة عن مساند الأقدام المنقلبة.
2. تأكد من أن مساند القدم المنقلبة ترتفع إلى وضع التخزين (A).
3. أخل مسار مساند القدم الممالة بعيدًا.
4. باستخدام قدمك، اضغط على مفتاح إطلاق مسند القدم الممال بعيدًا (D) ذي اللون الأصفر فوق مسند القدم الممال بعيدًا وضع مسند القدم الممال بعيدًا وضع التخزين (B).

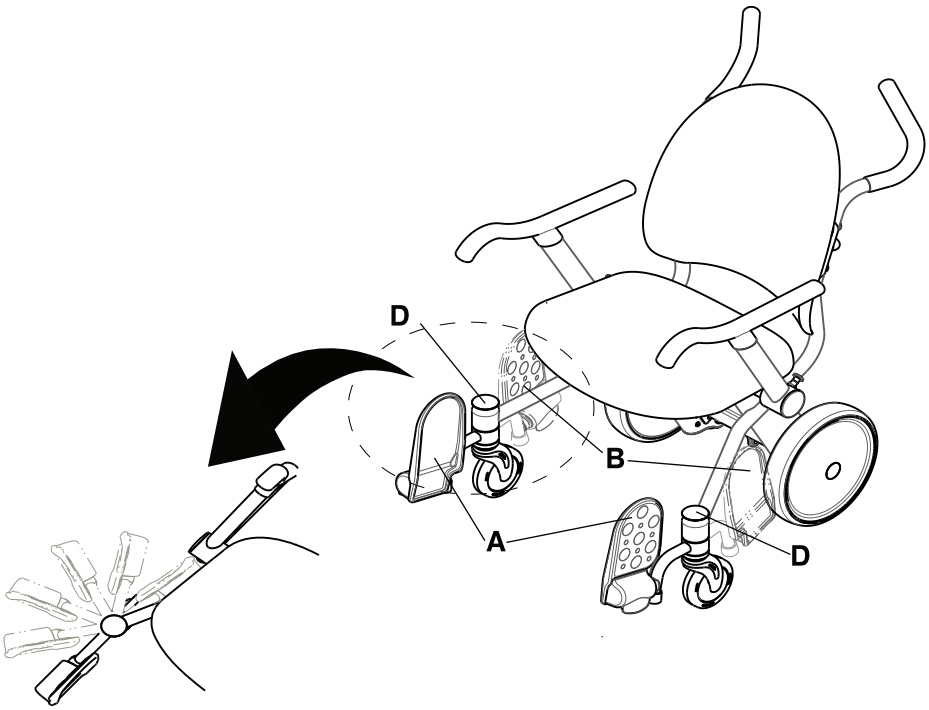

الشكل 17-10: موضع تخزين مسند القدم الممال بعيدًا

العربية
AR

رفع أو خفض مساند الذراع المنقلبة

تنبيه

- أبق أطراف المستخدم والمشغل دائمًا بعيدًا عن مسند الذراع المنقلب عند رفع مسند الذراع أو خفض مسند الذراع لتفادي خطر الشد.
- أبعد الأصابع دائمًا عن لسان إطلاق مسند الذراع قبل إطلاق اللسان لتفادي خطر الشد.
- تفادى نقطة الشد بين مسند الذراع المنقلب، وظهر المقعد، والمقعد عند إعادة وضع مسند الذراع المنقلب. ينبغي أن يظل مسند الذراع المنقلب لأسفل (في الوضع المتقدم) عند شغل الكرسي وينبغي تخزينه فقط للمساعدة في ركوب المنتج أو الخروج منه.
- لا تجلس، أو تقف أو تستند على مساند الذراع المنقلبة، مسند القدم، مسند الساق، أو ظهر الكرسي لتفادي عدم التوازن.
- لا تعلق أشياء على مقابض الدفع، حامل السجل، حامل قارورة الأكسجين الاختياري، أو مساند الذراع المنقلبة، وذلك لتفادي عدم الثبات.
- لا تستخدم مساند الذراع المنقلبة، حامل السجل، حامل قارورة الأكسجين الاختياري، أو عمود الكيس الوريدي الاختياري كأداة دفع/سحب.

استخدم كلا اليدين عند رفع مساند الذراع أو خفض مساند الذراع. استخدم يدًا واحدة لتشغيل مفتاح إطلاق مسند الذراع واليد الأخرى لوضع مساند الذراع المنقلبة.

لرفع مساند الذراع المنقلبة (الوضع الخلفي)، اسحب للخارج مفتاح إطلاق مسند الذراع الأصفر (A) وارفع مسند الذراع المنقلب حتى يصل مسند الذراع التوقف الحاد (الشكل 17-11 في صفحة 17-21).

لخفض مساند الذراع المنقلبة (الوضع الأمامي)، تأكد من أن المستخدم بعيد عن مسند الذراع المنقلب. اخفض مسند الذراع المنقلب إلى الوضع الأمامي حتى يثبت مسند الذراع بأمان (الشكل 17-11 في صفحة 17-21).

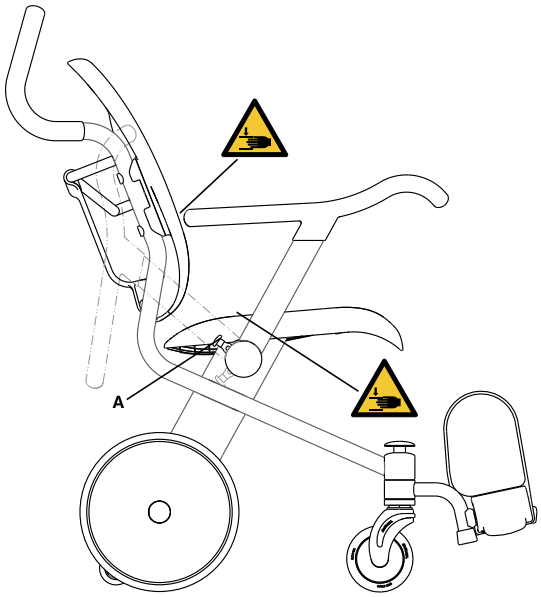

الشكل 17-11: نقاط الشد عند رفع مساند الذراع وخفض مساند الذراع

العربية
AR

تخزين السجلات في حامل السجل

تنبيه

- لا تعلق أشياء على مقابض الدفع، حامل السجل، حامل قارورة الأكسجين الاختياري، أو مساند الذراع المنقلبة، وذلك لتفادي عدم الثبات.
- لا تضع أشياء يتجاوز وزنها 2.72 كجم على حامل السجل.
- لا تستخدم مساند الذراع المنقلبة، حامل السجل، حامل قارورة الأكسجين الاختياري، أو عمود الكيس الوريدي الاختياري كأداة دفع/سحب.

استخدم حامل السجل لتخزين ونقل سجلات المستخدم (A) (الشكل 17-12 في صفحة 17-22). يحمل حامل السجل ملفًا ثلاثي الحلقات بقياس 3 بوصة.

ملاحظة: جوانب حامل السجل مفتوحة لتسهيل عملية التنظيف. لا تضع أوراقًا فالتة في حامل السجل.

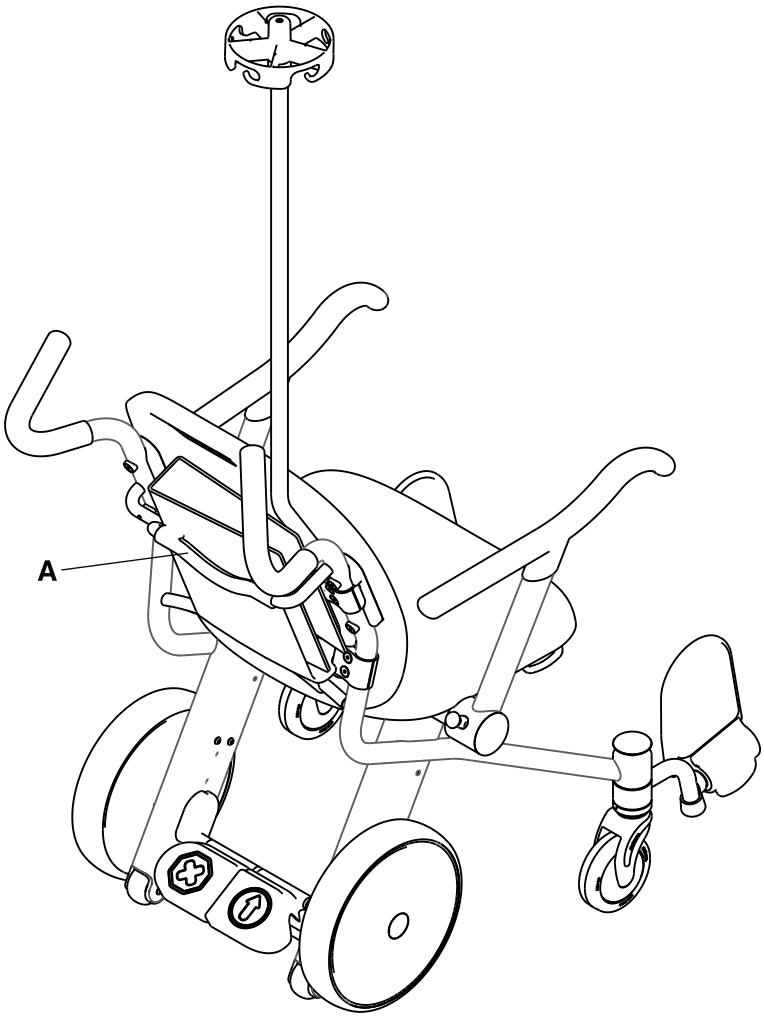

الشكل 17-12: تخزين السجلات في حامل السجل

نقل مستخدم

تحذير

- لا تستخدم المنتج على مرتفعات أو منحدرات أكثر من 5.7 درجة وذلك لتفادي عدم الثبات.
- لا تحمل المنتج بأكثر من حمل العمل الآمن والذي يساوي 226.8 كجم.
- لا تسمح للمستخدم بالميل خارج محيط المنتج، وذلك لتفادي انقلاب الكرسي.
- لا ترفع المنتج أو تخفض المنتج أثناء شغله.

تنبيه

- طبق الكابح دومًا للوقاية من الحركة غير المقصودة.
- لا تطبق دواسة الكابح لإيقاف منتج متحرك.
- لا تقم بدحرجة المنتج على العجلات المضادة للانقلاب.
- لا تنقل أكثر من مستخدم واحد في المنتج وذلك لتفادي عدم الثبات.
- لا تضع مقاعد سيارة، حامل طفل، أو أشياء أخرى على مقعد المنتج أو على حضن المستخدم.
- انقل المستخدم دائمًا وأقدامه على مساند الأقدام.
- انقل المنتج دومًا بحرص عبر العتبات والأفاريز الصغيرة للتأكد من دوران العجلات بسلاسة وثبات المنتج.
- أبق أطراف المستخدم والمشغل دائمًا بعيدًا عن مسند الذراع المنقلب عند رفع مسند الذراع أو خفض مسند الذراع لتفادي خطر الشد.
- لا تشغل المنتج على أسطح ناعمة أو غير ثابتة، مثل الرمل، العشب، أو الحصى، وذلك لتفادي عدم الثبات أو صعوبة الحركة.
- لا تعلق أشياء على مقابض الدفع، حامل السجل، حامل قارورة الأكسجين الاختياري، أو مساند الذراع المنقلبة، وذلك لتفادي عدم الثبات.
- استخدم دائمًا تقنيات رفع آمنة مع مشغلين عند رفع المنتج الفارغ فوق حاجز. ارفع المنتج بحمله من أنابيب الهيكل الرئيسي فقط. لا ترفع المنتج بحمله من مساند الذراع، مساند القدم، الملحقات، أو أسطح الجلوس.
- لا تستخدم مساند الذراع المنقلبة، حامل السجل، حامل قارورة الأكسجين الاختياري، أو عمود الكيس الوريدي الاختياري كأداة دفع/سحب.

استخدم **Prime TC** فقط لمستخدم واحد لديه القدرة على تثبيت نفسه في الوضع القائم الجالس دون مساعدة، وطبقًا لإرشادات المرفق لنقل المستخدمين.

ملاحظة: عند محاولة تشغيل منتج ثقيل الحمل، يمكن أن تكون حركة البدء وإمكانية التنقل صعبة.

لنقل مستخدم:

1. واجه ظهر الكرسي.
2. أمسك بمقابض الدفع باليدين.
3. طبّق دواسة الانطلاق.

العربية
AR

تثبيت قارورة الأكسجين في حامل قارورة الأكسجين الاختياري

تحذير

ثبت قارورة الأكسجين دومًا بشكل ملائم في حامل قارورة الأكسجين قبل تحريك المنتج.

تنبيه

- لا تستخدم مساند الذراع المنقلبة، حامل السجل، حامل قارورة الأكسجين الاختياري، أو عمود الكيس الوريدي الاختياري كأداة دفع/سحب.
- لا تعلق أشياء على مقابض الدفع، حامل السجل، حامل قارورة الأكسجين الاختياري، أو مساند الذراع المنقلبة، وذلك لتفادي عدم الثبات.
- حامل قارورة الأكسجين الاختياري مصمم لقوارير الأكسجين من Type E "الفئة هـ" فقط.

لتثبيت قارورة أكسجين (الشكل 17-13 في صفحة 17-24):

1. تأكد من أن قاع حامل قارورة الأكسجين الاختياري (B) فارغ.
2. ارفع الذراع الأصفر (A) على قمة حامل قارورة الأكسجين الاختياري.
3. ضع قارورة الأكسجين في قاع حامل قارورة الأكسجين الاختياري (B). تأكد من أن قارورة الأكسجين مستقرة بالكامل في حامل قارورة الأكسجين الاختياري.
4. اخفض الذراع الأصفر (A) على قمة حامل قارورة الأكسجين الاختياري (C) لتثبيت قارورة الأكسجين.
5. تأكد من أن اللسان العلوي مغلق بإحكام قبل تحريك الكرسي.

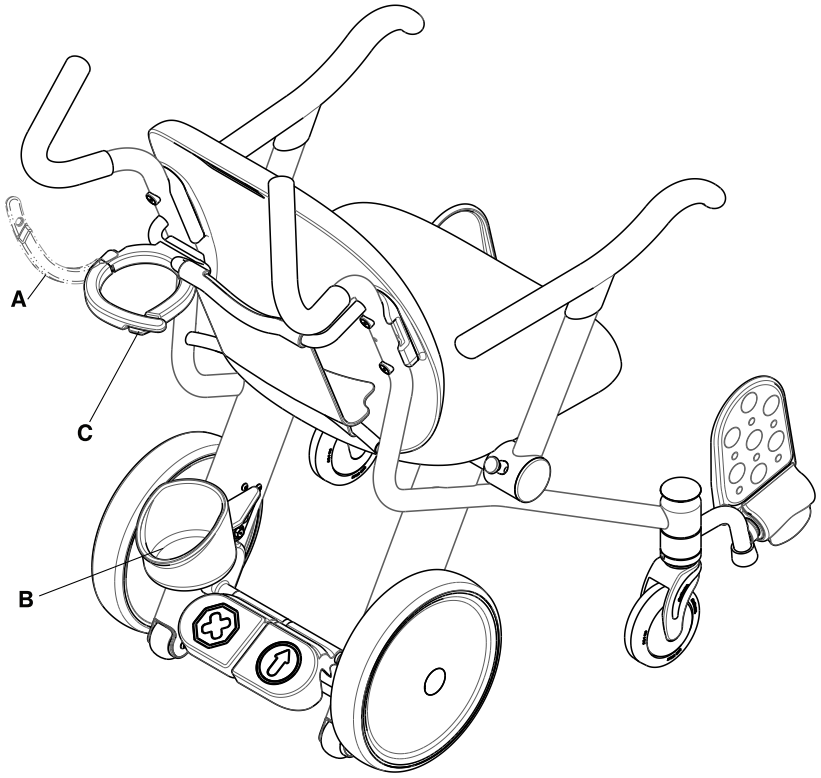

الشكل 17-13: أوضاع قمة حامل قارورة الأكسجين الاختياري

العربية
AR

قد تتوفر هذه الملحقات لاستخدامها مع منتجك. تأكد من توافرها لإعدادك أو لمنطقتك. اتصل بخدمة عملاء 1-800-723-0770.

الاسم	الرقم
تثبيت كيس فولي بعلاقة كيس الفولي الاختيارية في صفحة-17-26	1460-001-150
تثبيت كيس وريدي على عمود الكيس الوريدي الاختياري في صفحة-17-27	1460-035-000
ربط حزام الحضن في صفحة-17-28	1460-013-100
وضع مسند الساق في صفحة-17-30	1460-166-030
مقعد مبطن	1460-013-050

العربية
AR

تثبيت كيس فولي بعلاقة كيس الفولي الاختيارية

تنبيه

- ثبت فقط أكياس فولي بعلاقة كيس الفولي الاختيارية.
- ثبت دائمًا الأكياس الوريدية على العلاقات في عمود الكيس الوريدي الاختياري أو أكياس فولي على علاقة كيس الفولي قبل تحريك المنتج.
- لا تعلق كيس فولي أثقل من حمل العمل الآمن والذي يساوي 4.53 كجم على علاقة كيس الفولي الاختيارية.

لتثبيت كيس الفولي على علاقة كيس الفولي الاختيارية، ضع علاقة كيس الفولي على علاقة كيس الفولي الاختيارية (A) (الشكل 17-14 في صفحة 17-26). تأكد من قيامك بوصل كيس الفولي بشكل ثابت.

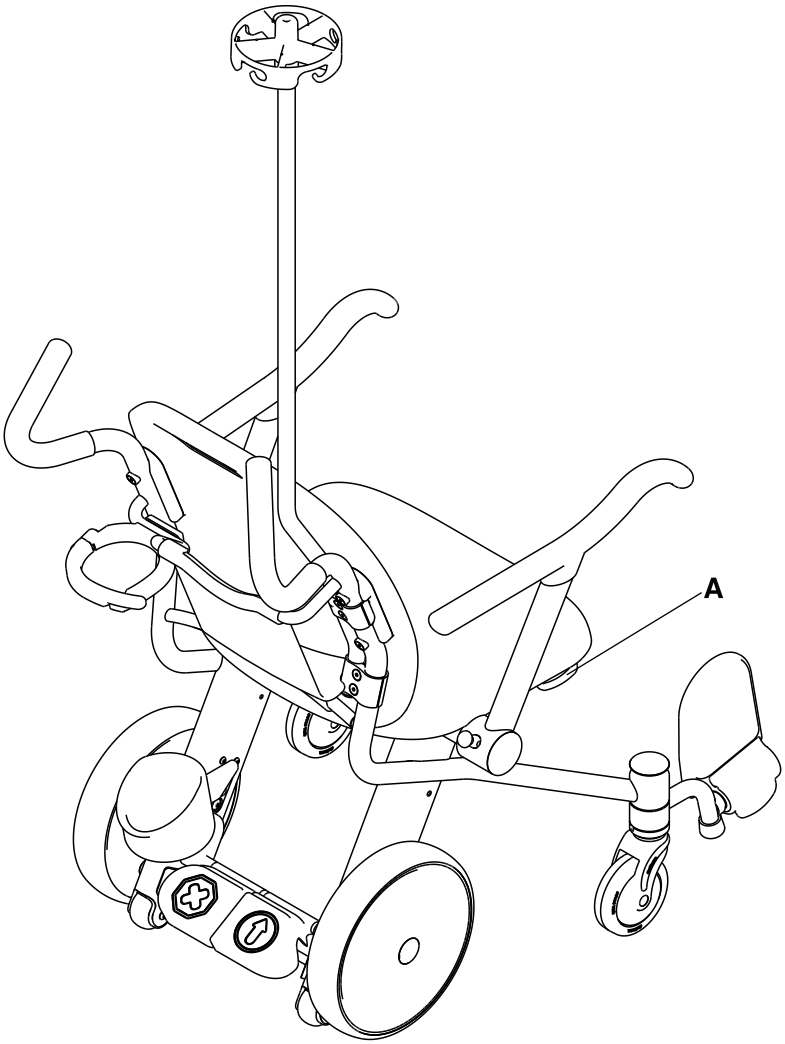

الشكل 17-14: موقع علاقة الكيس الفولي

تثبيت كيس وريدي على عمود الكيس الوريدي الاختياري

تنبيه

- ثبت فقط الأكياس الوريدية القياسية على عمود الكيس الوريدي الاختياري.
- حمل العمل الآمن لعمود الكيس الوريدي الاختياري هو 1.36 كجم لكل علاقة، بمجموع حمل عمل 2.72 كجم.
- ثبت دائمًا الأكياس الوريدية على العلاقات في عمود الكيس الوريدي الاختياري أو أكياس فولي على علاقة كيس الفولي قبل تحريك المنتج.
- لا تستخدم مساند الذراع المنقلبة، حامل السجل، حامل قارورة الأكسجين الاختياري، أو عمود الكيس الوريدي الاختياري كأداة دفع/سحب.

لتثبيت الأكياس الوريدية على عمود الكيس الوريدي الاختياري:

1. اسحب عمود الكيس الوريدي الاختياري (A) للتأكد من ثباته (الشكل 17-15 في صفحة 17-27).
2. ضع الأكياس الوريدية على العلاقات وتأكد من ثبات الأكياس.

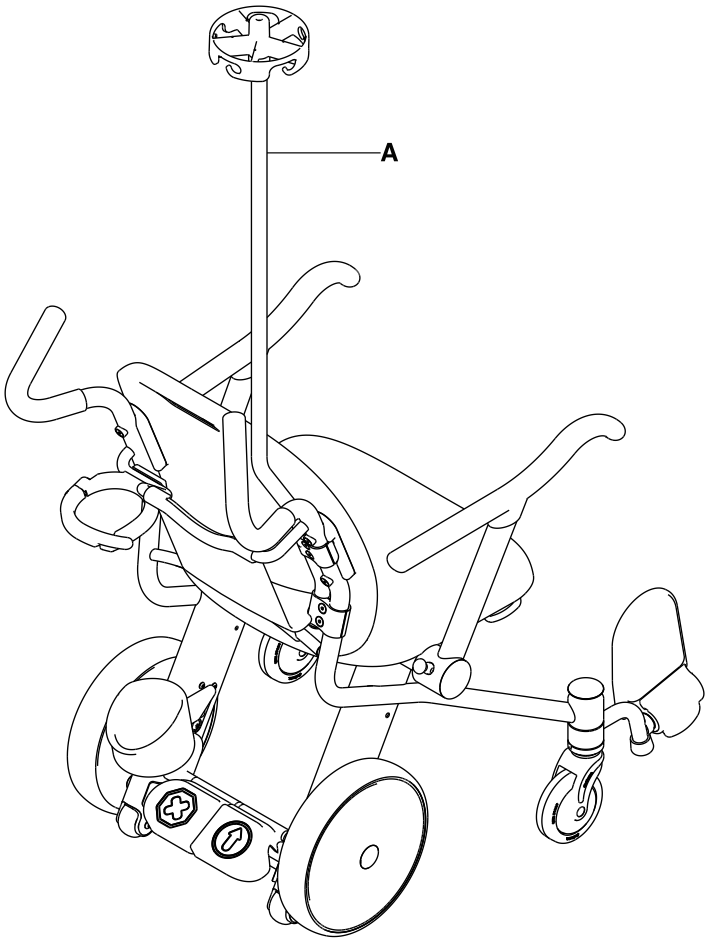

الشكل 17-15: عمود الكيس الوريدي

العربية
AR

ربط حزام الحضن

افتح شرائط حزام الحضن وضعها على أي من جانبي الكرسي أثناء وضعك المستخدم على المقعد. قم بإطالة شرائط حزام الحضن، ولفها حول المستخدم، وقم بتقصيرها إلى الطول المطلوب.

1. **لفتح حزام الحضن (الشكل 17-16 في صفحة 17-28):**
   a. أمسك بالمقابض (A) واضغطها على مزلاج الإبزيم.
   b. اسحب متلقي الإبزيم (B) ومزلاج الإبزيم (C) لفصلهما عن بعض.
2. **لإغلاق حزام الحضن (الشكل 17-17 في صفحة 17-29):**
   a. ادفع مزلاج الإبزيم (C) إلى داخل متلقي الإبزيم (B) حتى تسمع صوت تكة.
3. **لإطالة حزام الحضن:**
   a. بيد واحدة، أمسك بمزلاج الإبزيم (C) (الشكل 17-16 في صفحة 17-28).
   b. وباليد الأخرى، أمسك الشريط (D) (الشكل 17-17 في صفحة 17-29) .
   c. اسحب الشريط للخارج عبر مزلاج الإبزيم (C) حتى تحصل على الطول المطلوب.
4. **لتقصير حزام الحضن:**
   a. بيد واحدة، أمسك متلقي الإبزيم (B) (الشكل 17-16 في صفحة 17-28).
   b. وباليد الأخرى، أمسك الطرف ذي الحاشية من الشريط (E) (الشكل 17-17 في صفحة 17-29).
   c. اسحب الشريط عبر مزلاج الإبزيم (C) حتى تصل تحصل على الطول المطلوب.
5. تأكد من أن مزلاج الإبزيم (C) محكم. لا تسمح لأي زيادة من الشريط أن تتعلق بشكل محلول أو أن تتشابك مع العجلات.
6. افحص حزام الحضن مرة واحدة على الأقل في الشهر (أو أكثر من ذلك إن كان يُستخدم بشكل أكثر تكرارًا). افحص بحثًا عن متلقي أو مزلاج إبزيم مثني أو مكسور، أو عن شرائط ممزقة أو مهترئة. استبدل على الفور أي شريط حزام حضن رث أو لا يعمل.

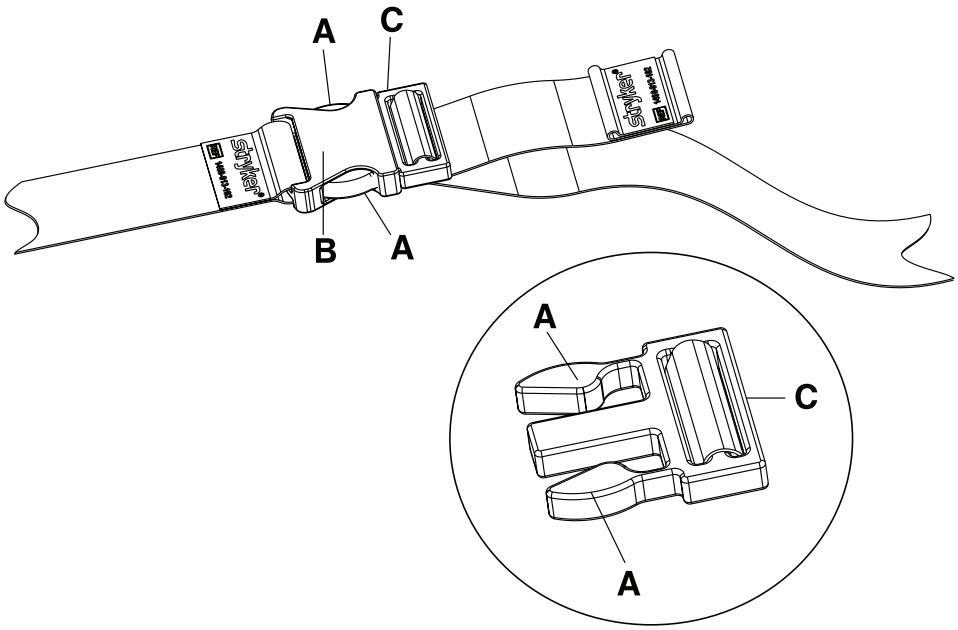

الشكل 17-16: فتح حزام الحضن

العربية
AR

ربط حزام الحضن (تتمة)

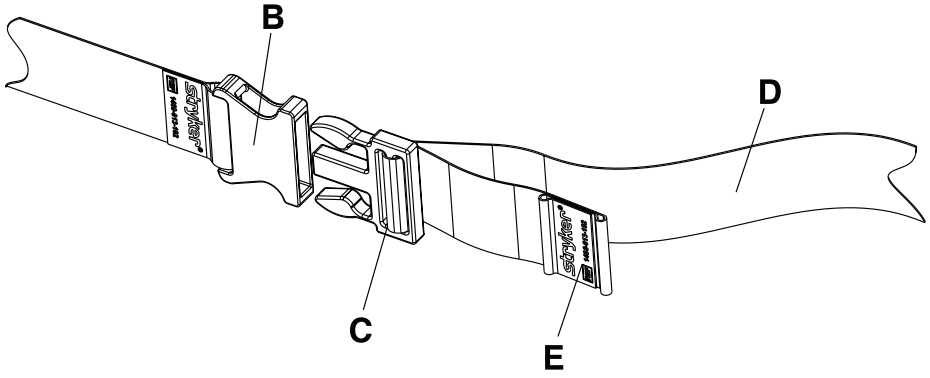

الشكل 17-17: إغلاق حزام الحضن

وضع مسند الساق

تحذير

لا تقم بتفعيل مزلاج إطلاق مسند الساق وساق المستخدم على مسند الساق.

تنبيه

- طبق الكابح دومًا للوقاية من الحركة غير المقصودة.
- لا تجلس، أو تقف أو تستند على مساند الذراع المنقلبة، مسند القدم، مسند الساق، أو ظهر الكرسي لتفادي عدم التوازن.
- حمل العمل الآمن لمسند القدم هو 18.14 كجم.

لوضع مسند الساق للاستخدام (الشكل 17-18 في صفحة 17-30):

1. اضغط لأسفل على دواسة الكابح لتطبيق الكابح. ادفع على المنتج للتأكد من أن الكابح يعمل.
2. تأكد من أن ساقي المستخدم بعيدتان عن مسند القدم.
3. اسحب للأعلى مقبض الإطلاق الأصفر (A) أسفل المقعد على الجانب الملائم.
4. اسحب للأعلى مسند الساق (B) حتى يصدر صوت تكة وينغلق في وضعية الاستخدام. ادفع مسند القدم للأسفل للتأكد من ثباته.
5. ضع ساق المستخدم على مسند الساق (B).

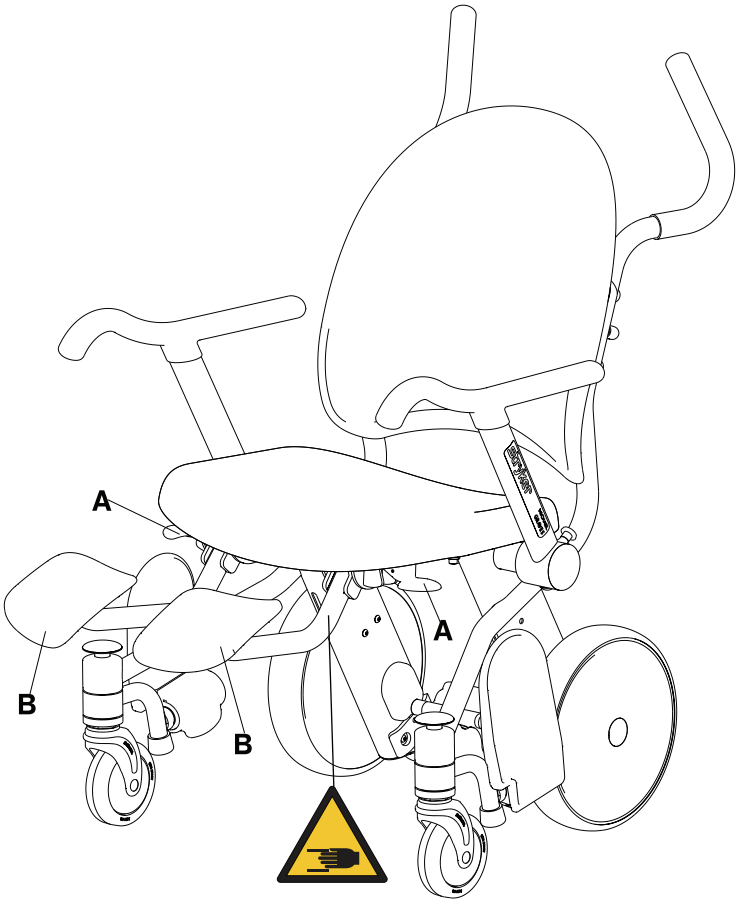

الشكل 17-18: وضعية استخدام مسند القدم

العربية
AR

تخزين مسند الساق

تحذير

لا تقم بتفعيل مزلاج إطلاق مسند الساق وساق المستخدم على مسند الساق.

تنبيه

- طبق الكابح دومًا للوقاية من الحركة غير المقصودة.
- لا تجلس، أو تقف أو تستند على مساند الذراع المنقلبة، مسند القدم، مسند الساق، أو ظهر الكرسي لتفادي عدم التوازن.
- حمل العمل الآمن لمسند الساق الاختياري هو 18.14 كجم.

لتخزين مسند الساق (الشكل 17-19 في صفحة 17-31):

1. تأكد من أن ساقي المستخدم بعيدتان عن مسند القدم.
2. اسحب مقبض الإطلاق الأصفر (A) للأعلى تحت المقعد في الاتجاه الملائم.
3. ادفع مسند الساق (B) نحو ظهر المقعد حتى يصدر صوت تكة. ادفع مسند الساق (B) نحو ظهر المقعد للتأكد من إحكامه.

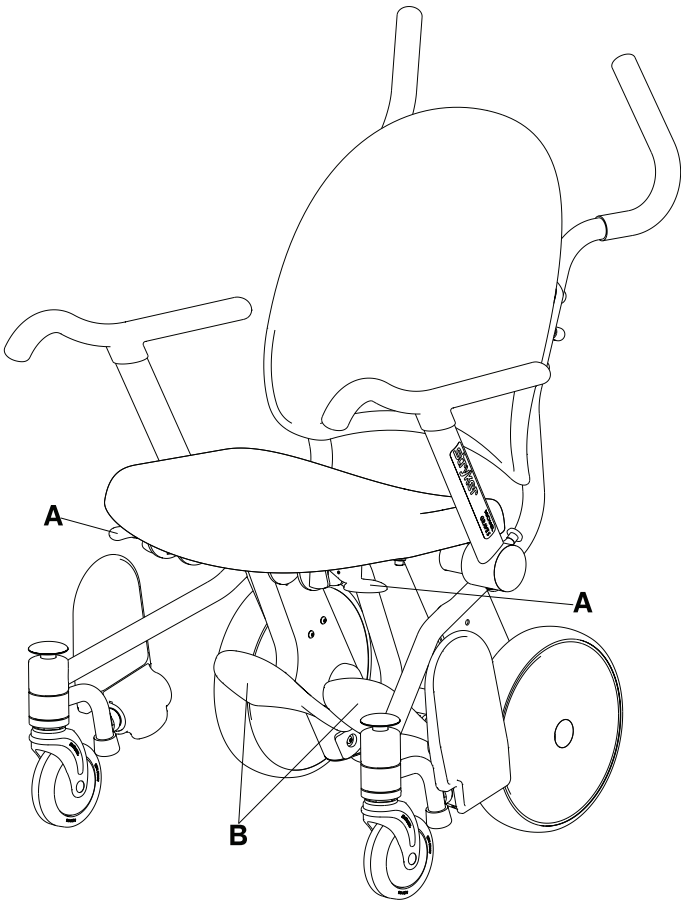

الشكل 17-19: وضعية تخزين مسند الساق

العربية
AR

الملصقات الموضحة أدناه موصولة بكرسي Prime TC المبطن. يمكن للمستخدم النهائي رفع هذه الملصقات. هذه الملصقات موجهة بشكل خاص للولايات المتحدة (اليسار) وكندا (اليمين). ولا تنطبق هذه الملصقات على الدول الأخرى.

ATTACHMENT TO BE ABOVE THIS LINE

UNDER PENALTY OF LAW
THIS TAG NOT TO BE REMOVED
EXCEPT BY THE CONSUMER

ALL NEW MATERIAL
Consisting of

POLYURETHANE FOAM....100 %

REG. NO. PA-27157

Certification is made by the manufacturer that the materials in this article are described in accordance with law.

Manufactured For
STRYKER MEDICAL
3800 E. Centre Avenue
Portage, MI 49002-5826 USA

Date of Delivery.....

Finished Size : 22 in x 18 in x 3.75 in
(55.8 cm x 45.7 cm x 9.5 cm)
Net Weight of Filling Material : 2 lbs., 0 oz.

MADE IN U.S.A.

Manufactured By:
Grand Rapids Foam Technologies
2788 Remico St. SW
Wyoming, MI 49519 USA

Date of Manufacture:

Model: 1460-013-070

Prototype ID: N/A

THIS ARTICLE MEETS THE FLAMMABILITY REQUIREMENTS OF CALIFORNIA BUREAU OF HOME FURNISHINGS TECHNICAL BULLETIN NO.117. CARE SHOULD BE EXERCISED NEAR OPEN FLAME OR WITH BURNING CIGARETTES.

ATTACHMENT TO BE ABOVE THIS LINE

Not to be removed until
delivered to the consumer

Ne pas enlever avant la
livraison au consommateur

This article contains
NEW MATERIAL ONLY

Cet article contient des
MATERIAUX NEUFS SEULEMENT

This label is affixed in
compliance with Provincial Law

Cette étiquette est apposée
conformément à la loi de la province

Made by Reg. No. | **Fabriqué par No. de permis:**

4607

Content
Polyurethane Foam

Contenu
Mousse de polyuréthane

Made in U.S.A. / Fabriqué aux Etats-Unis

العربية
AR

تنبيه

لا تقم بتنظيف المنتج بالبخار.

ملاحظة: لا تنظف المقعد المبطن الاختياري بالضغط. إن كان المنتج مجهزًا بالمقعد المبطن الاختياري، فارفع المقعد المبطن قبل التنظيف بالضغط.

هذه التعليمات مخصصة لتوفير أساليب التنظيف الموصى بها للطراز 1450 والطراز 1460 **Prime TC**.

Prime TC مصمم ليكون قابلاً للتنظيف بالضغط. يمكن أن يظهر على المنتج بعض علامات الأكسدة أو تغير اللون من الغسل المستمر. إلا أنه لن يحدث انخفاض في سمات أداء المنتج أو عمله نتيجة التنظيف بالضغط طالما يتم اتباع الإجراءات الملائمة.

أسلوب التنظيف الموصى به

لمسح المنتج بمعقم بين الاستخدامات، اتبع هذه الخطوات:

1. اتبع توصيات تخفيف محلول التنظيف من المصنّع بالضبط.
2. اغسل باليد كل أسطح المنتج بمعقم موصى به بين الاستخدامات.
3. ضع محلول التعقيم الموصى به باستخدام مرشة أو فوطة مغموسة به.
4. تأكد من تعقيم كل الأسطح. انتبه للمناطق كثيرة الملامسة، كالمساند المنقلبة، المقعد، ظهر المقعد، مقابض الدفع، وحامل قارورة الأكسجين الاختياري.
5. اتبع تعليمات محلول التنظيف من المصنّع فيما يتعلق بزمن الملامسة الملائم ومتطلبات الشطف.
6. جفف المنتج جيدًا قبل إعادة المنتج إلى الخدمة.

تنبيه

قبل إعادة المنتج إلى الخدمة بعد التنظيف، تأكد من أن كل الملصقات سليمة، وأن دواسة الكابح وقفل دواسة الانطلاق في مكانهما الملائم، وافحص التزييت الملائم لكافة المكونات.

المنظفات الموصى بها

المنظفات المقترحة:

- المنظفات الرباعية (المكون الفعال - كلوريد الأمونيوم)
- المنظفات الفينولية (المكون الفعال - أورثو الفينيل فينول)
- محلول مبيض مكلرن (استخدم محلولاً بنسبة 1 حصة محلول مبيض (5.25% هيبوكلوريت الصوديوم) إلى 100 حصة من الماء والتي تعادل 520 جزء في المليون من الكلورين المتاح (40 مللتر من محلول مبيض 5.25% لكل 4000 مللتر ماء))

تفادى التشبيع وتأكد من عدم بقاء المنتج مبللاً أكثر من الموصى به طبقًا لإرشادات مصنّع محلول التنظيف للتعقيم الملائم.

تنبيه

تأكد دائمًا من قيامك بمسح كل منتج بالماء النظيف وتجفيف كل منتج جيدًا بعد التنظيف. بعض منتجات التنظيف آكلة بطبيعتها ويمكن أن تتسبب في ضرر المنتج إذا استخدمتها بشكل غير ملائم. إذا لم تقم بشطف وتجفيف المنتج بشكل ملائم، فقد يتبقى رواسب آكلة على سطح المنتج يمكنها أن تؤدي إلى تآكل مبكر للمكونات الهامة. الفشل في اتباع تعليمات التنظيف هذه قد تلغي ضمانك.

بحد أدنى، افحص كافة العناصر المدرجة أثناء إجراء الصيانة الوقائية السنوية لكافة منتجات Stryker Medical. قد تحتاج إلى إجراء فحوصات الصيانة الوقائية بشكل أكثر تكرارًا تبعًا لمستوى استخدامك للمنتج. تُجرى الخدمة من قبل موظفين مؤهلين فقط.

ملاحظة: نظف وعقم الجهة الخارجية لسطح الدعم قبل الفحص، إن انطبق الأمر.

افحص العناصر التالية:

_____ كل وصلات اللحام
_____ إحكام كل الأربطة
_____ المقعد وظهر المقعد بحثًا عن تكسير أو ضرر
_____ حامل السجل بحثًا عن تكسير أو ضرر
_____ مساند الذراعين المنقلبة تتحرك وتنغلق بشكل ملائم
_____ عجلات المقعد ثابتة وتدور بشكل ملائم
_____ عجلات المقعد خالية من الشمع والأوساخ
_____ العجلات تعمل بسلاسة
_____ العجلات تدور بحرية
_____ آلية الكابح تعمل بشكل ملائم
_____ قفل كل من العجلتين الخلفيتين ينغلق بإحكام عند تطبيق الكابح
_____ العجلات الخلفية غير فالتة أو متمايلة
_____ العجلات المضادة للانقلاب سليمة
_____ مرتكزات مساند الأقدام مرتفعة عند عدم الاستخدام
_____ تنقفل مساند الأقدام الممالة بعيدًا في وضع الاستخدام (الطراز 1460)
_____ قم بإمالة مرتكزات مساند الأقدام بعيدًا في وضع التخزين حين يكون مطلق مسند القدم الممال بعيدًا مضغوطًا (الطراز 1460)
_____ حامل الكيس الوريدي سليم ويعمل بشكل ملائم (أداة اختيارية)
_____ حامل قارورة الأكسجين سليم ويعمل بشكل ملائم (أداة اختيارية)
_____ حزام الحضن خال من التلف (أداة اختيارية)
_____ المقعد المبطن غير ممزق أو تالف (أداة اختيارية)
_____ أقفال مسند الساق محكمة في وضعية الاستخدام (أداة اختيارية)
_____ أقفال مسند الساق محكمة في وضعية التخزين (أداة اختيارية)
_____ يدور مسند الساق وينغلق في وضعية الاستخدام (تعديل مسند الساق في صفحة-17-57) (أداة اختيارية)
_____ قم بتزييت مزلاج إطلاق مسند الساق (الشكل 17-37 في صفحة-17-55) (أداة اختيارية)

رقم المنتج التسلسلي:		
تم إتمامه من قبل:		التاريخ:

العربية
AR

المرجع السريع للقطع البديلة

هذه القطع متاحة حاليًا للشراء. اتصل بخدمة عملاء 0770-723-800-1+ للاستفسار عن توفر القطع وأسعارها.

الاسم	الرقم
مجموعة مسند الذراع المنقلب، يسار المريض	1460-700-001
مجموعة مسند الذراع المنقلب، يمين المريض	1460-700-002
علاقة كيس الفولي	1460-001-150
مجموعة العجلة الأمامية	1460-003-080
رزمة، عمود الكيس الوريدي، أصفر	1460-700-003 (I) 1460-700 023 / (D)
رزمة، عمود الكيس الوريدي، رمادي	1460-700-004 (I) 1460-700-024 / (D)
رزمة، عمود الكيس الوريدي، أزرق	1460-700-005 (I) 1460-700-025 / (D)
رزمة، عمود الكيس الوريدي، أحمر	1460-700-006 (I) 1460-700-026 / (D)
رزمة، عمود الكيس الوريدي، كحلي	1460-700-007 (I) 027 -1460-700 / (D)
رزمة، عمود الكيس الوريدي، أرجواني	1460-700-008 (I) 1460-700-028 / (D)
رزمة، مقعد غير مبطن	1460-700-011
رزمة، مقعد مبطن	1460-700-012 (D) 1460-700-032 / (I)
رزمة، حزام حضن	1460-700-013 (D) 1460-700-033 / (I)
رزمة، مسند ساق	1460-700-014 (D) 1460-700-034 / (I)
رزمة، عجلة خلفية (لجانب واحد)	1460-700-009
رزمة، ظهر مقعد	1460-700-010
حزام حضن	1460-013-100
مسند الساق	1460-166-030
مجموعة مزلاج مسند الساق، يسار المريض	1460-166-040
مجموعة مزلاج مسند الساق، يمين المريض	1460-166-080
مجموعة حامل قارورة الأكسجين	1460-045-000

العربية
AR

رفع ظهر المقعد

الأدوات المطلوبة:

- مفتاح هيكس 16/3 بوصة
- مفتاح عزم دوران الدفع 8/3 بوصة (بوصة-رطل)

1. اضغط لأسفل على دواسة الكابح لتطبيق الكابح.
2. باستخدام مفتاح هيكس 16/3 بوصة، ارفع البراغي الأربعة مسطحة الرأس (A) والأربطة (B) لرفع ظهر المقعد (C) من هيكل الكرسي. احفظ البراغي، والأربطة، وظهر المقعد (الشكل 17-20 في صفحة 17-36).
3. عند إعادة تركيب ظهر المقعد، استخدم مفتاح هيكس 3/16 بوصة لإعادة تركيب البراغي الأربعة مسطحة الرأس (A)، والأربطة (B) (التي رُفعت في الخطوة 2) لتثبيت ظهر المقعد (C) بهيكل الكرسي (الشكل 17-20 في صفحة 17-36). باستخدام مفتاح عزم دوران الدفع 8/3 بوصة، شد البراغي إلى 70 ± 10 بوصة-رطل (8 ± 1.1 Nm).
4. تأكد من سلامة التشغيل قبل إعادة المنتج إلى الخدمة.

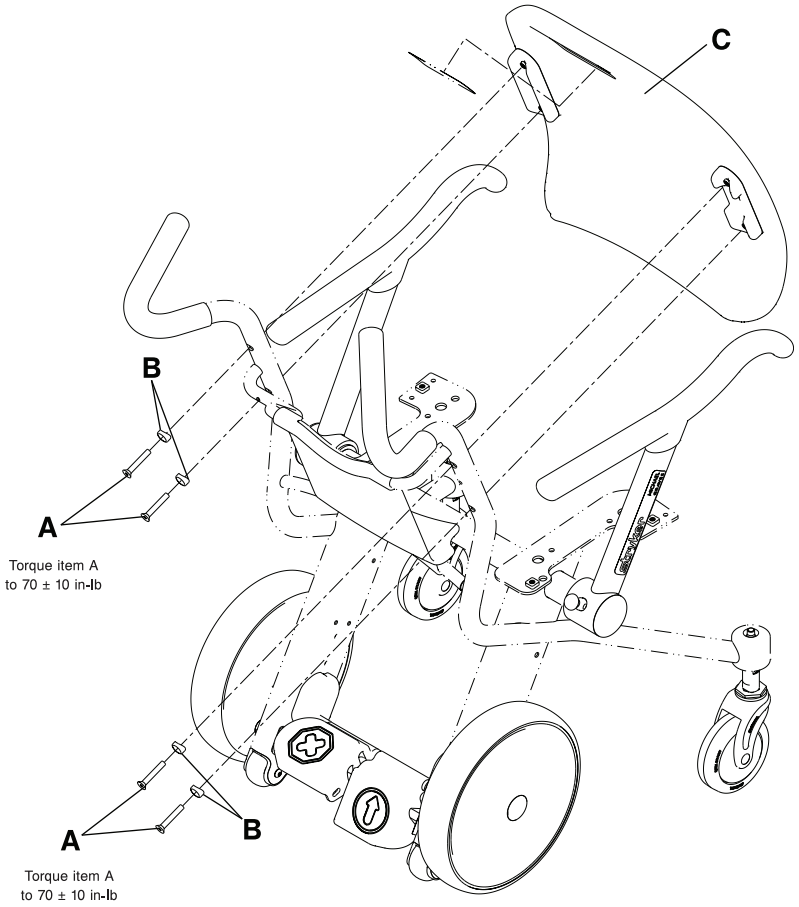

الشكل 17-20: رفع ظهر المقعد

العربية
AR

استبدال ظهر المقعد

الأدوات المطلوبة:

- مفتاح هيكس 16/3 بوصة
- مفتاح عزم دوران الدفع 8/3 بوصة (بوصة-رطل)

1. اضغط لأسفل على دواسة الكابح لتطبيق الكابح.
2. باستخدام مفتاح هيكس 16/3 بوصة، ارفع البراغي الأربعة مسطحة الرأس (A) والأربطة (B) لرفع ظهر المقعد (C) من هيكل الكرسي. تخلص من البراغي، والأربطة، وظهر المقعد (الشكل 17-21 في صفحة 17-37).
3. باستخدام مفتاح هيكس 16/3 بوصة، ركب البراغي الأربعة مسطحة الرأس (A) والأربطة (B) لتثبيت ظهر المقعد (C) المزود بهيكل الكرسي (الشكل 17-21 في صفحة 17-37). باستخدام مفتاح عزم دوران الدفع 8/3 بوصة، شد البراغي إلى 70 ± 10 بوصة-رطل (8 ± 1.1 Nm).
4. ضع ملصق Stryker (D) المزود باللون المناسب.
5. تأكد من سلامة التشغيل قبل إعادة المنتج إلى الخدمة.

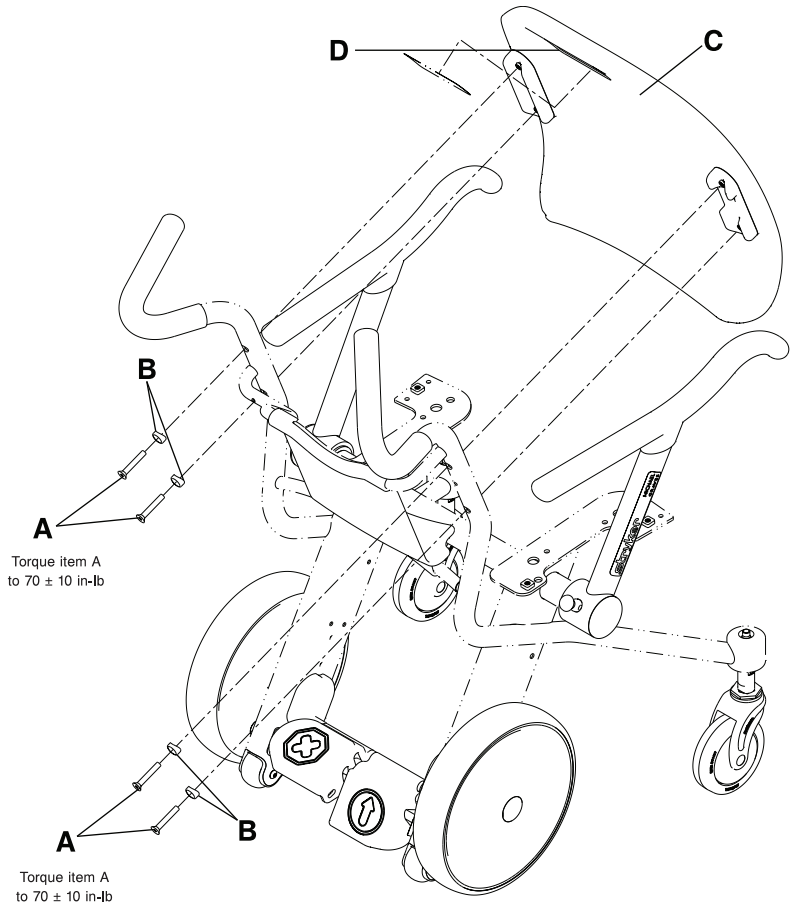

الشكل 17-21: استبدال ظهر المقعد

استبدال حامل السجل

الأدوات المطلوبة:

- مفتاح هيكس 32/5 بوصة
- مفتاح عزم دوران الدفع 8/3 بوصة (بوصة-رطل)

1. اضغط لأسفل على دواسة الكابح لتطبيق الكابح.
2. ارفع ظهر المقعد (انظر استبدال ظهر المقعد في صفحة-17-37).
3. باستخدام مفتاح هيكس 32/5 بوصة، ارفع البرغيين محدبي الرأس (A) اللذين يثبتان قاع حامل السجل على هيكل الكرسي (الشكل 17-22 في صفحة-17-38). احفظ البراغي. عند إعادة تثبيت البراغي، استخدم مفتاح عزم دوران الدفع 8/3 بوصة لشد البراغي إلى 25 ± 5 بوصة-رطل (2.8 ± 0.6 Nm).
4. اضغط على حامل السجل من القاع لرفع حامل السجل من هيكل الكرسي السفلي، ثم ادفع لأعلى لرفع حامل السجل من هيكل الكرسي العلوي.
5. اعكس الخطوات 2-4 لتثبيت حامل السجل المزود.
6. تأكد من سلامة التشغيل قبل إعادة المنتج إلى الخدمة.

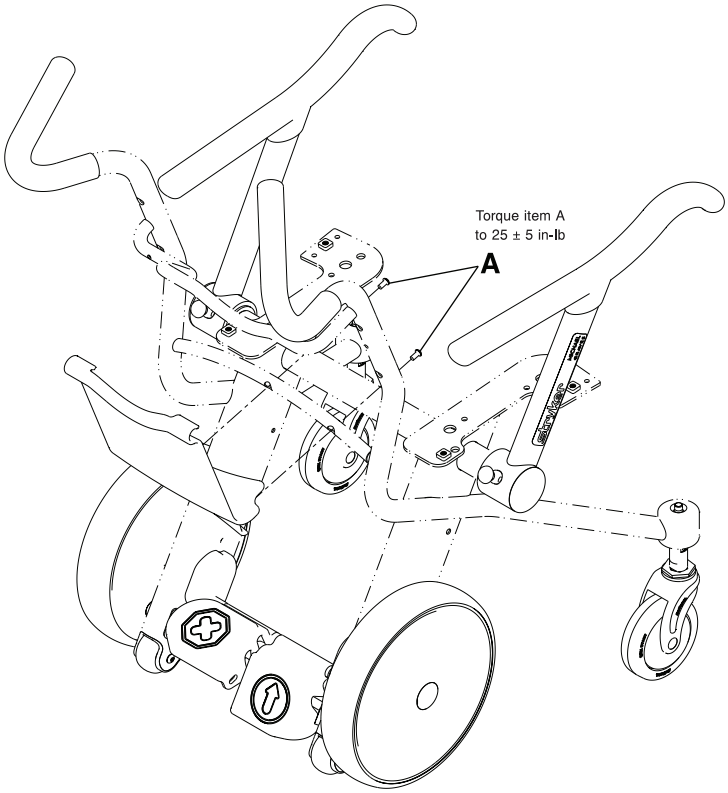

الشكل 17-22: استبدال حامل السجل

العربية
AR

استبدال المقعد

الأدوات المطلوبة:

- مفتاح هيكس 16/3 بوصة
- مفتاح عزم دوران الدفع 8/3 بوصة (بوصة-رطل)

1. باستخدام مفتاح هيكس 16/3 بوصة، ارفع البراغي الأربعة محدبة الرأس (A) والتي تثبت المقعد (B) بهيكل الكرسي (الشكل 17-23 في صفحة 17-39). تخلص من المقعد والبراغي.
2. باستخدام مفتاح هيكس 16/3 بوصة، ركب البراغي الأربعة محدبة الرأس (A) المزودة لتثبيت المقعد المزود (B) بهيكل الكرسي. باستخدام مفتاح عزم دوران الدفع 8/3 بوصة، شد البراغي إلى 70 ± 10 بوصة-رطل (8 ± 1.1 Nm).
   ملاحظة: ابدأ تثبيت كل البراغي الأربعة محدبة الرأس بيدك قبل شدها بشكل كامل.
3. تأكد من سلامة التشغيل قبل إعادة المنتج إلى الخدمة.

ملاحظة: لا تنظف المقعد المبطن الاختياري بالضغط. إن كان المنتج مجهزًا بالمقعد المبطن الاختياري، فارفع المقعد المبطن قبل التنظيف بالضغط.

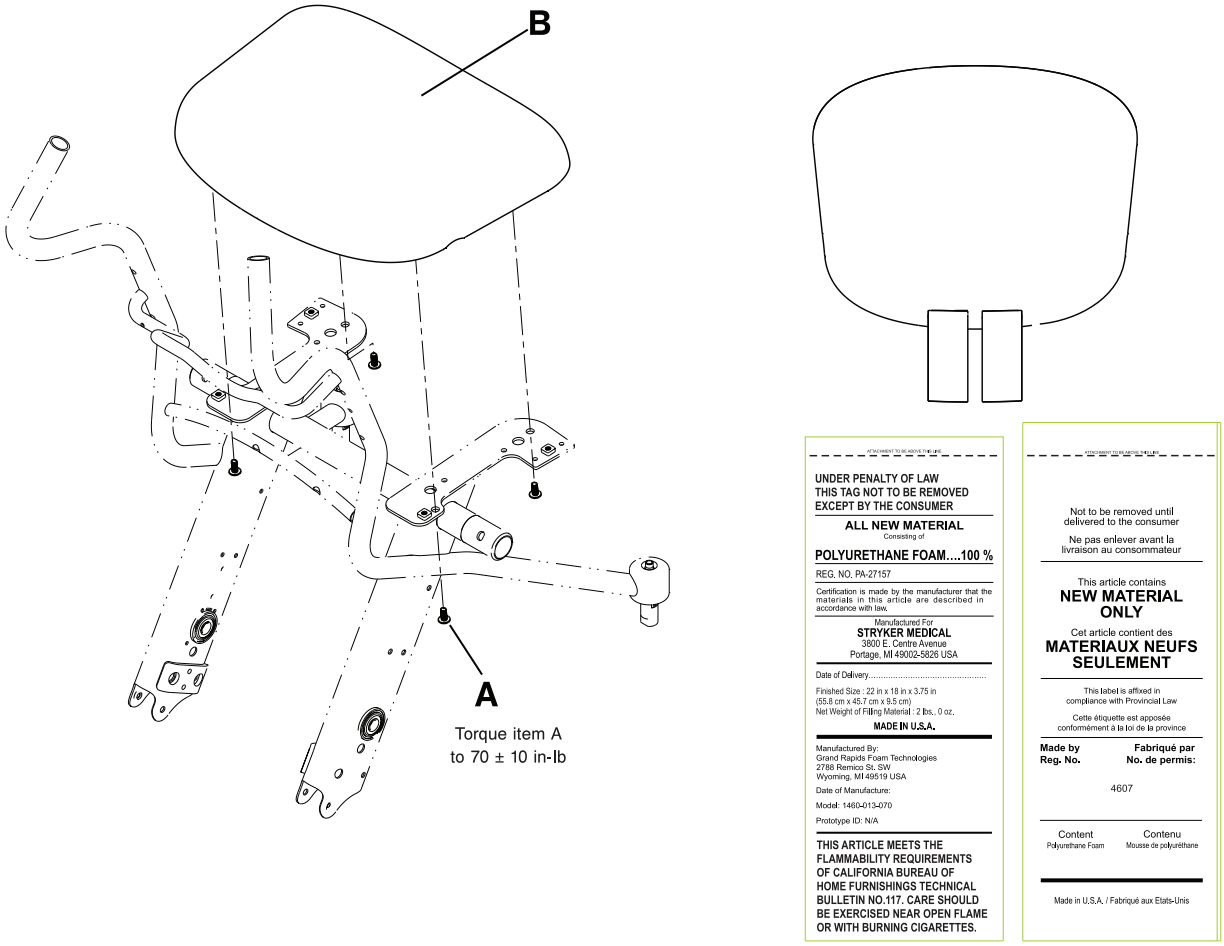

الشكل 17-23: استبدال المقعد

العربية
AR

استبدال مسند الذراع المنقلب

الأدوات المطلوبة:

- مفتاح هيكس 16/5 بوصة
- شحم Syntec (3000-200-719)
- مفتاح عزم دوران الدفع 8/3 بوصة (قدم-رطل) (Nm)

1. ضع مسند الذراع المنقلب في الوضع الأمامي والمغلق.
2. باستخدام مفتاح هيكس 16/5 بوصة، ارفع مسمار الإيقاف الحاد (A) من قاع مسند الذراع المنقلب (الشكل 17-24 في صفحة-17-40). تخلص من المسمار.
3. باستخدام يد واحدة، اسحب لأعلى مسمار إطلاق مسند الذراع (B) واستخدم يدك الأخرى لتسحب للخارج مسند الذراع المنقلب (C) لرفع مسند الذراع (الشكل 17-24 في صفحة-17-40).
   ملاحظة: هناك شحم في منطقة مرتكز الذراع.
4. قم بتشحيم مرتكز مسند الذراع باستخدام شحم Syntec (3000-200-719) (الشكل 17-24 في صفحة-17-40).
5. مع سحب مسمار إطلاق مسند الذراع للأعلى، ثبت مسند الذراع المزود على هيكل الكرسي.
6. باستخدام مفتاح هيكس 16/5 بوصة، ثبت مسمار الإيقاف الحاد المزود (الذي رُفع في الخطوة 2). باستخدام مفتاح عزم دوران الدفع 8/3 بوصة، شد مسمار الإيقاف الحاد عند 33 ± 7 قدم-رطل (45 ± 9 Nm).
7. تأكد من سلامة التشغيل قبل إعادة المنتج إلى الخدمة.

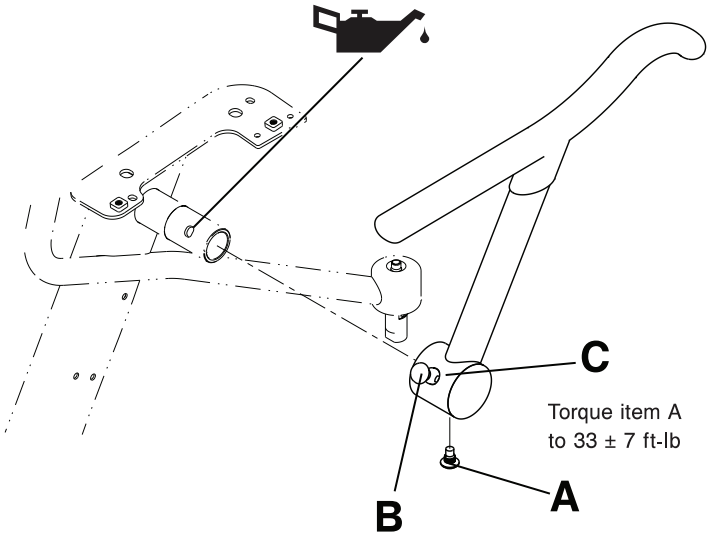

الشكل 17-24: استبدال مسند الذراع المنقلب

العربية
AR

استبدال عجلة الكرسي الأمامية

الأدوات المطلوبة:

- صنارة
- (2) مفتاح هيكس 32/5 بوصة
- مفتاح عزم دوران الدفع 8/3 بوصة (بوصة-رطل)

1. ضع الكرسي بحرص على ظهره.
2. باستخدام صنارة، ارفع واحفظ أغطية صواميل جذع أسطوانة محور عجلة الكرسي (C) (الشكل 17-25 في صفحة-17-41).
3. باستخدام مفتاحي هيكس 5/32 بوصة، ارفع صامولة أسطوانة المحور (B) وبرغي المحور (D). احفظ صامولة أسطوانة المحور وبرغي المحور. عند إعادة تثبيت برغي المحور، استخدم مفتاح عزم دوران الدفع 8/3 بوصة لشد برغي المحور (D) إلى 70 ± 10 بوصة-رطل (8 ± 1.1 Nm).
4. أمسك عجلة الكرسي (A) واسحب للخارج لرفع العجلة من الشوكة (E). تخلص من العجلة.
5. اعكس الخطوات 2-4 لتثبيت عجلة الكرسي المزودة.

ملاحظة: رأس صامولة أسطوانة المحور (B) مزود بمفتاح (الشكل 17-25 في صفحة-17-41). حاذ بشكل ملائم الصامولة في شوكة الكرسي (E) أثناء إعادة التركيب.

6. تأكد من سلامة التشغيل قبل إعادة المنتج إلى الخدمة.

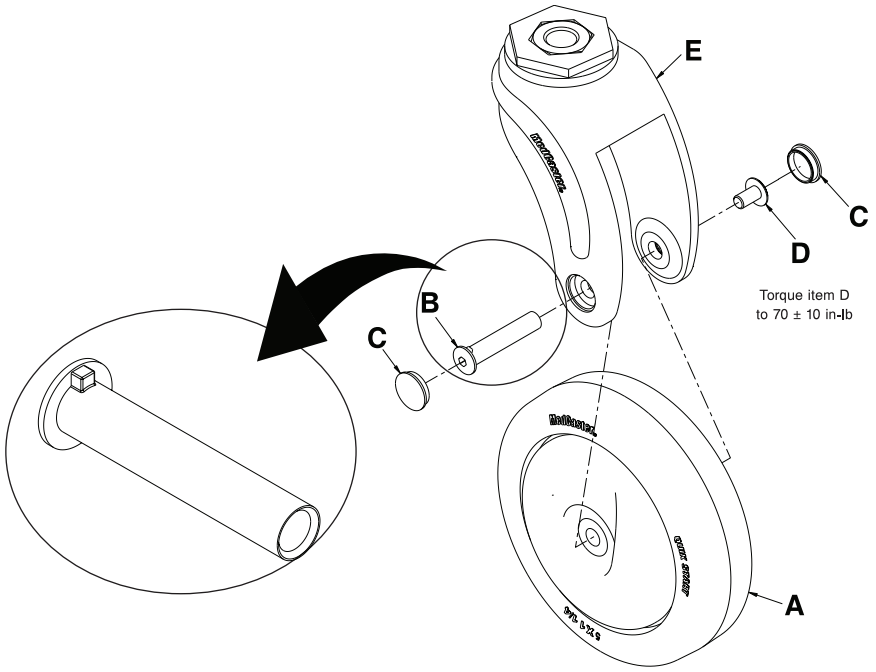

الشكل 17-25: استبدال عجلة الكرسي الأمامية

العربية
AR

استبدال مجموعة الكرسي الأمامية

الأدوات المطلوبة:

- صنارة
- (2) مفتاح هيكس 32/5 بوصة
- رأس 4/3 بوصة
- سقاطة توجيه 8/3 بوصة
- مفتاح عزم دوران الدفع 8/3 بوصة (قدم-رطل) (Nm)
- مفتاح عزم دوران الدفع 8/3 بوصة (بوصة-رطل)

1. ضع الكرسي بحرص على ظهره.
2. باستخدام صنارة، ارفع أغطية صواميل جذع أسطوانة محور عجلة الكرسي (C) وتخلص منها (الشكل 17-26 في صفحة 17-42).
3. باستخدام مفتاحي هيكس 32/5 بوصة، ارفع صامولة أسطوانة المحور (B) وبرغي المحور (D). تخلص من صامولة أسطوانة المحور وبرغي المحور.
4. أمسك عجلة الكرسي الأمامية (A) واسحب للخارج لرفع العجلة من الشوكة (E). تخلص من عجلة الكرسي الأمامية.
5. باستخدام رأس 4/3 بوصة وسقاطة توجيه 8/3 بوصة، ارفع المزلاج (F) لرفع الشوكة (E) من هيكل الكرسي. تخلص من الشوكة.
6. اعكس الخطوات 2-5 لتثبيت مجموعة عجلة الكرسي الأمامية المزودة. باستخدام مفتاح عزم دوران الدفع 8/3 بوصة (قدم-رطل)، شد المزلاج (F) إلى 75 ± 5 قدم-رطل (102 ± 7 Nm) قبل تركيب عجلة الكرسي على الشوكة. باستخدام مفتاح عزم دوران الدفع 8/3 بوصة (بوصة-رطل)، شد برغي المحور (D) إلى 70 ± 10 بوصة-رطل (8 ± 1.1 Nm).

   ملاحظة: رأس صامولة أسطوانة المحور (B) مزود بمفتاح (الشكل 17-26 في صفحة 17-42). حاذ بشكل ملائم الصامولة في شوكة الكرسي (E).
7. تأكد من سلامة التشغيل قبل إعادة المنتج إلى الخدمة.

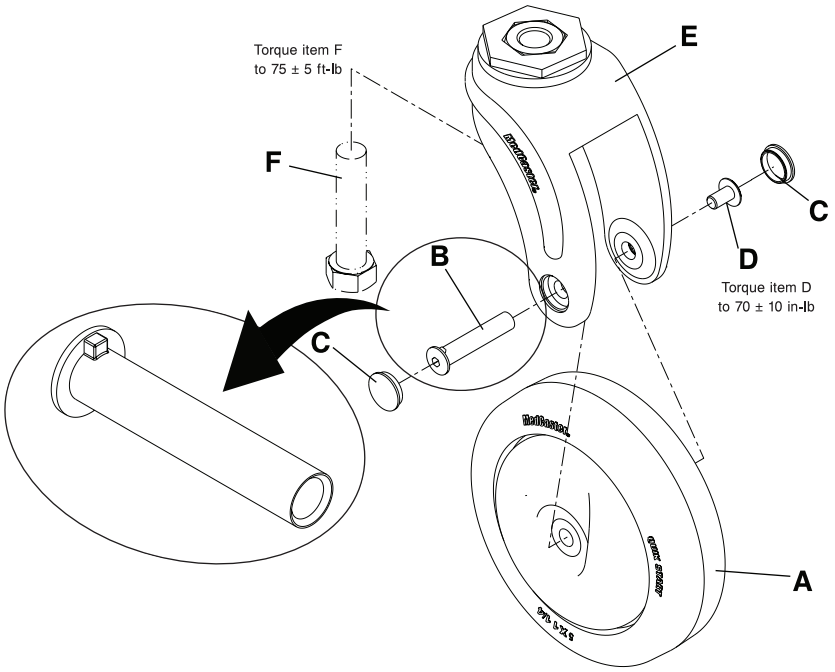

الشكل 17-26: استبدال مجموعة الكرسي الأمامية

استبدال مسند القدم الممال بعيدًا (الطراز 1460)

الأدوات المطلوبة:

- مفتاح عزم دوران الدفع 8/3 بوصة (قدم-رطل) (Nm)
- شحم Syntec (3000-200-719)

1. ضع مسند القدم الممال بعيدًا في وضع التخزين (انظر تخزين مسند القدم الممال بعيدًا (الطراز 1460) في صفحة-17-20).
2. ضع الكرسي بحرص على ظهره.
3. ارفع مجموعة عجلة الكرسي الأمامية (انظر استبدال مجموعة الكرسي الأمامية في صفحة-17-42). احفظ كل القطع.
4. أمسك واسحب لأسفل لرفع حامل زنبرك مسند القدم السفلي (A). تخلص من حامل زنبرك مسند القدم السفلي.
5. ارفع زنبرك فتل مسند القدم (B) وتخلص منه.
6. باستخدام يدك، اضغط على دواسة إطلاق مسند القدم لإطلاق الضغط على قوس الإقفال.
7. لف واسحب لأسفل لرفع مجموعة مسند القدم الممال بعيدًا (C). تخلص من المجموعة.
8. ضع شحم Syntec (3000-200-719) على المناطق الملائمة (الشكل 17-27 في صفحة-17-43).
9. اعكس الخطوات 3-8 لتثبيت مجموعة مسند القدم الممال بعيدًا المزودة. باستخدام مفتاح عزم دوران الدفع 3/8 بوصة (قدم-رطل)، شد لسان شوكة عجلة الكرسي (D) إلى 75 ± 5 قدم-رطل (102 ± 7 Nm) قبل تركيب عجلة الكرسي على الشوكة.
10. تأكد من سلامة التشغيل قبل إعادة المنتج إلى الخدمة.

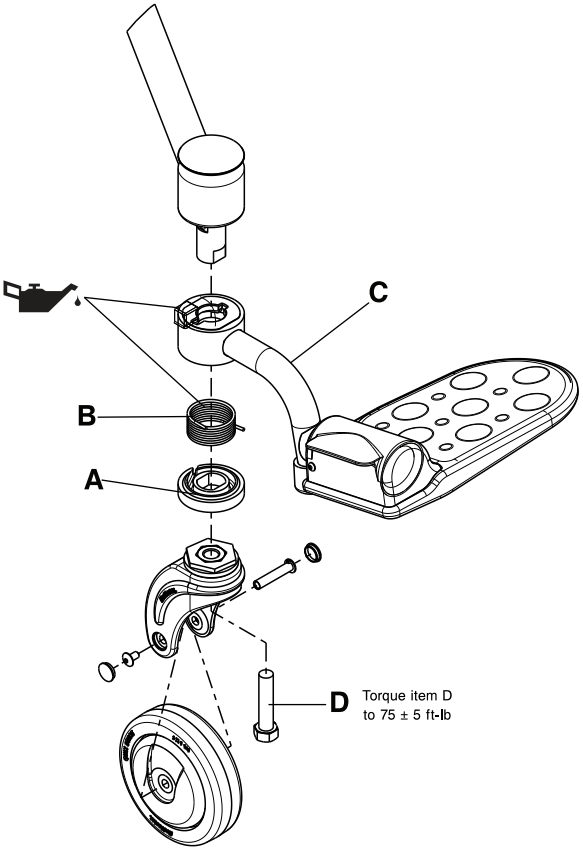

الشكل 17-27: استبدال مسند القدم الممال بعيدًا

العربية
AR

استبدال العجلة الخلفية

الأدوات المطلوبة:

- صنارة
- رأس 4/3 بوصة
- سقاطة توجيه 8/3 بوصة
- مفتاح عزم دوران الدفع 8/3 بوصة (قدم-رطل) (Nm)

1. ضع الكرسي بحرص على مقدمته.
2. باستخدام صنارة، ارفع غطاء صامولة مركز العجلة الخلفية (A) وتخلص منها (الشكل 17-28 في صفحة-17-44).
3. باستخدام رأس 4/3 بوصة وسقاطة توجيه 3/8 بوصة، ارفع صامولة مركز العجلة الخلفية (B) وتخلص منها (الشكل 17-28 في صفحة-17-44).
4. ارفع الفلكة المركزية (C) وتخلص منها (الشكل 17-28 في صفحة-17-44).
5. أمسك العجلة الخلفية بكلا يديك واسحب للخارج لرفع العجلة الخلفية (D). تخلص من العجلة الخلفية.
6. اعكس الخطوات 2-5 لتثبيت العجلة الخلفية المزودة. باستخدام مفتاح عزم دوران الدفع 8/3 بوصة، شد صامولة مركز العجلة الخلفية (B) إلى 25 ± 2 قدم-رطل (34 ± 3 Nm).
7. تأكد من سلامة التشغيل قبل إعادة المنتج إلى الخدمة.

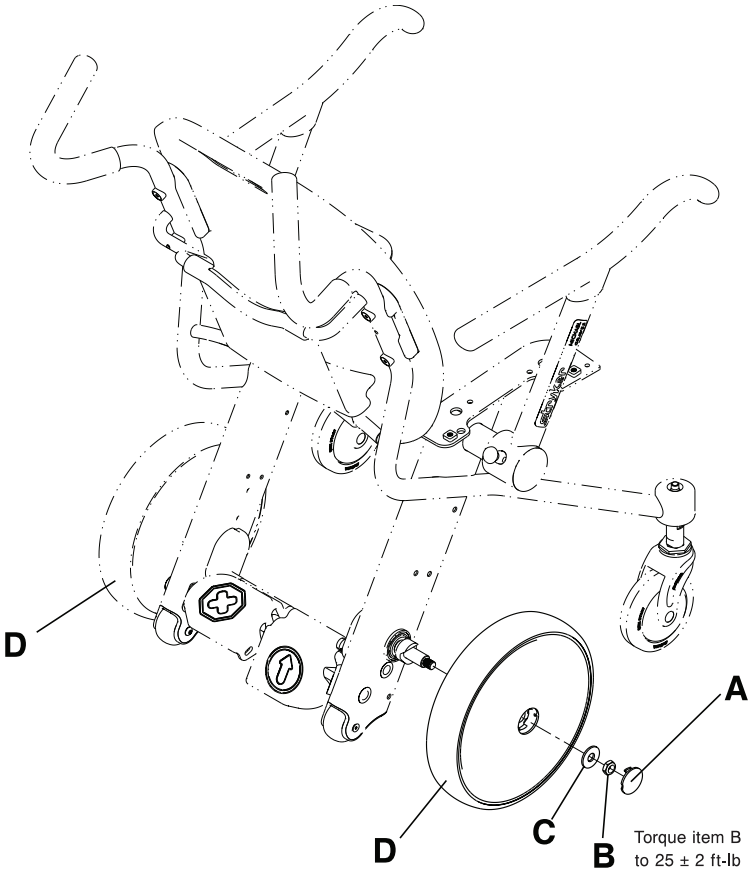

الشكل 17-28: استبدال العجلة الخلفية

العربية
AR

استبدال الدواسة

الأدوات المطلوبة:

- مفتاح هيكس 32/5 بوصة
- مفتاح هيكس 16/3 بوصة
- زردية مدببة
- مفتاح عزم دوران الدفع 8/3 بوصة (بوصة-رطل)

1. ضع الكرسي بحرص على مقدمته.
2. ارفع كلا العجلتين الخلفيتين (انظر استبدال العجلة الخلفية في صفحة-17-44). احفظ كل القطع.
3. باستخدام مفتاح هيكس 32/5 بوصة ومفتاح هيكس 16/3 بوصة، ارفع صامولة مباعدة العجلات المضادة للانقلاب (A) والبرغي صامولي الرأس (B) والذي يثبت العجلة المضادة للانقلاب (C) واخفض غطاء الهيكل (D) إلى هيكل الكرسي (الشكل 17-29 في صفحة-17-46). احفظ كل القطع.
ملاحظة: طول صامولة مباعدة العجلة المضادة للانقلاب أقصر من كل صواميل المباعدة الأخرى على الكرسي. لا تخطئ في وضع الصامولة أثناء الإصلاح.
4. كرر الخطوة 3 على الجانب الآخر.
5. باستخدام مفتاح هيكس 32/5 بوصة، ارفع البرغيين محدبي الرأس (E) على قاع دواسة الانطلاق. احفظ البراغي (الشكل 17-29 في صفحة-17-46).
6. باستخدام زردية مدببة، ارفع المسمار الدوراني (F) على كلا طرفي قضيب ربط الوصلة المفصلية (G). احفظ المسامير الدورانية (الشكل 17-29 في صفحة-17-46). عند إعادة تثبيت البراغي، استخدم مفتاح عزم دوران الدفع 8/3 بوصة لشد البراغي إلى 70 ± 10 بوصة-رطل (8 ± 1.1 Nm).
7. ارفع قضيب ربط الوصلة المفصلية (G) (الشكل 17-29 في صفحة-17-46).
8. باستخدام مفتاح هيكس 32/5 بوصة ومفتاح هيكس 16/3 بوصة، أرخ البرغي محدب الرأس (H) الذي يثبت بطانة زنبرك حدبة الكابح (K) إلى هيكل الكرسي (الشكل 17-29 في صفحة-17-46).
ملاحظة: لا ترفع صامولة مباعدة أصبع الكابح (J).
9. استخدم يدك للدفع على بطانة زنبرك حدبة الكابح (K) (الشكل 17-29 في صفحة-17-46) لإطلاق الضغط من صامولة مباعدة أصبع الكابح (J). ارفع واحفظ صامولة مباعدة أصبع الكابح والبرغي.
10. ارفع بحرص بطانة زنبرك حدبة الكابح (K) وزنبرك حدبة الكابح (L) (الشكل 17-29 في صفحة-17-46). احفظ البطانة والزنبرك.
11. كرر الخطوات 8-10 على الجانب الآخر.
12. باستخدام مفتاح هيكس 32/5 بوصة، ارفع برغي الضبط ذي العروة (M) (الشكل 17-29 في صفحة-17-46). احفظ برغي الضبط. عند إعادة تثبيت برغي الضبط، استخدم مفتاح عزم دوران الدفع 8/3 بوصة لشد البرغي إلى 70 ± 10 بوصة-رطل (8 ± 1.1 Nm).
13. ادفع قضيب الكابح المتصالب (N) باتجاه الجانب الأيسر للمستخدم حتى لا يعود القضيب ملامسًا لمجموعة حدبة الكابح على الجانب الأيمن للمستخدم (P) (الشكل 17-29 في صفحة-17-46). ارفع مجموعة حدبة الكابح على الجانب الأيمن للمستخدم (P) (الشكل 17-29 في صفحة-17-46). احفظ المجموعة.
14. ادفع قضيب الكابح المتصالب (N) باتجاه الجانب الأيمن للمستخدم وارفع قضيب الكابح المتصالب (N) (الشكل 17-29 في صفحة-17-46). احفظ القضيب.
    a. خلال رفع قضيب الكابح المتصالب (N)، ارفع بحرص القطع التالية بالترتيب الموضح (الشكل 17-29 في صفحة-17-46):
        i. غطاء عمود الكابح الأيسر (R)
        ii. مجموعة دواسة الكابح (T)
        iii. الحلقة (U)
        iv. غطاء عمود الكابح الأيمن (V)
    b. تخلص من الدواسة التي تقوم باستبدالها. احفظ كل المكونات المتبقية.
15. اعكس الخطوات 2-14 لتثبيت الدواسة المزودة.
ملاحظة: لاحظ اتجاه مجموعة حدبة الكابح (P). تأكد من أن اللسان يواجه واجهة الكرسي (الشكل 17-29 في صفحة-17-46).
16. تأكد من سلامة التشغيل قبل إعادة المنتج إلى الخدمة.

العربية
AR

استبدال الدواسة (تتمة)

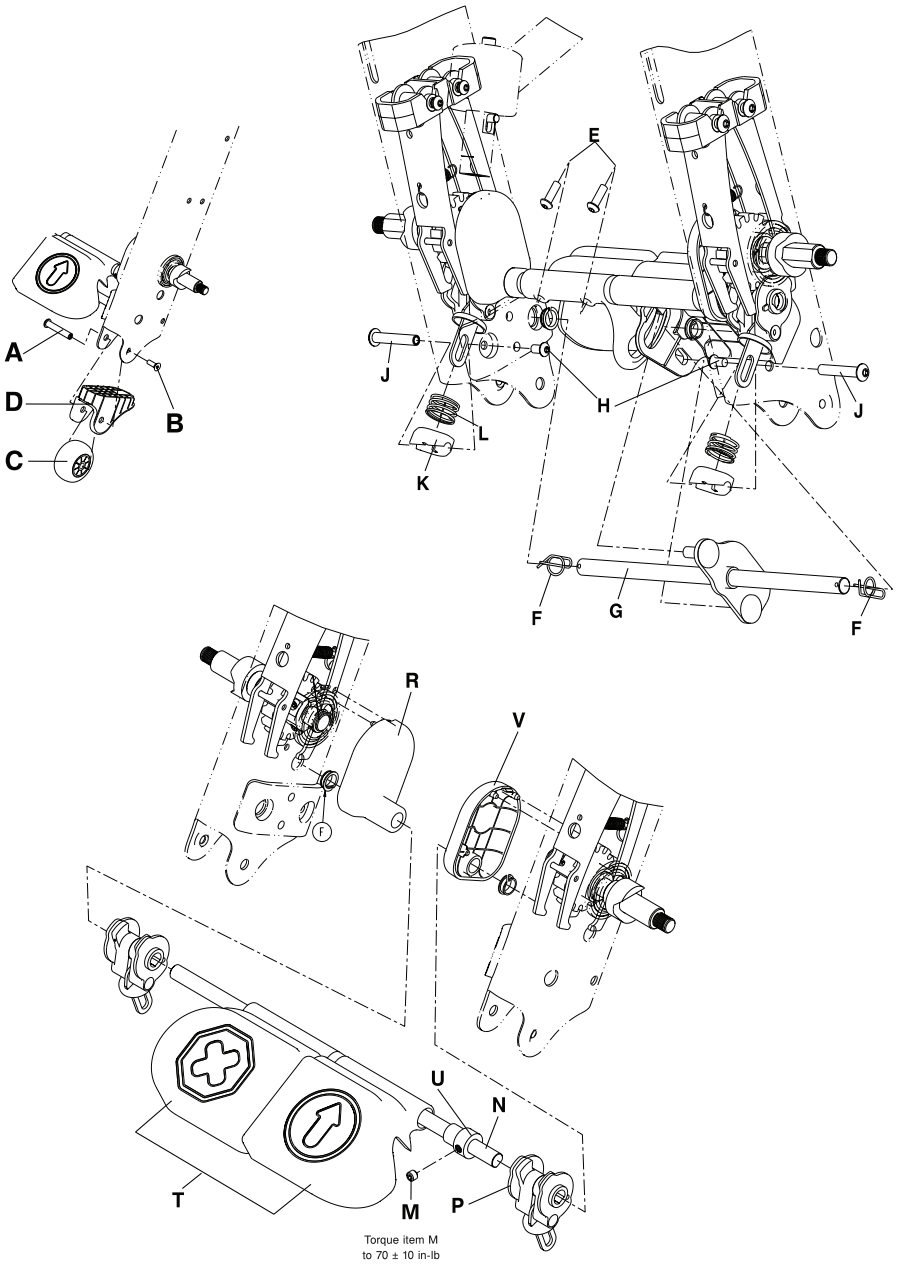

الشكل 17-29: استبدال الدواسة

العربية
AR

استبدال مجموعة أصبع الكابح

الأدوات المطلوبة:

- مفتاح هيكس 32/5 بوصة
- مفتاح هيكس 16/3 بوصة
- مفتاح هيكس 64/9 بوصة
- زردية بحلقة ذاتية الإطباق
- مفتاح عزم دوران الدفع 8/3 بوصة (بوصة-رطل)

1. ارفع مجموعة دواسة الكبح/الانطلاق (استبدال الدواسة في صفحة-17-45). احفظ كل القطع.
2. مستخدمًا يدك، افتح يدويًا أصابع الكابح (A). مستخدمًا يدك الأخرى، أدر يدويًا مجموعة عمود العجلة الخلفية (B) بحيث تواجه البراغي مجوفة الرأس (C) قاعدة الكرسي (الشكل 17-30 في صفحة-17-47).
3. باستخدام مفتاح هيكس 64/9 بوصة، أرخ البرغيين مجوفي الرأس (C) على مجموعة عمود العجلة الخلفية (B) (الشكل 17-30 في صفحة-17-47).
4. باستخدام الزردية ذات الحلقة ذاتية الإطباق، ارفع حلقة الشد (D) (الشكل 17-30 في صفحة-17-47) والتي تثبت مجموعة عمود العجلة الخلفية (E) (الشكل 17-30 في صفحة-17-47) على هيكل الكرسي. احفظ حلقة الشد.
   ملاحظة: لا تفتح حلقة الشد أكبر من اللازم للرفع.
5. ارفع مجموعة عمود العجلة الخلفية (E) (الشكل 17-30 في صفحة-17-47).
6. باستخدام مفتاح هيكس 32/5 بوصة ومفتاح هيكس 16/3 بوصة، ارفع البراغي (F) وصواميل مباعدة أصبع الكابح (G) التي تثبت مجموعة أصبع الكابح (H) (الشكل 17-30 في صفحة-17-47). عند إعادة تثبيت البراغي (F)، استخدم مفتاح عزم دوران الدفع 8/3 بوصة لشد البراغي إلى 70 ± 10 بوصة-رطل (8 ± 1.1 Nm).
7. ارفع مجموعة أصبع الكابح وتخلص منها (H) (الشكل 17-30 في صفحة-17-47).
8. اعكس الخطوات 2-7 لتثبيت مجموعة أصبع الكابح المزودة.
9. استبدل مجموعة دواسة الكبح/الانطلاق (انظر استبدال الدواسة في صفحة-17-45).
   ملاحظة: عند إعادة تركيب مجموعة حدبة الكابح (P) (الشكل 17-29 في صفحة-17-46)، تأكد من مواجهة اللسان لمقدمة الكرسي.
10. تأكد من سلامة التشغيل قبل إعادة المنتج إلى الخدمة.

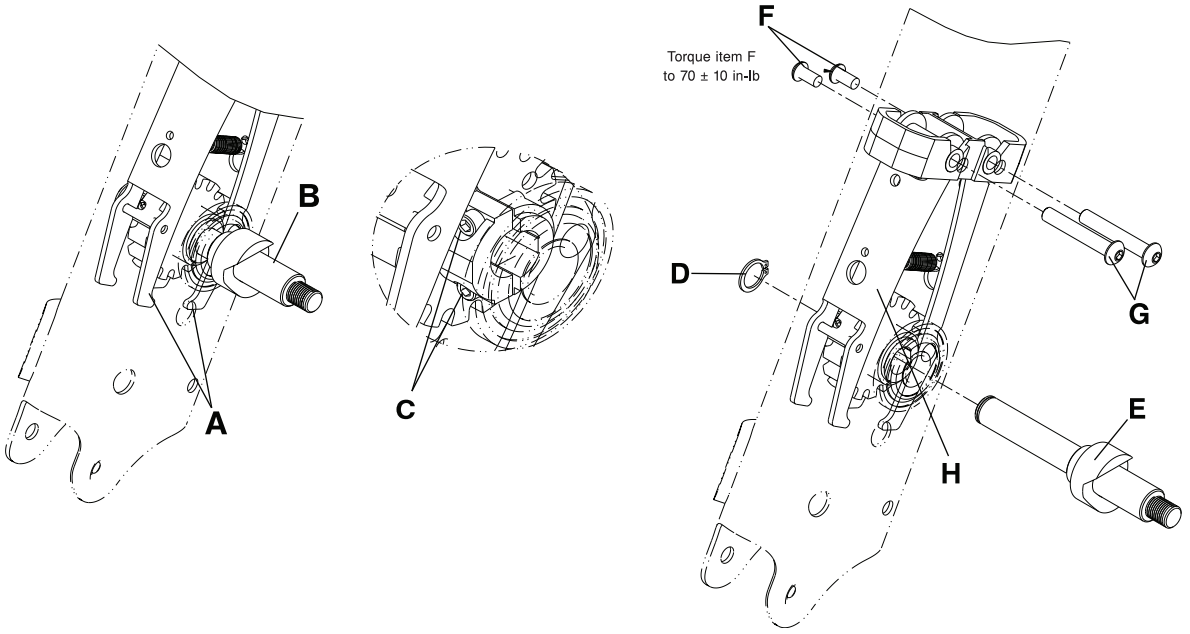

الشكل 17-30: استبدال مجموعة أصبع الكابح

العربية
AR

رفع عمود الكيس الوريدي

الأدوات المطلوبة:

- مفتاح هيكس 16/3 بوصة
- مفك براغي مبسط صغير

1. ارفع ظهر الكرسي (الشكل 17-20 في صفحة-17-36).
2. باستخدام مفتاح هيكس 16/3 بوصة، ارفع البرغي مجوف الرأس (G) من مركز علاقة عمود الكيس الوريدي (F) (الشكل 17-31 في صفحة-17-49). احفظ البرغي.
3. اربت برفق على علاقة عمود الكيس الوريدي (F) (الشكل 17-31 في صفحة-17-49) وادفعها لأعلى لرفع العلاقة. احفظ علاقة الكيس الوريدي.
4. باستخدام مفك براغي مبسط صغير، ارفع مقبس الأنبوب (H) من قاع عمود الكيس الوريدي (E) (الشكل 17-31 في صفحة-17-49). احفظ مقبس الأنبوب.
5. باستخدام مفتاح هيكس 16/3 بوصة، ارفع البرغيين مسطحي الرأس (A) لرفع مثبتات عمود الكيس الوريدي السفلى (B) من هيكل الكرسي (الشكل 17-31 في صفحة-17-49). احفظ البراغي والمثبتات.
6. باستخدام مفتاح هيكس 16/3 بوصة، ارفع البرغيين مسطحي الرأس (A) اللذين يثبتان مثبتات عمود الكيس الوريدي العليا (C) إلى هيكل الكرسي. ارفع المسامير الخطافية (D) والمثبتات (C). احفظ البراغي، والمسامير الخطافية، والمثبتات. تخلص من عمود الكيس الوريدي (E) (الشكل 17-31 في صفحة-17-49).

ملاحظة: ثبت مجموعة عمود الكيس الوريدي أثناء رفع البراغي مسطحة الرأس للحفاظ على عمود الكيس الوريدي من السقوط.

تثبيت عمود الكيس الوريدي

الأدوات المطلوبة:

- مفتاح هيكس 16/3 بوصة
- مفك براغي مبسط صغير
- مفتاح عزم دوران الدفع 8/3 بوصة (قدم-رطل)
- مفتاح عزم دوران الدفع 8/3 بوصة (بوصة-رطل)

ملاحظة: تلزم أيضًا صامولة مغلقة (000-045-0018) عند استبدال عمود الكيس الوريدي.

1. ارفع ظهر الكرسي (رفع ظهر المقعد في صفحة-17-36).
2. أدخل الصامولة المغلقة (000-045-0018) (J) المزودة في قمة عمود الكيس الوريدي (E) (الشكل 17-31 في صفحة-17-49). ينبغي أن يكون رأس الصامولة المغلقة على بعد 2/1 بوصة من قمة عمود الكيس الوريدي.

   ملاحظة:
   يمكن أن تكون الصامولة المغلقة مثبتة قبل الشحن. تأكد من أن الصامولة المغلقة في مكانها على عمود الكيس الوريدي قبل تثبيت علاقة عمود الكيس الوريدي.
3. أدخل قابس الأنبوب (000-225-0037) (H) المزود في قاع عمود الكيس الوريدي (E) (الشكل 17-31 في صفحة-17-49).
4. ضع علاقة عمود الكيس الوريدي (F) على عمود الكيس الوريدي (E) واستخدم راحة يدك للتربيت بلطف على العلاقة حتى تثبت بشكل كامل على عمود الكيس الوريدي (E) (الشكل 17-31 في صفحة-17-49).
5. باستخدام مفتاح هيكس 3/16 بوصة، قم بتثبيت البرغي مجوف الرأس (000-672-0004) (G) المزود لتثبيت علاقة عمود الكيس الوريدي على العمود.باستخدام مفتاح عزم دوران الدفع 8/3 بوصة (بوصة-رطل)، شد البرغي إلى 25 ± 5 بوصة-رطل (2.8 ± 0.6 Nm).
6. باستخدام مفتاح هيكس 3/16 بوصة، ارفع البرغيين مسطحي الرأس (A) اللذين يثبتان مثبتات عمود الكيس الوريدي العليا (C) إلى هيكل الكرسي. ارفع المسامير الخطافية (D) والمثبتات (C). احفظ البراغي، والمسامير الخطافية، والمثبتات. تخلص من عمود الكيس الوريدي (E) (الشكل 17-31 في صفحة-17-49).
7. أدخل المسامير الخطافية (000-349-0026) (D) المزودة في واجهة مثبت عمود الكيس الوريدي العلوي المزود (الذي رُفع في الخطوة 6).
8. ركب واجهة مثبت عمود الكيس الوريدي العلوي والمسامير الخطافية على هيكل الكرسي.
9. ركب عمود الكيس الوريدي المزود في واجهة مثبت الكيس الوريدي العلوي والمسمار الخطافي.

   ملاحظة: أمسك بعمود الكيس الوريدي في مكانه أثناء تثبيت ظهر مثبت الكيس الوريدي العلوي للحفاظ على العمود في مكانه.
10. باستخدام مفتاح هيكس 16/3 بوصة والبراغي مسطحة الرأس (000-210-0001) (A)، ركب ظهر مثبت الكيس الوريدي العلوي على عمود الكيس الوريدي وواجهة مثبت الكيس الوريدي العلوي. باستخدام مفتاح عزم دوران الدفع 8/3 بوصة (قدم-رطل)، شد البراغي إلى 13 ± 3 قدم-رطل (18 ± 4 Nm).

العربية
AR

تثبيت عمود الكيس الوريدي (تتمة)

11. باستخدام مفتاح هيكس 16/3 بوصة والبراغي مسطحة الرأس (000-210-0001) (A) المزودة، ركب واجهة وظهر مثبت الكيس الوريدي السفلي المزود على عمود الكيس الوريدي. باستخدام مفتاح عزم دوران الدفع 8/3 بوصة (قدم-رطل)، شد البراغي إلى 13 ± 3 قدم-رطل (18 ± 4 Nm).
ملاحظة: حاذ مثبت الكيس الوريدي السفلي، بحيث يكون المثبت محاذيًا مباشرة مع قاع عمود الكيس الوريدي.
12. أعد تركيب ظهر الكرسي (رفع ظهر المقعد في صفحة-17-36).
13. تأكد من سلامة التشغيل قبل إعادة المنتج إلى الخدمة.

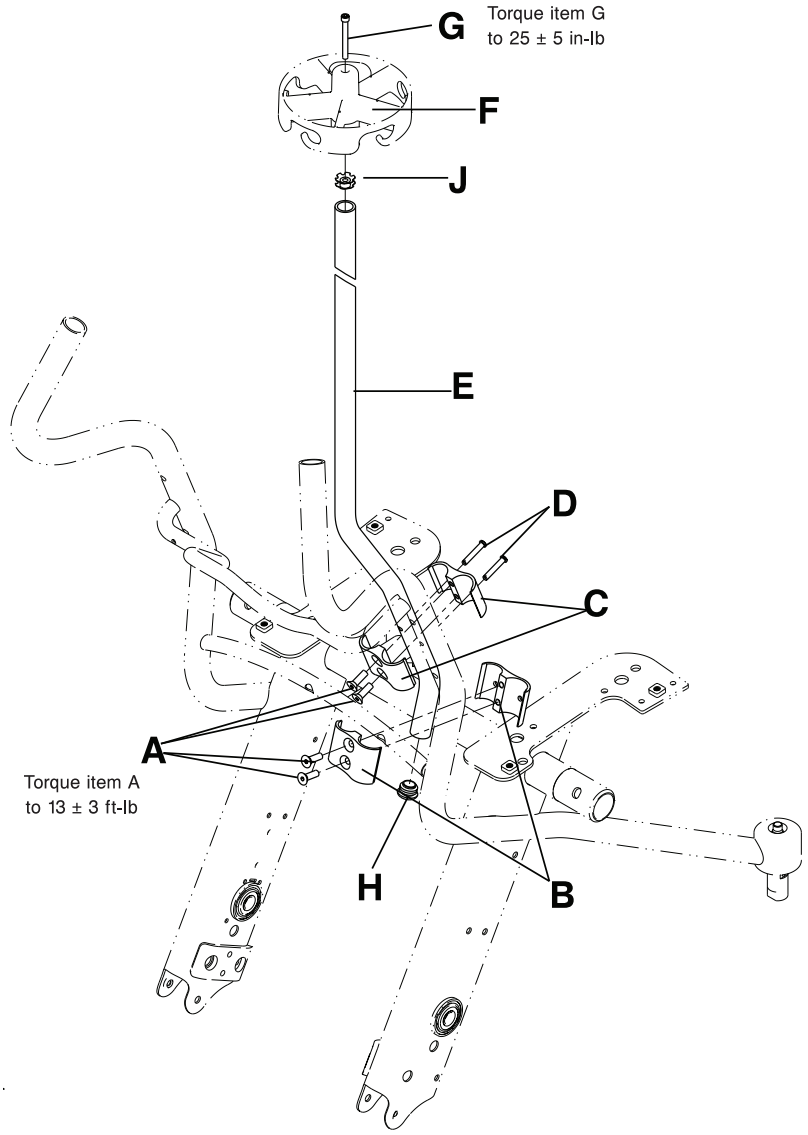

الشكل 17-31: استبدال عمود الكيس الوريدي

العربية
AR

استبدال علاقة عمود الكيس الوريدي

الأدوات المطلوبة:

- مفتاح هيكس 16/3 بوصة
- مفتاح عزم دوران الدفع 8/3 بوصة (بوصة-رطل)

1. باستخدام مفتاح هيكس 16/3 بوصة، ارفع البرغي مجوف الرأس (A) من مركز علاقة عمود الكيس الوريدي (B). احفظ البرغي (الشكل 17-32 في صفحة 17-50).
2. اربت برفق على علاقة عمود الكيس الوريدي وادفعها لأعلى لرفع العلاقة. تخلص من علاقة الكيس الوريدي.
3. ضع علاقة عمود الكيس الوريدي المزودة على قمة عمود الكيس الوريدي واستخدم راحة يدك للتربيت بلطف على العلاقة حتى تثبت بشكل كامل على عمود الكيس الوريدي.
4. باستخدام مفتاح هيكس 16/3 بوصة، ركب البرغي مجوف الرأس (A) (الذي رُفع في الخطوة 1) لتثبيت علاقة عمود الكيس الوريدي بالعمود. باستخدام مفتاح عزم دوران الدفع 8/3 بوصة، شد البرغي إلى 25 ± 5 بوصة-رطل (2.8 ± 0.6 Nm).
5. تأكد من سلامة التشغيل قبل إعادة المنتج إلى الخدمة.

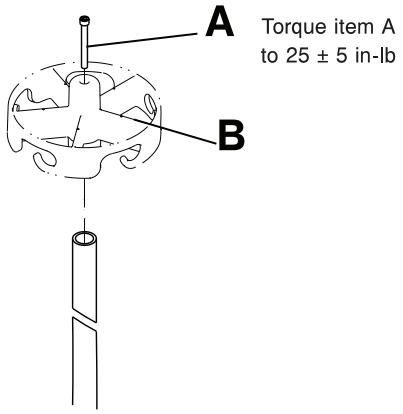

الشكل 17-32: استبدال علاقة عمود الكيس الوريدي

العربية
AR

تثبيت مجموعة حزام الحضن

ملاحظة: تتوفر هذه الرزمة لكافة الوحدات المُصنّعة بعد أغسطس 2013 (موقع الرقم التسلسلي في صفحة-17-9).

الأدوات المطلوبة:

- مفتاح هيكس 16/3 بوصة
- رأس هيكس 16/3 بوصة
- مفتاح عزم دوران الدفع 8/3 بوصة (بوصة-رطل)

ملاحظة:
الشريط الطويل موصول بالجانب الأيمن من الكرسي. الشريط القصير موصول بالجانب الأيسر من الكرسي.

1. اضغط لأسفل على دواسة الكابح لتطبيق الكابح. ادفع على المنتج للتأكد من أن الكابح يعمل.
2. قم بوصل الشريط الطويل بالجانب الأيمن من الكرسي. قم بوصل الشريط القصير بالجانب الأيسر من الكرسي.
   a. قم بملاءمة السّنين (A) على القوس (الشكل 17-33 في صفحة-17-51) في الفتحات المربعة على لحام الإطار الرئيسي (B) (الشكل 17-34 في صفحة-17-52).
   b. قم بتثبيت البرغي مجوف الرأس (000-671-0004) (C) المزوّد في الفجوة المستديرة على القوس لتثبيت قوس حزام الحضن بلحام الإطار الرئيسي (B) (الشكل 17-34 في صفحة-17-52). باستخدام مفتاح عزم دوران الدفع 8/3 بوصة ورأس هيكس 16/3 بوصة، قم بلف البرغي إلى 70 ± 10 بوصة-رطل (8 ± 1.1 Nm).
3. تأكد من سلامة التشغيل قبل إعادة المنتج إلى الخدمة.

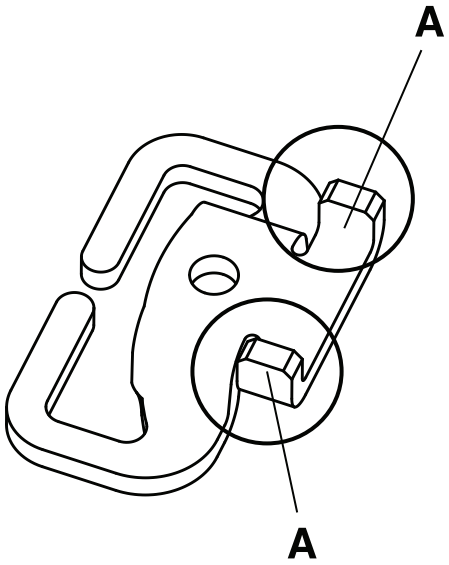

الشكل 17-33: أسنان قوس حزام الحضن

العربية
AR

تثبيت مجموعة حزام الحضن (تتمة)

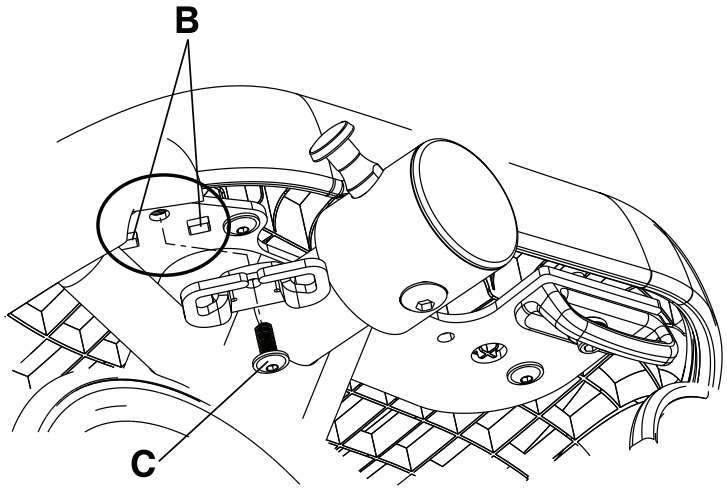

الشكل 17-34: تثبيت قوس حزام الحضن

رفع حزام الحضن

الأدوات المطلوبة:

- لا يوجد

1. بيد واحدة، أمسك طرف الحزام المتصل بالقوس (A). باليد الأخرى، أمسك القوس (B) (الشكل 17-35 في صفحة-17-53).
2. اضغط لفة الحزام على القوس وناورها عبر المنفذ (C) على القوس لرفع الحزام (الشكل 17-35 في صفحة-17-53). تخلص من الحزام.

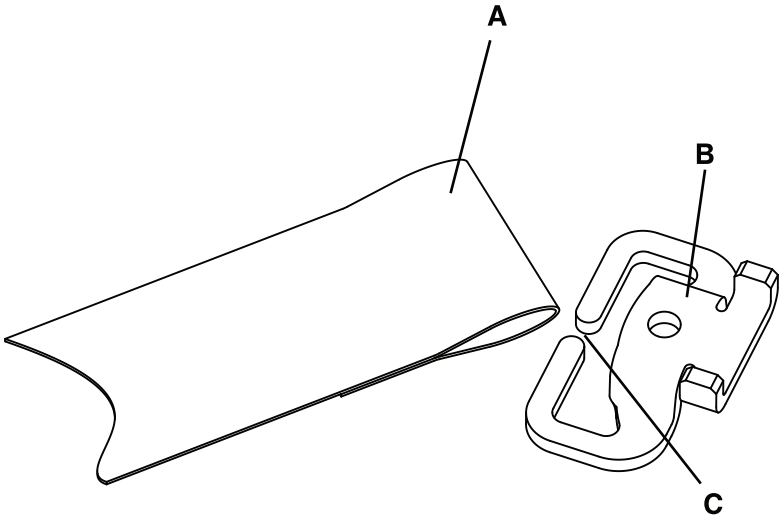

الشكل 17-35: رفع حزام الحضن

تثبيت حزام الحضن

الأدوات المطلوبة:

- لا يوجد

1. اضغط لأسفل على دواسة الكابح لتطبيق الكابح. ادفع على المنتج للتأكد من أن الكابح يعمل.
2. بيد واحدة، أمسك الطرف الملتف من الحزام المزوّد، وباليد الأخرى، أمسك القوس.
3. اضغط الطرف الملتف من الحزام وناور الحزام عبر المنفذ في القوس.
4. تأكد من سلامة التشغيل قبل إعادة المنتج إلى الخدمة.

العربية
AR

تثبيت مسند الساق

الأدوات المطلوبة:

- مفتاح هيكس 4/1 بوصة
- مفتاح هيكس 16/3 بوصة
- مفتاح عزم دوران الدفع 8/3 بوصة (بوصة-رطل)

1. اضغط لأسفل على دواسة الكابح لتطبيق الكابح. ادفع على المنتج للتأكد من أن الكابح يعمل.
2. ضع الكرسي على ظهره.
3. إن كانت الوحدة مجهزة بعلاقة كيس فولي، استخدم مفتاح هيكس 16/3 بوصة لرفع براغي الحافة المجوفة محدبة الرأس (A) التي تثبت علاقة كيس الفولي على كلا جانبي إطار الكرسي. تخلص من علاقات كيس الفولي (C) والبراغي (A) (الشكل 17-36 في صفحة-17-54).
4. ضع لحام لوح تعليق مسند الساق المزود (1460-166-005) (D) على قاع إطار الكرسي (الشكل 17-36 في صفحة-17-54).
5. قم بمحاذاة أسنان تحديد الموضع على قاع علاقات كيس الفولي المزودة (1460-001-051) (C) بحيث تكون فجوات التوجيه على لحام لوح تعليق مسند الساق (الشكل 17-36 في صفحة-17-54).
6. أدخل مُباعد علاقة كيس الفولي المزود (1460-116-025) (B) في الفجوة على علاقة كيس الفولي (الشكل 17-36 في صفحة-17-54).
7. باستخدام مفتاح هيكس 4/1 بوصة والبراغي مجوفة الرأس المزودة (0004-575-000) (A)، قم بإحكام علاقة كيس الفولي ولحام لوح تعليق مسند الساق على قاع إطار الكرسي على الجانبين. باستخدام مفتاح عزم دوران الدفع 3/8 بوصة، شد البراغي إلى 70 ± 10 بوصة-رطل (8 ± 1.1 Nm).
8. تأكد من سلامة التشغيل قبل إعادة المنتج إلى الخدمة.

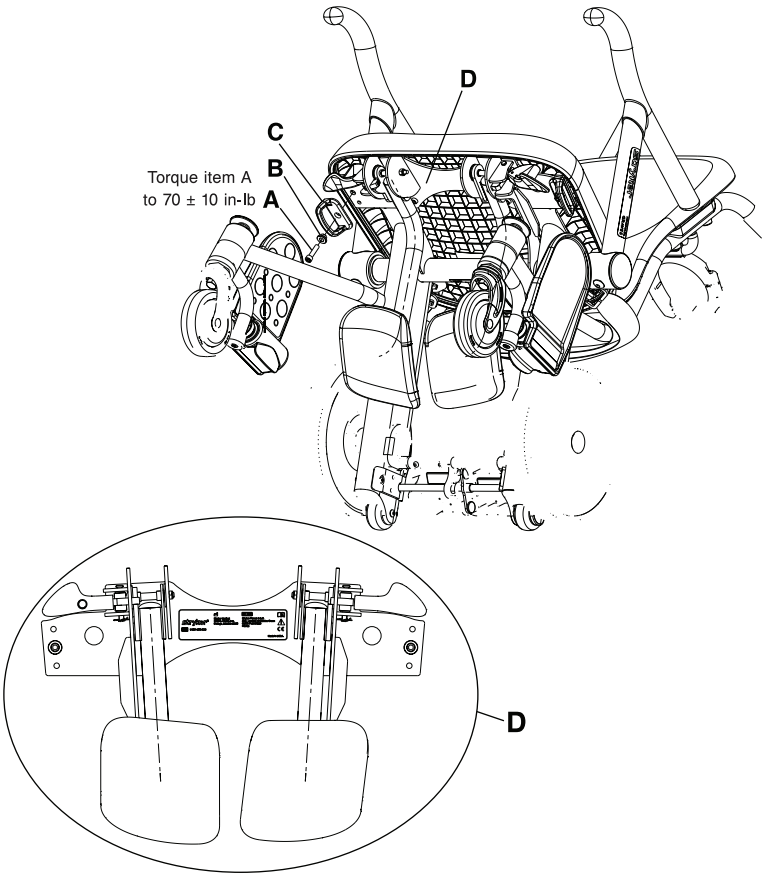

الشكل 17-36: لحام مسند الساق

العربية
AR

تثبيت مسند الساق (تتمة)

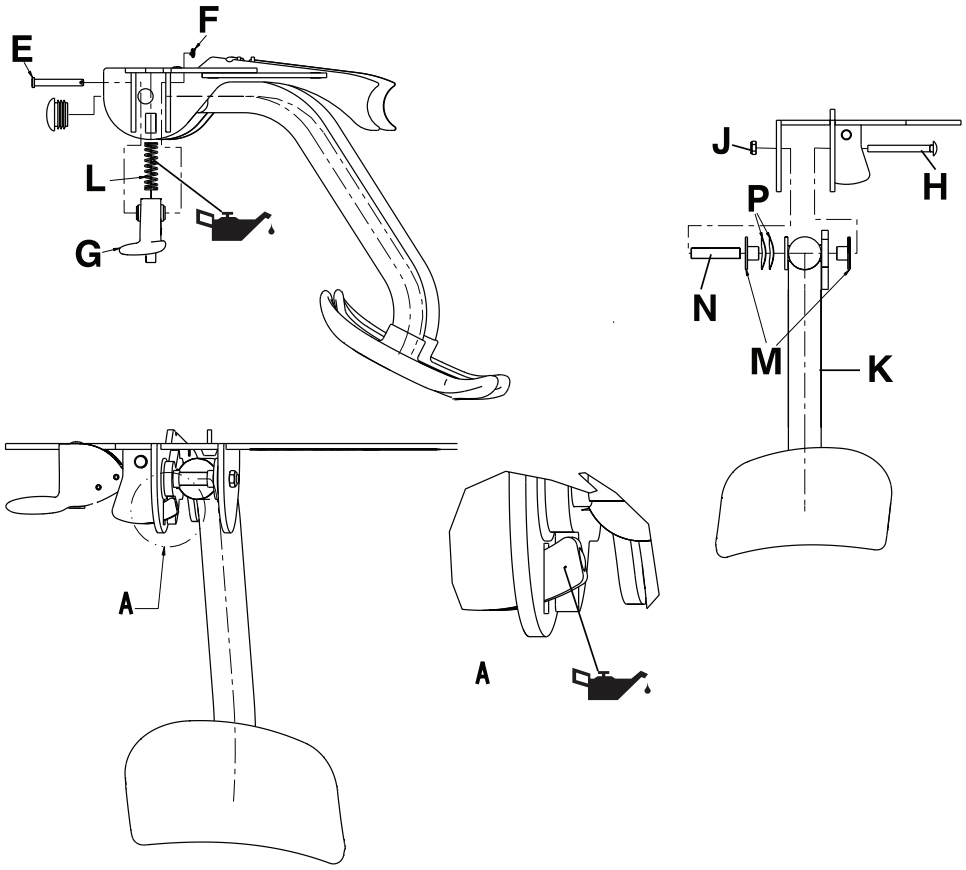

الشكل 17-37: مكونات مسند الساق

استبدال مسند الساق

الأدوات المطلوبة:

- مفتاح هيكس 4/1 بوصة
- زردية مدببة
- مفتاح فرنسي 16/7 بوصة
- مفتاح عزم دوران الدفع 8/3 بوصة (بوصة-رطل)
- شحم Syntech

1. اضغط لأسفل على دواسة الكابح لتطبيق الكابح. ادفع على المنتج للتأكد من أن الكابح يعمل.
2. ضع مسند القدم في الموضع المحدد.
3. ضع الكرسي على ظهره.
4. باستخدام مفتاح هيكس 4/1 بوصة، ارفع البراغي مجوفة الرأس (A) التي تثبت علاقة كيس الفولي ولحام لوح تعليق مسند الساق على كلا جانبي إطار الكرسي. ارفع لحام لوح تعليق مسند الساق (D)، مُباعد علاقة كيس الفولي (B)، وعلاقة كيس الفولي (C) (الشكل 17-36 في صفحة-17-54). احفظ لحام لوح تعليق مسند الساق، البراغي، المُباعدات، وعلاقات كيس الفولي.
5. ضع لحام لوح تعليق مسند الساق على لوح عمل.
6. باستخدام زردية مدببة، ارفع وتد المربط الحلقي (F) والمسمار الخطافي (E) الذي يثبت مجموعات مزلاج مسند القدم (G) إلى كلا جانبي لحام لوح تعليق مسند الساق (D). ارفع مجموعات مزلاج مسند الساق (G) وزنبركات الضغط (L) على كلا جانبي لحام لوح تعليق مسند الساق (D) (الشكل 17-37 في صفحة-17-55). احفظ مجموعات مزلاج مسند الساق، الزنبركات، أوتاد المرابط الحلقية، والمسامير الخطافية.
7. باستخدام مفتاح فرنسي 16/7 بوصة، ارفع صامولة هيكس نايلوك (J) واللسان (H) وثبت مجموعة مسند الساق (K) على لحام لوح تعليق مسند الساق (الشكل 17-37 في صفحة-17-55).
8. ارفع الفلكتين (P)، البطانتين المعدنيتين (M)، ومُباعد محور مسند الساق (N) أثناء رفعك مجموعة مسند الساق (الشكل 17-37 في صفحة-17-55). احفظ كل القطع.
9. اعكس الخطوات 1-8 لإعادة التثبيت. أثناء إعادة التثبيت:
   a. استعمل شحم Syntech، قم بتزييت زنبرك الضغط (L) ورأس المزلاج (الشكل 17-37 في صفحة-17-55) إن لزم الأمر.
   b. قم بتثبيت الفلكات (P) على البطانة المعدنية (M) قبل وضعهم على مجموعة مسند الساق.
   c. باستخدام مفتاح عزم دوران الدفع 8/3 بوصة، شد البراغي إلى 70 ± 10 بوصة-رطل (8 ± 1.1 Nm).
10. تأكد من سلامة التشغيل قبل إعادة المنتج إلى الخدمة.

العربية
AR

تعديل مسند الساق

إذا كان مسند الساق يدور بسرعة كبيرة، شد صامولة هيكس نايلوك. إذا كان مسند الساق لا يدور، أرخ صامولة هيكس نايلوك.

الأدوات المطلوبة:

- مفتاح ربط 7/16 بوصة

1. اضغط لأسفل على دواسة الكابح لتطبيق الكابح. ادفع على المنتج للتأكد من أن الكابح يعمل.
2. استخدم مفتاح الربط 7/16 بوصة، شد أو أرخ صامولة هيكس نايلوك (J) بزيادات ربع دورة. (الشكل 17-37 في صفحة 17-55).
3. تأكد من سلامة التشغيل قبل إعادة المنتج إلى الخدمة.

ضمان محدود

Stryker Medical Division، قسم من شركة Stryker Corporation، يضمن للمشتري الأصلي أن يكون الطراز 1450 والطراز **Prime** 1460 **TC** من Stryker خاليًا من العيوب في المواد والصناعة لمدة 3 سنوات من تاريخ التسليم.

للعام الأول، فإن التزام Stryker ضمن هذا الضمان يتمثل في توفير قطع الاستبدال، العمالة، والنقل إلى، أو استبدال، حسب اختيارها، لأي منتج يُكتشف أنه معيب طبقًا لتقدير Stryker المطلق. للعامين الثاني والثالث، فإن التزام Stryker ضمن هذا الضمان سيوفر قطع الاستبدال فقط.

إذا طلبت Stryker ذلك، يمكن إعادة المنتجات أو القطع التي يغطيها الضمان بشكل مسبق الدفع إلى المصنع. أي استخدام غير ملائم أو أي تغيير أو إصلاح من قبل آخرين بشكل يؤثر من ناحية حكم Stryker على المنتج ماديًا وعكسيًا سينتج عنه إبطال هذا الضمان. أي إصلاح لمنتجات Stryker باستخدام قطع غير مزودة من Stryker أو مصرح بها منها ستبطل هذا الضمان. لا يُسمح لأي موظف أو وكيل عن Stryker بتغيير هذا الضمان بأي شكل.

Prime TC مصمم لعمر خدمة متوقع مدته 5 سنوات تحت الاستخدام العادي والظروف العادية ومع الصيانة الدورية الملائمة كما هو موضح في هذا الدليل. تضمن Stryker للمشتري الأصلي أن اللحامات على **Prime TC** ستكون خالية من العيوب البنيوية لمدة السنوات الخمسة المتوقعة لعمر الخدمة لـ**Prime TC** طالما ظل المشتري الأصلي مالكًا للمنتج.

يمثل هذا البيان ضمان Stryker الكامل فيما يتعلق بالجهاز المذكور سابقًا. لا تقدم Stryker أي ضمان آخر أو تمثيل آخر سواء كان صريحًا أم ضمنيًا بخلاف ما ورد ذكره هنا. ليس هناك ضمان على قابلية البيع وليس هناك ضمانات على الملاءمة لأي غرض محدد. لا تتحمل Stryker بأي حل من الأحوال هنا الأضرار العارضة أو اللاحقة التي تنتج عن أو ترتبط بأي شكل بمبيعات أو استخدام أي أجهزة مماثلة.

الضمان لا يشمل أي عناصر مستهلكات، أو أعمدة أكياس وريدية اختيارية، أو الضرر الناتج عن سوء الاستخدام.

استثناء الضمان وحدود التلف

الضمان الصريح الموضح هنا أعلاه هو الضمان الوحيد المنطبق على المنتج. **وأي وكل ضمانات أخرى سواء كانت صريحة أو ضمنية، ويشمل ذلك أي ضمان ضمني لقابلية البيع أو الملاءمة لغرض معين هي مستثناة بشكل صريح من قبل Stryker.** لن تكون Stryker مسؤولة بأي حال من الأحوال عن التلفيات العارضة أو التبعية.

للحصول على القطع والخدمة

منتجات Stryker مدعومة بشبكة وطنية من وكلاء صيانة Stryker الميدانين المكرّسين. هؤلاء الوكلاء مدربون في المصنع، متوفرون محليًا ويحملون معهم مخزونًا وافرًا من قطع الغيار للحد من زمن الإصلاح. اتصل ببساطة بوكيلك المحلي أو اتصل بخدمة عملاء Stryker على الرقم 1-800-327-0770.

تصريح الإعادة

لا يمكن إعادة المنتج دون موافقة مسبقة من قسم خدمة عملاء Stryker. سيتم توفير رقم تصريح لا بد من طباعته على المنتج المُعاد. تحتفظ Stryker بالحق في تحميل رسوم الشحن وإعادة التخزين على المنتج المُعاد. المنتجات الخاصة، المعدلة، أو المتوقفة لا تخضع للإعادة.

المنتج التالف

تتطلب لوائح المحكمة الجنائية الدولية أن يتم تقديم الدعاوى المتعلقة بالمنتجات التالفة خلال خمس عشرة (15) يومًا من استلام المنتج. لا تقبل استلام شحنات تالفة ما لم تتم الإشارة إلى ذلك التلف على إيصال التسليم في وقت التسليم. حال الإشعار الفوري، ستقدم Stryker دعوى شحن مع الناقل الملائم للتلفيات الواقعة. ستقتصر الدعاوى على مقدار كلفة الاستبدال الفعلية. في حال لم يتم استلام هذه المعلومات من قبل Stryker خلال فترة خمس عشرة (15) يومًا تالية لتسليم المنتج، أو في حال عدم الإشارة إلى التلف على إيصال التسليم في وقت التسليم، سيكون العميل مسؤولاً عن دفع قيمة الفاتورة الأصلية بالكامل خلال ثلاثين (30) يومًا من الاستلام. ينبغي تقديم أي دعاوى متعلقة بشحنات غير كاملة خلال ثلاثين (30) يومًا من تاريخ الفاتورة.

بند الضمان الدولي

يعكس هذا الضمان سياسة الولايات المتحدة المحلية. قد يختلف الضمان خارج الولايات المتحدة طبقًا للدولة. اتصل بوكيل Stryker Medical المحلي الخاص بك لمزيد من المعلومات.

العربية
AR

Prime TC™

REF 1450/1460

Transport Chair

stryker®

Assembly Drawings

Table of Contents

1450-001-000 18-2
1450-015-050 18-3
1450-015-070 18-4
1460-001-000 18-5
1460-015-050 18-6
1460-015-070 18-7
1460-016-010 18-8
1460-003-000 18-12
1460-003-080 18-16
1460-013-100 18-17
1460-011-000 18-18
1460-011-010 18-19
1460-011-020 18-20
1460-045-100 18-21
1460-045-000 18-22
1460-013-050 18-23
1460-035-100 18-24
1460-035-000 18-25
1460-013-100 18-26
1460-101-150 18-27
1460-001-200 18-28
1460-166-030 18-29
1460-166-040 18-32
1460-166-080 18-33
1460-066-100 18-34

Rev A

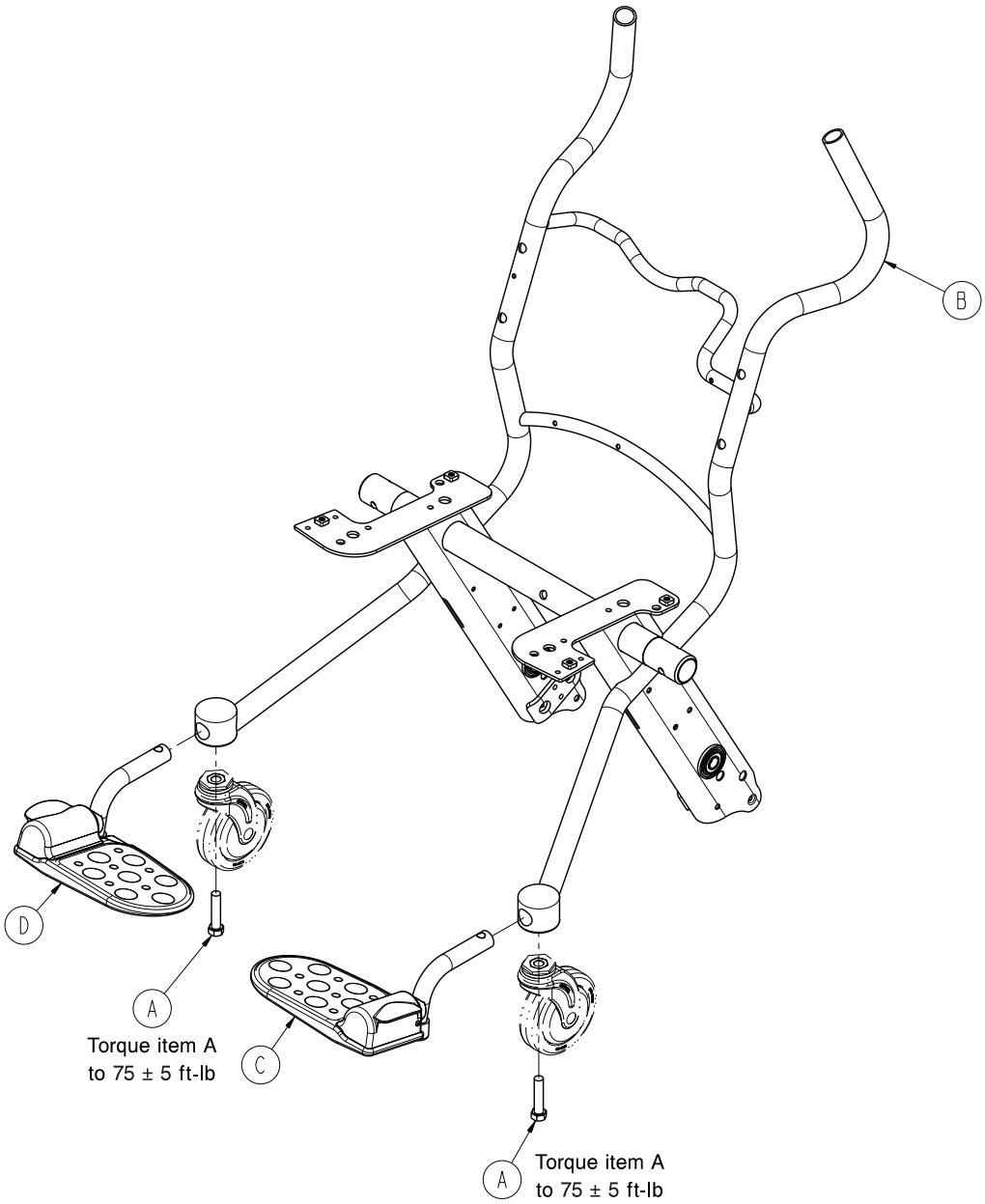

A	0003-333-000	2
B	1450-001-010	1
C	1450-015-050	1
D	1450-015-070	1

Rev A

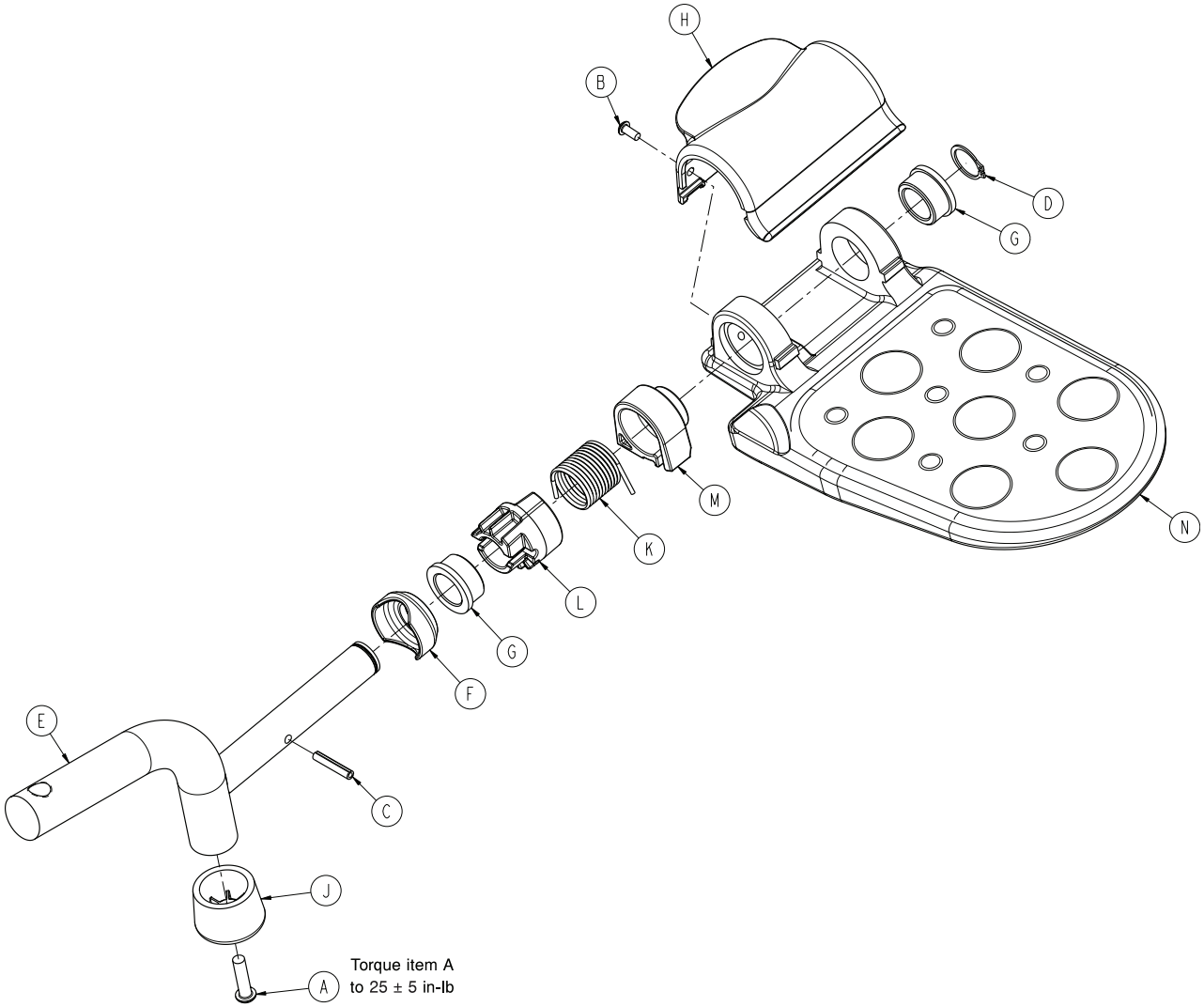

A	0004-334-000	1
B	0004-505-000	1
C	0026-011-000	1
D	0028-166-000	1
E	1450-015-055	1
F	1460-015-018	1
G	1460-015-019	2
H	1460-015-023	1
J	1460-015-024	1
K	1460-015-027	1
L	1460-015-028	1
M	1460-015-029	1
N	1460-015-120	1

Rev A

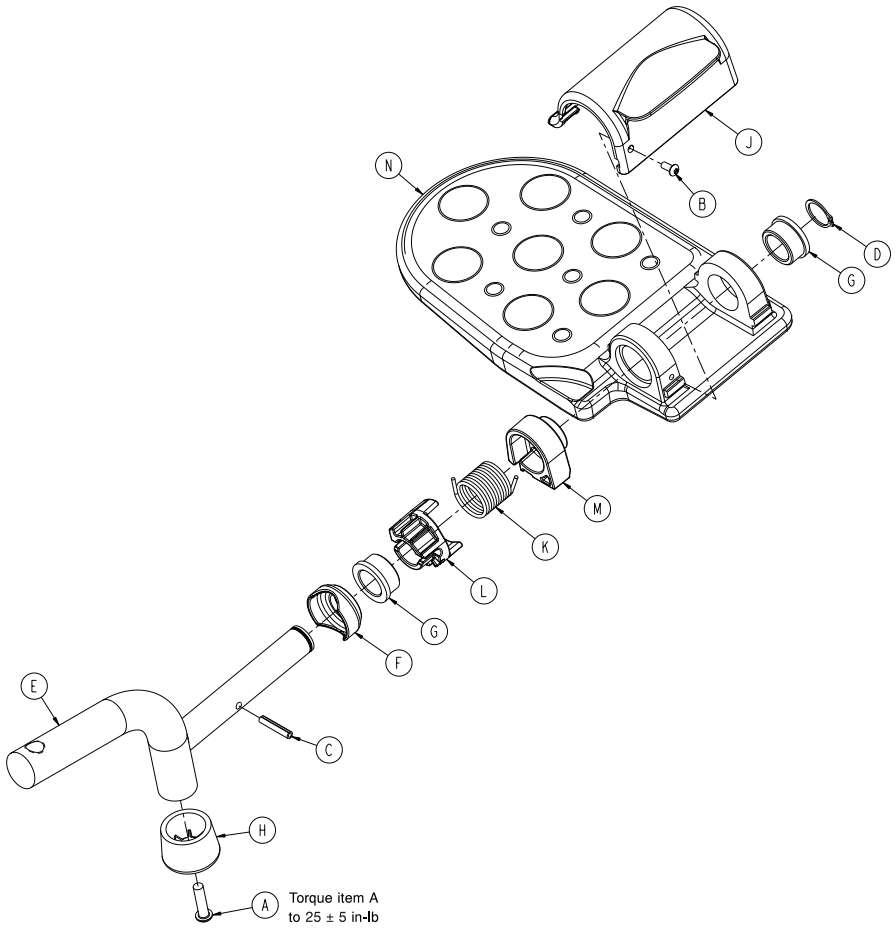

A	0004-334-000	1
B	0004-505-000	1
C	0026-011-000	1
D	0028-166-000	1
E	1450-015-055	1
F	1460-015-018	1
G	1460-015-019	2
H	1460-015-024	1
J	1460-015-043	1
K	1460-015-047	1
L	1460-015-048	1
M	1460-015-049	1
N	1460-015-140	1

Rev A

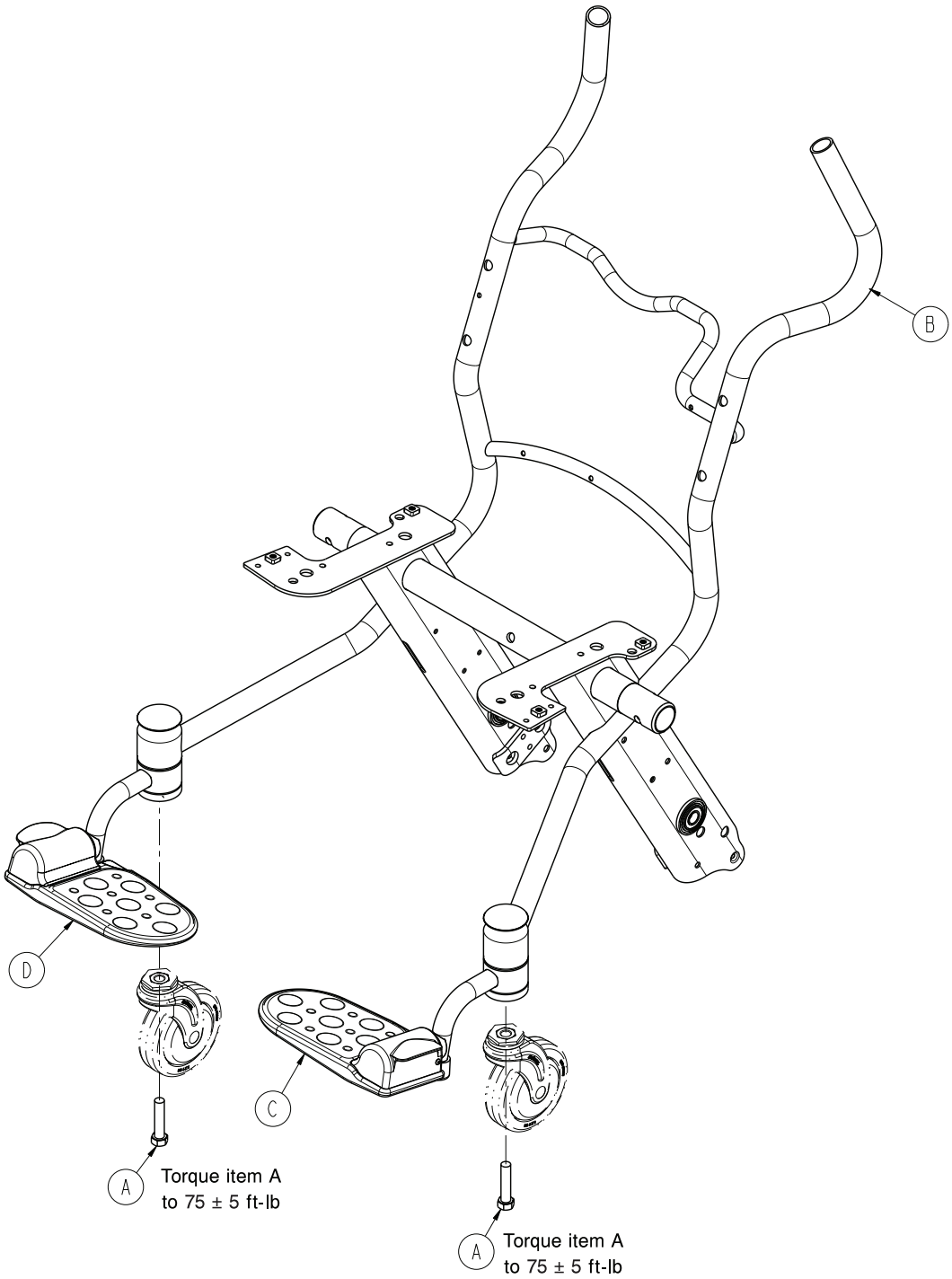

A	0003-333-000	2
B	1460-001-010	1
C	1460-015-050	1
D	1460-015-070	1

Rev A

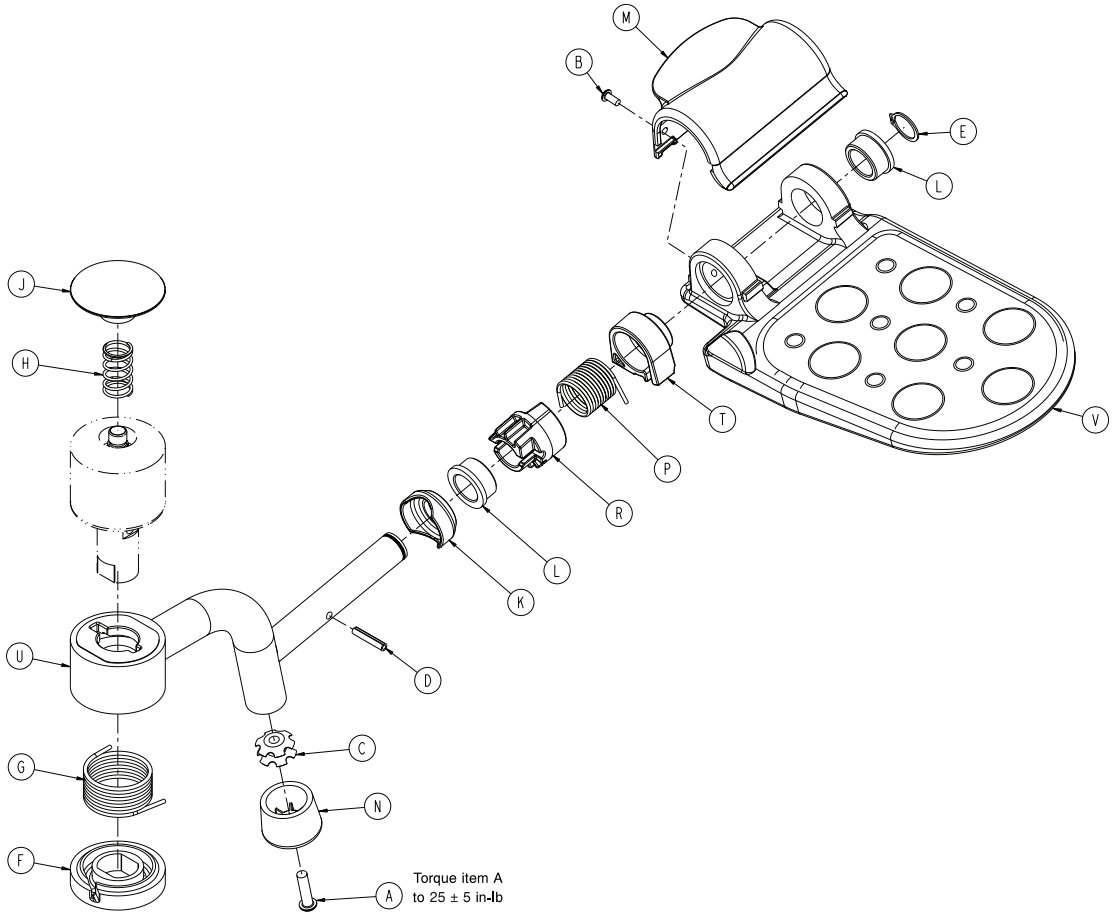

A	0004-334-000	1
B	0004-505-000	1
C	0018-045-000	1
D	0026-011-000	1
E	0028-166-000	1
F	1460-015-012	1
G	1460-015-013	1
H	1460-015-016	1
J	1460-015-017	1
K	1460-015-018	1
L	1460-015-019	2
M	1460-015-023	1
N	1460-015-024	1
P	1460-015-027	1
R	1460-015-028	1
T	1460-015-029	1
U	1460-015-055	1
V	1460-015-120	1

Rev A

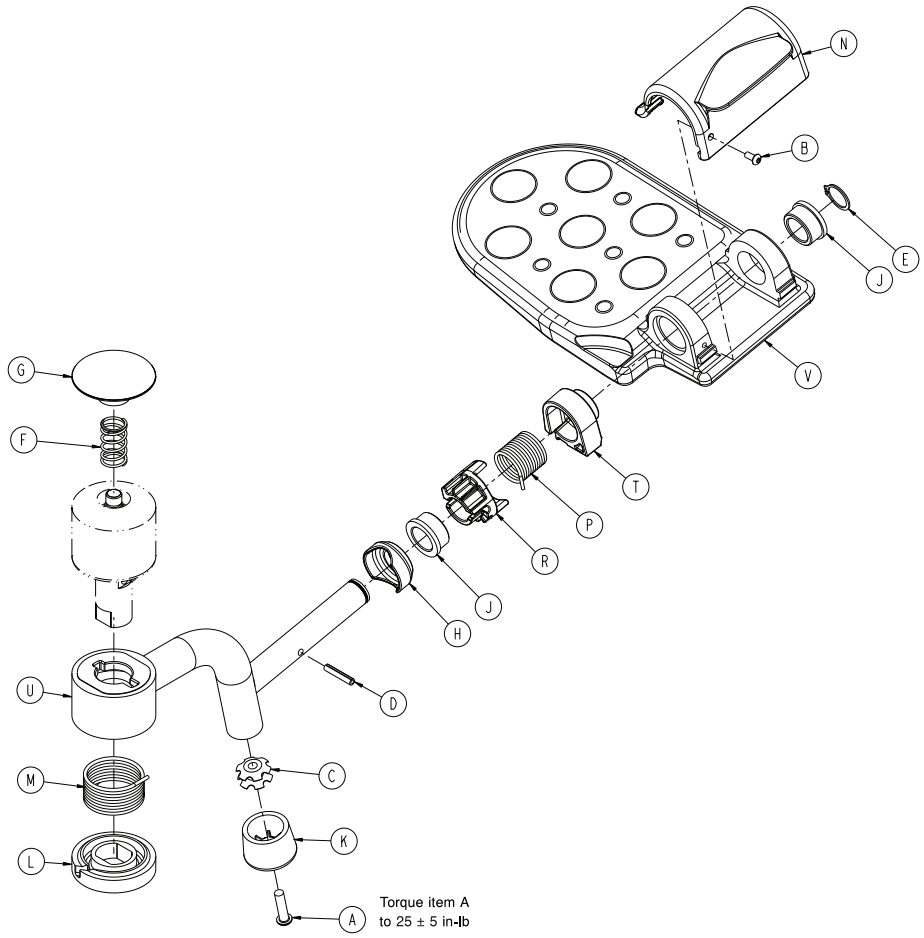

A	0004-334-000	1
B	0004-505-000	1
C	0018-045-000	1
D	0026-011-000	1
E	0028-166-000	1
F	1460-015-016	1
G	1460-015-017	1
H	1460-015-018	1
J	1460-015-019	2
K	1460-015-024	1
L	1460-015-032	1
M	1460-015-033	1
N	1460-015-043	1
P	1460-015-047	1
R	1460-015-048	1
T	1460-015-049	1
U	1460-015-075	1
V	1460-015-140	1

Rev C

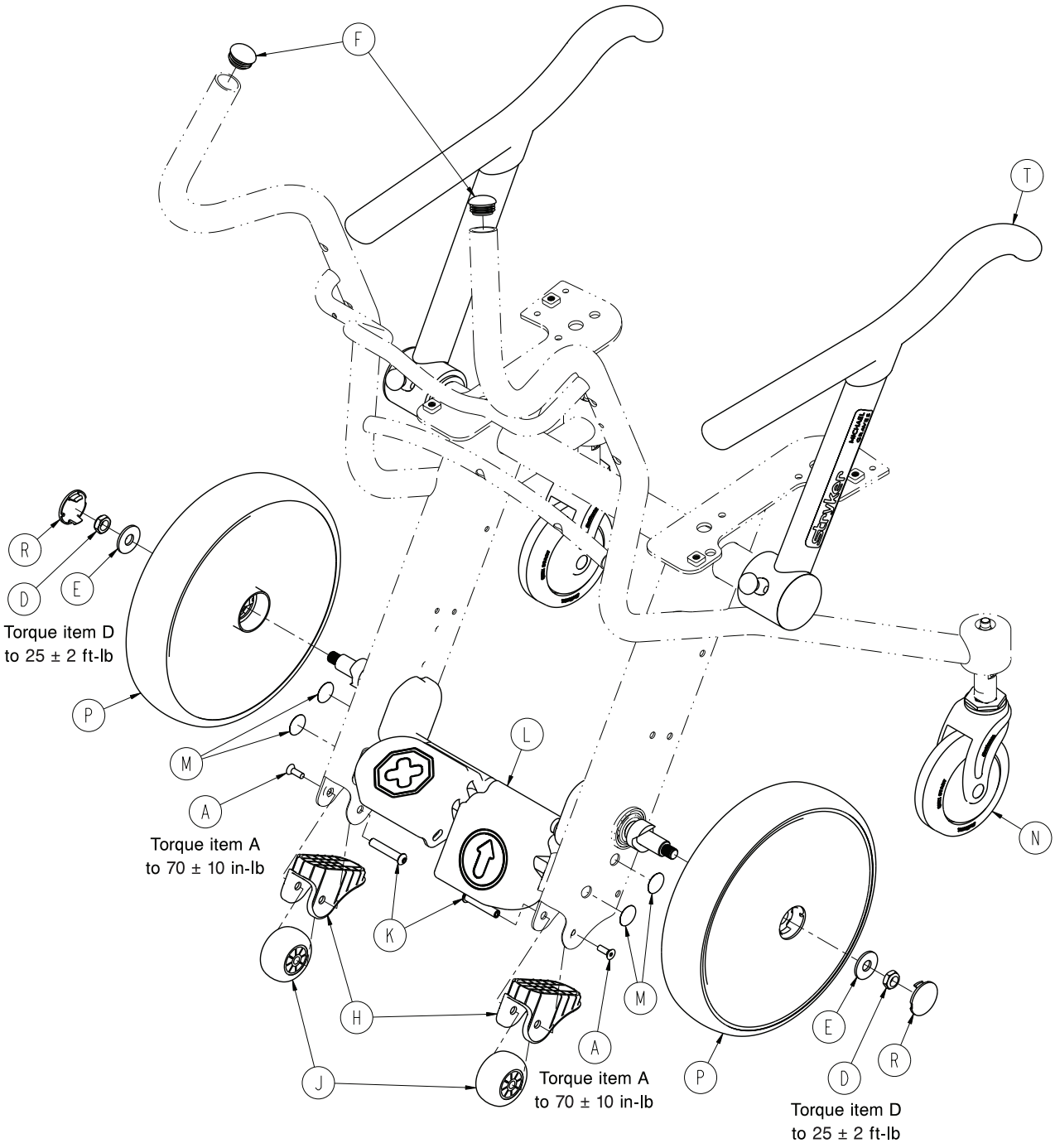
F
T
R
D
E
Torque item D
to 25 ± 2 ft-lb
P
M
A
Torque item A
to 70 ± 10 in-lb
L
K
H
J
Torque item A
to 70 ± 10 in-lb
M
A
P
E
D
R
Torque item D
to 25 ± 2 ft-lb
N

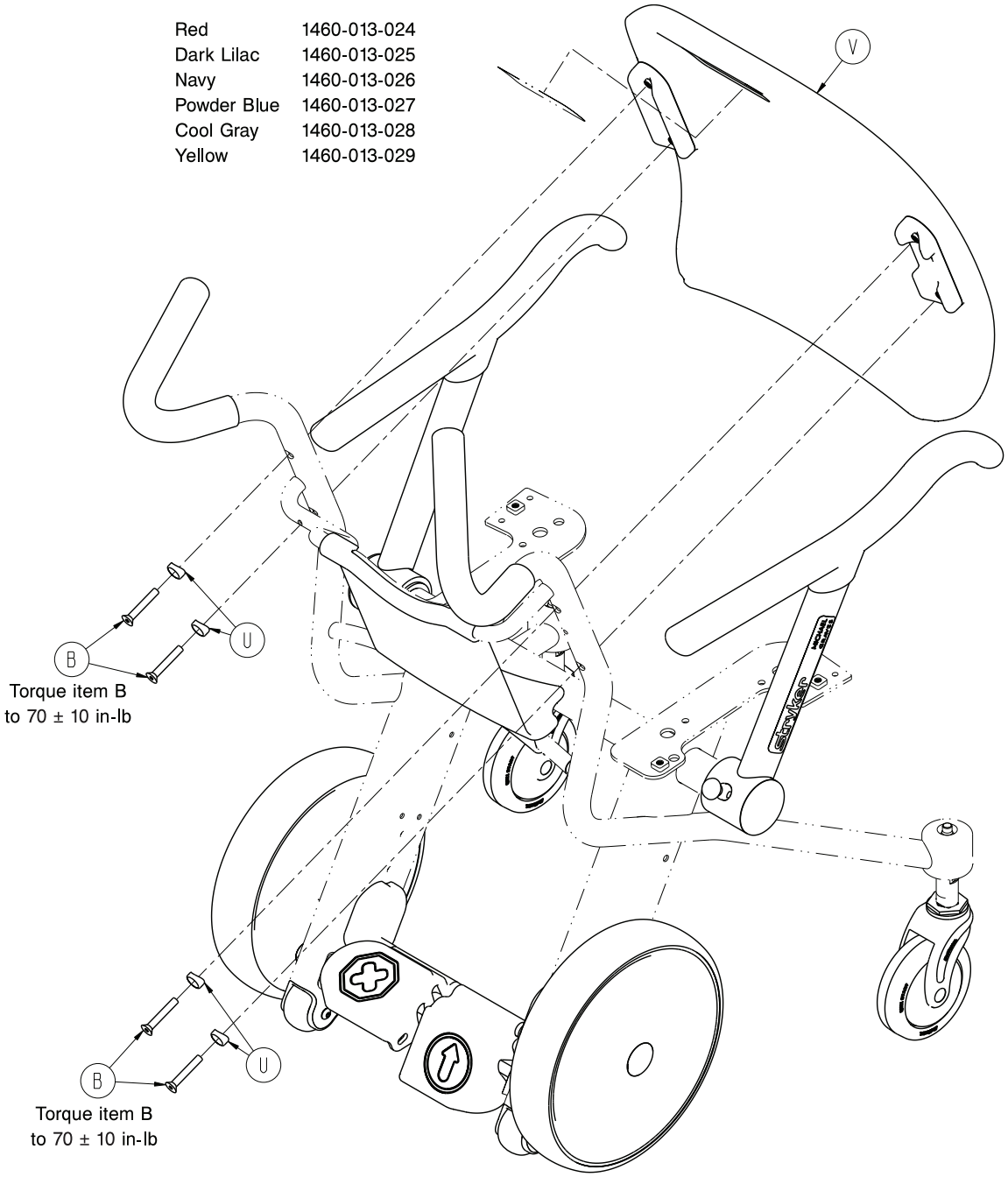
Red 1460-013-024
Dark Lilac 1460-013-025
Navy 1460-013-026
Powder Blue 1460-013-027
Cool Gray 1460-013-028
Yellow 1460-013-029
V
B
U
Torque item B
to 70 ± 10 in-lb
B
U
Torque item B
to 70 ± 10 in-lb

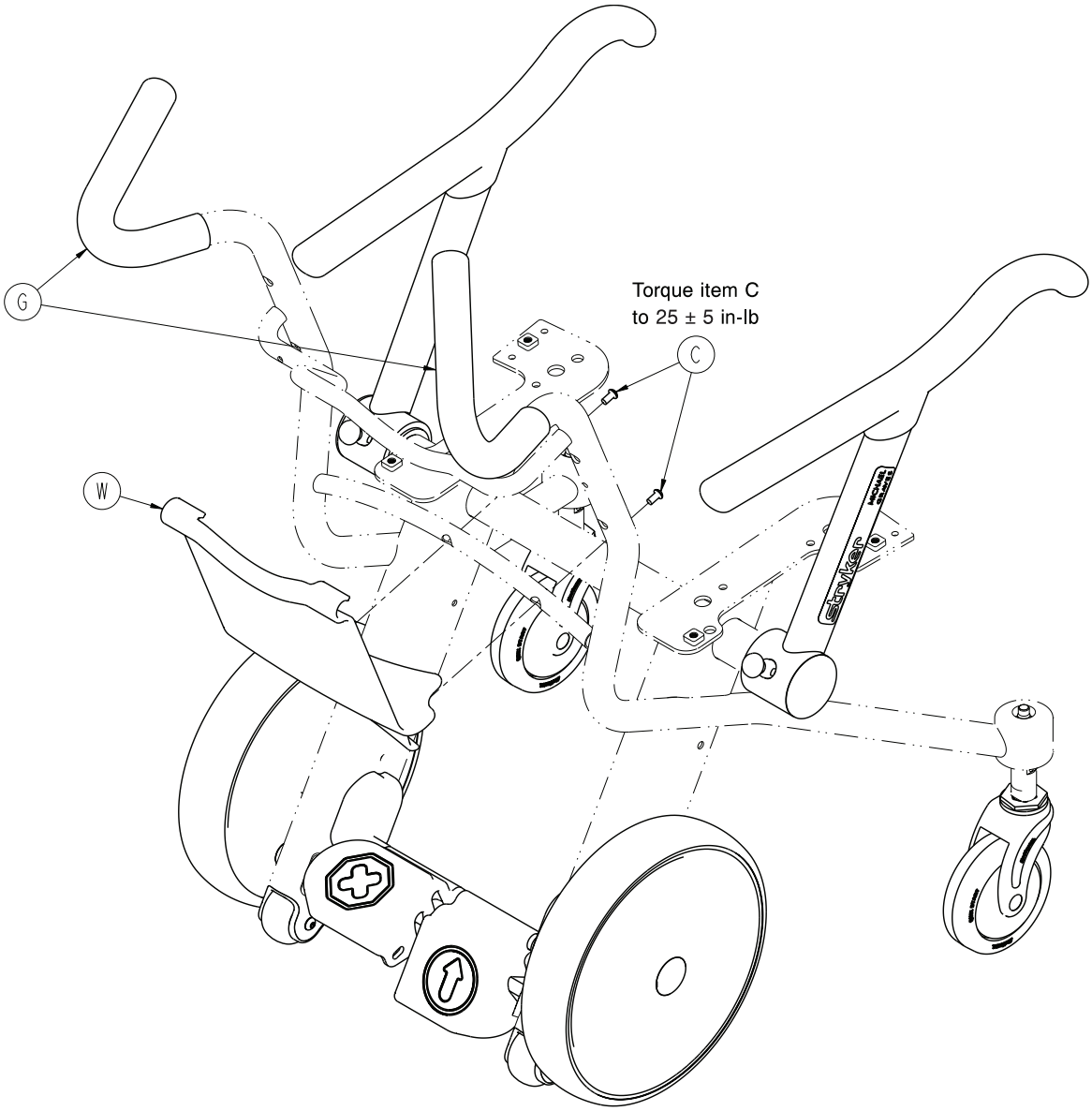

A	0001-001-000	2
B	0001-211-000	4
C	0004-574-000	2
D	0016-049-000	2
E	1040-020-083	2
F	1460-001-006	2
G	1460-001-007	2
H	1460-001-041	2
J	1460-001-042	2
K	1460-003-043	2
L	1460-003-000	1
M	1460-003-007	4
N	1460-003-080	2
P	1460-006-010	2

R	1460-006-014	2
T	1460-011-000	1
U	1460-013-033	4
V	1460-013-040	1
W	1460-050-005	1

Rev B

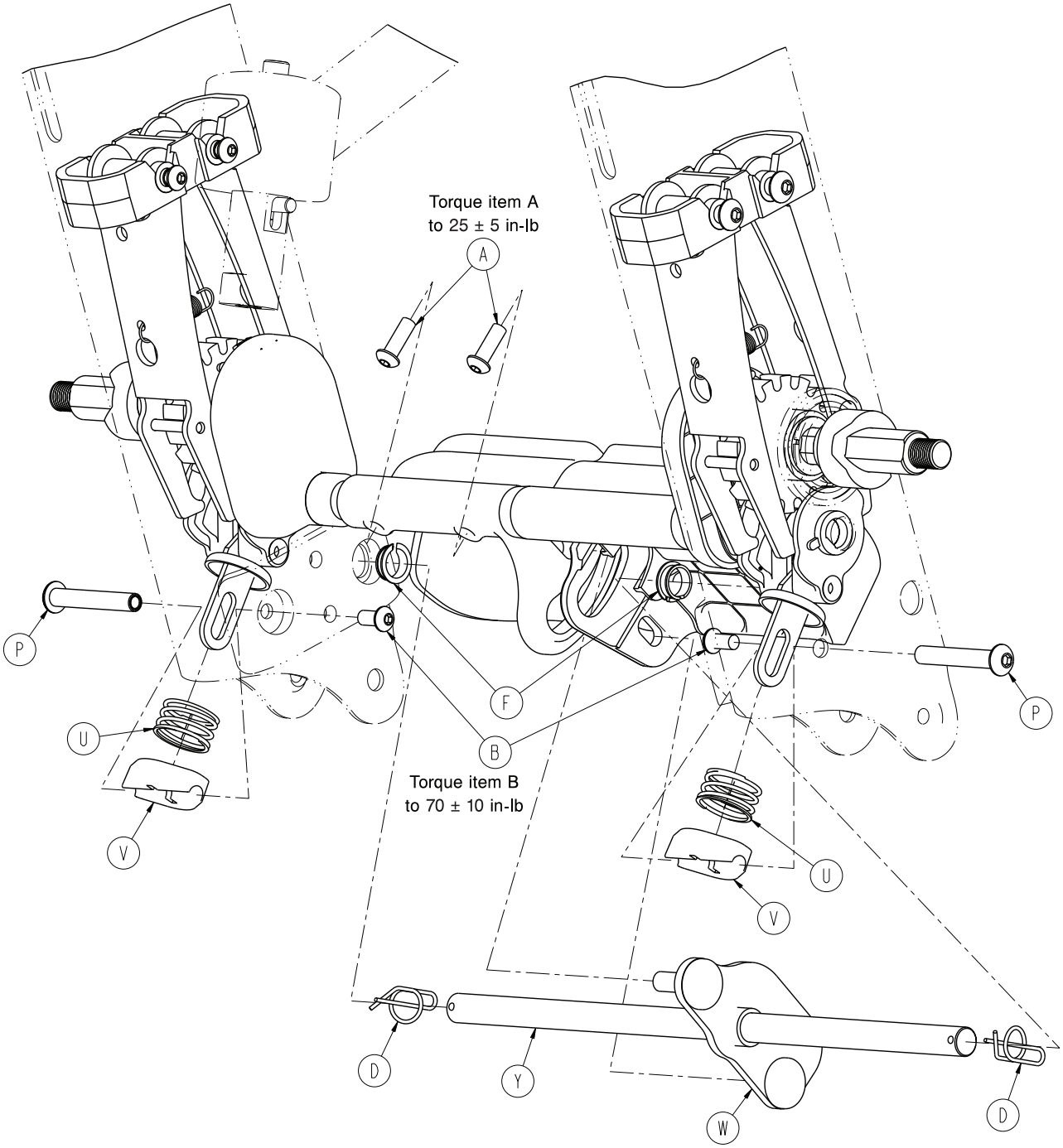
Torque item A
to 25 ± 5 in-lb
A
P
U
V
F
B
Torque item B
to 70 ± 10 in-lb
P
U
V
D
Y
W
D

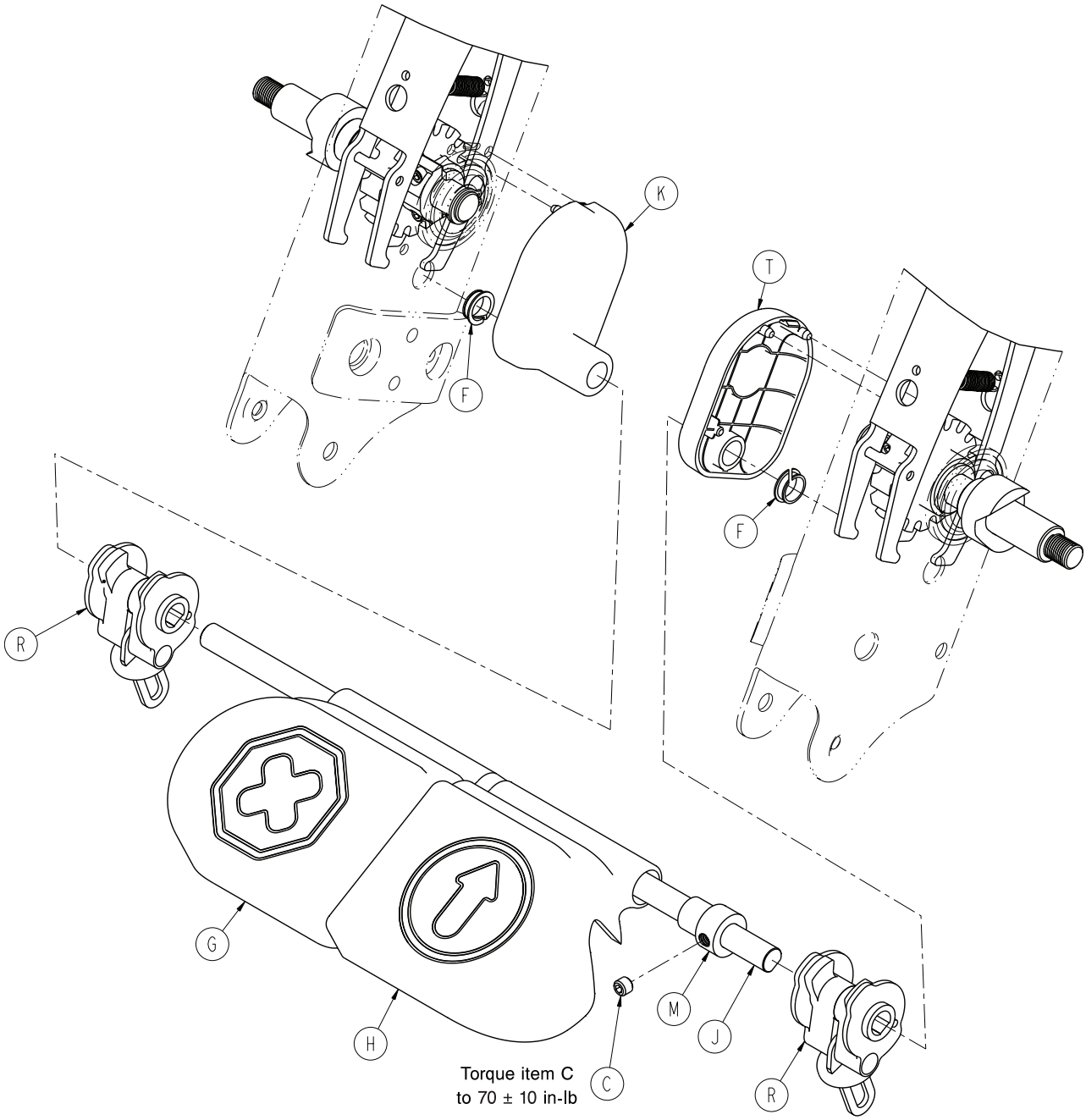
K
T
F
F
R
G
H
M
J
C
R
Torque item C
to 70 ± 10 in-lb

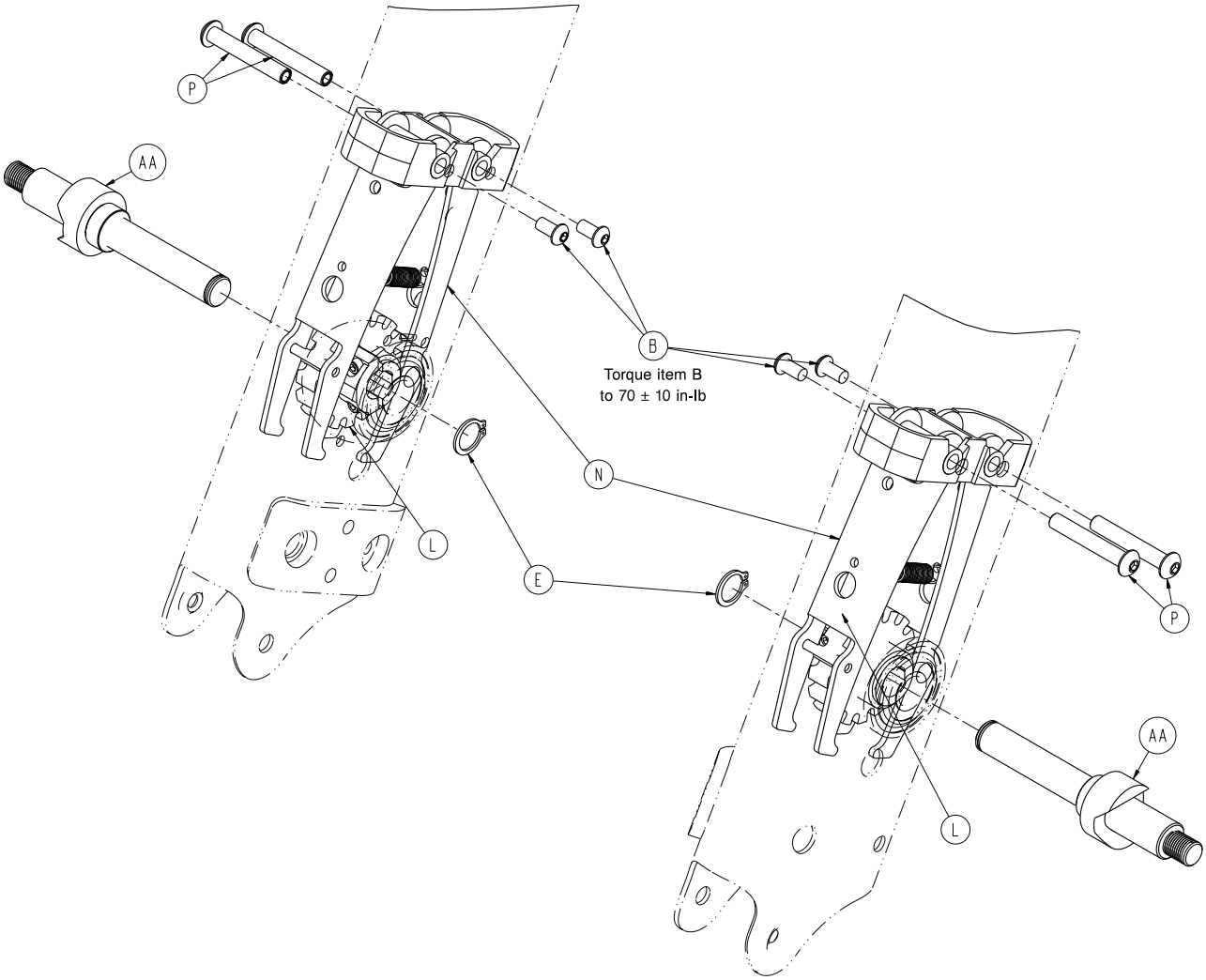

A	0004-593-000	2
B	0004-574-000	6
C	0021-197-000	1
D	0027-034-000	2
E	0028-072-000	2
F	0052-123-000	4
G	1460-003-020	1
H	1460-003-022	1
J	1460-003-023	1
K	1460-003-024	1
L	1460-003-025	2
M	1460-003-029	1
N	1460-003-030	2
P	1460-003-036	6
R	1460-003-040	2
T	1460-003-044	1
U	1460-003-048	2
V	1460-003-049	2

W	1460-003-050	1
Y	1460-003-057	1
AA	1460-003-065	2

Rev B

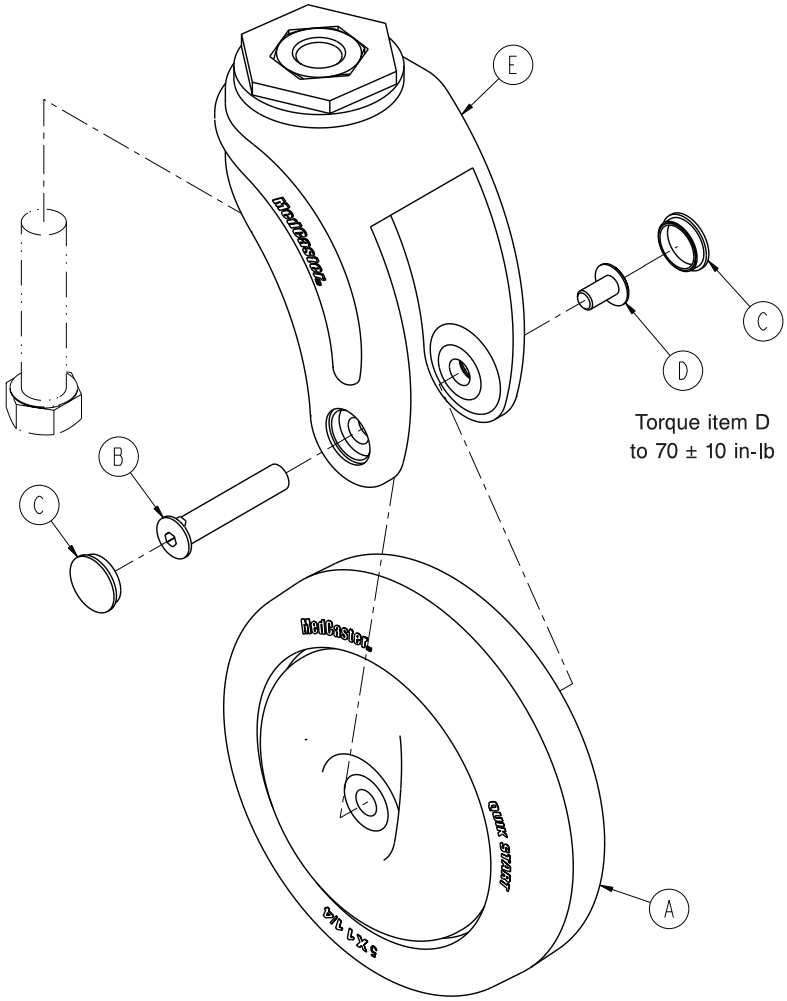

A	1460-003-085	1
B	1460-003-086	1
C	1460-003-087	2
D	1460-003-088	1
E	1460-003-089	1

Rev A

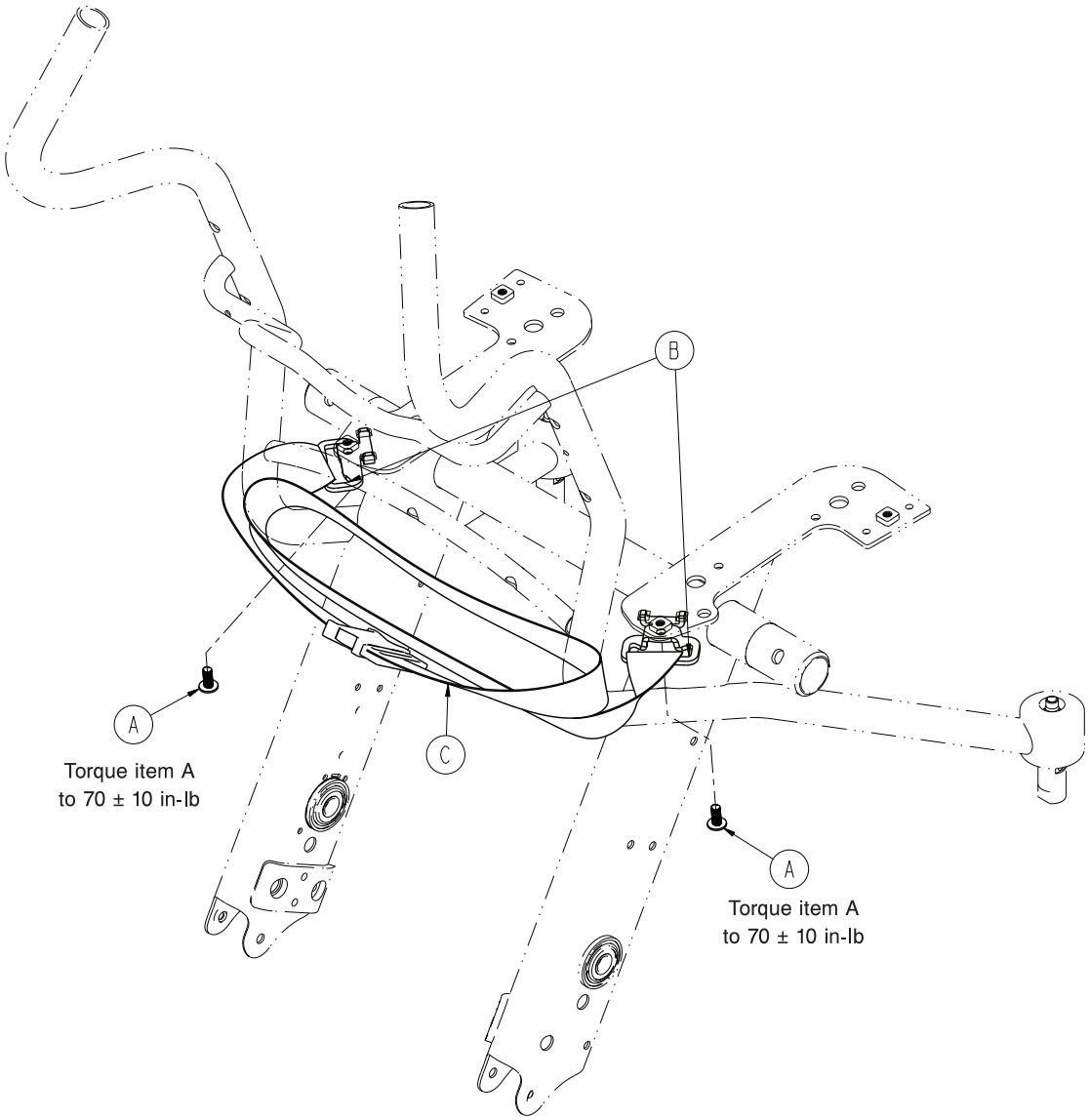

A	0004-671-000	2
B	1460-013-101	2
C	1460-013-102	1

Rev A

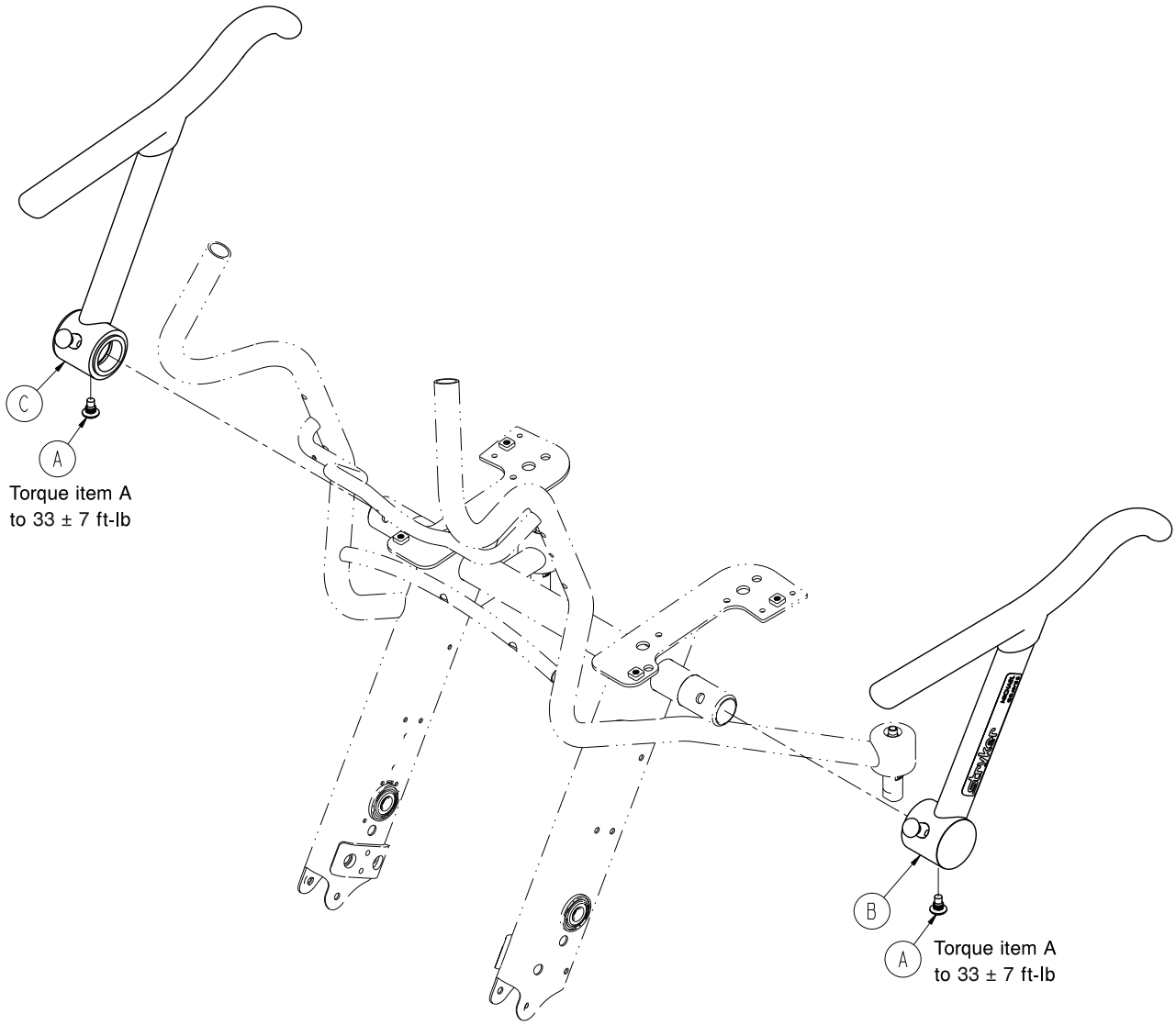

A	1460-011-008	2
B	1460-011-010	1
C	1460-011-020	1

Rev A

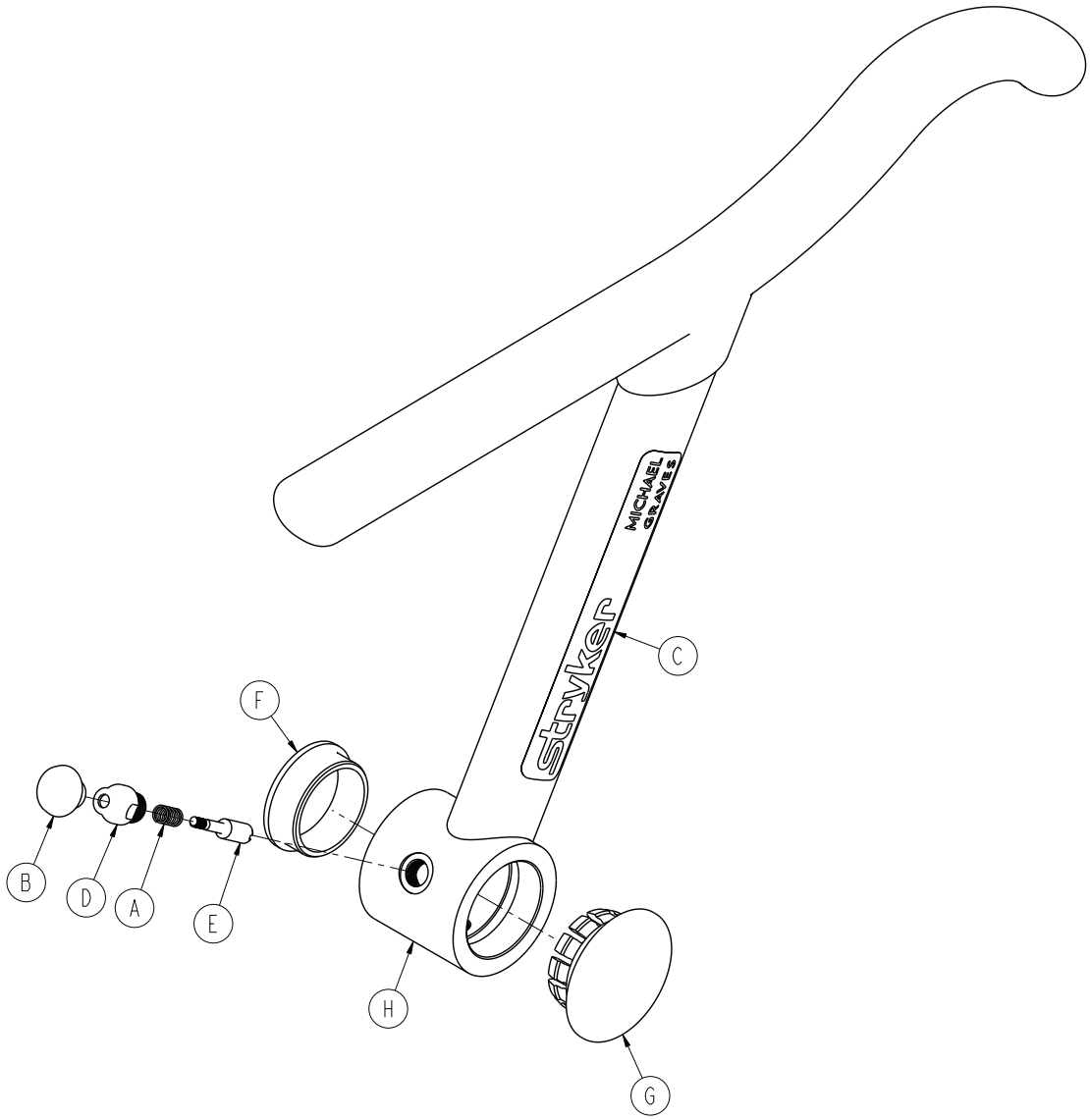

A	0038-133-000	1
B	0785-045-450	1
C	1460-001-003	1
D	1460-011-006	1
E	1460-011-007	1
F	1460-011-009	1
G	1460-011-012	1
H	1460-011-015	1

Rev A

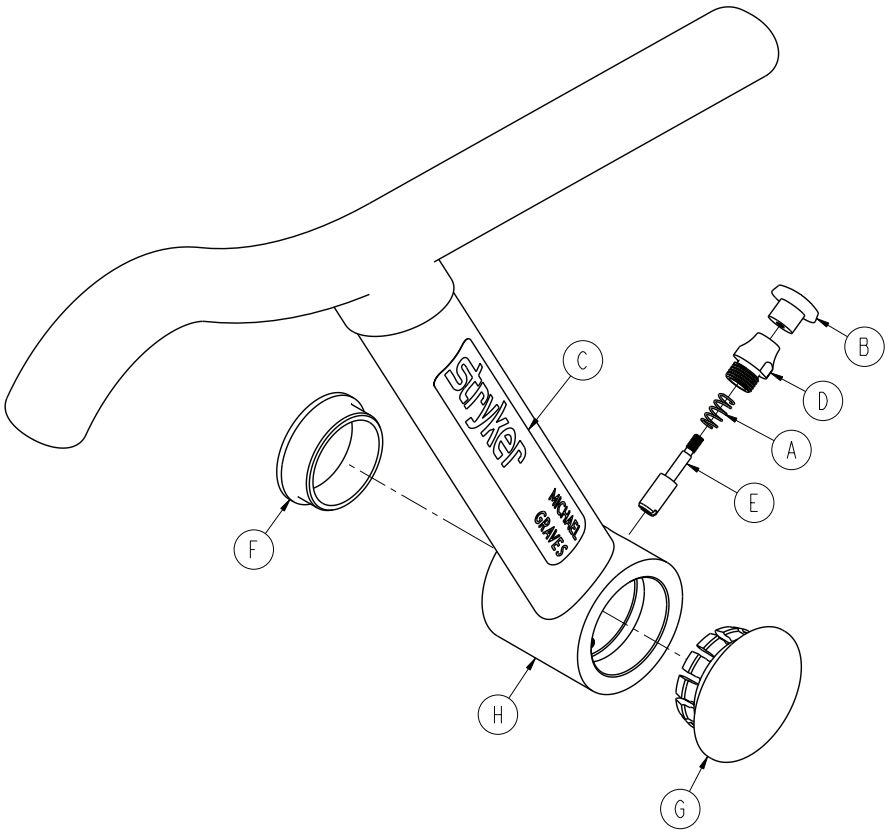

A	0038-133-000	1
B	0785-045-450	1
C	1460-001-003	1
D	1460-011-006	1
E	1460-011-007	1
F	1460-011-009	1
G	1460-011-012	1
H	1460-011-125	1

Rev A

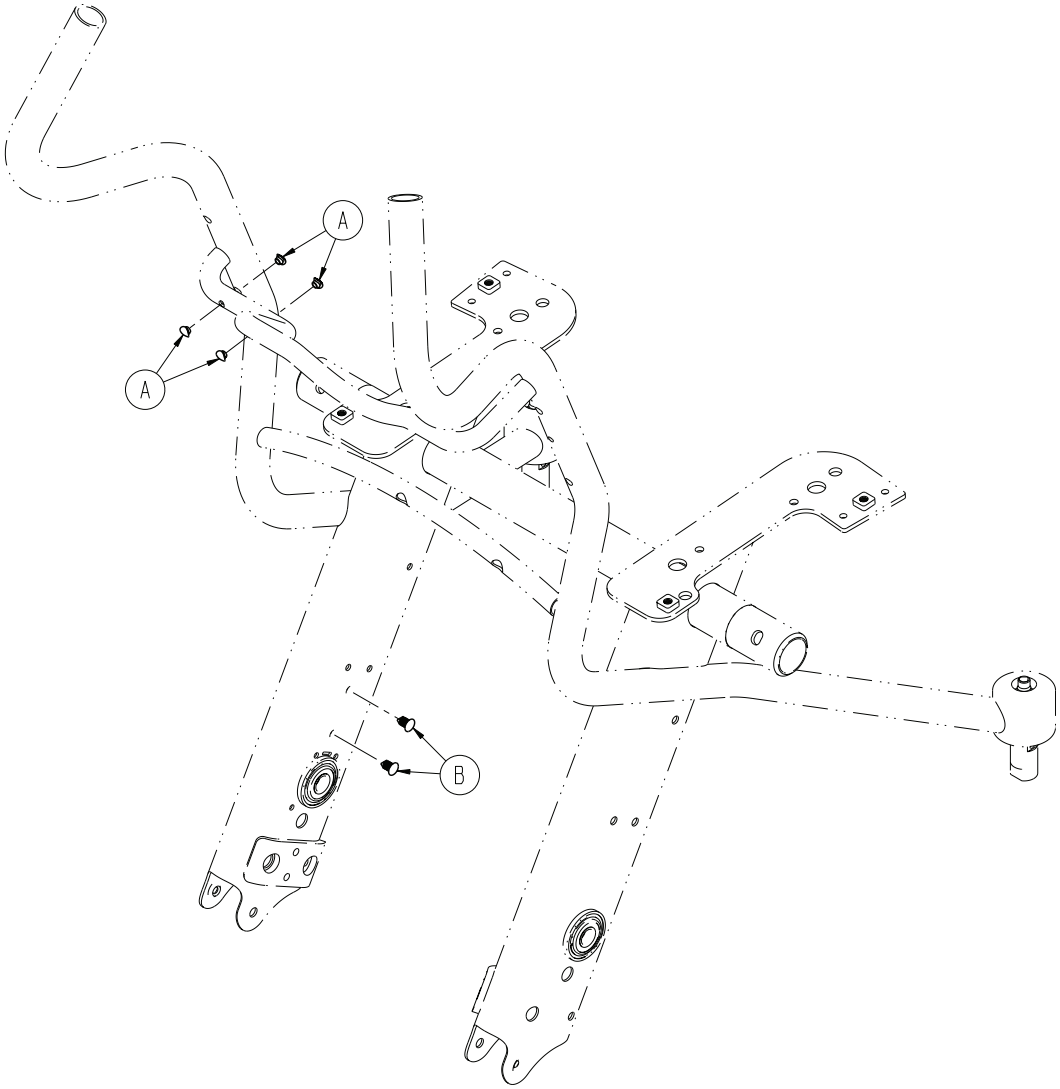

A	1460-045-007	4
B	1460-066-013	2

Rev A

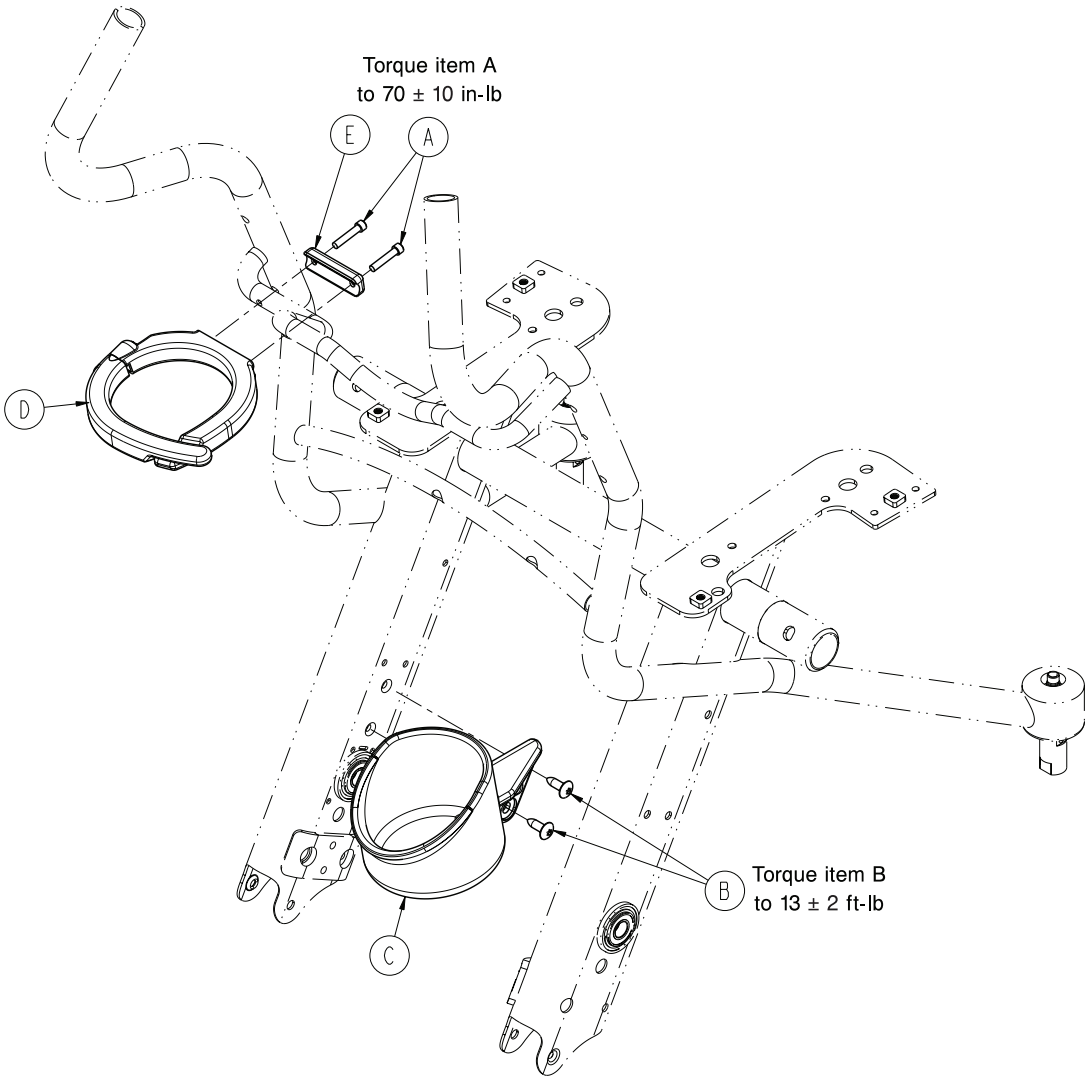

A	0004-662-000	2
B	0007-074-000	2
C	1460-045-010	1
D	1460-045-020	1
E	1460-045-023	1

Rev A

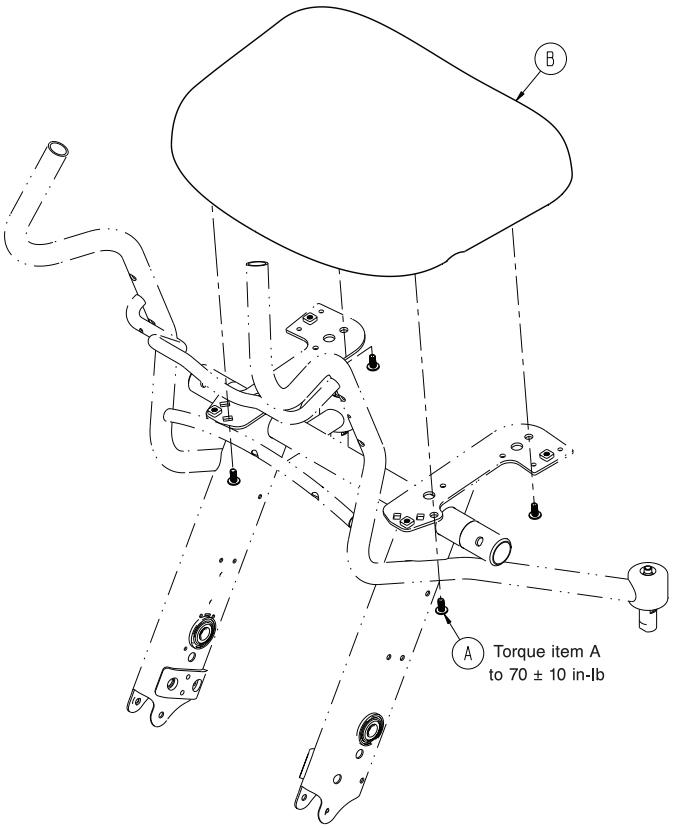

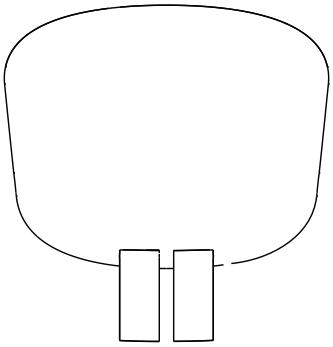

ATTACHMENT TO BE ABOVE SHELLINE

UNDER PENALTY OF LAW
THIS TAG NOT TO BE REMOVED
EXCEPT BY THE CONSUMER

ALL NEW MATERIAL
Consisting of

POLYURETHANE FOAM....100 %

REG. NO. PA-27157

Certification is made by the manufacturer that the materials in this article are described in accordance with law.

Manufactured For
STRYKER MEDICAL
3800 E. Centre Avenue
Portage, MI 49002-5826 USA

Date of Delivery.....

Finished Size : 22 in x 18 in x 3.75 in
(55.8 cm x 45.7 cm x 9.5 cm)
Net Weight of Filling Material : 2 lbs., 0 oz.

MADE IN U.S.A.

Manufactured By:
Grand Rapids Foam Technologies
2788 Remico St. SW
Wyoming, MI 49519 USA

Date of Manufacture:

Model: 1460-013-070

Prototype ID: N/A

THIS ARTICLE MEETS THE FLAMMABILITY REQUIREMENTS OF CALIFORNIA BUREAU OF HOME FURNISHINGS TECHNICAL BULLETIN NO.117. CARE SHOULD BE EXERCISED NEAR OPEN FLAME OR WITH BURNING CIGARETTES.

ATTACHMENT TO BE ABOVE SHELLINE

Not to be removed until
delivered to the consumer

Ne pas enlever avant la
livraison au consommateur

This article contains
NEW MATERIAL
ONLY

Cet article contient des
MATERIAUX NEUFS
SEULEMENT

This label is affixed in
compliance with Provincial Law

Cette étiquette est apposée
conformément à la loi de la province

Made by Reg. No. — Fabriqué par No. de permis:

4607

Content — Contenu
Polyurethane Foam — Mousse de polyuréthane

Made in U.S.A. / Fabriqué aux Etats-Unis

A	0004-671-000	4
B	1460-013-070	1

Rev A

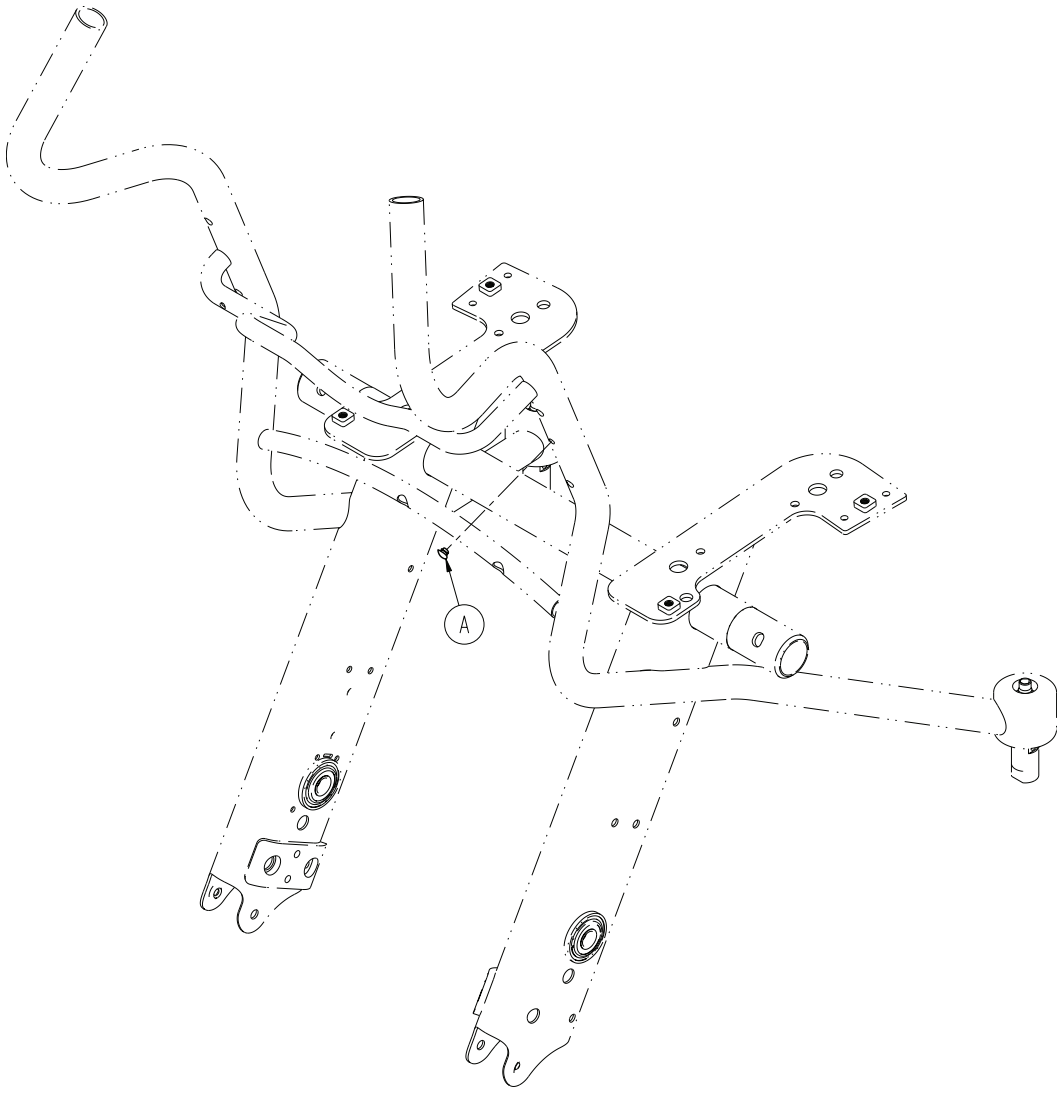

A	1460-035-007	1

Rev A

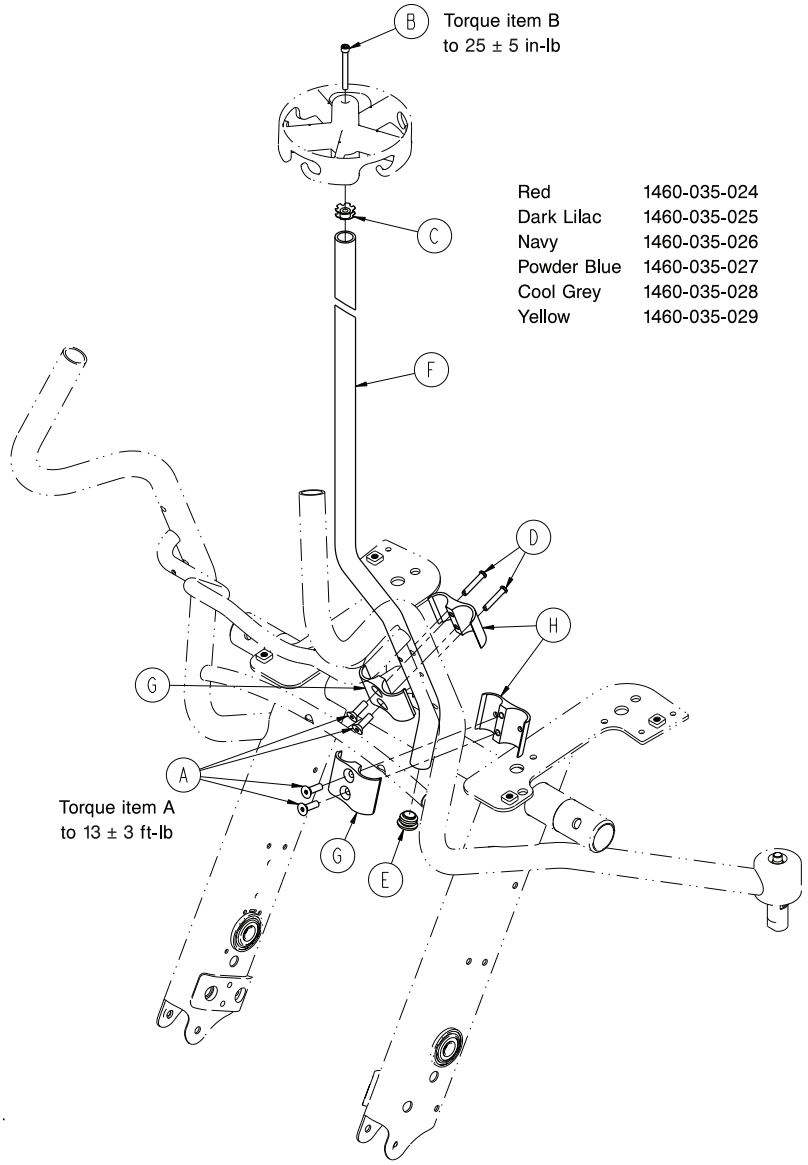

Red	1460-035-024
Dark Lilac	1460-035-025
Navy	1460-035-026
Powder Blue	1460-035-027
Cool Grey	1460-035-028
Yellow	1460-035-029

A	0001-210-000	4
B	0004-672-000	1
C	0018-045-000	1
D	0026-349-000	2
E	0037-225-000	1
F	1460-035-021	1
G	1460-035-022	2
H	1460-035-023	2

Rev A

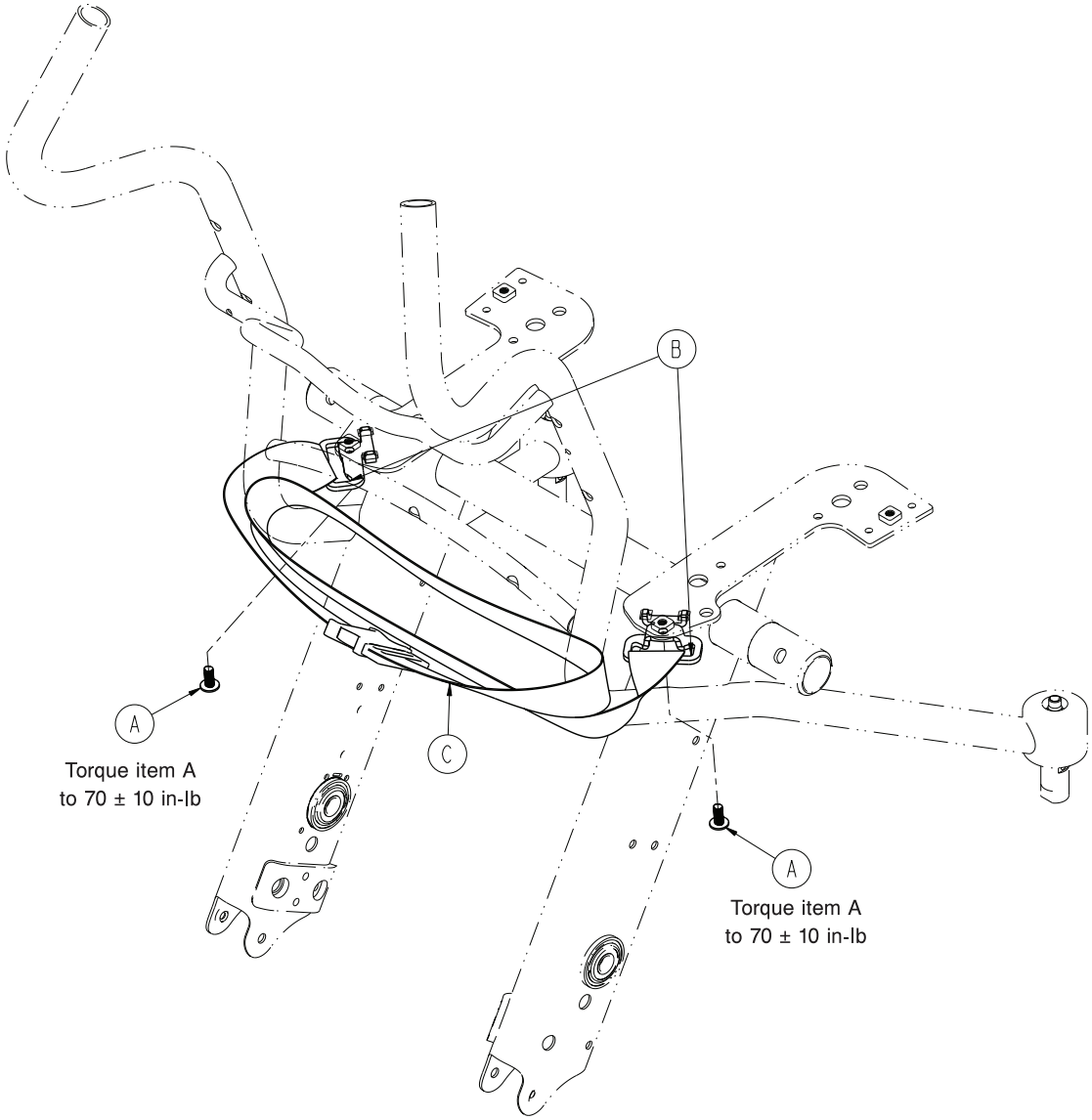

A	0004-671-000	2
B	1460-013-101	2
C	1460-013-102	1

Rev A

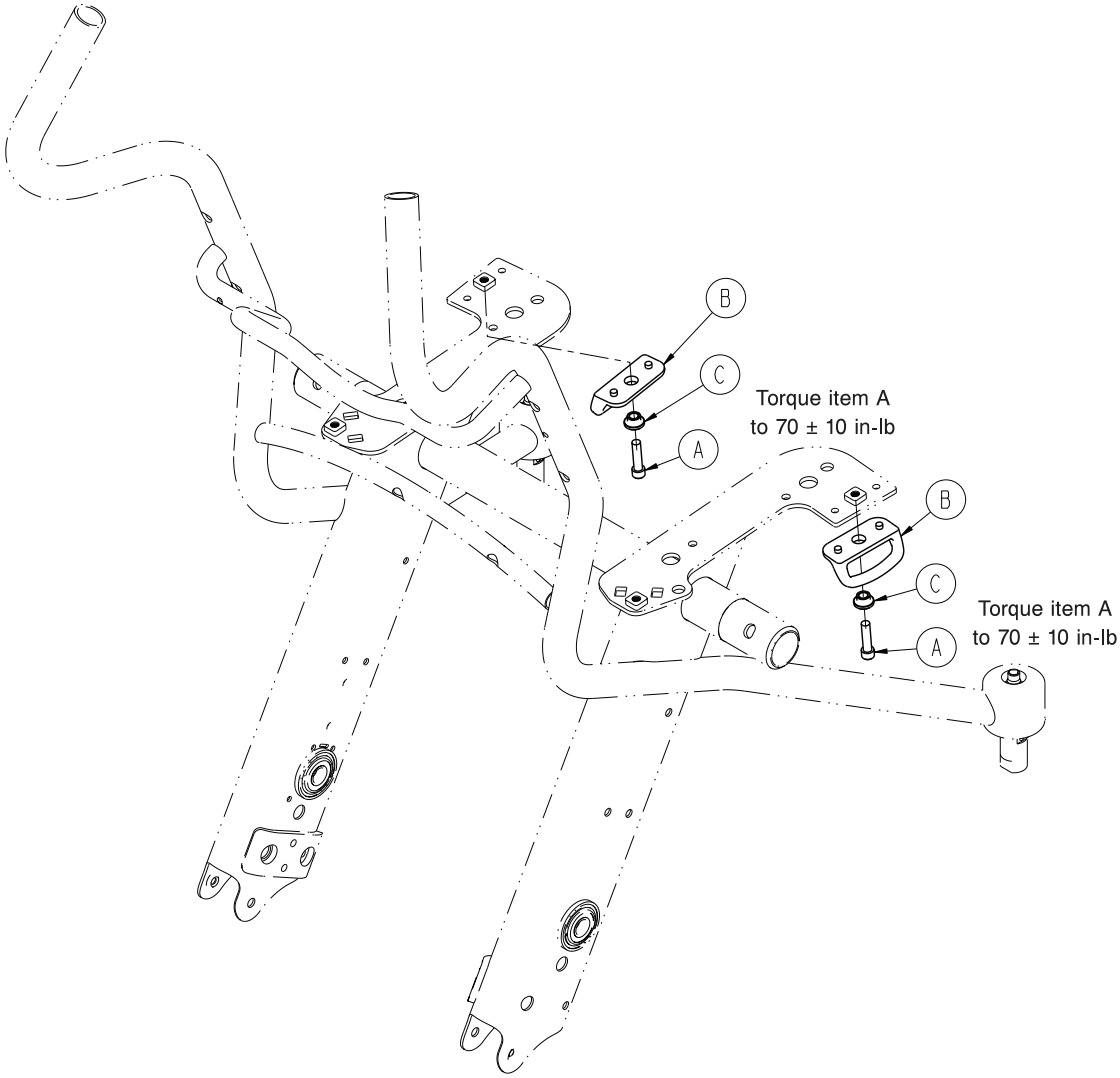

A	0004-575-000	2
B	1460-001-051	2
C	1460-166-025	2

Rev A

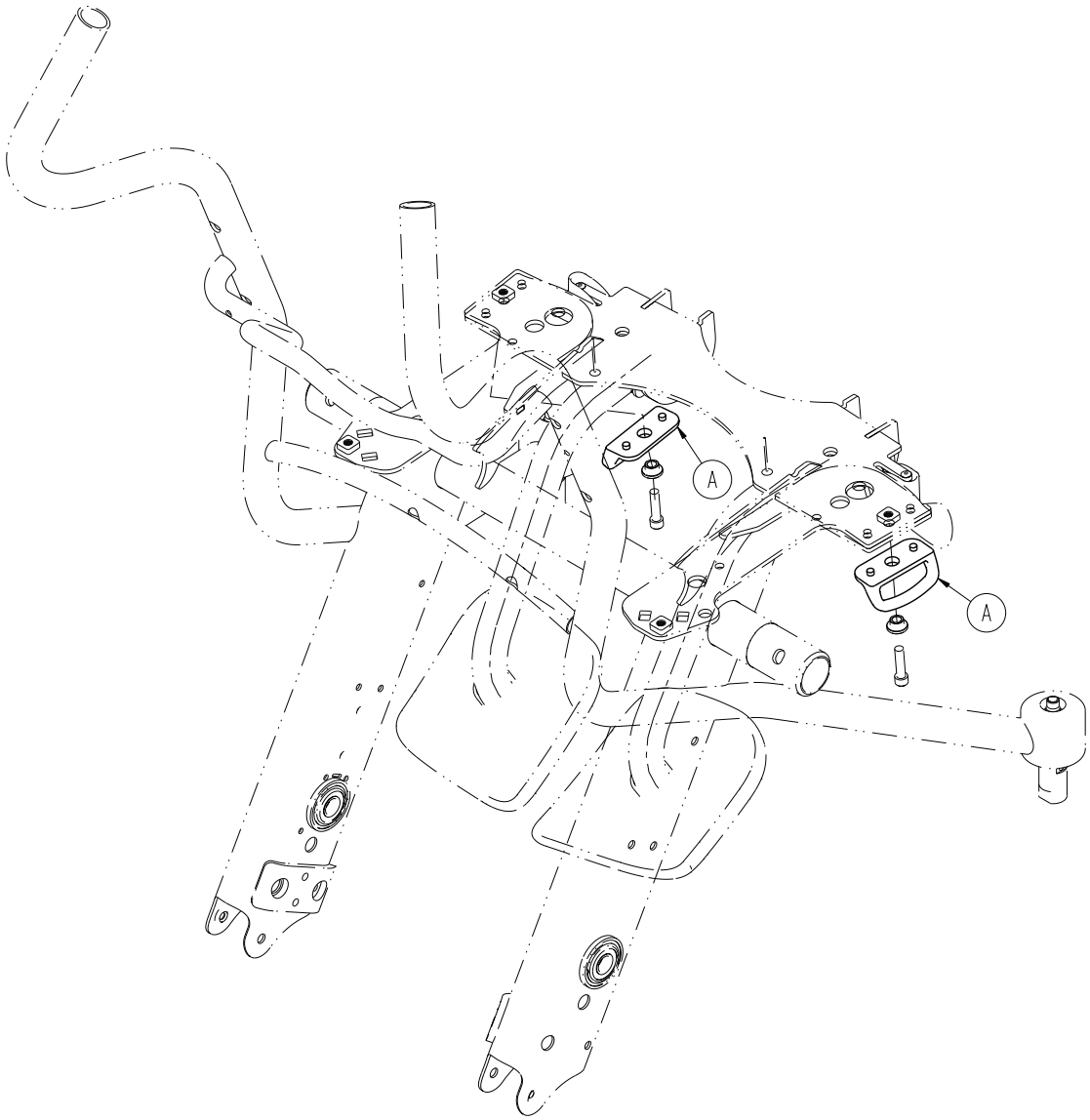

A	1460-001-051	2

Rev D (Reference Only)

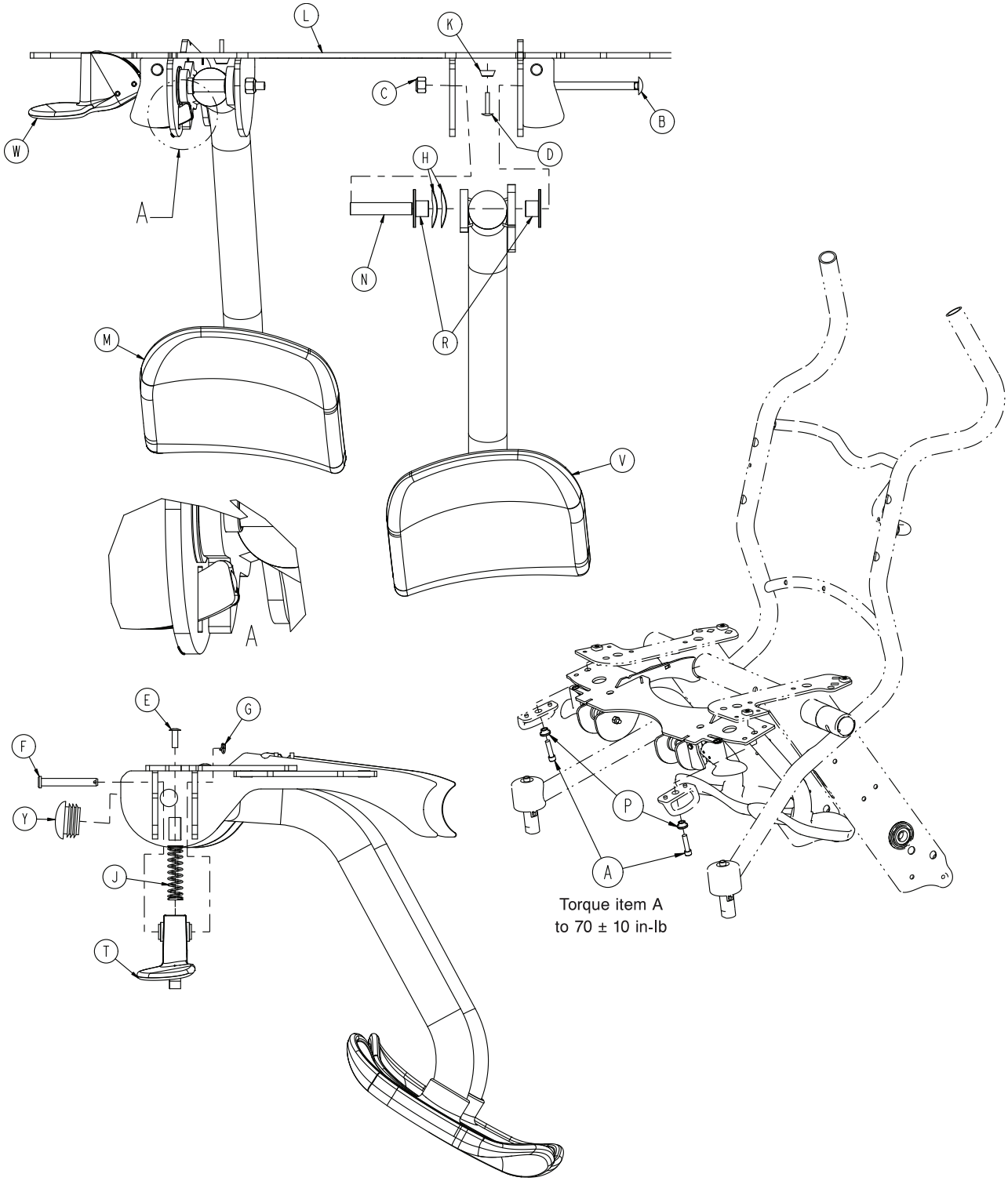

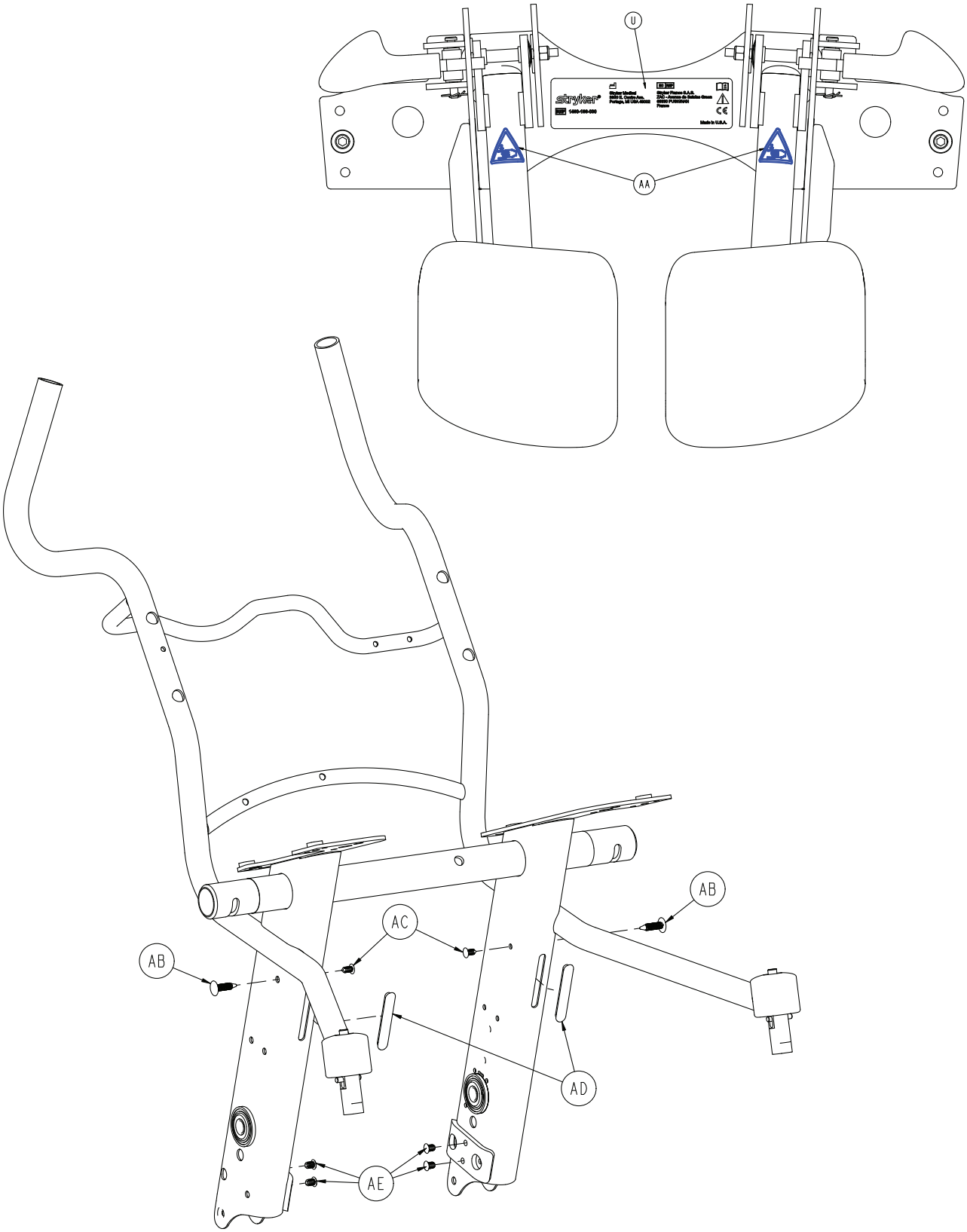

A	0004−575−000	2
B	0005−053−000	2

C	0016–028–000	2
D	0025–103–000	2
E	0025–133–000	2
F	0026–330–000	2
G	0027–020–000	2
H	0038–001–002	4
J	0038–001–007	2
K	0056–020–000	2
L	1460–166–005	1
M	1460–166–020	1
N	1460–166–023	2
P	1460–166–025	2
R	1460–166–027	4
T	1460–166–040	1
U	1460–166–048	1
V	1460–166–070	1
W	1460–166–080	1
Y	1460–001–006	2
AA	6506–001–905	2
AB	0029-027-000	2
AC	0029–165–000	2
AD	1460–066–011	2
AE	1460–066–013	4

Rev B —(Reference Only)

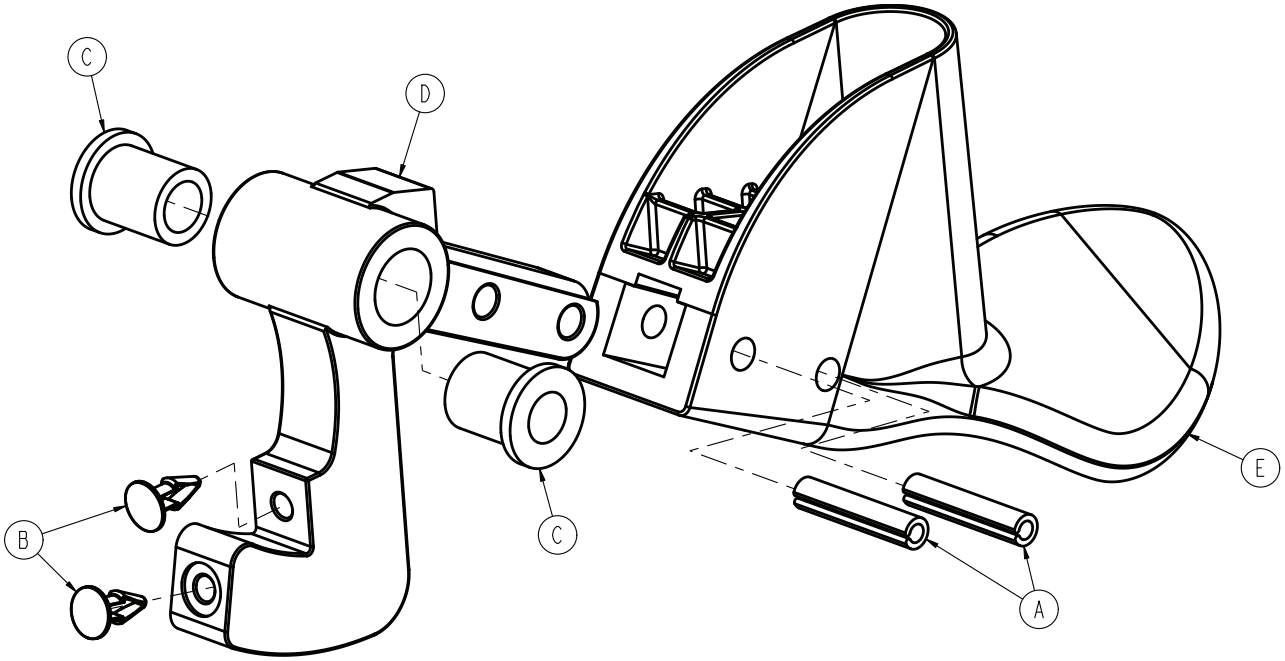

A	0026-085-000	2
B	0029-030-000	2
C	0052-818-000	2
D	1460-166-024	1
E	1460-166-029	1

Rev B (Reference Only)

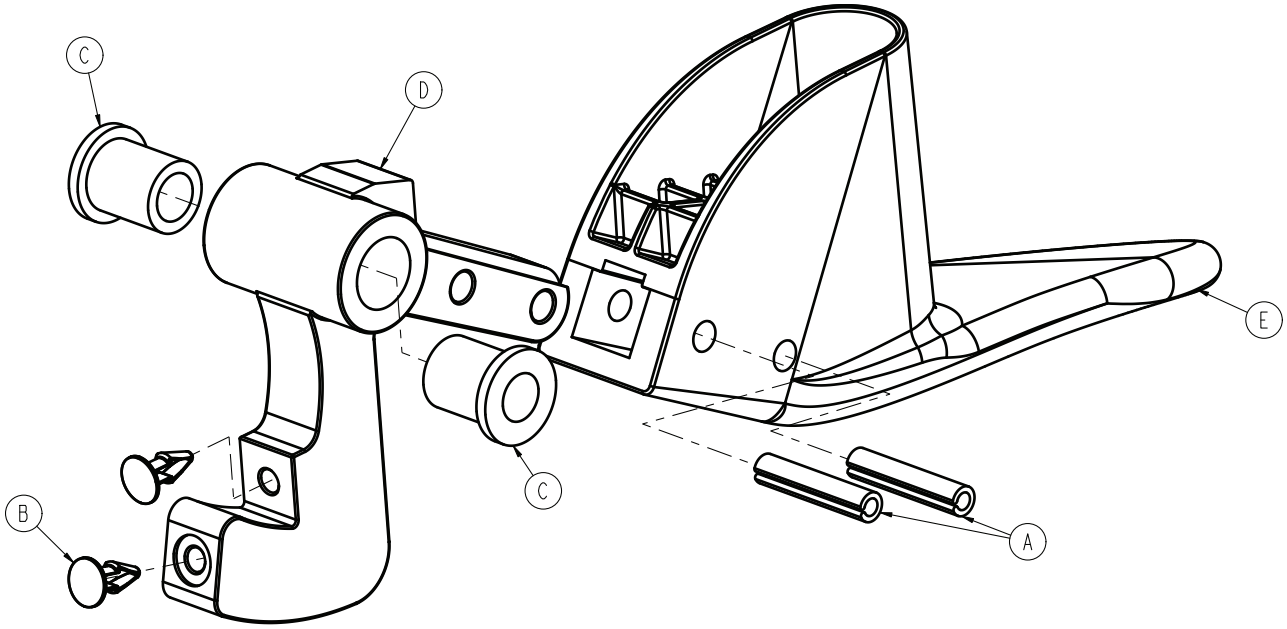

A	0026-085-000	2
B	0029-030-000	2
C	0052-818-000	2
D	1460-166-024	1
E	1460-166-079	1

Rev A

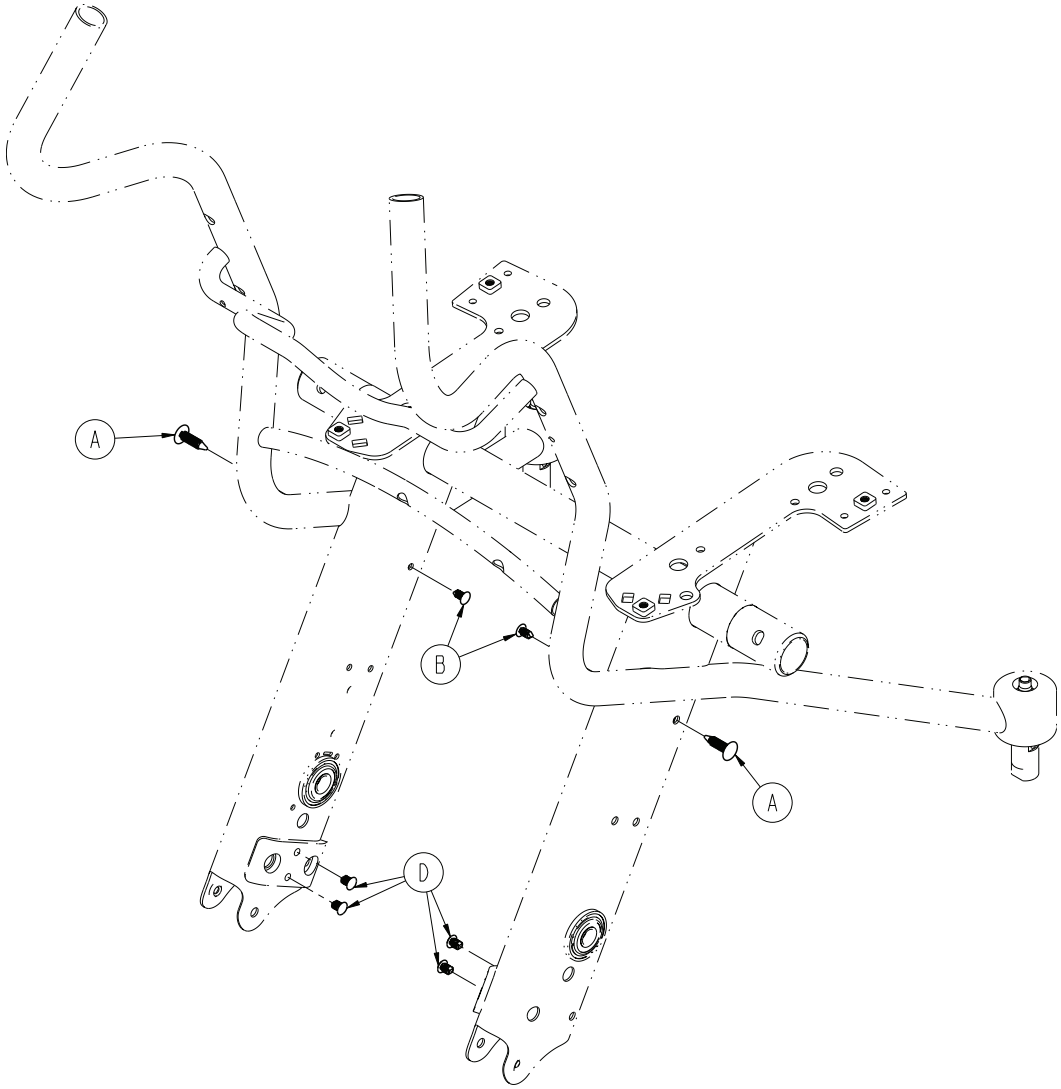

A	0029-027-000	2
B	0029-165-000	2
C	1460-066-011	2
D	1460-066-013	4

English Equivalence Part Number: 1460-009-001 REV D

EC REP

Stryker France S.A.S.
ZAC – Avenue de Satolas Green
69330 Pusignan France

Stryker Medical
3800 E. Centre Avenue
Portage, MI 49002
USA

Made in the U.S.A.

stryker®