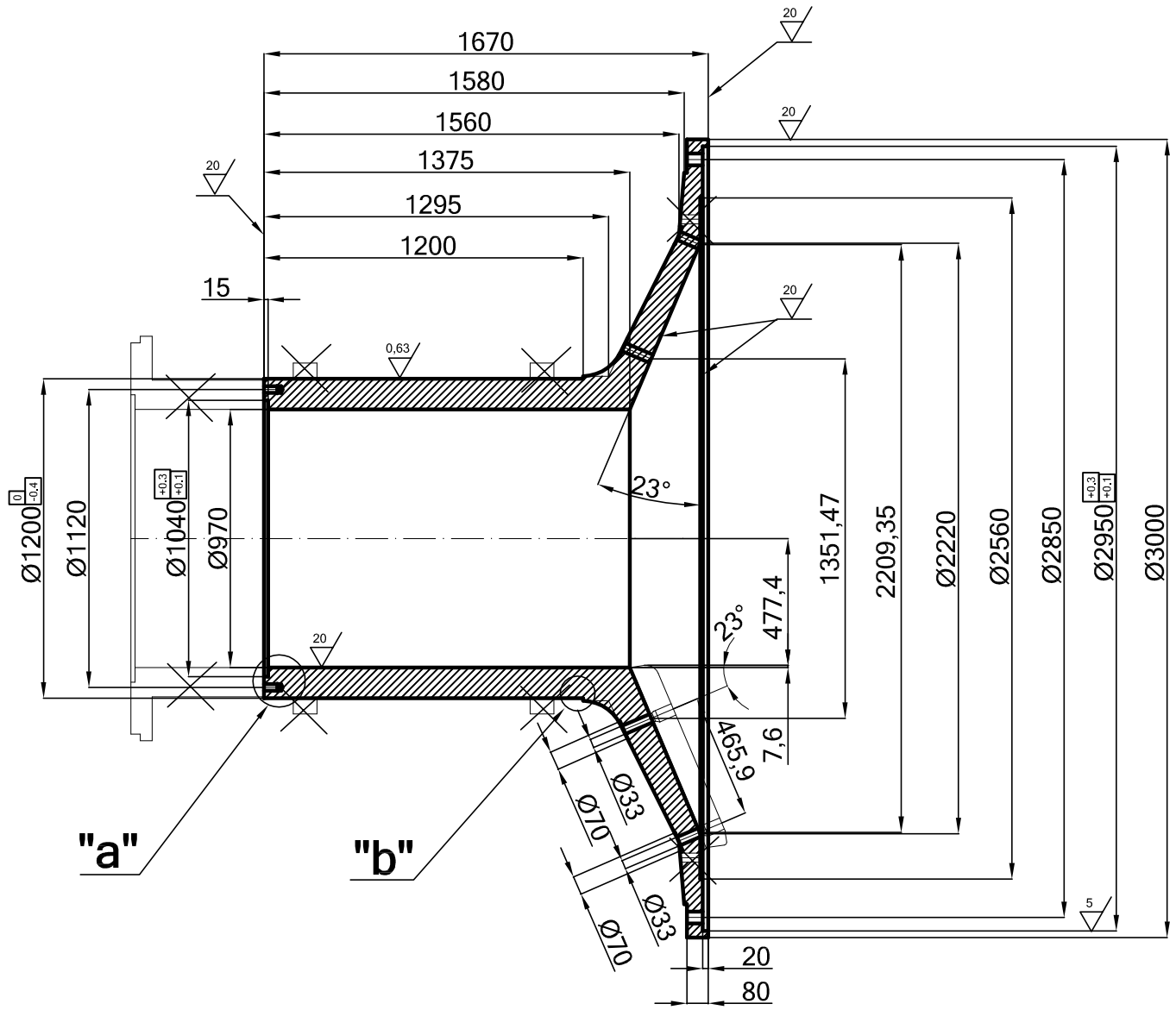

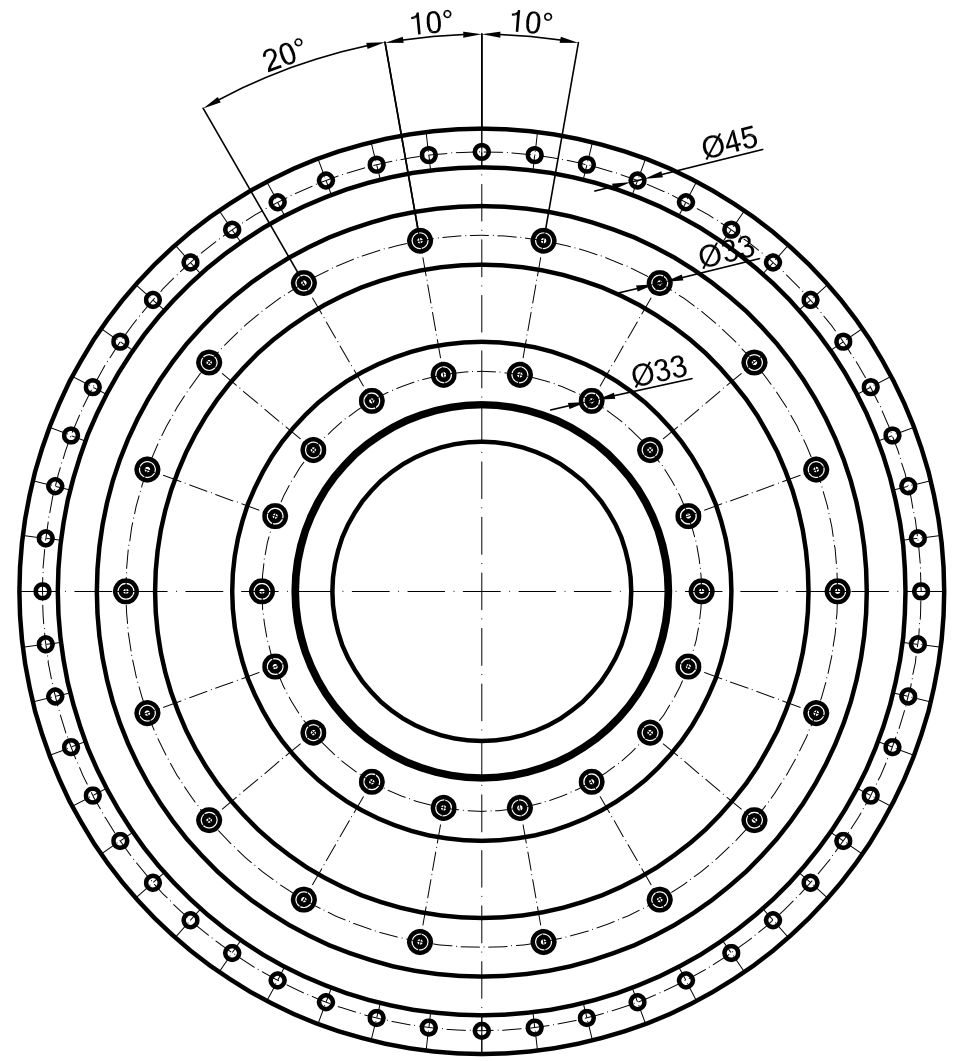

Szczegół "a"

1:2

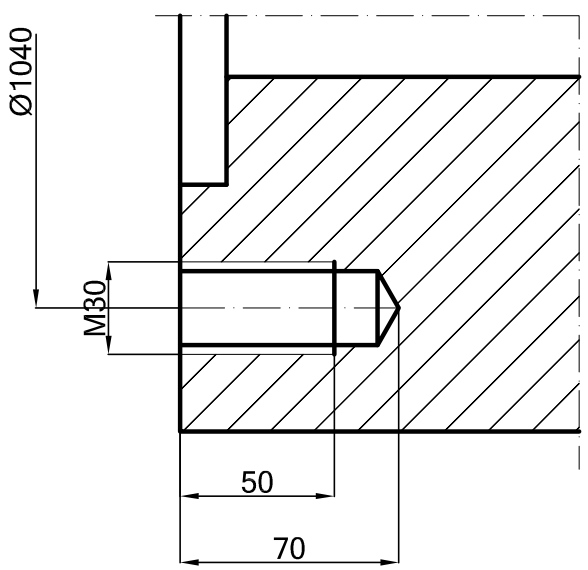

Szczegół "b"

1:1

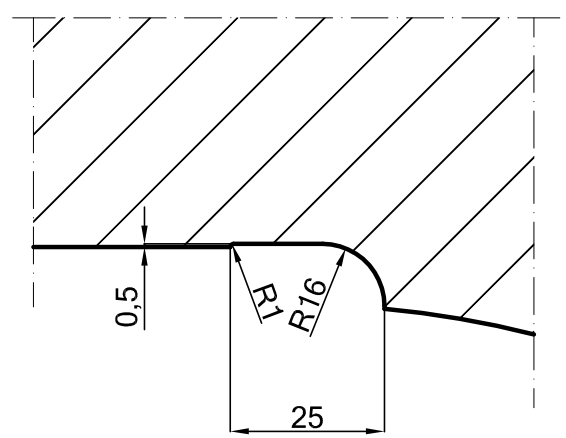

Uwaga !

Otwory Ø70 (2x16) pogłębić do zabielenia

Elementy do usunięcia

1	Ściana wylotowa - odlew	1	L60 II	-	8800kg
Poz:	Nazwa części lub zespołu:	Ilość:	Materiał:	Nr rys:	Uwagi:

Cementownia "ODRA" S.A.-Młyn cementu 6 - 7

Konstruował	W.Kuczyński	2011.05	Młyn cementu nr 6
Sprawdził:			Ściana wlotowa - dopasowanie Mn-078
Podziałka: 1:20 1:2 1:1	CEMENTOWNIA "ODRA"S.A.-OPOLE		Nr rys: Mn-068 (078)