Zakład Usług Drogowych
„DROTECH" Wojciech Wielgat

19-300 Ełk, ul. Orzeszkowej 14A/6, tel. 506 135 948

NIP: 848-171-95-93 email: wwielgat@o2.pl

Numery działek: 4961/1, 1194, 1216/3, 1488, 1323, 1521/1, 1541/1, 1550, 1552/1, 1556 – obręb 2 Miasto Augustów

Zamawiający: Gmina Miasto Augustów
ul. 3 Maja 60
16-300 Augustów

Obiekt: **Przebudowa ulicy Emilii Plater, Spacerowej, Skrajnej, Stanisława Staszica w Augustowie**

kategoria obiektu budowlanego: XXV, XXVI

Stadium: **Projekt budowlany**

Projekt: **Projekt zagospodarowania terenu**

Branża	Projektant	Sprawdzający
drogowa:	mgr inż. Wojciech Wielgat Nr upr. WAM/0097/POOD/09	mgr inż. Paweł Lutow Nr upr. WAM/0045/POOD/09
sanitarna:	mgr inż. Karol Brodowski Nr upr. WAM/0076/POOS/04	mgr inż. Edyta Jeglińska Nr upr. WAM/0041/PWOS/11
elektryczna:	mgr inż. Marcin Grzesiukiewicz Nr upr. PDL/0154/POOE/10	mgr inż. Daniel Filipowicz Nr upr. WAM/0096/PWOE/12
teletechniczna:	Jerzy Niedzielko Nr upr. DTT-TU/02325/02/U	inż. Dariusz Ćwikiński Nr upr. WAM/0147/PWOT/10

Ełk, maj 2020 r.

O Ś W I A D C Z E N I E

Zgodnie z wymogami art. 20 ustawy z dnia 7 lipca 1994 r. Prawa budowlane (tekst jednolity Dz. U. z 2019 r. poz. 1186) oświadczamy, że

p r o j e k t b u d o w l a n y

Przebudowa ulicy Emilii Plater, Spacerowej, Skrajnej, Stanisława Staszica w Augustowie

kategoria obiektu budowlanego: XXV, XXVI

został sporządzony zgodnie z obowiązującymi przepisami oraz zasadami wiedzy technicznej

Branża	Projektant	Sprawdzający
drogowa:	mgr inż. Wojciech Wielgat Nr upr. WAM/0097/POOD/09	mgr inż. Paweł Lutow Nr upr. WAM/0045/POOD/09
sanitarna:	mgr inż. Karol Brodowski Nr upr. WAM/0076/POOS/04	mgr inż. Edyta Jeglińska Nr upr. WAM/0041/PWOS/11
elektryczna:	mgr inż. Marcin Grzesiukiewicz Nr upr. PDL/0154/POOE/10	mgr inż. Daniel Filipowicz Nr upr. WAM/0041/PWOS/11
teletechniczna:	Jerzy Niedzielko Nr upr. DTT-TU/02325/02/U	inż. Dariusz Cwikiński Nr upr. WAM/0147/PWOT/10

Ełk, maj 2020 r.

SPIS ZAŁĄCZNIKÓW DO PROJEKTU ZAGOSPODAROWANIA TERENU

I. CZĘŚĆ OPISOWA

1. Oświadczenia projektantów i sprawdzających
2. Opis techniczny
3. Informacja dotycząca bezpieczeństwa i ochrony zdrowia
4. Uprawnienia budowlane i zaświadczenia z PIIB projektantów i sprawdzających
5. Warunki techniczne zabezpieczenia istniejących urządzeń wod-kan,
6. Warunki techniczne do projektowania odprowadzenia wód opadowych UM Agustów,
7. Warunki techniczne do projektowania kanalizacji teletechnicznej UM Augustów,
8. Warunki techniczne na usunięcie kolizji z siecią elektroenergetyczną PGE,
9. Uzgodnienia z zainteresowanymi stronami,
10. Protokół z narady koordynacyjnej.

II. CZĘŚĆ GRAFICZNA

1. Rys. Nr 1 – Mapka orientacyjna – skala 1:10000
2. Rys. Nr 2 – Projekt zagospodarowania terenu – skala 1:500
3. Rys. nr 3 – Profile podłużne – skala 1:50/500 i 1:100/1000
4. Rys. nr 4 – Przekroje normalne – skala 1:50
5. Rys. nr 5 – Profil podłużny kanalizacji deszczowej – skala 1:50/500
6. Rys. nr 6 – Przekroje poprzeczne – skala 1:100/100
7. Rys. nr 7 – Szczegół konstrukcyjny – skala 1:20
8. Rys. nr 8 – Szczegół studzienki ściekowej – skala 1:25

OPIS TECHNICZNY

do projektu zagospodarowania terenu dla przedsięwzięcia polegającego na przebudowie ulicy Emilii Plater, Spacerowej, Skrajnej, Stanisława Staszica w Augustowie

1. Podstawa opracowania

Projekt opracowano na podstawie:

a) umowy na prace projektowe nr 2/I/2019 z dnia 28.03.2019 r. pomiędzy Gminą Augustów a Zakładem Usług Drogowych „DROTECH" Wojciech Wielgat w Ełku,
b) mapy sytuacyjno-wysokościowej do celów projektowych w skali 1:500 aktualnej na dzień 25.07.2019 r.,
c) miejscowego planu zagospodarowania przestrzennego,
d) rozporządzenia Ministra Transportu i Gospodarki Morskiej z dnia 2 marca 1999 r. w sprawie warunków technicznych, jakim powinny odpowiadać drogi publiczne i ich usytuowanie (tekst jednolity Dz. U. z 2016 r. poz. 124),
e) ustawy z dnia 21 marca 1985 r. o drogach publicznych (tekst jednolity Dz. U. z 2017 r. poz. 2222 z poźn. zm.),
f) rozporządzenia Ministra Transportu, Budownictwa i Gospodarki Morskiej z dnia 25 kwietnia 2012 r. w sprawie szczegółowego zakresu i formy projektu budowlanego (tekst jednolity Dz. U. z 2018 r. poz. 1935),
g) rozporządzenia Ministra Infrastruktury z dnia 23 czerwca 2003 r. w sprawie informacji dotyczącej bioz oraz planu bioz (Dz. U. nr 120, poz. 1126),
h) dokumentacji geotechnicznej badań podłoża, Przedsiębiorstwo Geologiczne EKO-GEO Suwałki, listopad 2019r.,
i) warunków technicznych do projektowania wydanych przez odpowiednich zarządców i właścicieli sieci,
j) własnych pomiarów uzupełniających i inwentaryzacyjnych urządzeń istniejących,
k) uzgodnień z zainteresowanymi stronami.

2. Przedmiot, zakres i cel opracowania

Przedmiotem opracowania jest projekt zagospodarowania terenu w związku z projektowaną przebudową ulic Emilii Plater, Spacerowej, Skrajnej, Stanisława Staszica w Augustowie.

Zakres prac przewiduje:

- przebudowę nawierzchni jezdni ww. ulic,
- budowę i przebudowę nawierzchni chodników, zjazdów z kostki brukowej betonowej,
- przebudowę hydrantów ppoż,
- przebudowę odcinków doziemnej sieci elektroenergetycznej,
- przebudowę doziemnej sieci telekomunikacyjnej,
- budowę kanalizacji teletechnicznej,
- wykonanie oznakowania pionowego i poziomego,
- wykonanie zieleni niskiej.

Celem opracowania jest wykonanie dokumentacji projektowej stanowiącej podstawę formalnoprawną do realizacji zadania polegającego na przebudowie dróg wraz z wyposażeniem drogi w niezbędne elementy infrastruktury technicznej.

3. Istniejący stan zagospodarowania terenu

W stanie istniejącym tereny przeznaczone pod przebudowę ulicy są terenami stanowiącymi pas drogowy i znajdują się na nich elementy drogowe wymagające przebudowy ze względu na stan techniczny oraz wykonanie brakujących elementów drogi takich jak chodniki i zjazdy.

Ulica Emilii Plater. Całkowita długość odcinka drogi 203m. Ulica łączy się z ul. Wrzosową oraz Nowomiejską. Tereny wokół pas drogowego są w większości zabudowane zabudową jednorodzinną. Nawierzchnia jezdni bitumiczna. Miejscami urządzone zjazdy na posesje.

Ulica Skrajna. Ulica o długości 103m posiada połączenie komunikacyjne z Al. Jana Pawła II. Otoczenie ulicy stanowi zabudowa mieszkaniowa jednorodzinna. Ulica zakończona placem manewrowym. Nawierzchnia jezdni gruntowa.

Ulica Spacerowa. Ulica o długości 89m posiada połączenie komunikacyjne z ul. Stanisława Staszica .Otoczenie ulicy stanowi zabudowa mieszkaniowa jednorodzinna. Rozpatrywany odcinek drogi położony jest na obszarze zabudowanym w którym obowiązuje ograniczenie prędkości do 50 km/h. Na istniejącej drodze gminnej będącej przedmiotem niniejszego opracowania występuje jedynie ruch lokalny – samochody osobowe mieszkańców. Ulica zakończona placem manewrowym.

Ulica Stanisława Staszica. Opracowaniem objęto odcinek ulicy od skrzyżowania z ul. Żeglarską do skrzyżowania z ul. Stanisława Konarskiego. Odcinek drogi o długości 210,65 m. W stanie istniejącym część ulicy urządzona z trylinki, ograniczona krawężnikiem betonowym z chodnikami z płytki betonowej. Pozostała część ulicy o nawierzchni gruntowej.

W miejscowym planie zagospodarowania przestrzennego zostały wyznaczone linie rozgraniczające obejmujące pas drogowy.
Na obszarze objętym opracowaniem występuje następujące uzbrojenie techniczne.
- kable energetyczne oraz napowietrzne sieci energetyczne – lokalnie kolidujące z proj. sposobem zagospodarowania terenu,
- sieć wodociągowa – nie kolidująca z projektowanym sposobem zagospodarowania terenu, kolizyjne hydranty do przestawienia pod granice działek,
- kanał sanitarny – istniejąca sieć nie koliduje z proj. sposobem zagospodarowania terenu,
- sieć telekomunikacyjna - istniejąca sieć koliduje z proj. sposobem zagospodarowania terenu, opracowywany projekt przebudowy wg. oddzielnej dokumentacji.

Budowę geologiczną omawianego ternu rozpoznano wykonanymi otworami geotechnicznymi o głębokości do 4 m. Analiza wyników badań pozwala stwierdzić, że w budowie geologicznej terenu udział biorą utwory czwartorzędowe: holoceńskie i plejstoceńskie. Holocen reprezentowany przez warstwę nasypów o różnym składzie, torfów i namułów.
Plejstocen reprezentowany przez grunty sypkie występujące jako piaski drobne, średnie i grube w stanie średniozagęszczonym. Na badanym terenie występują proste i lokalnie złożone warunki gruntowe. W obszarze projektowanej inwestycji wykonano 6 otworów geotechnicznych.

4. Projektowane zagospodarowanie terenu

4.1. Ulice

Projektowany przebieg ulic dostosowany został do zagospodarowania terenu wyznaczonego w obowiązującym miejscowym planie zagospodarowania przestrzennego. Ulice zaprojektowane zostały w sposób zapewniający sprawną obsługę terenów przyległych oraz wzajemne powiązanie relacji komunikacyjnych poprzez budowę zjazdów i skrzyżowań. Oś projektowanych ulic została opracowana na podstawie współrzędnych geodezyjnych. Prędkość projektowa wszystkich ulic występujących w opracowaniu 50 km/h.

Trasa T-1 ulica Skrajna
Ulica klasy D. Początek opracowania w km rob. 0+000 na krawędzi Al. Jana Pawła II, koniec w km rob. 0+102,40 na granicy działki 1484. Biorąc pod uwagę funkcję, jaką pełni ta ulica w układzie komunikacyjnym, zaprojektowano jezdnię z kostki betonowej o podstawowej szerokości 4,50 m, z

kostki betonowej. Pobocza utwardzone z kostki betonowej o szerokości 1,0 m. Ulica zakończona placem manewrowym.
Przekrój normalny:
- szer. jezdni – 4,50 m; nawierzchnia z kostki betonowej,
- utwardzone pobocza nawierzchnia z kostki betonowej,

Obramowanie jezdni - krawężnik betonowy 15x22 cm na ławie betonowej z oporem.
Odwodnienie powierzchniowe poprzez projektowane wpusty uliczne do istniejącej kanalizacji deszczowej. Zaprojektowano zjazdy do działek przyległych z kostki betonowej. Od strony najazdu, zjazdy obramowano krawężnikiem betonowym 15x22 cm, zjazd od granicy działek ograniczono obrzeżem betonowym 8x30 cm wykonanym na ławie betonowej z oporem.

Trasa T-2 ulica Emilii Plater
Ulica klasy D. Początek opracowania w km rob. 0+000 na krawędzi ul. Wrzosowej, koniec w km rob. 0+202,95 na krawędzi ulicy Nowomiejskiej. Biorąc pod uwagę funkcję, jaką pełni ta ulica w układzie komunikacyjnym, zaprojektowano jezdnię z kostki betonowej o podstawowej szerokości 5,50 m. Pobocza utwardzone z kostki betonowej o szerokości 1,0 m.
Przekrój normalny:
- szer. jezdni – 5,50 m; nawierzchnia z kostki betonowej,
- utwardzone pobocza nawierzchnia z kostki betonowej,

Obramowanie jezdni - krawężnik betonowy 15x22 cm na ławie betonowej z oporem.
Odwodnienie powierzchniowe poprzez projektowane wpusty uliczne do istniejącej kanalizacji deszczowej. Zaprojektowano zjazdy do działek przyległych z kostki betonowej. Od strony najazdu, zjazdy obramowano krawężnikiem betonowym 15x22 cm, zjazd od granicy działek ograniczono obrzeżem betonowym 8x30 cm wykonanym na ławie betonowej z oporem**.**

Trasa T-3 ulica Stanisława Staszica
Ulica klasy D. Początek opracowania w km rob. 0+000 przed skrzyżowaniem z ul. Żeglarską, koniec w km rob. 0+210,65 przed skrzyżowaniem z ul. Stanisława Konarskiego. Biorąc pod uwagę funkcję, jaką pełni ta ulica w układzie komunikacyjnym, zaprojektowano jezdnię o nawierzchni bitumicznej o podstawowej szerokości 5,00 m. Zaprojektowano obustronne chodniki z kostki betonowej o szerokości 2,0 m. Odwodnienie powierzchniowe poprzez projektowane wpusty uliczne do istniejącej kanalizacji deszczowej.
Przekrój normalny:
- szer. jezdni – 5,00 m; nawierzchnia z betonu asfaltowego,
- szer. chodników – 2,00 m; nawierzchnia z kostki betonowej,

Obramowanie jezdni - krawężnik betonowy 15x22 cm na ławie betonowej z oporem.
Odwodnienie powierzchniowe poprzez projektowane wpusty uliczne do istniejącej kanalizacji deszczowej. Zaprojektowano zjazdy do działek przyległych z kostki betonowej. Od strony najazdu, zjazdy obramowano krawężnikiem betonowym 15x22 cm, zjazd od granicy działek ograniczono obrzeżem betonowym 8x30 cm wykonanym na ławie betonowej z oporem**.**

Trasa T-4 ulica Spacerowa
Ulica klasy D. Początek opracowania w km rob. 0+000 na krawędzi ul. Stanisława Staszica, koniec w km rob. 0+089,00 na granicy działki nr 1558/2. Biorąc pod uwagę funkcję, jaką pełni ta ulica w układzie komunikacyjnym, zaprojektowano jezdnię z kostki betonowej o podstawowej szerokości 4,50 m, z kostki betonowej. Pobocza utwardzone z kostki betonowej o szerokości 1,0 m.
Przekrój normalny:
- szer. jezdni – 5,50 m; nawierzchnia z kostki betonowej,
- utwardzone pobocza nawierzchnia z kostki betonowej,

Obramowanie jezdni - krawężnik betonowy 15x22 cm na ławie betonowej z oporem.
Odwodnienie powierzchniowe poprzez projektowane wpusty uliczne do istniejącej kanalizacji deszczowej. Zaprojektowano zjazdy do działek przyległych z kostki betonowej. Od strony najazdu, zjazdy obramowano krawężnikiem betonowym 15x22 cm, zjazd od granicy działek ograniczono obrzeżem betonowym 8x30 cm wykonanym na ławie betonowej z oporem**.**

Konstrukcja nawierzchni

Jezdnia: ulice gminne wchodzące w zakres opracowania: kategoria ruchu KR2

Jezdnia ulicy Stanisława Staszica o nawierzchni bitumicznej, przyjęto konstrukcję dla KR2:

- warstwa ścieralna z betonu asfaltowego (AC 11 S) gr. 5 cm,
- podbudowa z betonu asfaltowego (AC22P 35/50) gr. 7 cm,
- podbudowa pomocnicza z kruszywa łamanego stabilizowanego mechanicznie gr. 20 cm,

obramowanie: krawężnik betonowym o wym. 15 x 30 cm i 15 x 22 cm na ławie betonowej z oporem z betonu C12/15

Jezdnia ulicy Skrajnej, Emilii Plater, Spacerowej o nawierzchni z kostki betonowej, przyjęto konstrukcję dla KR2:

- warstwa ścieralna z kostki brukowej betonowej gr. 8 cm - szara,
- podsypka cementowo-piaskowa 1:4 gr. 5 cm,
- podbudowa pomocnicza z kruszywa łamanego stabilizowanego mechanicznie gr. 20 cm,
- warstwa odcinająca z piasku gr. 15 cm (Skrajna, Emilii Plater).

obramowanie: krawężnik betonowym o wym. 15 x 30 cm i 15 x 22 cm na ławie betonowej z oporem z betonu C12/15

Chodniki wzdłuż projektowanych ulic gminnych:

- warstwa ścieralna z kostki brukowej betonowej gr. 6 cm - szara,
- podsypka cementowo-piaskowa 1:4 gr. 5 cm,
- podbudowa z kruszywa łamanego stabilizowanego mechanicznie gr. 10 cm,

obramowanie: obrzeże betonowe 6 x 20 cm na podsypce cementowo-piskowej

Zjazdy i utwardzone pobocza z kostki brukowej betonowej:

- kostka brukowa betonowa wibroprasowana „cegiełka" gr. 8 cm – grafitowa,
- podsypka cementowo - piaskowa 1:4 gr. 5 cm,
- podbudowa z kruszywa łamanego stabilizowanego mechanicznie gr. 20 cm
  obramowanie: od strony najazdu krawężnik betonowy o wym. 15 x 22 cm na ławie betonowej z oporem z betonu C12/15, od strony granicy działek oraz w zieleńcach obrzeże betonowe 8x30 cm na ławie betonowej z oporem z betonu C8/10.

Uwagi:

- zieleńce wzdłuż projektowanych dróg wykonać warstwą humusu o gr. 10 cm z obsianiem mieszanką traw,

4.2. Rozwiązanie wysokościowe

Rozwiązanie wysokościowe ulic zaprojektowano w dowiązaniu do istniejącego zagospodarowania terenu w obszarze występującej zabudowy tak, aby zapewnić sprawne odwodnienie jezdni, chodników i parkingów oraz przy założeniu poprawnego ukształtowania jezdni w profilu podłużnym i przekroju poprzecznym. Spadki podłużne niwelety wahają się od 0,467% do 5,00%. Załamania niwelety wyłagodzono łukami pionowymi o promieniach od 300 m do 1500 m.

4.3. Sieć wodociągowa

W zakresie przebudowy istniejącej sieci drogowej nastąpiła konieczność przeprojektowania hydrantów ppoż na istniejącej sieci wodociągowej – wyniesienie poza obrys projektowanej drogi.
Zaprojektowano 1 kpl. hydrantów nadziemnych ppoż. DN80 z podłączeniem do istniejącej sieci wodociągowej rurociągiem PE100 SDR 17 DN90 o łącznie długości około L=8,20 m.
W węzłach podłączeniowych z istniejącą siecią wodociągową projektuje się kształtki z żeliwa sferoidalnego z uszczelnieniem EPDM zbrojonym wkładką stalową. Połączenia ww. elementów projektuje się za pomocą złączy uniwersalnych kołnierzowo-rurowych, śruby ze stali nierdzewnej.

Rury PE

- rury ciśnieniowe PE powinny być produkowane zgodnie z PN–EN 12201–2, posiadać dopuszczenie do stosowania w drogownictwie — aprobata techniczna IBDiM,
- rury powinny być projektowane do stosowania do budowy sieci wodociągowych i dostarczane przez producenta posiadającego wdrożony do stosowania system ISO 9001 i ISO 14001 potwierdzony posiadaniem certyfikatu,
- wszystkie rury powinny posiadać jednolitą pod względem odcienia i intensywności na całej powierzchni barwę: dla PE80 kolor niebieski, dla PE100 kolor ciemno niebieski
- rury powinny być produkowane z rodzimego surowca wysokiej jakości (bez dodatków regranulatu) wymienionego na liście Stowarzyszenia PE100.

Hydrant wodociągowy DN80 nadziemny

- Połączenia kołnierzowe i owiercenie PN-EN 1092-2:1999 (DIN 2501), maksymalne ciśnienie PN16;
- Hydrant: DN80 posiada dwie nasady na węże ∅75;
- Korpus górny, korpus dolny, grzyb wykonane z żeliwa sferoidalnego GGG40 EN-GJS-400-15 (DIN1693);
- Kolumna hydrantu wykonana z żeliwa sferoidalnego GGG40 EN-GJS-400-15 (DIN1693);
- Samoczynne całkowite odwodnienie z chwilą odcięcia wody, realizowane przy pomocy specjalnego wycięcia w grzybie;
- Trzpień górny i dolny wykonany ze stali nierdzewnej z walcowanym gwintem;
- Uszczelnienie wrzeciona o-ringowe;
- Elementy odcinająco-zamykające (grzyb) całkowicie zawulkanizowana EPDM;
- Możliwość wymiany elementów wewnętrznych hydrantu bez wykopywania;
- Pierścień dodatkowy typu o-ringowy w górnej komorze hydrantu zabezpieczający pakiet uszczelniający ślizgu przed korozją;
- Pole herbowe;
- Ochrona antykorozyjna powłoką na bazie żywicy epoksydowej, minimum 250 mikronów wg normy DIN 30677, dodatkowe zabezpieczenie przed promieniowaniem UV; kolor czerwony;
- Hydranty wyposażyć w urządzenia zabezpieczające przed kradzieżą wody.

Zasuwy do wody

- Wrzeciona zastosowanej armatury wykonane ze stali nierdzewnej, a ich gwinty walcowane na zimno;
- Korpus i pokrywa zasuwy wykonane z żeliwa sferoidalnego min. GGG 40 zabezpieczonego antykorozyjnie (zewnętrznie i wewnętrznie) proszkową farbą epoksydową, o grubości warstwy min. 250 μm. Przystosowane do ciśnienia 1,0/1,6 MPa. Zabezpieczenie antykorozyjne ma spełniać wymagania stowarzyszenia GSK;
- Minimum potrójne uszczelnienie wrzecion w postaci uszczelek zwrotnych, pierścieni dławicowych i układu uszczelek typu O-ring z NBR lub EPDM - dla wody pitnej;
- Klin zasuwy z żeliwa nawulkanizowany NBR lub EPDM (dopuszczonym do kontaktu z wodą);
- Bezgniazdowy przelot;
- Śruby pokrywy zasuwy wykonane ze stali nierdzewnej lub ze stali zabezpieczonej antykorozyjnie, wpuszczone w korpus i zabezpieczone masą na gorąco;
- Uszczelnienie pokrywy uszczelką elastomerową z NBR lub EPDM;
- Wymagana jest stopka stabilizacyjna zasuwy w pozycji poziomej;
- Kołnierze zwymiarowane zgodnie z EN-1092-2/DIN-28605/ owiercane zgodne DIN 2501;
- Śruby, nakrętki i podkładki łączące zasuwy z rurociągiem powinny być wykonane ze stali nierdzewnej;
- Uszczelki łączące zasuwy z rurociągiem wykonane z NBR lub EPDM z wkładką płócienną lub stalową;

4.4. Kanalizacja teletechniczna

Projektuje się wykonanie kanalizacji technicznej wg. wytycznych projektowych. Od nowej studni kablowej projektuje się kanał technologiczny na terenie objętym zakresem opracowania.
Kanał technologiczny uliczny (KTu) na terenie miasta minimalnie powinien posiadać profil podstawowy i być zabezpieczony zgodnie z Rozporządzeniem Ministra Administracji i Cyfryzacji z dnia 21 kwietnia 2015 r. w sprawie warunków technicznych, jakim powinny odpowiadać kanały technologiczne:
Profil podstawowy KTu:
RO – rura osłonowa
2 x RS – 3 x rura światłowodowa
WMR1 – prefabrykowana wiązka mikrorur
WMR2 – prefabrykowana wiązka mikrorur
Materiały służące do wykonania KTu
a. rura osłonowa (RO):
- na ciągu głównym, pod jezdniami i zjazdami - rura RHDPE o średnicy zewnętrznej 125/108 mm i grubości ścianki min. 6,3 mm,
b. rura światłowodowa (RS):
- rura HDPE o średnicy zewnętrznej 40 mm i grubości ścianki min. 3,7 mm,
c. prefabrykowana wiązka mikrorur (WMR1):
- prefabrykowana wiązka mikrorur HDPE o zakresie średnic zewnętrznych 7x10/8mm i grubości ścianki instalowana w osłonie o średnicy zewnętrznej 40mm,
d. prefabrykowana wiązka mikrorur (WMR2):
- prefabrykowana wiązka mikrorur HDPE o zakresie średnic zewnętrznych 4x12/10mm i grubości ścianki instalowana w osłonie o średnicy zewnętrznej 40mm,
e. rury osłonowe pod jezdniami i zjazdami zabezpieczające RS i WMR:
- rura RHDPE o średnicy zewnętrznej 160 mm i grubości ścianki min. 7,1 mm.
f. studnie kablowe:
- na ciągu głównym – studnie SKR-1, lokalizowane max. co 70 m,
- na załamaniach, zakończeniach i rozgałęzieniach – studnie SKR-2.
Na całym przebieg KTu należy umieścić taśmy ostrzegawcze:
- taśmę ostrzegawczą o szerokości 200 ± 10 mm i grubości co najmniej 0,3 mm w kolorze pomarańczowym z perforowanymi otworami o średnicy co najmniej 10mm i z trwałym napisem "Uwaga Kanał Technologiczny" umieszcza się nad ciągami kanałów technologicznych w połowie głębokości ich ułożenia,
- taśmę ostrzegawczo-lokalizacyjną o szerokości 200 ±10 mm i grubości co najmniej 0,5 mm w kolorze pomarańczowym z czynnikiem lokalizacyjnym w postaci taśmy kwasoodpornej o szerokości co najmniej 25 mm i grubości co najmniej 0,1 mm, z perforowanymi otworami o średnicy co najmniej 10 mm i z trwałym napisem "Uwaga Kanał Technologiczny" umieszcza się bezpośrednio nad ciągami kanałów technologicznych.
Na pokrywie studni należy umieścić na trwałe logo UM.
Betonowy korpus studni może składać się nie więcej niż z dwóch prefabrykowanych elementów. Studnie powinny mieć w dnie otwór odwodniający. Studnie muszą być wyposażone w stelaże zapasu kabla, zabezpieczone antykorozyjnie.
Przed posadowieniem studni w wykopie należy wykonać zagęszczoną podsypkę piaskową o grubości 10cm. Wszystkie płaszczyzny studni, które będą miały kontakt z gruntem należy zabezpieczyć przeciwwilgociowo. Na połączeniach elementów żelbetowych studni zastosować zaprawy szybkowiążące o dużej wytrzymałości i odporności na przenikanie wód opadowych. Ilość zaprawy należy tak dobrać, żeby wystąpiło wyciśnięcie jej nadmiaru na zewnątrz i do wewnątrz studni.
Przed zasypaniem wykopu wszelkie połączenia należy zabezpieczyć przeciwwilgociowo. Części metalowe ram i pokryw studni należy zabezpieczyć farbą antykorozyjna, ponadto powierzchnie styku pokryw i ram posmarować smarem technicznym.

Przestrzenie studnie – rury wypełnić zaprawą stosowaną do montażu studni. Należy zastosować pokrywy jednoelementowe, w miejscach występowania ruchu kołowego (np. parking, wjazd, pobocze) należy zastosować ramy i pokrywy o wzmocnionej konstrukcji.

4.5. Sieć elektroenergetyczna

W zakres prac do wykonania w zakresie sieci i przyłącza wchodzi wykonanie robót rozbiórkowych ze względu na kolizje z projektowanym sposobem zagospodarowania terenu, oraz odbudowa kolidującej linii i przyłącza w miejscach nie kolidujących.
Wszelkie prace należy wykonać pod nadzorem PGE Dystrybucja Rejon Energetyczny Suwałki.
Wyżej wymienioną linie, przyłącza należy rozebrać na odcinkach oznaczonych (wykrzyżykowanych) wg projektu zagospodarowania terenu zgodnie z warunkami usunięcia kolizji nr. 31/RE5/2019/8401 z dania 12.11.2019r..
Projektuje się wykonanie połączeń za pomocą muf termokurczliwych JLP-CX4 70-120.
Projektowane oraz istniejące linie kablowe w oznaczonych miejscach należy osłonić osłonami otaczającymi DVK, SRS A PS – 110 w oznaczonych miejscach,
Budowę należy wykonać zgodnie z normą SEP N SEP-E-004 „Elektroenergetyczne i sygnalizacyjne linie kablowe" Projektowanie i budowa.
Zgodnie z wyżej wymieniona normą projektowane kable nN należy ułożyć na w rowach o głębokości 80 cm na 10 cm podsypce z piasku na głębokości 70cm.
W rowie kablowym przed wykonaniem podsypki pod kabel należy ułożyć uziom roboczy do złącza kablowego ZK. Uziom należy ułożyć tak aby po ułożeniu kabla zachować odległość poziomą min. 10cm Przed zasypaniem bednarki należy ją zgłosić do odbioru w PGE Dystrybucja Rejon Energetyczny Suwałki.
Kabel ułożony w rowie przed zasypaniem należy czytelnie oznaczyć oznacznikami oraz zgłosić do odbioru w PGE Dystrybucja Rejon Energetyczny Suwałki.
Po ułożeniu kabli należy je przysypać warstwą piasku nie mniejszą niż 15cm. Następnie warstwą gruntu rodzimego. Łączna grubość tych warstw nie może przekraczać 35cm. Na warstwy te należy ułożyć folie koloru niebieskiego o szerokości 20cm i grubości 0.5mm. Następnie wykop należy zasypać pozostałą ilością ziemi rodzimej. Przy zasypywaniu należy ziemię ubijać warstwami. Trasę kabli doprowadzić do stanu pierwotnego. Na kable należy założyć oznaczniki zgodnie z normą.

4.6. Kanalizacja deszczowa

Sieć kanalizacji deszczowej grawitacyjnej projektuje się z rur kanalizacyjnych litych kielichowych PVC SDR34 - klasa S (8 kN/m^2) o średnicy DN160; DN200; uszczelnionymi za pomocą uszczelek systemowych. Odgałęzienia od sieci do projektowanych wpustów deszczowych należy wykonać z rur o średnicy DN160. Zmiany kierunków sieci wykonać w studzienkach kanalizacyjnych wg projektu. Prowadzenie przewodu, spadki, średnice zgodnie z częścią graficzną opracowania. Roboty montażowe wykonać ściśle wg katalogów technicznych producenta. Przed zasypaniem rurociągu poddać próbie szczelności. Zgodnie z PN – 81/B-03020 przykrycie przewodów kanalizacji sanitarnej dla V strefy przemarzania gruntu, winno wynosić 1,40m. W miejscu wypłyceń rurociąg należy ocieplić. Na trasie projektowanej sieci kanalizacyjnej zaprojektowano studzienki rewizyjne betonowe o kręgach łączonych na pióro. Zgodnie z PN-92/B-10729 obiekty te powinny być wodoszczelne i wentylowane. W studni należy wykonać część osadnikową o głębokości 50cm. Studnie betonowe lokalizowane w ciągach komunikacyjnych należy wyposażyć w pierścienie odciążające. Miejsca ustawienia poszczególnych studni pokazano na profilach podłużnych oraz w projekcie zagospodarowania terenu. Wpusty uliczne wykonać z kręgów betonowych Ø50 cm z osadnikiem. Wpusty uliczne typu ciężkiego. Przyłączenie wpustu ulicznego do studni rewizyjnej za pomocą rury ze spadkiem w kierunku studni rewizyjnej.

Studnie betonowe Ø1200

Na załamaniach i w miejscach połączeń rurociągów kanalizacji deszczowej zaprojektowano studnie betonowe z kręgów betonowych łączonych na pióro i wpust z wbudowanymi stopniami

włazowymi. Klasa betonu min. C35/45 wg aktualnej normy (obecnie PN-EN 206-1). Elementy betonowe (wewnętrzne powierzchnie betonowe studni) należy zabezpieczyć powłokami antykorozyjnymi całkowicie odcinającymi dostęp środowiska agresywnego. Dno studzienki powinno mieć płytę fundamentową oraz gotową (wykonaną fabrycznie) kinetę lub kinety wraz z przejściami szczelnymi dostosowanymi do wybranego materiału z jakiego budowany będzie kanał. Kinetę należy wykonać z betonu tej samej klasy co beton studni. Studnie betonowe z włazami żeliwnymi Ø600 klasy D400 w technologii uchylnej.

Wpusty deszczowe.

Zaprojektowano wpusty uliczne z kręgów betonowych Ø500 na płycie betonowej Ø730 z osadnikiem odpowiadające wymaganiom PN-88/H-74080/01 („Armatura kanalizacyjna. Skrzynki żeliwne wpustów deszczowych. Wymagania i badania"). Wpusty z pierścieniem odciążającym oraz kratą prostokątną żeliwną uchylną, klasy D400. Przyłączenie wpustu ulicznego do studni za pomocą rury ze spadkiem w kierunku studni.

4.7. Sieć telekomunikacyjna

Na modernizowanym obszarze, istnieje infrastruktura telekomunikacyjna ORANGE POLSKA S.A., którą należy przebudować poza obrys projektowanej nawierzchni. Istniejącą sieć telekomunikacyjną zlokalizowaną przy odcinkach kolidujących z projektowaną przebudową drogi przebudować poza obrys projektowanej nawierzchni drogowej.
Projekt przebudowy infrastruktury telekomunikacyjnej obejmuje przebudowę odcinków kanalizacji teletechnicznej w obrębie ul. Ustronie oraz istniejących kabli miedzianych zlokalizowanych w kanalizacji. Kanalizację przebudować stosując studnie teletechniczne typu SKR-1,SK-1, rury typu RPP 110/5,0 oraz HDPE 110/6,3. Przełączenie kabli miedzianych wykonać metodą bezprzerwową, nie powodując przerw w pracy łączy telefonicznych. Do montażu kabli stosować łączniki pojedyncze jednożyłowe odgałęźne, osłony złączy typu Raychem. Do budowy stosować kable typu XzTKMXpw o odpowiedniej średnicy żył.
W celu zabezpieczenia nowo układanych kabli pod nawierzchnią drogi i w miejscach kolizyjnych stosować rury obiektowe typu HDPE o odpowiedniej średnicy. Kable nie przebudowywane zabezpieczyć w miejscach kolizyjnych rurami dwudzielnymi typu HDPE-D110/100 zagłębione na głębokość normatywną min. 0,70 m.
Infrastrukturę telekomunikacyjną przebudować zgodnie z warunkami wydanymi przez OPL S.A. oraz uwagami zawartymi w notatkach. Szczegóły dotyczące przebudowy kanalizacji oraz kabli zlokalizowanych w kanalizacji należy uzgodnić przed przystąpieniem do prac z odpowiednimi służbami technicznymi OPL S.A. Przy budowie kierować się normami ZN-96/TP S.A.-027/T,-028/T, -029/T, -030/T, -031/T, -032/T, 033/T, -034/T, -036/T, BN-89/8984-17/03, ZN-96/TPSA-004, ZN96/TPSA-005, ZN-96/TPSA-006, ZN-96/TPSA-009, ZN-96/TPSA-022, ZN-96/TPSA-027,ZN96/TPSA037.Po przebudowie na kablach, należy przeprowadzić niezbędne pomiary potwierdzające poprawność wykonania prac montażowych. Prace przy zbliżeniach i skrzyżowaniach z innymi urządzeniami uzbrojenia terenowego prowadzić ręcznie, z zachowaniem szczególnej ostrożności. Przy wykonywaniu prac należy przestrzegać przepisów w zakresie BHP i bezpieczeństwa ruchu na ulicach i drogach publicznych.
Prace prowadzone przy infrastrukturze ORANGE POLSKA S.A.. należy zgłosić co najmniej 14 dni przed ich rozpoczęciem. Prace należy wykonywać pod nadzorem służb technicznych ORANGE POLSKA S.A.

5. Wyburzenia, wywłaszczenia, wycinka drzew

Nie zachodzi potrzeba wywłaszczeń. Nie ma potrzeby wycinki drzew.
Drzewa nieprzeznaczone do usunięcia należy na czas prowadzenia robót zabezpieczyć przed uszkodzeniami poprzez owinięcie pni drzew matami słomianymi i deskami.

6. Organizacja ruchu

Projekt stałej organizacji ruchu stanowi odrębne opracowanie wchodzące w skład kompletnej dokumentacji realizacji niniejszego zadania. Oznakowanie poziome należy wykonać jako cienkowarstwowe. Tarcze znaków pionowych powinny być wykonane z blachy stalowej ocynkowanej, wielkości średnie, folia II generacji. Znaki należy ustawić na słupkach z rur stalowych śr. 60mm.

7. Ochrona konserwatorska

Obszar objęty opracowaniem znajduje się w strefie ochrony Wojewódzkiego Konserwatora Zabytków.

8. Wpływ inwestycji na środowisko

Projektowana inwestycja nie stwarza pogorszenia istniejących warunków środowiska oraz nie narusza interesu osób trzecich.
- przyjęta technologia wykonania robót ogranicza do minimum ingerencję w środowisko,
- planowany zakres robót związanych z odwodnieniem nawierzchni drogi poprawia w sposób istotny warunki eksploatacji obiektów infrastruktury drogowej,
- zastosowane rozwiązania chronią środowisko w stopniu większym niż ma to miejsce w stanie istniejącym oraz zgodnie z obowiązującymi przepisami.

W ramach inwestycji planuje się wykonać wycinki dwóch drzew gatunku dąb szypułkowaty. Drzewa przeznaczone do wycinki oznaczono na projekcie zagospodarowania terenu. Drzewa nieprzeznaczone do usunięcia należy zabezpieczyć na czas trwania robót poprzez owinięcie matami słomianymi i deskowaniem.

9. Gospodarka odpadami

W związku z wykonywaniem inwestycji niezbędne jest przygotowanie placu budowy oraz zaplecza tej budowy. Inwestycję rozpoczyna się od rozbiórki elementów istniejących, nie wykorzystywanych w dalszych etapach realizacji robót.
Działania powyższe wraz z fazą realizacji inwestycji generują odpady, które muszą być usunięte z rejonu inwestycji, posegregowane i właściwie dla grup i rodzajów składowane oraz zutylizowane.
Wykonawca robót w trakcie podjętych działań powodujących lub mogących powodować powstawanie odpadów, powinien takie działania planować, projektować i prowadzić tak, aby:
- zapobiegać powstawaniu odpadów lub ograniczać ilość odpadów i ich negatywne oddziaływanie na środowisko,
- zapewnić zgodny z zasadami ochrony środowiska odzysk, jeżeli nie udało się zapobiec powstawaniu odpadów,
- zapewnić zgodne z zasadami ochrony środowiska unieszkodliwianie odpadów, których powstaniu nie udało się zapobiec lub których nie udało się poddać odzyskowi.

W przypadku, gdy już powstaną odpady należy z nimi postępować w sposób zgodny z zasadami gospodarowania odpadami, wymaganiami ochrony środowiska oraz planami gospodarki odpadami.
- w pierwszej kolejności należy poddać je odzyskowi, a jeżeli z przyczyn technologicznych jest on niemożliwy lub nie jest uzasadniony z przyczyn ekologicznych lub ekonomicznych, to odpady te należy unieszkodliwiać w sposób zgodny z wymaganiami ochrony środowiska oraz planami gospodarki odpadami,
- odpady, które nie mogą być poddane odzyskowi lub unieszkodliwiane w miejscu ich powstania, powinny być, uwzględniając najlepszą dostępną technikę lub technologię, o której mowa w art. 143 ustawy z dnia 27 kwietnia 2001 r. - Prawo ochrony środowiska, przekazywane do najbliżej położonych miejsc, w których mogą być poddane odzyskowi lub unieszkodliwione,
- zabronione jest mieszanie odpadów niebezpiecznych różnych rodzajów oraz mieszania odpadów niebezpiecznych z odpadami innymi niż niebezpieczne,

- transport odpadów niebezpiecznych z miejsc ich powstawania do miejsc odzysku lub unieszkodliwiania odpadów należy prowadzić z zachowaniem przepisów obowiązujących przy transporcie towarów niebezpiecznych.

10. Roboty ziemne

Roboty ziemne obejmują zdjęcie warstwy ziemi urodzajnej z zakresu wykonania konstrukcji jezdni, oraz wykonanie docelowych warstw robót ziemnych wraz z wykopami i nasypami zgodnie z dokumentacją projektową. Roboty ziemne będą również wykonywane podczas wykonywania uzbrojenia podziemnego. Nowo projektowane niwelety jezdni stanowią bazę do wykonania robót ziemnych na terenie przyległym, stanowiącym tereny zabudowy mieszkaniowej.
Grunt z wykopu powinien być składowany z jednej strony wykopu z pozostawieniem dla komunikacji pasa o szerokości minimum 1 m. W przypadku braku możliwości składowania wydobytego gruntu wzdłuż wykopów powinien on zostać wywieziony na odkład.

11. Dostęp dla osób niepełnosprawnych

Przebudowa zapewni niezbędne warunki do korzystania z obiektu przez osoby niepełnosprawne i nie ogranicza dostępności osobom niepełnosprawnym.

12. Uwagi dotyczące realizacji inwestycji

- wyznaczenie osi i punktów głównych osi trasy należy wykonać geodezyjnie przez uprawnionego geodetę w oparciu o wykaz współrzędnych, kątów i odległości projektowanych wierzchołków,
- przy realizacji projektowanego uzbrojenia przebiegi instalacji należy wyznaczyć w terenie w oparciu o oś ulic i przekrój normalny, brakujące dane odczytać graficznie z planu sytuacyjnego,
- roboty ziemne w pobliżu kolizji z istniejącym uzbrojeniem terenu należy wykonywać ręcznie ze szczególną ostrożnością,
- należy zwrócić szczególną uwagę na zgodnie z normą zagęszczenie wykopów po wykonaniu uzbrojenia technicznego w pasie drogowym oraz zagęszczenie podłoża gruntowego, robót ziemnych i podbudów z kruszyw,
- podczas realizacji robót należy stosować materiały posiadające atesty lub dopuszczenia do stosowania i stosować się do wymagań producentów materiałów i urządzeń oraz wymagań podanych w Szczegółowych Specyfikacjach Technicznych wykonania i odbioru robót drogowych (odrębne opracowanie),
- w trakcie prowadzenia robót należy bezwzględnie przestrzegać wymagań oraz obowiązujących przepisów z zapewnieniem bezpieczeństwa pracownikom zatrudnionym na budowie jak również pozostałym uczestnikom ruchu drogowego,
- po wykonaniu robót drogowych należy wykonać oznakowanie pionowe i poziome zgodnie z projektem stałej organizacji ruchu.

13. Obszar oddziaływania obiektu

Określenia obszaru oddziaływania obiektu obiektu dokonano w oparciu o:
a) ustawę z dnia 21 marca 1985 r. o drogach publicznych (tekst jednolity Dz. U. z 2017 r. poz. 2222 z poźn. zm.),
b) rozporządzenie Ministra Transportu i Gospodarki Morskiej z dnia 2 marca 1999 r, w sprawie warunków technicznych, jakim powinny odpowiadać drogi publiczne i ich usytuowanie (tekst jednolity Dz. U. z 2016 r. poz. 124).
Obszar oddziaływania obiektu mieści się w całości na działkach, na których zastał zaprojektowany tj. na działce nr 4961/1, 1194, 1216/3, 1488, 1323, 1521/1, 1541/1, 1550, 1552/1, 1556 – obręb 2 Miasto Augustów

Ełk, maj 2020 r. Opracował

INFORMACJA DOTYCZĄCA BEZPIECZEŃSTWA I OCHRONY ZDROWIA

Nazwa i adres obiektu budowlanego:

Przebudowa ulicy Emilii Plater, Spacerowej, Skrajnej, Stanisława Staszica w Augustowie

działki o nr geod.
4961/1, 1194, 1216/3, 1488, 1323, 1521/1,
1541/1, 1550, 1552/1, 1556 – obręb 2 Miasto Augustów

Inwestor:

Gmina Miasto Augustów
ul. 3 Maja 60
16-300 Augustów

Sporządził:

mgr inż. Wojciech Wielgat
ul. Orzeszkowej 14A/6
19-300 Ełk

Data opracowania: maj 2020r.

INFORMACJA DOTYCZĄCA BEZPIECZEŃSTWA I OCHRONY ZDROWIA

do projektu Przebudowa ulicy Emilii Plater, Spacerowej, Skrajnej, Stanisława Staszica w Augustowie

1. Zakres robót dla całego zamierzenia budowlanego oraz kolejność realizacji poszczególnych obiektów

1.1. Zakres robót

W zakres robót wchodzą:

- roboty drogowe (roboty rozbiórkowe, roboty ziemne, wykonanie warstw nawierzchni jezdni, chodników, wjazdów, ustawienie krawężników, obrzeży betonowych, wykonanie oznakowania poziomego i pionowego),
- budowa kanalizacji teletechnicznej,
- budowa sieci kanalizacji deszczowej,
- przebudowa sieci wodociągowej,
- przebudowa sieci elektroenergetycznej,
- przebudowa sieci telekomunikacyjnej

1.2. Wykaz istniejących elementów podlegających adaptacji lub rozbiórce.

W ramach prowadzonych robót rozbiórce lub adaptacji podlega:

- istniejąca nawierzchnia jezdni z elementów betonowych wraz z warstwami podbudowy,
- nawierzchnia wjazdów,
- sieć wodociągowa,
- odcinki sieci elektroenergetycznej,
- odcinek sieci telekomunikacyjnej.

2. Wskazanie elementów zagospodarowania działki na lub terenu, które mogą stwarzać zagrożenie bezpieczeństwa i zdrowia ludzi w trakcie prowadzenia robót drogowych.

2.1. Elementy zagospodarowania działki, które mogą stwarzać zagrożenie bezpieczeństwa i zdrowia ludzi:

- doziemna i napowietrzna linia energetyczna.

2.2. Elementy terenu, które mogą stwarzać zagrożenie bezpieczeństwa i zdrowia ludzi:

Nie przewiduje się w trakcie prowadzenia robót drogowych elementów terenu stwarzających realne zagrożenie bezpieczeństwa i zdrowia ludzi.

3. Wskazanie elementów zagospodarowania działki lub terenu, które mogą stwarzać zagrożenie bezpieczeństwa i zdrowia ludzi

3.1. Elementy zagospodarowania działki, które mogą stwarzać zagrożenie bezpieczeństwa i zdrowia ludzi:

- doziemna i naziemna sieć energetyczna.

3.2. Elementy terenu, które mogą stwarzać zagrożenie bezpieczeństwa i zdrowia ludzi:

Nie przewiduje się w trakcie prowadzenia robót drogowych elementów terenu stwarzających realne zagrożenie bezpieczeństwa i zdrowia ludzi.

4. Wskazanie dotyczące przewidywanych zagrożeń występujących podczas realizacji robót budowlanych, określające skalę i rodzaje zagrożeń oraz miejsce i czas ich wystąpienia

Podczas realizacji robót budowlanych przewiduje się występowania zagrożeń takich jak w punkcje 3, a dodatkowo przewiduje się występowanie zagrożeń podczas wykonywania następujących prac:

- wykonywanie prac rozbiórkowych (uszkodzenie ciała maszynami i narzędziami użytymi do rozbiórki),

- wykonywanie nawierzchni (uszkodzenie ciała podczas montażu drobnowymiarowych elementów betonowych), występuje przez cały okres realizacji obiektu,
- wykonywanie robót ziemnych (zagrożenie przysypaniem w wykopach),
- wykonywanie robót ziemnych (zagrożenie porażeniem prądem elektrycznym w przypadku uszkodzenia doziemnej linii energetycznej).

5. Wskazanie sposobu prowadzenia instruktażu pracowników przed przystąpieniem do realizacji robót szczególnie niebezpiecznych

Zapewnienie szkolenia okresowego (nie rzadziej niż raz na rok) w zakresie bezpieczeństwa i higieny pracy. Zapewnienie szkolenie wstępnego w zakresie bezpieczeństwa i higieny pracy obejmującego instruktaż ogólny, instruktaż stanowiskowy i szkolenie podstawowe pracownikom nowo zatrudnionym przed ich przystąpieniem do pracy:

a) określenie zasad postępowania w przypadku wystąpienia zagrożenia:
- jeżeli wykonana praca stwarza zagrożenie życia lub zdrowia należy bezwzględnie przerwać wykonywanie danej czynności w celu usunięcia zagrożenia. Jeżeli usunięcie zagrożenia nie jest możliwe należy zgłosić problem przełożonemu w celu zmiany sposobu wykonania danej czynności.
- w przypadku zauważenia wykonania przez innego z pracowników prac stwarzających zagrożenie pracownik, który zauważył zagrożenie jest obowiązany zgłosić to osobie sprawującej nadzór na budowie.
- należy używać narzędzi, maszyn i urządzeń jedynie zgodnie z ich przeznaczeniem i instrukcją użytkową. Zabrania się używania maszyn i urządzeń, które wykazują cechy nie spełniania wymagań bezpieczeństwa (np. przetarty kabel, zepsuty wyłącznik, brak osłony itp.). O uszkodzeniach należy poinformować osobę sprawującą bezpośredni nadzór nad wykonywanymi pracami w celu usunięcia uszkodzeń lub wymiany urządzenia.
- używanie narzędzi i urządzeń wymagających specjalne kwalifikacji dopuszczalne jest jedynie przez osoby posiadających odpowiednie przeszkolenie zgodnie z przepisami o szkoleniu pracowników.

b) stosowanie przez pracowników środków ochrony indywidualnej, zabezpieczających przed skutkami zagrożenia. Pracownicy są obowiązani do stosowania środków ochrony indywidualnej zgodnie z ich przeznaczeniem i stosowanie do wykonywanej czynności, a w szczególności:
- ubrania ochronnego- do wszystkich wykonywanych prac,
- rękawic ochronnych- do wszystkich wykonywanych prac,
- czapki drelichowanej- do wszystkich wykonywanych prac,
- okularów ochronnych białych- do cięcia i szlifowania szlifierką kątową, do przecinania elementów betonowych, do prac rozbiórkowych młotem udarowym i narzędziami prostymi,

c) zasady bezpośredniego nadzoru nad pracami szczególnie niebezpiecznymi przez wyznaczone w tym celu osoby:
- ustalenie w formie wykazu prac szczególnie niebezpiecznych,
- zapewnienie bezpośredniego nadzoru nad pracami przez osoby kierujące.
- wykonanie prac szczególnie niebezpiecznych bez bezpośredniego nadzoru przez osobę do tego wyznaczoną jest niedopuszczalne,
- zapewnienie odpowiednich środków zabezpieczających odpowiednio do rodzaju wykonywanej czynności.
- instruktaż pracowników obejmujący w szczególności: imienny podział pracy, ustalenie kolejności wykonywania zadań, ustalenie wymagań bezpieczeństwa i higieny pracy przy wykonywaniu poszczególnych czynności. W miejscach szczególnie niebezpiecznych w strefie prowadzonych robót drogowych umieszczone będą znaki informujące o rodzaju zagrożenia.

6. Wskazanie środków technicznych i organizacyjnych, zapobiegających niebezpieczeństwom wynikającym z wykonywania robót budowlanych w strefach szczególnego zagrożenia zdrowia lub w ich sąsiedztwie, w tym zapewniających bezpieczną i sprawną komunikację, umożliwiającą szybką ewakuację na wypadek pożaru, awarii i innych zagrożeń

- przeszkolenie pracowników na wypadek konieczności udzielenia pierwszej pomocy oraz w dziedzinie postępowania na wypadek pożaru, awarii i innych zagrożeń,
- ciągły nadzór, w czasie wykonywania prac budowlanych, kolejności i sposobu wykonywania poszczególnych prac ze szczegółowym uwzględnieniem konsekwencji ich bezpieczeństwa.
- ciągły nadzór, nad sposobem i miejscem składania materiałów tak, aby nie zakłócać sprawnej komunikacji i umożliwić szybką ewakuację,
- umieszczenie na tablicy informacyjnej budowy numerów telefonów do najbliższego pogotowia, policji i straży pożarnej,
- prowadzenie robót zgodnie z zatwierdzonym projektem czasowej organizacji ruchu.

Opracował:

WARMIŃSKO-MAZURSKA
OKRĘGOWA IZBA INŻYNIERÓW BUDOWNICTWA

WAM/OKK/U/115/09

Olsztyn, dnia 15 grudnia 2009 r.

D E C Y Z J A

Na podstawie art. 24 ust.1 pkt 2 ustawy z dnia 15 grudnia 2000 r. o samorządach zawodowych architektów, inżynierów budownictwa oraz urbanistów /Dz. U. z 2001 r. Nr 5 poz. 42, ze zm./, art. 12 ust. 3, **art.13 ust.1 pkt 1, art. 14 ust. 1 pkt 2a** ustawy z dnia 07 lipca 1994 r. Prawo budowlane /tekst jednolity Dz. U. z 2006 r. Nr 156, poz. 1118 ze zm./, **§ 6 pkt 1 i 2, § 11 ust. 1 pkt 1, § 15, § 18 ust. 1 pkt 1 i 2** rozporządzenia Ministra Transportu i Budownictwa z dnia 28 kwietnia 2006 r. w sprawie samodzielnych funkcji technicznych w budownictwie /Dz. U. z 2006 r. Nr 83 poz. 578 ze zm./ oraz art. 104 Kodeksu postępowania administracyjnego /t.j. Dz.U. z 2000 r. Nr 98, poz.1071 ze zm./

Okręgowa Komisja Kwalifikacyjna
nadaje
Panu WOJCIECHOWI RYSZRDOWI WIELGAT
magistrowi inżynierowi budownictwa
ur. dnia 14 lipca 1980 r. w Ełku

UPRAWNIENIA BUDOWLANE

Nr ewid. WAM/ 0097/POOD/09

DO PROJEKTOWANIA BEZ OGRANICZEŃ
W SPECJALNOŚCI DROGOWEJ

U Z A S A D N I E N I E

W związku z uwzględnieniem w całości żądania strony, na podstawie art. 107 § 4 K.p.a odstępuje się od uzasadnienia decyzji. Zakres nadanych uprawnień budowlanych wskazano na odwrocie decyzji.

Pouczenie :

1. Zgodnie z art. 12 ust. 7 w/w ustawy Prawo budowlane – podstawę do wykonywania samodzielnych funkcji technicznych w budownictwie stanowi wpis, w drodze decyzji, do centralnego rejestru Głównego Inspektora Nadzoru Budowlanego oraz wpis na listę członków właściwej izby samorządu zawodowego, potwierdzony zaświadczeniem wydanym przez tę izbę, z określonym w nim terminem ważności.
2. Od decyzji niniejszej służy odwołanie do Krajowej Komisji Kwalifikacyjnej Polskiej Izby Inżynierów Budownictwa w Warszawie, za pośrednictwem Okręgowej Komisji Kwalifikacyjnej Warmińsko-Mazurskiej Okręgowej Izby Inżynierów Budownictwa w Olsztynie, w terminie 14 dni od dnia jej doręczenia.

WARMIŃSKO MAZURSKA OKRĘGOWA IZBA INŻYNIERÓW BUDOWNICTWA

Skład orzekający OKK:

1. mgr inż. Andrzej Stasiorowski
2. inż. Janusz Palmowski
3. mgr inż. Bogumił Wierzchołowski

10-532 Olsztyn, Plac Konsulatu Polskiego 1, tel/fax (089) 527- 72 02; tel. (0-89) 522-29-95 (e-mail) wam@piib.org.pl

Pan Wojciech Ryszard Wielgat upoważniony jest :

I. Na podstawie art. 12 ust. 1 pkt 1, art. 13 ust. 4 ustawy Prawo budowlane, w specjalności drogowej, bez ograniczeń do:

a) projektowania, sprawdzania projektów architektoniczno-budowlanych i sprawowania nadzoru autorskiego,
b) sprawowania kontroli technicznej utrzymania obiektów budowlanych.

II. Na podstawie **§ 15, § 18 ust. 1 pkt 1 i 2** rozporządzenia Ministra Transportu i Budownictwa z dnia 28 kwietnia 2006 r. w sprawie samodzielnych funkcji technicznych w budownictwie /Dz. U. z 2006 r. Nr 83 poz. 578 ze zm./ uprawnienia niniejsze uprawniają **w specjalności drogowej** bez ograniczeń do :

1) projektowania obiektu budowlanego, takiego jak :
   a) droga, w rozumieniu przepisów o drogach publicznych, z wyłączeniem drogowych obiektów inżynierskich oprócz przepustów,
   b) droga dla ruchu i postoju statków powietrznych oraz przepust,

2) sporządzania projektu zagospodarowania działki lub terenu, w zakresie specjalności niniejszych uprawnień.

PRZEWODNICZĄCY
OKRĘGOWEJ KOMISJI KWALIFIKACYJNEJ

mgr inż. Andrzej Stasiorowski

Otrzymuje:

1. Pan Wojciech Ryszard Wielgat
   19-300 Ełk, ul. Orzeszkowej 14A/6
2. Okręgowa Rada Izby
3. Główny Inspektor Nadzoru Budowlanego
4. a/a

Olsztyn, dnia 15 grudnia 2009 r.

POLSKA IZBA INŻYNIERÓW BUDOWNICTWA

Zaświadczenie

o numerze weryfikacyjnym:

WAM-LEN-GKR-R69 *

Pan Wojciech Ryszard Wielgat o numerze ewidencyjnym WAM/BD/0245/08
adres zamieszkania ul. Pileckiego 5 / 76, 19-300 Ełk
jest członkiem Warmińsko-Mazurskiej Okręgowej Izby Inżynierów Budownictwa i posiada wymagane ubezpieczenie od odpowiedzialności cywilnej.
Niniejsze zaświadczenie jest ważne do dnia 2020-11-30.

Zaświadczenie zostało wygenerowane elektronicznie i opatrzone bezpiecznym podpisem elektronicznym weryfikowanym przy pomocy ważnego kwalifikowanego certyfikatu w dniu 2019-12-02 roku przez:

Mariusz Dobrzeniecki, Przewodniczący Rady Warmińsko-Mazurskiej Okręgowej Izby Inżynierów Budownictwa.

(Zgodnie art. 5 ust 2 ustawy z dnia 18 września 2001 r. o podpisie elektronicznym (Dz. U. 2001 Nr 130 poz. 1450) dane w postaci elektronicznej opatrzone bezpiecznym podpisem elektronicznym weryfikowanym przy pomocy ważnego kwalifikowanego certyfikatu są równoważne pod względem skutków prawnych dokumentom opatrzonym podpisami własnoręcznymi.)

* Weryfikację poprawności danych w niniejszym zaświadczeniu można sprawdzić za pomocą numeru weryfikacyjnego zaświadczenia na stronie Polskiej Izby Inżynierów Budownictwa www.piib.org.pl lub kontaktując się z biurem właściwej Okręgowej Izby Inżynierów Budownictwa.

Podpis jest prawidłowy

WARMIŃSKO-MAZURSKA
OKRĘGOWA IZBA INŻYNIERÓW BUDOWNICTWA

WAM/OKK/U/63/09 Olsztyn, dnia 05 czerwca 2009 r.

D E C Y Z J A

Na podstawie art. 24 ust.1 pkt 2 ustawy z dnia 15 grudnia 2000 r. o samorządach zawodowych architektów, inżynierów budownictwa oraz urbanistów /Dz. U. z 2001 r. Nr 5 poz. 42, ze zm./, art. 12 ust. 3, **art.13 ust.1 pkt 1, art. 14 ust. 1 pkt 2a** ustawy z dnia 07 lipca 1994 r. Prawo budowlane /tekst jednolity Dz. U. z 2006 r. Nr 156, poz. 1118 ze zm./, **§ 6 pkt 1 i 2, § 11 ust. 1 pkt 1, § 15, § 18 ust. 1 pkt 1 i 2** rozporządzenia Ministra Transportu i Budownictwa z dnia 28 kwietnia 2006 r. w sprawie samodzielnych funkcji technicznych w budownictwie /Dz. U. z 2006 r. Nr 83 poz. 578 ze zm./ oraz art. 104 Kodeksu postępowania administracyjnego /t.j. Dz.U. z 2000 r. Nr 98, poz.1071 ze zm./

Okręgowa Komisja Kwalifikacyjna
nadaje
Panu PAWŁOWI LUTOW
magistrowi inżynierowi budownictwa
ur. dnia 12 lutego 1973 r. w Białymstoku

UPRAWNIENIA BUDOWLANE

Nr ewid. WAM/ 0045/POOD/09

DO PROJEKTOWANIA BEZ OGRANICZEŃ
W SPECJALNOŚCI DROGOWEJ

U Z A S A D N I E N I E

W związku z uwzględnieniem w całości żądania strony, na podstawie art. 107 § 4 K.p.a odstępuje się od uzasadnienia decyzji. Zakres nadanych uprawnień budowlanych wskazano na odwrocie decyzji.

Pouczenie :

1. Zgodnie z art. 12 ust. 7 w/w ustawy Prawo budowlane – podstawę do wykonywania samodzielnych funkcji technicznych w budownictwie stanowi wpis, w drodze decyzji, do centralnego rejestru Głównego Inspektora Nadzoru Budowlanego oraz wpis na listę członków właściwej izby samorządu zawodowego, potwierdzony zaświadczeniem wydanym przez tę izbę, z określonym w nim terminem ważności.
2. Od decyzji niniejszej służy odwołanie do Krajowej Komisji Kwalifikacyjnej Polskiej Izby Inżynierów Budownictwa w Warszawie, za pośrednictwem Okręgowej Komisji Kwalifikacyjnej Warmińsko-Mazurskiej Okręgowej Izby Inżynierów Budownictwa w Olsztynie, w terminie 14 dni od dnia jej doręczenia.

WARMIŃSKO-MAZURSKA OKRĘGOWA IZBA INŻYNIERÓW BUDOWNICTWA

Skład orzekający OKK:

1. mgr inż. Andrzej Stasiorowski
2. inż. Janusz Palmowski
3. inż. Sylwester Rączkiewicz

10-532 Olsztyn, Plac Konsulatu Polskiego 1, tel/fax (089) 527- 72 02; tel. (0-89) 522-29-95 (e-mail) wam@piib.org.pl

Pan Paweł Lutow upoważniony jest :

I. Na podstawie art. 12 ust. 1 pkt 1, art. 13 ust. 4 ustawy Prawo budowlane, w specjalności drogowej, bez ograniczeń do:

a) projektowania, sprawdzania projektów architektoniczno-budowlanych i sprawowania nadzoru autorskiego,
b) sprawowania kontroli technicznej utrzymania obiektów budowlanych.

II. Na podstawie **§ 15, § 18 ust. 1 pkt 1 i 2** rozporządzenia Ministra Transportu i Budownictwa z dnia 28 kwietnia 2006 r. w sprawie samodzielnych funkcji technicznych w budownictwie /Dz. U. z 2006 r. Nr 83 poz. 578 ze zm./ uprawnienia niniejsze uprawniają **w specjalności drogowej** bez ograniczeń do :

1) projektowania obiektu budowlanego, takiego jak :
   a) droga, w rozumieniu przepisów o drogach publicznych, z wyłączeniem drogowych obiektów inżynierskich oprócz przepustów,
   b) droga dla ruchu i postoju statków powietrznych oraz przepust,

2) sporządzania projektu zagospodarowania działki lub terenu, w zakresie specjalności niniejszych uprawnień.

PRZEWODNICZĄCY
OKRĘGOWEJ KOMISJI KWALIFIKACYJNEJ
mgr inż. Andrzej Stasiorowski

Otrzymuje:

1. Pan Paweł Lutow
   19-300 Ełk, ul. Tuwima 1/10
2. Okręgowa Rada Izby
3. Główny Inspektor Nadzoru Budowlanego
4. a/a

POLSKA IZBA INŻYNIERÓW BUDOWNICTWA

Zaświadczenie

o numerze weryfikacyjnym:

WAM-YVW-NJW-61P *

Pan Paweł Lutow o numerze ewidencyjnym WAM/BO/0023/06

adres zamieszkania ul. Żurawia 8, 19-300 Regielnica

jest członkiem Warmińsko-Mazurskiej Okręgowej Izby Inżynierów Budownictwa i posiada wymagane ubezpieczenie od odpowiedzialności cywilnej.

Niniejsze zaświadczenie jest ważne do dnia 2021-01-31.

Zaświadczenie zostało wygenerowane elektronicznie i opatrzone bezpiecznym podpisem elektronicznym weryfikowanym przy pomocy ważnego kwalifikowanego certyfikatu w dniu 2020-01-10 roku przez:

Mariusz Dobrzeniecki, Przewodniczący Rady Warmińsko-Mazurskiej Okręgowej Izby Inżynierów Budownictwa.

(Zgodnie art. 5 ust 2 ustawy z dnia 18 września 2001 r. o podpisie elektronicznym (Dz. U. 2001 Nr 130 poz. 1450) dane w postaci elektronicznej opatrzone bezpiecznym podpisem elektronicznym weryfikowanym przy pomocy ważnego kwalifikowanego certyfikatu są równoważne pod względem skutków prawnych dokumentom opatrzonym podpisami własnoręcznymi.)

* Weryfikację poprawności danych w niniejszym zaświadczeniu można sprawdzić za pomocą numeru weryfikacyjnego zaświadczenia na stronie Polskiej Izby Inżynierów Budownictwa www.piib.org.pl lub kontaktując się z biurem właściwej Okręgowej Izby Inżynierów Budownictwa.

Podpis jest prawidłowy

WARMIŃSKO - MAZURSKA
OKRĘGOWA IZBA INŻYNIERÓW BUDOWNICTWA
OKRĘGOWA KOMISJA KWALIFIKACYJNA
10-532 Olsztyn Plac Konsulatu Polskiego 1

WAM/OKK/U/31/04

Olsztyn, dnia 25 maja 2004 r.

DECYZJA

Na podstawie art. 24 ust.1 pkt 2 ustawy z dnia 15 grudnia 2000 r. o samorządach zawodowych architektów, inżynierów budownictwa oraz urbanistów /Dz.U. z 2001 r. Nr 5 poz. 42, ze zm.), art. 12 ust. 3, **art.13 ust.1 pkt 1 i art. 14 ust. 1 pkt 4** ustawy z dnia 07 lipca 1994 r. Prawo budowlane /tekst jednolity Dz.U. z 2000 r. Nr 106, poz.1126 ze zm./, **§ 4 ust. 2 i 4, § 9 ust.1** rozporządzenia Ministra Gospodarki Przestrzennej i Budownictwa z dnia 30 grudnia 1994 r. w sprawie samodzielnych funkcji technicznych w budownictwie /Dz.U. z 1995 r. Nr 8 poz. 38 ze zm./ oraz art. 104 ust.1 i 2 Kodeksu postępowania administracyjnego /t.j. Dz.U. z 2000 r. Nr 98, poz.1071 ze zm./

Okręgowa Komisja Kwalifikacyjna

nadaje

Panu KAROLOWI BRODOWSKIEMU
magistrowi inżynierowi inżynierii środowiska
ur. 21 września 1973 r. w Gołdapi

UPRAWNIENIA BUDOWLANE

Nr ewid. WAM/0076/POOS/04

DO PROJEKTOWANIA BEZ OGRANICZEŃ

w specjalności instalacyjnej w zakresie sieci, instalacji i urządzeń cieplnych, wentylacyjnych , gazowych, wodociągowych i kanalizacyjnych.

UZASADNIENIE

W związku z uwzględnieniem w całości żądania strony, na podstawie art. 107 § 4 K.p.a odstępuje się od uzasadnienia decyzji. Zakres nadanych uprawnień budowlanych wskazano na odwrocie decyzji.

Pouczenie :

1. Zgodnie z art. 12 ust. 7 w/w ustawy Prawo budowlane – podstawę do wykonywania samodzielnych funkcji technicznych w budownictwie stanowi wpis do centralnego rejestru Głównego Inspektora Nadzoru Budowlanego oraz wpis na listę członków właściwej izby samorządu zawodowego, potwierdzony zaświadczeniem wydanym przez tę izbę.
2. Od decyzji niniejszej służy odwołanie do Krajowej Komisji Kwalifikacyjnej Polskiej Izby Inżynierów Budownictwa, za pośrednictwem Okręgowej Komisji Kwalifikacyjnej Warmińsko-Mazurskiej Okręgowej Izby Inżynierów Budownictwa w Olsztynie, w terminie czternastu dni od dnia jej doręczenia

Skład orzekający OKK
1.Janusz Palmowski
2.Elżbieta Lasmanowicz
3. Andrzej Rawłuszko

Otrzymuje:
1. Pan Karol Brodowski
   19-400 Olecko, ul. Składowa 3A/23
2. Okręgowa Rada Izby
3. Główny Inspektor Nadzoru Budowlanego
4. a/a

I. Na podstawie art.12 ust.1 pkt 1, art. 13 ust. 4 ustawy Prawo budowlane, w związku z § 4 ust. 2 powołanego na wstępie rozporządzenia Pan **Karol Brodowski upoważniony** jest w specjalności instalacyjnej w zakresie sieci, instalacji i urządzeń cieplnych, wentylacyjnych, gazowych, wodociągowych i kanalizacyjnych, bez ograniczeń do:

a) projektowania, sprawdzania projektów budowlanych i sprawowania nadzoru autorskiego,
b) sprawowania kontroli technicznej utrzymania obiektów budowlanych z zastrzeżeniem art.62 ust. 5 ustawy.

II. Na podstawie z § 4 ust. 4 w/powołanego rozporządzenia, uprawnienia niniejsze stanowią podstawę do sporządzania projektów zagospodarowania działki i terenu, zgodnie z art. 34 ust. 3b.

III. Zgodnie z § 2 w/w rozporządzenia, uprawnienia budowlane nie obejmują działalności zawodowej w zakresie projektowania i budowy :

a) instalacji urządzeń technicznych służących do utrzymania ruchu i transportu kolejowego,
b) urządzeń transportowych linowych i linowo-terenowych służących do publicznego przewozu osób w celach turystyczno-sportowych.

PRZEWODNICZĄCY
Okręgowej Komisji Kwalifikacyjnej

inż. Janusz Palmowski

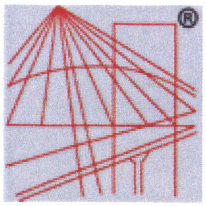

POLSKA
IZBA
INŻYNIERÓW
BUDOWNICTWA

Zaświadczenie

o numerze weryfikacyjnym:

WAM-XYZ-3GG-NLJ *

Pan Karol Brodowski o numerze ewidencyjnym WAM/IS/0232/02

adres zamieszkania Zielona 9 C ul. , 19-400 Olecko

jest członkiem Warmińsko-Mazurskiej Okręgowej Izby Inżynierów Budownictwa i posiada wymagane ubezpieczenie od odpowiedzialności cywilnej.

Niniejsze zaświadczenie jest ważne do dnia 2019-12-31.

Zaświadczenie zostało wygenerowane elektronicznie i opatrzone bezpiecznym podpisem elektronicznym weryfikowanym przy pomocy ważnego kwalifikowanego certyfikatu w dniu 2018-11-23 roku przez:

Mariusz Dobrzeniecki, Przewodniczący Rady Warmińsko-Mazurskiej Okręgowej Izby Inżynierów Budownictwa.

(Zgodnie art. 5 ust 2 ustawy z dnia 18 września 2001 r. o podpisie elektronicznym (Dz. U. 2001 Nr 130 poz. 1450) dane w postaci elektronicznej opatrzone bezpiecznym podpisem elektronicznym weryfikowanym przy pomocy ważnego kwalifikowanego certyfikatu są równoważne pod względem skutków prawnych dokumentom opatrzonym podpisami własnoręcznymi.)

* Weryfikację poprawności danych w niniejszym zaświadczeniu można sprawdzić za pomocą numeru weryfikacyjnego zaświadczenia na stronie Polskiej Izby Inżynierów Budownictwa www.piib.org.pl lub kontaktując się z biurem właściwej Okręgowej Izby Inżynierów Budownictwa.

Podpis jest prawidłowy

WARMIŃSKO-MAZURSKA
OKRĘGOWA IZBA INŻYNIERÓW BUDOWNICTWA
OKRĘGOWA KOMISJA KWALIFIKACYJNA
10-532 Olsztyn, Plac Konsulatu Polskiego 1

WAM/OKK/U/35/2011

Olsztyn, dnia 10 czerwca 2011 r.

D E C Y Z J A

Na podstawie art. 24 ust.1 pkt 2 ustawy z dnia 15 grudnia 2000 r. o samorządach zawodowych architektów, inżynierów budownictwa oraz urbanistów /Dz.U. z 2001 r. Nr 5 poz. 42, ze zm./, art. 12 ust. 3, **art.13 ust. 1 pkt 1 i 2, art. 14 ust. 1 pkt 4** ustawy z dnia 07 lipca 1994 r. Prawo budowlane /tekst jednolity Dz. U. z 2010 r. Nr 243, poz. 1623/, **§ 6 pkt 1 i 2, § 11 ust.1 pkt 1, § 15, § 23 ust. 1** rozporządzenia Ministra Transportu i Budownictwa z dnia 28 kwietnia 2006 r. w sprawie samodzielnych funkcji technicznych w budownictwie /Dz. U. z 2006 r. Nr 83 poz. 578 ze zm./ oraz art. 104 Kodeksu postępowania administracyjnego /t.j. Dz.U. z 2000 r. Nr 98, poz.1071 ze zm./

Okręgowa Komisja Kwalifikacyjna
nadaje
Pani EDYCIE JEGLIŃSKIEJ
magister inżynier inżynierii środowiska
ur. dnia 02 marca 1980 r. w Olecku

UPRAWNIENIA BUDOWLANE

Nr ewid. WAM/ 0041/PWOS/11

DO PROJEKTOWANIA I KIEROWANIA ROBOTAMI BUDOWLANYMI BEZ OGRANICZEŃ

w specjalności instalacyjnej

w zakresie sieci, instalacji i urządzeń cieplnych, wentylacyjnych, gazowych, wodociągowych i kanalizacyjnych.

U Z A S A D N I E N I E

W związku z uwzględnieniem w całości żądania strony, na podstawie art. 107 § 4 K.p.a odstępuje się od uzasadnienia decyzji. Zakres nadanych uprawnień budowlanych wskazano na odwrocie decyzji.

Pouczenie :

1. Zgodnie z art. 12 ust. 7 w/w ustawy Prawo budowlane – podstawę do wykonywania samodzielnych funkcji technicznych w budownictwie stanowi wpis, w drodze decyzji, do centralnego rejestru Głównego Inspektora Nadzoru Budowlanego oraz wpis na listę członków właściwej izby samorządu zawodowego, potwierdzony zaświadczeniem wydanym przez tę izbę, z określonym w nim terminem ważności.
2. Od decyzji niniejszej służy odwołanie do Krajowej Komisji Kwalifikacyjnej Polskiej Izby Inżynierów Budownictwa w Warszawie, za pośrednictwem Okręgowej Komisji Kwalifikacyjnej Warmińsko-Mazurskiej Okręgowej Izby Inżynierów Budownictwa w Olsztynie, w terminie 14 dni od dnia jej doręczenia.

Skład orzekający OKK:

1. mgr inż. Zdzisław Binerowski
2. inż. Janusz Palmowski
3. mgr inż. Elżbieta Lasmanowicz

Pani Edyta Jeglińska upoważniona jest :

I. Na podstawie art.12 ust.1 pkt 1 - 5, art. 13 ust. 3 i 4 ustawy Prawo budowlane, w specjalności instalacyjnej w zakresie sieci, instalacji i urządzeń cieplnych, wentylacyjnych, gazowych, wodociągowych i kanalizacyjnych, bez ograniczeń do:

a) projektowania, sprawdzania projektów architektoniczno-budowlanych i sprawowania nadzoru autorskiego,
b) kierowania budową lub innymi robotami budowlanymi,
c) kierowania wytwarzaniem konstrukcyjnych elementów budowlanych oraz nadzoru i kontroli technicznej wytwarzania tych elementów,
d) wykonywania nadzoru inwestorskiego,
e) sprawowania kontroli technicznej utrzymania obiektów budowlanych.

II. Na podstawie **§ 15 i § 23 ust. 1** rozporządzenia Ministra Transportu i Budownictwa z dnia 28 kwietnia 2006 r. w sprawie samodzielnych funkcji technicznych w budownictwie /Dz. U. z 2006 r. Nr 83 poz. 578 ze zm./ uprawnienia niniejsze uprawniają do :

1) projektowania obiektu budowlanego i kierowania robotami budowlanymi związanymi z obiektem budowlanym, takim jak : sieci i instalacje cieplne, wentylacyjne, gazowe, wodociągowe i kanalizacyjne, z doborem właściwych urządzeń w projekcie budowlanym oraz ich instalowaniem w procesie budowy lub remontu,

2) sporządzania projektu zagospodarowania działki lub terenu, w zakresie specjalności niniejszych uprawnień.

Otrzymuje:

1. Pani Edyta Jeglińska
   19-400 Olecko, ul. Prusa 6
2. Okręgowa Rada Izby
3. Główny Inspektor Nadzoru Budowlanego
4. a/a

PRZEWODNICZĄCY
OKRĘGOWEJ KOMISJI KWALIFIKACYJNEJ
mgr inż. Zdzisław Binerowski

Olsztyn, dnia 10 czerwca 2011 r.

POLSKA IZBA INŻYNIERÓW BUDOWNICTWA

Zaświadczenie

o numerze weryfikacyjnym:

WAM-TY1-IPL-2EC *

Pani Edyta Jeglińska o numerze ewidencyjnym WAM/IS/0126/11
adres zamieszkania Karasiewo 23, 16-423 Bakałarzewo
jest członkiem Warmińsko-Mazurskiej Okręgowej Izby Inżynierów Budownictwa i posiada wymagane ubezpieczenie od odpowiedzialności cywilnej.
Niniejsze zaświadczenie jest ważne do dnia 2021-04-30.

Zaświadczenie zostało wygenerowane elektronicznie i opatrzone bezpiecznym podpisem elektronicznym weryfikowanym przy pomocy ważnego kwalifikowanego certyfikatu w dniu 2020-04-01 roku przez:

Mariusz Dobrzeniecki, Przewodniczący Rady Warmińsko-Mazurskiej Okręgowej Izby Inżynierów Budownictwa.

(Zgodnie art. 5 ust 2 ustawy z dnia 18 września 2001 r. o podpisie elektronicznym (Dz. U. 2001 Nr 130 poz. 1450) dane w postaci elektronicznej opatrzone bezpiecznym podpisem elektronicznym weryfikowanym przy pomocy ważnego kwalifikowanego certyfikatu są równoważne pod względem skutków prawnych dokumentom opatrzonym podpisami własnoręcznymi.)

* Weryfikację poprawności danych w niniejszym zaświadczeniu można sprawdzić za pomocą numeru weryfikacyjnego zaświadczenia na stronie Polskiej Izby Inżynierów Budownictwa www.piib.org.pl lub kontaktując się z biurem właściwej Okręgowej Izby Inżynierów Budownictwa.

PODLASKA
OKRĘGOWA
I Z B A
INŻYNIERÓW
BUDOWNICTWA

Białystok, dnia 10 grudnia 2010 r.

POIIB.KK.7131/019/10

DECYZJA

Na podstawie art. 24 ust. 1 pkt 2 ustawy z dnia 15 grudnia 2000 r. o samorządach zawodowych architektów, inżynierów budownictwa oraz urbanistów (Dz. U. z 2001 r. Nr 5, poz. 42, z późniejszymi zmianami), art. 12 ust. 3, art. 13 ust. 1 pkt 1, art. 14 ust. 1 pkt 5 ustawy z dnia 7 lipca 1994 r. – Prawo budowlane (tekst jednolity: Dz. U. z 2006 r. Nr 156, poz. 1118, z późniejszymi zmianami) oraz § 11 ust. 1 pkt 1 rozporządzenia Ministra Transportu i Budownictwa z dnia 28 kwietnia 2006 r. w sprawie samodzielnych funkcji technicznych w budownictwie (Dz. U. Nr 83, poz. 578, z późniejszymi zmianami), Komisja Kwalifikacyjna Podlaskiej Okręgowej Izby Inżynierów Budownictwa stwierdza, że:

Pan MARCIN GRZESIUKIEWICZ
magister inżynier
o kierunku: elektrotechnika
urodzony dnia 11 stycznia 1979 r. w Ełku

otrzymuje

UPRAWNIENIA BUDOWLANE
numer ewidencyjny PDL/0154/POOE/10

do projektowania bez ograniczeń
w specjalności instalacyjnej w zakresie sieci, instalacji i urządzeń elektrycznych i elektroenergetycznych

Szczegółowy zakres nadanych uprawnień budowlanych:

I. Zgodnie z art. 12 ust. 1 pkt 1 i art. 13 ust. 4 ww. ustawy z dnia 7 lipca 1994 r. – Prawo budowlane, w wyżej wymienionej specjalności, niniejsze uprawnienia upoważniają do:

- projektowania, sprawdzania projektów architektoniczno-budowlanych i sprawowania nadzoru autorskiego,
- sprawowania kontroli technicznej utrzymania obiektów budowlanych

bez ograniczeń.

II. Zgodnie z § 24 ust. 1 oraz § 15 ww. rozporządzenia Ministra Transportu i Budownictwa z dnia 28 kwietnia 2006 r. w sprawie samodzielnych funkcji technicznych w budownictwie, niniejsze uprawnienia budowlane upoważniają do:

- projektowania obiektu budowlanego, takiego jak: sieci, instalacje i urządzenia elektryczne i elektroenergetyczne, w tym kolejowe, trolejbusowe i tramwajowe sieci trakcyjne wraz z urządzeniami do zasilania i sterowania;
- sporządzania projektu zagospodarowania działki lub terenu w specjalności instalacyjnej w zakresie sieci, instalacji i urządzeń elektrycznych i elektroenergetycznych.

UZASADNIENIE

W związku z uwzględnieniem w całości żądania strony, na podstawie art. 107 § 4 ustawy z dnia 14 czerwca 1960 r. – Kodeks postępowania administracyjnego (tekst jednolity: Dz. U. z 2000 r. Nr 98, poz. 1071, z późniejszymi zmianami), odstępuje się od uzasadnienia decyzji.

POUCZENIE

Od niniejszej decyzji służy odwołanie do Krajowej Komisji Kwalifikacyjnej Polskiej Izby Inżynierów Budownictwa, za pośrednictwem Komisji Kwalifikacyjnej Podlaskiej Okręgowej Izby Inżynierów Budownictwa, w terminie 14 dni od daty jej doręczenia.

1. Przewodniczący Komisji Kwalifikacyjnej POIIB
   dr inż. Mikołaj Malesza
2. Wiceprzewodniczący Komisji Kwalifikacyjnej POIIB
   mgr inż. Jakub Grzegorczyk
3. Wiceprzewodniczący Komisji Kwalifikacyjnej POIIB
   mgr inż. Bogdan Siuda
4. Sekretarz Komisji Kwalifikacyjnej POIIB
   mgr inż. Jerzy Tadeusz Drapa
5. Członek Komisji Kwalifikacyjnej POIIB
   mgr inż. Bogdan Jan Bański
6. Członek Komisji Kwalifikacyjnej POIIB
   mgr inż. Wiktor Ostasiewicz
7. Członek Komisji Kwalifikacyjnej POIIB
   mgr inż. Mirosław Jerzy Szumski

PODLASKA OKRĘGOWA IZBA INŻYNIERÓW BUDOWNICTWA

Otrzymują:
1. Pan Marcin Grzesiukiewicz
   Jeziorki 64
   16-300 Augustów
2. Główny Inspektor Nadzoru Budowlanego
3. Rada Podlaskiej Okręgowej Izby Inżynierów Budownictwa
4. aa.

POLSKA IZBA INŻYNIERÓW BUDOWNICTWA

Zaświadczenie

o numerze weryfikacyjnym:

PDL-PPY-GSC-FC4 *

Pan Marcin Grzesiukiewicz o numerze ewidencyjnym PDL/IE/0210/10

adres zamieszkania m. Jeziorki 64, 16-300 Augustów

jest członkiem Podlaskiej Okręgowej Izby Inżynierów Budownictwa i posiada wymagane ubezpieczenie od odpowiedzialności cywilnej.

Niniejsze zaświadczenie jest ważne od 2019-02-01 do 2020-01-31.

Zaświadczenie zostało wygenerowane elektronicznie i opatrzone bezpiecznym podpisem elektronicznym weryfikowanym przy pomocy ważnego kwalifikowanego certyfikatu w dniu 2018-12-13 roku przez:

Andrzej Falkowski, Zastępca Przewodniczącego Rady Podlaskiej Okręgowej Izby Inżynierów Budownictwa.

(Zgodnie art. 5 ust 2 ustawy z dnia 18 września 2001 r. o podpisie elektronicznym (Dz. U. 2001 Nr 130 poz. 1450) dane w postaci elektronicznej opatrzone bezpiecznym podpisem elektronicznym weryfikowanym przy pomocy ważnego kwalifikowanego certyfikatu są równoważne pod względem skutków prawnych dokumentom opatrzonym podpisami własnoręcznymi.)

* Weryfikację poprawności danych w niniejszym zaświadczeniu można sprawdzić za pomocą numeru weryfikacyjnego zaświadczenia na stronie Polskiej Izby Inżynierów Budownictwa www.piib.org.pl lub kontaktując się z biurem właściwej Okręgowej Izby Inżynierów Budownictwa.

Podpis jest prawidłowy

WARMIŃSKO-MAZURSKA
OKRĘGOWA IZBA INŻYNIERÓW BUDOWNICTWA
OKRĘGOWA KOMISJA KWALIFIKACYJNA
10-532 Olsztyn, Plac Konsulatu Polskiego 1

WAM/OKK/U/55/12

Olsztyn, dnia 15 czerwca 2012 r.

D E C Y Z J A

Na podstawie art. 24 ust.1 pkt 2 ustawy z dnia 15 grudnia 2000 r. o samorządach zawodowych architektów, inżynierów budownictwa oraz urbanistów /Dz.U. z 2001 r. Nr 5 poz. 42, ze zm./, art. 12 ust. 3, **art. 13 ust. 1 pkt 1 i 2, art. 14 ust. 1 pkt 5** ustawy z dnia 07 lipca 1994 r. Prawo budowlane /tekst jednolity Dz. U. z 2010 r. Nr 243, poz. 1623 ze zm./, **§ 6 pkt 1 i 2, § 11 ust.1 pkt 1, § 15, § 24 ust. 1** rozporządzenia Ministra Transportu i Budownictwa z dnia 28 kwietnia 2006 r. w sprawie samodzielnych funkcji technicznych w budownictwie /Dz. U. z 2006 r. Nr 83 poz. 578 ze zm./ oraz art. 104 Kodeksu postępowania administracyjnego /t.j. Dz.U. z 2000 r. Nr 98, poz.1071 ze zm./

Okręgowa Komisja Kwalifikacyjna
Warmińsko-Mazurskiej Okręgowej Izby Inżynierów Budownictwa

nadaje
Panu DANIELOWI FILIPOWICZOWI
magistrowi inżynierowi elektrotechniki
ur. dnia 23 listopada 1980 r. w Suwałkach

UPRAWNIENIA BUDOWLANE

Nr ewid. WAM/ 0096/PWOE/12

DO PROJEKTOWANIA I KIEROWANIA ROBOTAMI BUDOWLANYMI BEZ OGRANICZEŃ

w specjalności instalacyjnej
w zakresie sieci, instalacji i urządzeń elektrycznych i elektroenergetycznych.

U Z A S A D N I E N I E

W związku z uwzględnieniem w całości żądania strony, na podstawie art. 107 § 4 K.p.a odstępuje się od uzasadnienia decyzji. Szczegółowy zakres nadanych uprawnień budowlanych wskazano na odwrocie decyzji.

Pouczenie :

1. Zgodnie z art. 12 ust. 7 w/w ustawy Prawo budowlane – podstawę do wykonywania samodzielnych funkcji technicznych w budownictwie stanowi wpis, w drodze decyzji, do centralnego rejestru Głównego Inspektora Nadzoru Budowlanego oraz wpis na listę członków właściwej izby samorządu zawodowego, potwierdzony zaświadczeniem wydanym przez tę izbę, z określonym w nim terminem ważności.
2. Od decyzji niniejszej służy odwołanie do Krajowej Komisji Kwalifikacyjnej Polskiej Izby Inżynierów Budownictwa w Warszawie, za pośrednictwem Okręgowej Komisji Kwalifikacyjnej Warmińsko-Mazurskiej Okręgowej Izby Inżynierów Budownictwa w Olsztynie, w terminie 14 dni od dnia jej doręczenia.

WARMIŃSKO-MAZURSKA OKRĘGOWA IZBA INŻYNIERÓW BUDOWNICTWA

Skład orzekający OKK:

1. mgr inż. Zdzisław Binerowski
2. inż. Janusz Palmowski
3. mgr inż. Elżbieta Lasmanowicz

Pan Daniel Filipowicz upoważniony jest :

I. Na podstawie art. 12 ust.1 pkt 1 - 5, art. 13 ust. 3 i 4 ustawy Prawo budowlane, w specjalności instalacyjnej w zakresie sieci, instalacji i urządzeń elektrycznych i elektroenergetycznych, bez ograniczeń do:

a) projektowania, sprawdzania projektów architektoniczno-budowlanych i sprawowania nadzoru autorskiego,
b) kierowania budową lub innymi robotami budowlanymi,
c) kierowania wytwarzaniem konstrukcyjnych elementów budowlanych oraz nadzoru i kontroli technicznej wytwarzania tych elementów,
d) wykonywania nadzoru inwestorskiego,
e) sprawowania kontroli technicznej utrzymania obiektów budowlanych.

II. Na podstawie **§ 15 i § 24 ust. 1** rozporządzenia Ministra Transportu i Budownictwa z dnia 28 kwietnia 2006 r. w sprawie samodzielnych funkcji technicznych w budownictwie /Dz. U. z 2006 r. Nr 83 poz. 578 ze zm./ uprawnienia niniejsze uprawniają do :

1) projektowania obiektów budowlanych i kierowania robotami budowlanymi związanymi z obiektem budowlanym, takim jak: sieci, instalacje i urządzenia elektryczne i elektroenergetyczne, w tym kolejowe, trolejbusowe i tramwajowe sieci trakcyjne wraz z instalacjami i urządzeniami technicznymi zasilania i sterowania, w tym kolejowej, trolejbusowej i tramwajowej sieci trakcyjnej oraz elektrycznego ogrzewania rozjazdów,

2) sporządzania projektu zagospodarowania działki lub terenu, w zakresie specjalności niniejszych uprawnień.

PRZEWODNICZĄCY
OKRĘGOWEJ KOMISJI KWALIFIKACYJNEJ
mgr inż. Zdzisław Binerowski

Otrzymuje:

1. Pan Daniel Filipowicz
   10-686 Olsztyn, ul. Wilczyńskiego 25c/38
2. Okręgowa Rada Izby
3. Główny Inspektor Nadzoru Budowlanego
4. a/a

Olsztyn, dnia 15 czerwca 2012 r.

POLSKA IZBA INŻYNIERÓW BUDOWNICTWA

Zaświadczenie

o numerze weryfikacyjnym:

WAM-QW1-LMC-PZE *

Pan Daniel Filipowicz o numerze ewidencyjnym WAM/IE/0150/12

adres zamieszkania ul. Porcelanowa 30, 10-687 Olsztyn

jest członkiem Warmińsko-Mazurskiej Okręgowej Izby Inżynierów Budownictwa i posiada wymagane ubezpieczenie od odpowiedzialności cywilnej.

Niniejsze zaświadczenie jest ważne do dnia 2020-10-31.

Zaświadczenie zostało wygenerowane elektronicznie i opatrzone bezpiecznym podpisem elektronicznym weryfikowanym przy pomocy ważnego kwalifikowanego certyfikatu w dniu 2019-10-24 roku przez:

Mariusz Dobrzeniecki, Przewodniczący Rady Warmińsko-Mazurskiej Okręgowej Izby Inżynierów Budownictwa.

(Zgodnie art. 5 ust 2 ustawy z dnia 18 września 2001 r. o podpisie elektronicznym (Dz. U. 2001 Nr 130 poz. 1450) dane w postaci elektronicznej opatrzone bezpiecznym podpisem elektronicznym weryfikowanym przy pomocy ważnego kwalifikowanego certyfikatu są równoważne pod względem skutków prawnych dokumentom opatrzonym podpisami własnoręcznymi.)

* Weryfikację poprawności danych w niniejszym zaświadczeniu można sprawdzić za pomocą numeru weryfikacyjnego zaświadczenia na stronie Polskiej Izby Inżynierów Budownictwa www.piib.org.pl lub kontaktując się z biurem właściwej Okręgowej Izby Inżynierów Budownictwa.

Podpis jest prawidłowy

P R E Z E S
URZĘDU REGULACJI TELEKOMUNIKACJI

DECYZJA Nr DTT-TU/02325/02/U

z dnia 15 maja 2002 r.

Na podstawie art. 104 § 1 ustawy z dnia 14 czerwca 1960 r.- Kodeks postępowania administracyjnego (j.t. Dz.U. z 2000 r. Nr 98, poz.1071) oraz § 11 rozporządzenia Ministra Łączności z dnia 10 października 1995 r. w sprawie samodzielnych funkcji technicznych w budownictwie telekomunikacyjnym (Dz.U. z 1995 r. Nr120, poz 581z późn. zm.), po rozpatrzeniu wniosku Pana Jerzego Niedzielko z dnia 31.12.2001 r., w sprawie nadania uprawnień budowlanych w telekomunikacji

Nadaję Panu **Jerzemu Niedzielko**
urodzonemu **30.04.1950 r. w Olecku**

uprawnienia budowlane w telekomunikacji

do **Projektowania i kierowania robotami budowlanymi w specjalnościach instalacyjnych w telekomunikacji przewodowej wraz z infrastrukturą towarzyszącą**

w zakresie **linii, instalacji i urządzeń liniowych**

UZASADNIENIE

Na podstawie złożonych dokumentów, przez ubiegającego się o uprawnienia budowlane w telekomunikacji Komisja Egzaminacyjna w postępowaniu kwalifikacyjnym stwierdziła, że spełnił on warunki w zakresie przygotowania zawodowego niezbędnego do uzyskania uprawnień we wnioskowanym zakresie. Jednocześnie ubiegający się złożył egzamin przed Komisją Egzaminacyjną z pozytywnym wynikiem. Wobec powyższego należało orzec jak na wstępie.

Decyzja jest ostateczna w administracyjnym toku instancji.

Pouczenie

Stronie niezadowolonej z decyzji służy w terminie 14 dni od dnia jej doręczenia wniosek o ponowne rozpatrzenie sprawy (art.127 § 3 i 129 § 2 Kpa) do Prezesa Urzędu Regulacji Telekomunikacji, ul. Kasprzaka 18/20 01-211 Warszawa
Po wydaniu decyzji na skutek wniosku, o którym mowa w art. 127 § 3 Kpa, stronie przysługiwać będzie prawo wniesienia skargi bezpośrednio do Naczelnego Sądu Administracyjnego w Warszawie, w terminie 30 dni od daty doręczenia tej decyzji na podstawie art. 35 ust.1 w związku z art. 34 ust 1 ustawy z dnia 11 maja 1995 r. o Naczelnym Sądzie Administracyjnym - Dz.U. z 1995 r. Nr 74, poz.368 z późn. zm.).

P R E Z E S
Witold Graboś

URZĄD REGULACJI TELEKOMUNIKACJI I POCZTY

POLSKA IZBA INŻYNIERÓW BUDOWNICTWA

Zaświadczenie

o numerze weryfikacyjnym:

WAM-UIG-KK6-LSN *

Pan Jerzy Niedzielko o numerze ewidencyjnym WAM/BT/0006/05

adres zamieszkania ul. Mazurska 26, 19-400 Olecko

jest członkiem Warmińsko-Mazurskiej Okręgowej Izby Inżynierów Budownictwa i posiada wymagane ubezpieczenie od odpowiedzialności cywilnej.

Niniejsze zaświadczenie jest ważne do dnia 2020-12-31.

Zaświadczenie zostało wygenerowane elektronicznie i opatrzone bezpiecznym podpisem elektronicznym weryfikowanym przy pomocy ważnego kwalifikowanego certyfikatu w dniu 2019-12-17 roku przez:

Mariusz Dobrzeniecki, Przewodniczący Rady Warmińsko-Mazurskiej Okręgowej Izby Inżynierów Budownictwa.

(Zgodnie art. 5 ust 2 ustawy z dnia 18 września 2001 r. o podpisie elektronicznym (Dz. U. 2001 Nr 130 poz. 1450) dane w postaci elektronicznej opatrzone bezpiecznym podpisem elektronicznym weryfikowanym przy pomocy ważnego kwalifikowanego certyfikatu są równoważne pod względem skutków prawnych dokumentom opatrzonym podpisami własnoręcznymi.)

* Weryfikację poprawności danych w niniejszym zaświadczeniu można sprawdzić za pomocą numeru weryfikacyjnego zaświadczenia na stronie Polskiej Izby Inżynierów Budownictwa www.piib.org.pl lub kontaktując się z biurem właściwej Okręgowej Izby Inżynierów Budownictwa.

Podpis jest prawidłowy

WARMIŃSKO-MAZURSKA
OKRĘGOWA IZBA INŻYNIERÓW BUDOWNICTWA
OKRĘGOWA KOMISJA KWALIFIKACYJNA
10-532 Olsztyn, Plac Konsulatu Polskiego 1

WAM/OKK/U/125/08

Olsztyn, dnia 15 grudnia 2010 r.

D E C Y Z J A

Na podstawie art. 24 ust.1 pkt 2 ustawy z dnia 15 grudnia 2000 r. o samorządach zawodowych architektów, inżynierów budownictwa oraz urbanistów /Dz. U. z 2001 r. Nr 5 poz. 42, ze zm./, w związku z art. 5 ustawy z dnia 28 lipca 2005 r. o zmianie ustawy-Prawo budowlane oraz o zmianie niektórych innych ustaw /Dz. U. z 2005 r. Nr 163 poz. 1364/, art. 12 ust. 3, **art. 13 ust. 1 pkt 1 i 2, art. 14 ust. 1 pkt 2e** ustawy z dnia 07 lipca 1994 r. Prawo budowlane /t.j. Dz. U. z 2003 r. Nr 207, poz. 2016 ze zm./, § 3 ust.1, § 12 pkt 1, **§ 22 ust. 1** rozporządzenia Ministra Infrastruktury z dnia 18 maja 2005 r. w sprawie samodzielnych funkcji technicznych w budownictwie /Dz. U. z 2005 r. Nr 96 poz. 817/ oraz art. 104 Kodeksu postępowania administracyjnego /t.j. Dz.U. z 2000 r. Nr 98, poz.1071 ze zm./

Okręgowa Komisja Kwalifikacyjna

nadaje

Panu DARIUSZOWI STANISŁAWOWI ĆWIKLIŃSKIEMU
inżynierowi elektroniki i telekomunikacji
ur. dnia 30 marca 1966 r. w Gołdapi

UPRAWNIENIA BUDOWLANE

Nr ewid. WAM/ 0147/PWOT/10

DO PROJEKTOWANIA I KIEROWANIA ROBOTAMI BUDOWLANYMI BEZ OGRANICZEŃ

W SPECJALNOŚCI TELEKOMUNIKACYJNEJ

U Z A S A D N I E N I E

W związku z uwzględnieniem w całości żądania strony, na podstawie art. 107 § 4 K.p.a odstępuje się od uzasadnienia decyzji. Szczegółowy zakres nadanych uprawnień budowlanych wskazano na odwrocie decyzji.

Pouczenie :

1. Zgodnie z art. 12 ust. 7 w/w ustawy Prawo budowlane – podstawę do wykonywania samodzielnych funkcji technicznych w budownictwie stanowi wpis, w drodze decyzji, do centralnego rejestru Głównego Inspektora Nadzoru Budowlanego oraz wpis na listę członków właściwej izby samorządu zawodowego, potwierdzony zaświadczeniem wydanym przez tę izbę, z określonym w nim terminem ważności.
2. Od decyzji niniejszej służy odwołanie do Krajowej Komisji Kwalifikacyjnej Polskiej Izby Inżynierów Budownictwa w Warszawie, za pośrednictwem Okręgowej Komisji Kwalifikacyjnej Warmińsko-Mazurskiej Okręgowej Izby Inżynierów Budownictwa w Olsztynie, w terminie 14 dni od dnia jej doręczenia.

Skład orzekający OKK:

1. mgr inż. Zdzisław Binerowski
2. inż. Janusz Palmowski
3. mgr inż. Elżbieta Lasmanowicz

Pan Dariusz Stanisław Ćwikliński upoważniony jest :

I. Na podstawie art. 12 ust.1 pkt 1 i 2, art. 13 ust. 3 i 4 ustawy Prawo budowlane, w specjalności telekomunikacyjnej, bez ograniczeń do:

a) projektowania, sprawdzania projektów architektoniczno-budowlanych i sprawowania nadzoru autorskiego,
b) kierowania budową lub innymi robotami budowlanymi,
c) kierowania wytwarzaniem konstrukcyjnych elementów budowlanych oraz nadzoru i kontroli technicznej wytwarzania tych elementów,
d) wykonywania nadzoru inwestorskiego,
e) sprawowania kontroli technicznej utrzymania obiektów budowlanych.

II. Na podstawie **§ 3 ust.1 i § 22 ust. 1** powołanego na wstępie rozporządzenia Ministra Infrastruktury z dnia 18 maja 2005 r. w sprawie samodzielnych funkcji technicznych w budownictwie /Dz. U. z 2005 r. Nr 96 poz. 817/, uprawnienia niniejsze uprawniają do :

1) sporządzania projektu zagospodarowania działki lub terenu, w zakresie specjalności niniejszych uprawnień,
2) projektowania obiektu budowlanego i kierowania robotami budowlanymi związanymi z obiektem budowlanym w zakresie telekomunikacji przewodowej wraz z infrastrukturą towarzyszącą oraz telekomunikacji radiowej wraz z infrastrukturą towarzyszącą.

PRZEWODNICZĄCY
OKRĘGOWEJ KOMISJI KWALIFIKACYJNEJ
mgr inż. Zdzisław Binerowski

Otrzymuje:

1. Pan Dariusz Stanisław Ćwikliński
   19-500 Gołdap, ul. Żeromskiego 58
2. Okręgowa Rada Izby
3. Główny Inspektor Nadzoru Budowlanego
4. a/a

Olsztyn, dnia 15 grudnia 2010 r.

POLSKA IZBA INŻYNIERÓW BUDOWNICTWA

Zaświadczenie

o numerze weryfikacyjnym:

WAM-SES-Q6T-SAU *

Pan Dariusz Stanisław Ćwikliński o numerze ewidencyjnym WAM/BT/0008/11
adres zamieszkania ul. Żeromskiego 58, 19-500 Gołdap
jest członkiem Warmińsko-Mazurskiej Okręgowej Izby Inżynierów Budownictwa i posiada wymagane ubezpieczenie od odpowiedzialności cywilnej.
Niniejsze zaświadczenie jest ważne do dnia 2020-01-31.

Zaświadczenie zostało wygenerowane elektronicznie i opatrzone bezpiecznym podpisem elektronicznym weryfikowanym przy pomocy ważnego kwalifikowanego certyfikatu w dniu 2019-07-05 roku przez:

Mariusz Dobrzeniecki, Przewodniczący Rady Warmińsko-Mazurskiej Okręgowej Izby Inżynierów Budownictwa.

(Zgodnie art. 5 ust 2 ustawy z dnia 18 września 2001 r. o podpisie elektronicznym (Dz. U. 2001 Nr 130 poz. 1450) dane w postaci elektronicznej opatrzone bezpiecznym podpisem elektronicznym weryfikowanym przy pomocy ważnego kwalifikowanego certyfikatu są równoważne pod względem skutków prawnych dokumentom opatrzonym podpisami własnoręcznymi.)

* Weryfikację poprawności danych w niniejszym zaświadczeniu można sprawdzić za pomocą numeru weryfikacyjnego zaświadczenia na stronie Polskiej Izby Inżynierów Budownictwa www.piib.org.pl lub kontaktując się z biurem właściwej Okręgowej Izby Inżynierów Budownictwa.

Podpis jest prawidłowy

BURMISTRZ
MIASTA AUGUSTOWA

Augustów, 25 listopada 2019 r.

Nr AGP.6727.2.109.2019

Zakład Usług Drogowych „Drotech"
Wojciech Wielgat
ul. Orzeszkowej nr 14A/6
19-300 Ełk

WYPIS Z MIEJSCOWEGO PLANU ZAGOSPODAROWANIA PRZESTRZENNEGO

Dotyczy działek o numerach geodezyjnych: 1194, 1489, 1323, 1521/1, 1522, 1488 i 1552/1 położonych w Augustowie, obręb 2.

Teren, na którym położone są przedmiotowe działki, objęty jest opracowaniem miejscowego planu zagospodarowania przestrzennego miasta Augustów zwanego „Borki - Centrum" obejmującego tereny położone między ulicami: Rajgrodzką, Al. Jana Pawła II, Konarskiego, Nad Nettą, Nadrzeczną, rzeką Nettą i ul. Mostową oraz zmieniającego ustalenia części miejscowego planu zagospodarowania przestrzennego terenów w centrum Augustowa położonych między ulicami: Mostową, Sienkiewicza, Kilińskiego, Rybacką i rzeką Nettą uchwalonego Uchwałą Nr XXVIII/253/01 Rady Miasta Augustów z dnia 29 czerwca 2001 r. (Dz. Urz. Woj. Podlaskiego Nr 27, poz. 466), w odniesieniu do terenów położonych przy ul. Mostowej i ul. Kilińskiego, stanowiących kompleks zabudowy określonej symbolem przeznaczenia 2 MNU, 1 UGH i częściowo 4 MNU, zatwierdzonym Uchwałą Nr XXXI/197/09 Rady Miejskiej w Augustowie z dnia 30 kwietnia 2009 r., opublikowaną w Dzienniku Urzędowym Województwa Podlaskiego Nr 116 z dnia 28 maja 2009 r., poz. 1279.

Działka o numerze geodezyjnym **1194** położona jest w kompleksie: **84KDW**.
Działka o numerze geodezyjnym **1489** położona jest w kompleksie: **19KD-D**.
Część działki o numerze geodezyjnym **1323** położona jest w kompleksach: **8KD-L**, **19KD-D**.
Działka o numerze geodezyjnym **1521/1** położona jest w kompleksach: **17KD-D**, **19KD-D**, **5KD-L**, **8KD-L**.
Działka o numerze geodezyjnym **1522** położona jest w kompleksach: **19KD-D**, **18KD-D**, **5KD-L**.
Działka o numerze geodezyjnym **1488** położona jest w kompleksach: **8KD-L**, **59KD-D**, **58KD-D**.
Działka o numerze geodezyjnym **1552/1** położona jest w kompleksie: **70KDW**.

Wypis z tekstu planu:

§ **35.** Ustalenia szczegółowe dla terenów dróg publicznych oznaczonych symbolami **5KD-L**, **8KD-L** (część ul. Staszica, ul. Nowomiejska):
1) przeznaczenie terenów - tereny dróg publicznych - ulice klasy lokalnej;
2) zasady kształtowania zabudowy i zagospodarowania terenu - do czasu realizacji docelowego układu drogowego dopuszcza się utrzymanie i remont istniejących budynków lub części budynków, z zakazem ich przebudowy, nadbudowy i rozbudowy;
3) parametry i wskaźniki kształtowania zagospodarowania terenów:
a) ulice jednojezdniowe dwukierunkowe z obustronnymi chodnikami;
b) zalecane typy skrzyżowań: skanalizowane lub zwykłe,
c) lokalizacja nowych zjazdów na warunkach zarządcy drogi,
d) szerokość w liniach rozgraniczających - według rysunku planu i poniższej tabeli:

nr porządkowy i symbol terenu	szerokości minimalne w liniach rozgraniczających (w metrach)
5KD-L	11
8KD-L	10

§ **36.** Ustalenia szczegółowe dla terenów dróg publicznych oznaczonych symbolami **17-59KD-D**:
1) przeznaczenie terenów - tereny dróg publicznych - ulice klasy dojazdowej;
2) zasady kształtowania zabudowy i zagospodarowania terenu - do czasu realizacji docelowego układu drogowego dopuszcza się utrzymanie i remont istniejących budynków lub części budynków, z zakazem ich przebudowy, nadbudowy i rozbudowy;
3) parametry i wskaźniki kształtowania zagospodarowania terenów:
a) ulice jednojezdniowe dwukierunkowe z obustronnymi chodnikami,
b) dopuszcza się przekrój jednoprzestrzenny, bez wyodrębnionej jezdni i chodników,
c) zalecane typy skrzyżowań: zwykłe,
d) lokalizacja nowych zjazdów na warunkach zarządcy drogi,
e) szerokość w liniach rozgraniczających - według rysunku planu i poniższej tabeli:

nr porządkowy i symbol terenu	szerokość minimalna w liniach rozgraniczających (w metrach)
17KD-D	8
18KD-D	11
19KD-D	8
58KD-D	10
59KD-D	8

§ **38.** Ustalenia szczegółowe dla terenów dróg wewnętrznych oznaczonych symbolami **84KDW** i **70KDW**:
1) przeznaczenie terenu - tereny dróg wewnętrznych;
2) zasady kształtowania zabudowy i zagospodarowania terenu - do czasu realizacji docelowego układu drogowego dopuszcza się utrzymanie i remont istniejących budynków lub części budynków, z zakazem ich przebudowy, nadbudowy i rozbudowy;
3) parametry i wskaźniki kształtowania zagospodarowania terenów:
a) ulice jednojezdniowe dwukierunkowe z obustronnymi chodnikami,
b) dopuszcza się przekrój jednoprzestrzenny, bez wyodrębnionej jezdni i chodników,
c) zalecane typy skrzyżowań: zwykłe,
d) lokalizacja nowych zjazdów na warunkach zarządcy drogi,
e) szerokość w liniach rozgraniczających - według rysunku planu i poniższej tabeli:

nr porządkowy i symbol terenu	szerokość w liniach rozgraniczających (m)
70KDW	8
84KDW	7

§ 1. 1. Ilekroć w uchwale jest mowa o:

1) nieprzekraczalnej linii zabudowy - należy przez to rozumieć linię, przy której może być umieszczona ściana zewnętrzna budynku, bez możliwości jej przekraczania w kierunku linii rozgraniczającej, z wyjątkiem takich elementów architektonicznych, jak balkon, wykusz, gzyms, okap dachu, schody, pochylnia, rynna, rura spustowa, podokienniki oraz inne detale wystroju architektonicznego, które mogą być usytuowane poza nią, na odległość do 1,0m dla okapów i gzymsów oraz 1,5m dla pozostałych elementów, bez prawa przekraczania linii rozgraniczających;

2) przeznaczeniu uzupełniającym - należy przez to rozumieć rodzaje przeznaczenia, nie kolidujące z przeznaczeniem podstawowym obowiązującym na danym terenie lub działce, które uzupełniają lub wzbogacają podstawowe funkcje terenu a suma powierzchni stanowi nie więcej niż 40% powierzchni użytkowej budynków znajdujących się na działce.

3) przepisach szczególnych i odrębnych - należy przez to rozumieć przepisy ustaw wraz z aktami wykonawczymi oraz ograniczenia w dysponowaniu terenem, wynikające z prawomocnych decyzji administracyjnych;

4) zabudowie pierzejowej - należy przez to rozumieć zwartą zabudowę, usytuowaną wzdłuż ciągów ulicznych, zgodnie z obowiązującymi liniami zabudowy wyznaczonymi na rysunku planu; z obowiązkiem lokalizacji budynków od strony ulic przy granicach z działkami sąsiednimi;

5) zabudowie usługowej nieuciążliwej - należy przez to rozumieć budynki użyteczności publicznej, zamieszkania zbiorowego oraz drobnej wytwórczości i rzemiosła, wraz z obiektami i pomieszczeniami pomocniczymi, z wyłączeniem:

a) usług które powodują uciążliwości w emisji substancji i energii,

b) przedsięwzięć, dla których raport oddziaływania na środowisko jest lub może być wymagany.

c) Pojęcia i określenia użyte w ustaleniach planu, a niezdefiniowane powyżej należy rozumieć zgodnie z obowiązującymi przepisami prawa.

Zasady ochrony i kształtowania ładu przestrzennego

§ 4. 1. Obowiązują linie rozgraniczające tereny o różnym przeznaczeniu lub różnym sposobie zagospodarowania określone na rysunku planu.

2. Obowiązują linie zabudowy określone na rysunku planu.

3. Obowiązuje realizacja nowej zabudowy zgodnej z przeznaczeniem terenu, rozbudowa oraz nadbudowa obiektów istniejących z uwzględnieniem linii zabudowy określonych na rysunku planu oraz z zachowaniem przepisów odrębnych.

4. Dopuszcza się utrzymanie istniejących obiektów zgodnych z przeznaczeniem terenu lub przy dostosowaniu ich funkcji do przeznaczenia terenu, także usytuowanych całkowicie lub częściowo poza liniami zabudowy, z możliwością dokonywania ich przebudowy i remontów.

5. Obowiązuje rozbiórka budynków lub części budynków znajdujących się w liniach rozgraniczających układu drogowego; do czasu realizacji rozbudowy układu drogowego dopuszcza się ich użytkowanie na dotychczasowych zasadach.

6. Dopuszcza się sytuowanie budynków garażowych, gospodarczych lub garażowo-gospodarczych ze ścianą bez otworów okiennych lub drzwiowych w odległości od 1,5m do 3,0m od granicy z sąsiednią działką budowlaną lub bezpośrednio przy granicy sąsiedniej działki budowlanej.

7. Od strony dróg publicznych i dróg wewnętrznych wyznaczonych w planie obowiązuje zakaz realizacji ogrodzeń z prefabrykatów betonowych.

8. Ustala się poziom posadzek piwnic w budynkach mieszkalnych na rzędnej nie niższej niż 123,10m n.p.m.

9. Obowiązują następujące zasady umieszczania reklam:

1) zakaz umieszczania nośników reklamowych na elewacjach budynków w sposób zmieniający lub zakrywający elementy wystroju architektonicznego takie jak kolumny, pilastry, lizeny, okna, obramowania okien i portali, przyczółki, balustrady, gzymsy i zwieńczenia, płycizny i dekoracje sztukatorskie, połacie dachowe;

2) maksymalna powierzchnia reklam na elewacjach budynków:

a) usługowych i usługowo-mieszkalnych - 30% powierzchni elewacji,

b) mieszkalnych - 10% powierzchni elewacji,

c) pozostałych - 20% powierzchni elewacji.

10. Obowiązuje zakaz lokalizowania wolnostojących masztów antenowych.

Zasady modernizacji, rozbudowy i budowy systemu komunikacji

§ 11.1. Obowiązuje następująca klasyfikacja układu drogowego:

1) układ podstawowy tworzą drogi klasy zbiorczej oznaczone symbolami 1 i 2 KD-Z (fragment ul. Rajgrodzkiej oraz odcinek ul. Mostowej) oraz drogi klasy lokalnej oznaczone symbolami od 3 do 15 KD-L (ul. Nadrzeczna, ul. Kwaśna, część ul. Staszica, ul. Żeglarska, część Al. Jana Pawła II, ul. Nowomiejska, część ul. Polnej, część ul. Rynek Zygmunta Augusta, ul. Zygmuntowska, ul. Malinowa, ul. Łazienna oraz ul. Wierzbna),

2) układ obsługujący tworzą drogi klasy dojazdowej, drogi wewnętrzne oraz ciągi piesze.

2. Dla dróg dojazdowych i wewnętrznych dopuszcza się przekrój jednoprzestrzenny bez wyodrębnionej jezdni i chodników oraz elementy uspokojenia ruchu.

3. Tereny w liniach rozgraniczających dróg przeznaczone są do ruchu i postoju pojazdów, ruchu pieszych, lokalizacji ścieżek rowerowych oraz lokalizacji sieci i urządzeń infrastruktury technicznej.

4. Następujące ulice mogą stanowić trasy komunikacji autobusowej:

1) ul. Rajgrodzka oznaczona symbolem 1KD-Z;

2) ul. Mostowa oznaczona symbolem 2KD-Z;

3) ul. Nadrzeczna oznaczona symbolem 3KD-L;

4) ul. Kwaśna oznaczona symbolem 4KD-L;

5) ul. Staszica i Żeglarska oznaczone symbolem 5KD-L;

6) Al. Jana Pawła II oznaczona symbolem 6KD-L;

7) ul. Nowomiejska oznaczona symbolami 7KD-L i 8KD-L;

8) ul. Zygmuntowska oznaczona symbolem 9KD-L i 10KD-L;

9) ul. Malinowa oznaczona symbolem 11KD-L;

10) ul. Polna i Wierzbna oznaczone symbolami 14KD-L i 15KD-L;

11) ul. Nad Nettą oznaczona symbolem 16KD-D;

12) ul. Rynek Zygmunta Augusta oznaczona symbolem 36KD-D.

5.Obowiązują minimalne wskaźniki zapewnienia ilości miejsc postojowych w granicach działki budowlanej:

1) dla obiektów mieszkaniowych - 1 miejsce postojowe na 1 mieszkanie;

2) dla obiektów usługowych:

a) 1 miejsce postojowe na każde rozpoczęte $60m^2$ powierzchni użytkowej usług handlu i gastronomii,

b) 1 miejsce postojowe na każde rozpoczęte $80m^2$ powierzchni użytkowej biur, urzędów i innych obiektów użyteczności publicznej,

c) 20 miejsc postojowych przypadających na 100 łóżek w obiektach zamieszkania zbiorowego,

d) 1 miejsce postojowe na 5 zatrudnionych w obiektach oświaty, nauki i szkolnictwa.

6. Dla zabudowy mieszkaniowej i usługowej dopuszcza się łączne bilansowanie potrzeb parkingowych poprzez wyznaczenie w projektowanym zagospodarowaniu wspólnego terenu parkowania (parkingu) dla sąsiadujących nieruchomości.

Zasady modernizacji, rozbudowy i budowy systemu infrastruktury technicznej

§ 12.1. Dopuszcza się utrzymanie, remonty, przebudowę i rozbudowę istniejących oraz lokalizację nowych sieci i urządzeń infrastruktury technicznej w pasach komunikacji publicznej.

2. Dopuszcza się utrzymanie, remonty, przebudowę i rozbudowę istniejących oraz lokalizację nowych sieci i urządzeń infrastruktury technicznej, niezwiązanych bezpośrednio z obsługą terenu, z wymogiem udostępnienia jej służbom eksploatacyjnym i konserwatorskim na zasadach określonych w przepisach odrębnych.

§ 13. Zasady obsługi w zakresie zaopatrzenia w wodę:

1) obowiązuje podłączenie działek budowlanych i budynków do miejskiej sieci wodociągowej w sposób umożliwiający pobór wody, zgodny z funkcją i sposobem zagospodarowania;

2) obowiązuje pobór wody dla potrzeb socjalno-bytowych i przeciwpożarowych z istniejącej miejskiej sieci wodociągowej;

3) sieć wodociągową rozdzielczą projektować należy w ciągach komunikacyjnych z zachowaniem układów pierścieniowych.

§ 14. Zasady obsługi w zakresie gospodarki ściekowej:

1) obowiązuje podłączenie budynków oraz działek budowlanych do miejskiej sieci kanalizacyjnej, w sposób umożliwiający odprowadzenie ścieków sanitarnych w stopniu wystarczającym dla obsługi funkcji i sposobu zagospodarowania i zabudowy działek. Do czasu realizacji sieci kanalizacyjnej, dopuszcza się odprowadzenie ścieków sanitarnych do indywidualnych zbiorników bezodpływowych;

2) obowiązuje odprowadzenie ścieków do istniejącej miejskiej oczyszczalni ścieków w Augustowie (poza obszarem opracowania planu);

3) obowiązuje odprowadzenie wód opadowych z terenów dróg publicznych do sieci kanalizacji deszczowej. Do czasu wybudowania miejskiej sieci dopuszcza się tymczasowe studnie chłonne lub inne rozwiązania techniczne zgodne z przepisami odrębnymi;

4) dopuszcza się odprowadzenie wód deszczowych do gruntu w granicach działki budowlanej; ilość wód deszczowych odprowadzonych do gruntu nie może przekroczyć jego chłonności;

5) wszystkie zrzuty wód opadowych powinny być wyposażone w urządzenia podczyszczające na wylotach;

6) zabrania się wprowadzania ścieków deszczowych z powierzchni zanieczyszczonych do gruntu;

§ 15. Zasady obsługi w zakresie zaopatrzenia w energię elektryczną:

1) obowiązuje podłączenie działek budowlanych i budynków do sieci elektroenergetycznej, w sposób umożliwiający pobór energii elektrycznej, w stopniu wystarczającym dla obsługi funkcji i sposobu zagospodarowania i zabudowy działki;

2) obowiązuje zasilanie w energię elektryczną z linii elektroenergetycznych poprzez stacje transformatorowe;

3) sieć elektroenergetyczna powinna być realizowana w miarę możliwości jako podziemna;

4) trafostacje należy lokalizować na geodezyjnie wydzielonych działkach z dostępem do drogi publicznej;

5) dopuszcza się realizację obiektów trafostacji w granicach terenów funkcjonalnych.

§ 16.1. Zasady obsługi w zakresie zaopatrzenia w energię cieplną - budynki powinny posiadać indywidualne lub zbiorcze źródła dostarczania ciepła w stopniu wystarczającym dla prawidłowego użytkowania, zgodnego z funkcją, z zaleceniem wykorzystania energii elektrycznej, gazu lub oleju niskosiarkowego.

§ 17. Zasady obsługi w zakresie gospodarki odpadami stałymi - obowiązuje gromadzenie odpadów komunalnych w ogólnodostępnych kontenerach lub na własnej posesji zgodnie z warunkami określonymi w przepisach odrębnych i systematyczne wywożenie przez wyspecjalizowane służby na składowisko odpadów wskazane przez Burmistrza Miasta Augustów lub zgodnie z Gminnym Planem Gospodarki odpadami. Pozostałe odpady będą zagospodarowywane zgodnie z przepisami odrębnymi.

§ 18. Zasady obsługi w zakresie telekomunikacji - obowiązuje podłączenie do telefonii stacjonarnej poprzez istniejącą i projektowaną sieć teletechniczną.

Sposób i termin tymczasowego zagospodarowania, urządzania i użytkowania terenów

§ 19.1. Do czasu realizacji ustaleń planu dopuszcza się dotychczasowe użytkowanie terenów, w tym nieruchomości przeznaczonych pod realizację inwestycji celu publicznego.

2. Dopuszcza się utrzymanie i remonty budynków usytuowanych w liniach rozgraniczających dróg do czasu realizacji ustaleń planu lub wcześniejszego ich zużycia technicznego.

W załączeniu:

- kserokopia czesci graficznej planu w skali 1- 1:1000.

Z up. BURMISTRZA
Wioletta Wasilewska
Główny Specjalista

BURMISTRZ
MIASTA AUGUSTOWA
Z up. BURMISTRZA
1MN1
69KDW
17KD-D
2MN1
10MN2
63U/MN2
16KD-D
18KD-D
70KDW
19KD-D
ul. Konarskiego
5KD-L
71KDW
25KD-D
11MN2
24KD-D
3KD-L
53MN2
72KDW
4MN1
73KDW
20KD-D
14MN2
68U1
6KD-L
5MN1
21KD-D
74KDW
13MN2
75KDW
23KD-D
12MN2
79KDW
84KDW
55MN3
83KDW
59KD-D
17MN2
15MN2
60KD-D
58KD-D
62KD-X
22KD-D
16MN2
76KDW
21MN2
77KDW
27KD-D
22MN2
26KD-D
23MN2
80KDW
24MN
ul. Złota
ul. Wrzosowa
ul. Czereśniowa
ul. Maszłowa
ul. Orzeszkowej
ul. Agrestowa
ul. Cicha
19MN2
61U/MN1
6MN1
85E
85KDW
56KD-D
55KD-D
53KD-D
29KD-D
28KD-D

WODOCIĄGI I KANALIZACJE MIEJSKIE
SPÓŁKA Z O.O. W AUGUSTOWIE

Wodociągi i Kanalizacje Miejskie Sp. z o.o. w Augustowie 16-300 Augustów ul. Filtrowa 2
Zarejestrowana w Sądzie Rejonowym w Białymstoku, XII Wydział Gospodarczy Krajowego Rejestru Sądowego Nr KRS 0000095653
NIP 846-000-36-71 REGON: 790058186 Kapitał zakładowy: 19 045 500,00 zł
Tel. 87 6445211 87 6432371 fax 87 6435587 e-mail:wikm@post.home.pl www.wodociagi-augustow.ns48.pl

Augustów, 07.10.2019r.

L.dz. 1060/2019

Zakład Usług Drogowych
„DROTECH" Wojciech Wielgat
ul. E. Orzeszkowej 14A lok. 6
19-300 Ełk

Wodociągi i Kanalizacje Miejskie Spółka z o.o. w Augustowie przedstawia warunki techniczne zabezpieczenia istniejących urządzeń sieci wodociągowej i sieci kanalizacji sanitarnej, znajdujących się w zakresie przebudowy ulicy Stanisława Konarskiego, Emilii Plater, Spacerowej, Skrajnej, Staszica w Augustowie:

1. Profil drogi powinien być zaprojektowany w taki sposób, aby zachować minimalną głębokość przykrycia istniejącej sieci kanalizacji sanitarnej oraz sieci wodociągowej, zgodnie z wytycznymi w danej strefie przemarzania gruntu.
2. Istniejące studnie sanitarne na kolektorze kanalizacji sanitarnej należy wyregulować do wysokości poziomu wybudowanej drogi, a uszkodzone włazy wymienić. **Regulacje przeprowadzić na pierścieniach regulacyjnych** (nie wyrażamy zgody na cegły, kostki chodnikowe itd.)
3. Istniejące przyłącza wodociągowe znajdujące się w zakresie projektowanej drogi, należy ocieplić w przypadku braku wymaganego przykrycia gruntem.
4. Zasuwy wodociągowe znajdujące się w zakresie projektowanej drogi, należy wyregulować i zabezpieczyć skrzynkami ulicznymi zabudowanymi na poziomie jezdni/chodnika.
5. Istniejące hydranty p.poż. typu nadziemnego kolidujące z ruchem pieszym należy przebudować, przesuwając je do granicy pasa drogowego.
6. Po zakończeniu robót drogowych należy wykonać inspekcję TV sieci kanalizacji sanitarnej znajdujące się w zakresie przebudowywanych ulic i 1 egzemplarz dostarczyć do siedziby Spółki przed dokonaniem odbioru końcowego prowadzonych robót.

Podczas prowadzenia robót drogowych należy zabezpieczyć przed uszkodzeniem lub zasypaniem istniejące urządzenia wodno-kanalizacyjne takie jak włazy do studzienek kanalizacyjnych oraz skrzynki uliczne zasuw wodociągowych.

Szczególną uwagę należy zwracać aby podczas korytowania jezdni i wykonywania podbudowy, nie zsuwać płyt pokrywowych studzienek oraz włazów studziennych co powoduje zasypywanie studzienek i rurociągów kanalizacyjnych oraz aby nie zerwać obudowy zasuwy lub skrzynki ulicznej. W przypadku dokonania w/w uszkodzeń należy je niezwłocznie naprawić.

Sposób wykonywania naprawy uszkodzonych urządzeń oraz lokalizację urządzeń przed położeniem nawierzchni jezdni i chodników należy uzgodnić z Kierownikiem Zakładu Wodociągów i Kanalizacji WiKM w Augustowie, Tel. 87 644 52 11.

Jednocześnie zwracamy szczególną uwagę na ponoszoną pełną odpowiedzialność wykonawcy robót za potencjalne uszkodzenia sieci wodociągowej oraz sieci kanalizacji sanitarnej wyrządzone podczas prowadzenia prac związanych z budową dróg.

W związku z tym, że Spółka posiada swoje urządzenia w zakresie przebudowywanych ulic, **prosimy o uczestnictwo w radach budowy i powiadomieniu Spółki o terminach odbiorów częściowych i terminie końcowego odbioru prowadzonych robót**.

PREZES

mgr inż. Bartosz Buczyński

Orange Polska S.A.
Domena Hurt
Zarządzanie Zasobami Sieci i IT
Dział Zarządzania Zasobami Infrastruktury i Obsługi Klienta w Olsztynie
Adres do korespondencji:
ul. Al.M.J. Piłsudskiego 63a, 10-449 Olsztyn

Zakład Usług Drogowych
"DROTECH"
Wojciech Wielgat

ul. E. Orzeszkowej 14A lok.6
19-300 Ełk

Olsztyn ,data 2019-09-16

Numer pisma: 45198/TTISIOU/P/2019
Temat: warunki techniczne na przebudowę istniejącej infrastruktury OPL kolidującej z realizacją projektu „Przebudowa ulicy Skrajnej w Augustowie dz. nr 1194" gm. Augustów powiat Augustów.

Szanowni Państwo,

w odpowiedzi na wniosek dotyczące przebudowy sieci telekomunikacyjnej OPL kolidującej z planowaną realizacją projektu **„Przebudowa ulicy Skrajnej w Augustowie dz. nr 1194" gm. Augustów powiat Augustów** informujemy, że projektowana inwestycja koliduje z istniejącą doziemną siecią teletechniczną eksploatowaną przez ORANGE POLSKA S.A. (zwana dalej: „OPL"). W związku z tym należy, na koszt naruszającego stan istniejący, opracować projekt i wykonać przebudowę istniejących urządzeń telekomunikacyjnych wchodzących w kolizję z projektowaną inwestycją, zwracając szczególną uwagę na normatywne odległości w zakresie zbliżeń i skrzyżowań elementów uzbrojenia terenu.

Usunięcie kolizji jest uwarunkowane spełnieniem poniższych wytycznych:

1. Wykonać przełożenie, poza kolizje: kanalizację teletechniczną wraz z kablami, napowietrzne i doziemne kable telekomunikacyjne: miedziane i światłowodowe na odcinku kolizyjnym. Na załączonym planie sytuacyjnym istniejące kable zaznaczono kolorem pomarańczowym. Wszystkie prace związane z infrastrukturą telekomunikacyjną należy wykonywać zgodnie z obowiązującymi przepisami techniczno–budowlanymi oraz Rozporządzenie Ministra Infrastruktury z dnia 26 października 2005r. w sprawie warunków technicznych, jakim powinny odpowiadać telekomunikacyjne obiekty budowlane i ich usytuowanie (Dz.U. z 2005r, nr 219, poz.1864 z późn. zmianami);
2. W miejscach skrzyżowań z jezdnią lub chodnikiem doziemne kable telekomunikacyjne należy zabezpieczyć rurą ochronną grubościenną przez całą szerokość jezdni. W przypadku zmiany rzędnych terenu należy wyregulować poziom ram studni do projektowanej niwelety.
3. Wykonywanie prac na sieci OPL bez zgłoszenia jest naruszeniem własności OPL i będzie zgłaszane organom ścigania .
4. Wszystkie prace projektowe i wykonawcze powinny być wykonane tak aby w wyniku realizacji przełożenia infrastruktury telekomunikacyjnej nie doszło do zwiększenia wartości urządzeń i zachowane zostaną dotychczasowe właściwości użytkowe i parametry techniczne urządzeń.

Orange Polska Spółka Akcyjna z siedzibą i adresem w Warszawie (02-326) przy Al. Jerozolimskich 160, wpisana do Rejestru Przedsiębiorców prowadzonego przez Sąd Rejonowy dla m. st. Warszawy XII Wydział Gospodarczy Krajowego Rejestru Sądowego pod numerem 0000010681; REGON 012100784; NIP 526-02-50-995; z pokrytym w całości kapitałem zakładowym wynoszącym 3.937.072.437 złotych.

5. Ponadto informujemy, że na obszarze objętym przedmiotowym zadaniem inwestycyjnym istnieje prawdopodobieństwo występowania niezinwentaryzowanych urządzeń teletechnicznych. Jeżeli w trakcie wizji lokalnej, dokonywanej przez projektanta, zostaną stwierdzone różnice pomiędzy danymi otrzymanymi z OPL a stanem w terenie, należy je niezwłocznie zgłosić do OPL, uzgodnić z właścicielem urządzeń teletechnicznych (sieci) oraz ująć w projekcie przebudowy;
6. Lokalizację w terenie podziemnych urządzeń telekomunikacyjnych należy potwierdzić za pomocą poprzecznych przekopów kontrolnych. W sposób widoczny, wytyczyć i oznakować przebiegi infrastruktury telekomunikacyjnej. W przypadku odkrycia w trakcie robót ziemnych urządzeń nienaniesionych na planie, należy je zabezpieczyć na koszt inwestora i powiadomić przedstawiciela OPL Dostarczanie i Serwis Usług, Obsługa Techniczna Klienta w Olsztynie oraz inspektora nadzoru;
7. Realizacja powyższych prac może odbywać się na podstawie uzgodnionej i zaakceptowanej podczas Narady Koordynacyjnej dokumentacji projektowej, oraz **zatwierdzonego** przez OPL projektu wykonawczego i kopii projektu budowlanego w części telekomunikacyjnej, zawierającego potwierdzenie zgodności z oryginałem. Projekt wykonawczy (w 2 egzemplarzach + płyta CD) i budowlany (w 1 egzemplarzu + płyta CD) proszę składać do zatwierdzenia w Dziale Ewidencji i Zarządzania Danymi o Infrastrukturze w Olsztynie, ul. Piłsudskiego 63A.
8. Dokumentacja projektowa, będzie mogła być **zaopiniowana** tylko po przedstawieniu kopii pełnej dokumentacji budowlanej i wykonawczej w zakresie sieci telekomunikacyjnej.
9. Dane techniczne potrzebne do opracowania projektu przebudowy kanalizacji, kabli miedzianych i linii światłowodowych zostaną udzielone w Dziale Zarządzania Zasobami Infrastruktury i Obsługi Klienta w Olsztynie przy ul. Piłsudskiego 63A. **Przekazane dane nie zwalniają projektanta od dokonania wizji lokalnej w terenie;**
10. Roboty budowlano – montażowe należy zlecić wyłącznie firmie specjalizującej się w robotach teletechnicznych, która posiada udokumentowane doświadczenie w budownictwie telekomunikacyjnym.
    Jednocześnie do wykonania prac budowlanych branży telekomunikacyjnej rekomendujemy firmę:
    - Firma Partnerska ELMO Spółka Akcyjna (Żelków Kolonia, ul. Akacjowa 1, 08-110 Siedlce, tel. 25 643 60 75), która prowadzi zadania inwestycyjne na rzecz ORANGE POLSKA S.A, posiada certyfikaty ISO 9001 gwarantujące wysoką jakość prac oraz duże doświadczenie w prowadzeniu prac telekomunikacyjnych.
    - Firma Partnerska TP Teltech Sp. z o.o. (ul. Bartłomieja 2 02 – 683 Warszawa, tel. 22 5490111), która prowadzi zadania inwestycyjne na rzecz OPL, posiada certyfikaty ISO 9001 gwarantujące wysoką jakość prac oraz duże doświadczenie w prowadzeniu prac telekomunikacyjnych.
    - Firma Partnerska ATEM POLSKA Sp. z o.o. Dział Utrzymania Sieci I w Olsztynie (10-310 Olsztyn ul. Marii Zientary-Malewskiej 57 tel. 89 5370000), która prowadzi zadania inwestycyjne na rzecz ORANGE POLSKA S.A., posiada certyfikaty ISO 9001 gwarantujące wysoką jakość prac oraz duże doświadczenie w prowadzeniu prac telekomunikacyjnych.

    Informujemy, że prace związane z przełączeniem czynnych kabli miedzianych i światłowodowych, mających bezpośredni wpływ na jakość dostarczanych przez OPL usług, może zrealizować wyłącznie któraś z wskazanych powyżej firm.
    OPL zastrzega sobie prawo do odmowy wydania zgody na prowadzenie prac związanych z budową lub przebudową sieci, gdy jako wykonawca wskazany będzie podmiot, który w okresie ostatnich 24 miesięcy wyrządził dla OPL szkodę poprzez niewykonanie lub nienależyte wykonanie umowy dotyczącej sieci OPL lub z którym w tym okresie OPL rozwiązała taką umowę lub odstąpiła od niej z winy tego wykonawcy;
11. **W przypadku uszkodzenia infrastruktury teletechnicznej, w szczególności w wyniku niedotrzymania wymagań i warunków określonych w niniejszym dokumencie, OPL obciąży sprawcę pełnymi kosztami naprawy oraz odszkodowaniem za straty związane między innymi z wypłaconymi bonifikatami i karami wynikającymi z zawartych przez OPL umów z klientami, a także innymi karami administracyjnymi.**
    Łączna wysokość roszczeń OPL w stosunku do sprawcy uszkodzenia może sięgać nawet kwoty kilkuset tysięcy złotych polskich.

12. Inwestor zobowiązany jest przed rozpoczęciem prac, których dotyczą niniejsze warunki techniczne pisemnie wystąpić z wyprzedzeniem co najmniej 14 dni roboczych z wnioskiem o nadzór właścicielski i formalne przekazanie infrastruktury do przełożenia. Przedstawiciele OPL i Inwestora sporządzają protokół przekazania infrastruktury do przełożenia. Zasady wykonywania przez OPL odpłatnego nadzoru właścicielskiego i odbioru końcowego, cennik oraz wzór wniosku o nadzór właścicielski wskazano na stronie

www.orange.pl/wniosekonadzor. Jeżeli wniosek dotyczy rozpoczęcia prac na sieci miedzianej (Cu) i zasobach wspólnych (Cu i optotelekomunikacyjnej), wniosek należy kierować na adres:
Orange Polska S.A

Obsługa Techniczna Klienta w Olsztynie

Wydział Utrzymania Usług i Infrastruktury
ul. Pieniężnego 21A

10-004 Olsztyn

Tel. 89 525 25 38

e-mail Bogdan.Szczepuchowski@orange.com

W przypadku planowania prowadzenia prac na sieci optotelekomunikacyjnej o terminie rozpoczęcia prac należy powiadomić z wyprzedzeniem 34 dni robocze, wniosek kierować na adres:

Orange Polska S.A.
Zarządzanie Zasobami Sieci i IT

Dział Zarządzania Dostępem do Infrastruktury dla Procesów Biznesowych w Olsztynie

ul. Piłsudskiego 63A.

10-449 Olsztyn

Tel. 89 525 25 30

e-mail: ZZSS.Prace.Planowe@orange.com

13. Dla prac realizowanych na infrastrukturze telekomunikacyjnej będącej własnością OPL należy spełnić wymóg znakowania miejsca prowadzenia prac tablicą informacyjną **zawierającą dane Inwestora i kontakt, nazwę firmy realizującej przebudowę i kontakt , numer zgłoszenia nadany przez OPL**. Przekazanie takiej tablicy następuje na zasadach określonych w Dodatkowych Wymaganiach stanowiących załącznik do warunków technicznych.
14. Zakończone prace związane z przebudową infrastruktury OPL należy zgłosić do odbioru komórkom wskazanym w punkcie 12 co najmniej 3 dni przed planowanym odbiorem;
15. Inwestor po zakończeniu prac zwróci OPL przełożoną infrastrukturę telekomunikacyjną oraz przekaże:
    - komplet dokumentacji powykonawczej w postaci tradycyjnej oraz elektronicznej w formacie PDF na adres wskazany w punkcie 7 Warunków na 5 dni przed planowanym odbiorem prac .
    - szkice inwentaryzacji geodezyjnej infrastruktury telekomunikacyjnej potwierdzone przez geodetę i określi graniczny termin dostarczenia kopii mapy z inwentaryzacją geodezyjną wprowadzoną do zasobów geodezyjnych starostwa powiatowego.

- kopię decyzji o zajęcie pasa drogowego **(dotyczy Decyzji na czasowe zajęcie pasa drogowego na czas robót i/lub Decyzji na umieszczenie urządzeń infrastruktury w pasie drogowym) wraz z poniższymi danymi:**

    1) Informacja o urządzeniu i jego lokalizacji
        a. Miejscowość
        b. Ulica/nazwa drogi
        c. Rodzaj urządzenia
    2) Powierzchnia rzutu poziomego urządzenia
    3) Ogólny plan orientacyjny w skali 1:10000 lub 1:25000
    4) Szczegółowy plan sytuacyjny w skali 1:1000 lub 1:500
    5) Inne w zależności od Zarządcy drogi np.: wypis z KRS.

Przepisanie czasowej decyzji na umieszczenie urządzeń infrastruktury na OPL zostanie wykonane po pozytywnym odbiorze technicznym i podpisaniu protokołu odbioru wykonanych prac. W przypadku gdy w

wyniku prac nie będzie wymogu wydania decyzja administracyjnej na umieszczenie urządzeń infrastruktury, dokumentacja powykonawcza musi zawierać oświadczenie Inwestora o braku wymogu wydania decyzji jak wyżej. Wszelkie konsekwencja finansowe wynikające z błędnie podanych informacji w dokumentacji lub jej nie przekazaniu w zakresie decyzji administracyjnych skutkują obciążeniem inwestora.

- Z czynności przekazania przełożonej infrastruktury telekomunikacyjnej sporządzony zostanie protokół odbioru technicznego,
- Protokół odbioru technicznego winien być podpisany, przy udziale zainteresowanych stron: Inwestora, Wykonawcy i przedstawiciela OPL

16. Niniejsze warunki techniczne ważne są przez okres 12 miesięcy od dnia ich wydania. OPL zastrzega sobie możliwość zmiany zajętości kanalizacji posadowionej w obszarze planowanej inwestycji w związku z prowadzoną działalnością operacyjną. W przypadku zamiaru rozpoczęcia lub kontynuowania prac projektowych po wygaśnięciu ważności warunków, należy wystąpić do OPL o wystawienie nowych.

17. Na zakres wykonanych prac ujęty w zaopiniowanym Projekcie Technicznym Inwestor udzieli dla OPL gwarancji na okres 36 miesięcy liczony od dnia podpisania Protokołu odbioru prac pomiędzy Inwestorem a OPL.

Integralną cześć Warunków Technicznych stanowią Dodatkowe Wymagania OPL stanowiące załącznik do Warunków Technicznych. Podmiot występujący z wnioskiem o wydanie powyższych Warunków Technicznych zobowiązany jest do zapoznania się i stosowania Wymagań w trakcie realizacji inwestycji dla której Warunki Techniczne zostały wydane.

Dodatkowe Wymagania OPL dostępne są również na stronie www.orange.pl/wniosekonadzor.

UWAGA:
Informujemy, że w obszarze działań inwestycyjnych mogą znajdować się elementy infrastruktury telekomunikacyjnej (kable szafy, puszki) będące pod **napięciem niebezpiecznym**. Elementy te oznaczone są przywieszkami koloru czerwonego, zawierającymi informację o występowaniu napięcia niebezpiecznego. W dokumentacji projektowej należy umieścić Informację o możliwości występowania na trasie/w relacji projektowanego zasobu, elementów infrastruktury z napięciami niebezpiecznymi i konieczności zachowania szczególnych środków ostrożności podczas pracy na/w zbliżeniu z nimi. Osoby przystępujące do wykonywania prac na tak oznakowanych elementach infrastruktury w których występują napięcia niebezpieczne, powinny posiadać aktualne uprawnienia SEP (E) oraz zobowiązane są do przestrzegania Instrukcji BHP.

Z poważaniem

Marek Bujło
Dział Zarządzania Zasobami Infrastruktury i Obsługi Klienta

Załącznik:

1. Dodatkowe wymagania Orange Polska

Dodatkowe wymagania i informacje Orange Polska S.A.

1. Infrastrukturę do przełożenia należy projektować na terenie do którego inwestor ma prawo dysponowania nieruchomością. W przypadku, gdy nie będzie takiej możliwości i sieć zostanie zaprojektowana na gruntach osób trzecich, Inwestor zobowiązany jest zapewnić zgodę właściciela działki na lokalizację infrastruktury telekomunikacyjnej oraz dostęp do infrastruktury w celu jej konserwacji i utrzymania na rzecz OPL. Zobowiązany jest również do pokrycia kosztów tych zgód oraz zapewnienia dostępu do przekładanych urządzeń. W przeciwnym razie wszelkie roszczenia osób fizycznych i prawnych z tytułu posadowienia sieci na gruntach osób trzecich będą obciążały Inwestora;
2. W przypadku zmiany rzędnych terenu należy uwzględnić regulację poziomu istniejącej infrastruktury telekomunikacyjnej doziemnej z zachowaniem normatywnego przykrycia, w stosunku do projektowanej niwelety. W przypadku zmian rzędnych terenu należy uwzględnić regulację poziomu istniejącej infrastruktury telekomunikacyjnej napowietrznej, z zachowaniem normatywnej wysokości w stosunku do projektowanej niwelety; *(odpowiednio wybrać)*
3. Dokumentacja projektowa powinna zostać sporządzona i sprawdzona przez osoby posiadające odpowiednie uprawnienia do projektowania infrastruktury telekomunikacyjnej, zgodnie z wymaganiami ustawy z dnia 7 lipca 1994r. Prawo Budowlane (Dz.U. 1994, nr 89, poz.414 z późn. zmianami) , a także zawierać oświadczenie, o którym mowa art. 20 ust. 4 ustawy Prawo Budowlane;
4. Zgłoszenie zamiaru prowadzenia prac powinno zawierać m.in.:

- informacje o wykonawcy robót – imię i nazwisko oraz numeru telefonu do kierownika robót
- certyfikat jakości z serii ISO 9000 lub inny równoważny dokument wydany przez podmiot uprawniony do kontroli jakości w zakresie robót budowlanych- jeśli wykonawca posiada;
- uprawnienia kierownika budowy oraz aktualny wpis do Izby Inżynierów,
- harmonogram robót oraz miejsce prowadzenia prac,
- jeden komplet dokumentacji projektowej (wraz z kopią zatwierdzenia projektu przez OPL oraz kopią pozwolenia na budowę),
- inne dokumenty określone na etapie projektowania.

W odpowiedzi na złożony wniosek/zamiar rozpoczęcia robót/ przedstawiciel Inwestora (wykonawcy) otrzymuje od komórki OPL, do której kierowany był wniosek, numer zgłoszenia, pod którym wniosek został zarejestrowany.

Po zgłoszeniu terminu rozpoczęcia prac, OPL wskaże upoważnionego przedstawiciela w celu sprawowania odpłatnego nadzoru nad prowadzonymi robotami i ochroną infrastruktury teletechnicznej oraz dokonania odpłatnego odbioru końcowego.

5. Informujemy, że OPL po przekazaniu infrastruktury do przełożenia może realizować prace wynikające z potrzeb utrzymaniowych - zobowiązań wobec klientów OPL dotyczących bezpieczeństwa i jakości usług oraz dostarczania usług klientom - skutkujących możliwością pojawienia się dodatkowych kabli w kanalizacji kablowej OPL, które nie zostały wyspecyfikowane w wydanych Warunkach Technicznych oraz uzgodnionej dokumentacji projektowej.
6. Opłaty za świadczony nadzór, nalicza się od chwili przybycia na plac budowy przedstawiciela OPL zgodnie z przekazanym zawiadomieniem Inwestora do chwili zakończenia robót wymagających nadzoru. Opłaty naliczane są za cały okres pobytu przedstawiciela OPL. Potwierdzeniem sprawowania nadzoru lub wykonania odbioru końcowego jest Protokół Odbioru Końcowego/Nadzoru Właścicielskiego. Protokół podpisują przedstawiciele OPL i Inwestora. W przypadku odmowy podpisania przez przedstawiciela Inwestora Protokołu OPL zastrzega sobie prawo jednostronnego podpisania dokumentu. Przedstawiciel OPL wskazuje w Protokole Odbioru przyczynę odmowy podpisania dokumentu przez przedstawiciela Inwestora. Protokół jest podstawą naliczenia opłat za sprawowanie odpłatnego nadzoru lub odbioru końcowego.
7. Szczegóły dotyczące prowadzenia nadzorów i odbiorów końcowych oraz cennik tych usług można znaleźć na www.orange.pl/wniosekonadzor.
8. Dla robót realizowanych na infrastrukturze telekomunikacyjnej stanowiącej własność OPL należy spełnić wymóg znakowania miejsca prowadzenia prac tablicą informacyjną **zawierającą: dane Inwestora i kontakt, nazwę firmy realizującej przebudowę i kontakt do tej firmy oraz numer zgłoszenia nadany przez OPL.**

a. tablica informacyjna przekazywana jest przez przedstawiciela OPL:

- przedstawicielowi inwestora (wykonawcy) na etapie przekazania infrastruktury do przełożenia lub

- przedstawicielowi inwestora (wykonawcy) na etapie rozpoczęcia świadczenia nadzoru nad realizowanymi robotami, dla przypadku, gdy realizowane prace nie wymagają przekazania infrastruktury OPL;

b. przedstawiciel inwestora zgłasza zamiar prowadzenia prac wysyłając wniosek o nadzór na wskazany w punkcie 12 wydanych Warunków Technicznych adres właściwej komórki uzupełniając przekazywany zakres informacji o dane dotyczące:

- miejsca prowadzenia prac,
- terminu rozpoczęcia i zakończenia prac,
- nazwiska i numeru telefonu do kierownika robót,

c. w odpowiedzi na złożony wniosek/zamiar rozpoczęcia robót/ przedstawiciel Inwestora (wykonawcy) otrzymuje od komórki OPL, do której kierowany był wniosek numer zgłoszenia, pod którym wniosek został zarejestrowany,

d. wykonawca robót uzupełnia tablicę informacyjną (zgodnie z poniższym standardem tj.: dane uzupełniane dużymi literami, w sposób trwały, pisakiem koloru czarnego, ścieralnym) wprowadzając następujące dane

- nazwę firmy - wykonawcę, lub podwykonawcę prac,
- imię nazwisko kierownika robót,
- numer telefonu komórkowego do kierownika robót,
- numer zgłoszenia, pod którym wniosek został zarejestrowany,

e. wykonawca uzupełnia zapisy na tablicy informacyjnej i umieszcza ją w widocznym miejscu np.: na zastawach ochronnych lub za przednią szybą od strony kierowcy w samochodzie wykonawcy znajdującym się na miejscu/w pobliżu wykonywanych prac,

f. po zakończeniu prac oraz usunięciu wprowadzonych zapisów, tablica informacyjna podlega zwrotowi do OPL. Sposób zwrotu tablicy informacyjnej należy uzgodnić z przedstawicielem OPL w momencie przekazania tablicy.

Suwałki, dnia 12.11.2019 r.

Nr 31 /RE5/2019/8401

Gmina Miasto Augustów
16-300 Augustów
3 Maja 60

WARUNKI USUNIĘCIA KOLIZJI

Odpowiadając na wniosek z dnia 22.10.2019r. nr 9836 określa się następujące warunki przeniesienia, odtworzenia lub przebudowy urządzeń elektroenergetycznych będących własnością PGE Dystrybucja S.A., kolidujących z projektowaną budową:
Przebudowa ulic gminnych: St. Konarskiego, E. Plater, St. Staszica, Spacerowej, Skrajnej w Augustowie

1. Miejsce występującej kolizji:
Augustów nieruchomości o numerach geodezyjnych nr 1489, 1596, 1552/1, 4961/1, 2839, 2840 – remont nawierzchni jezdni i chodników, budowa linii kablowej oświetlenia ulicznego.

2.Urządzenia wchodzące w kolizję z projektowaną inwestycją, będące własnością Spółki:
(należy określić parametry obiektów podlegających przebudowie np.: – nazwa obiektu, rodzaj urządzeń, typ linii, przekrój przewodów oraz inne dane charakteryzujące obiekt)

2.1 Linia kablowa SN-15 kV 3x YHAKXS 1x 70 mm2 relacji ST 5- 1364 Staszica – ST 5- 238 BPIS
2.2 Linia kablowa SN-15 kV HAKFtA 3x 70 mm2 relacji ST 5- 1183 ZMS – ST 5- 1367 Nad Nettą
2.3 Linia napowietrzno-kablowa nN-0,4 kV obwód ze ST 5- 1364 Staszica kierunek słup nr 3/1 i dalej jako linia kablowa YAKY 4x70 mm2 do złączy nr 9242, 9243, 6007.
2.4 Linia kablowa nN-0,4 kV YAKY 4x120mm2 relacji
2.5 Linia kablowa nN-0,4 kV YAKY 4x120mm2 relacji ST 5-1367 Nad Nettą do złącza ZK nr 6075 (podział sieci) i dalej do ST ZMS- złącze ZK nr 6075 posadowione w projektowanym wjeździe w ul. Staszica
2.6 Linia kablowa nN-0,4 kV YAKY 4x120mm2 relacji ST 5-1281 Szeroka - ZK 4002
2.7 Linia kablowa nN-0,4 kV YAKY 4x120mm2 relacji ST 5-1281 Szeroka - słup 72 ul. Skrajna

Stan techniczny przedmiotowych urządzeń elektroenergetycznych jest dobry oraz umożliwia ich wykorzystywanie do dostarczania energii elektrycznej do odbiorców zgodnie z przepisami prawa i wymogami dla tego typu urządzeń oraz celem, dla którego mają służyć. Przedmiotowe urządzenia elektroenergetyczne są stale wykorzystywane do dostarczania energii elektrycznej do odbiorców.

3. Ewentualna zmiana lokalizacji urządzeń wskazanych w punkcie 2 jest możliwa wyłącznie w przypadku zawarcia ze Spółką umowy i pokrycia wszystkich kosztów związanych ze zmianą lokalizacji ww. urządzeń. (projekt umowy wg wzoru - Załącznik nr 2a).

4. W celu usunięcia przewidywanej (występującej) kolizji należy:

a) przenieść/odtworzyć urządzenia związane z usunięciem kolizji, stosując „Wytyczne do budowy systemów elektroenergetycznych w PGE Dystrybucja S.A." w zakresie:

Tom 6 Linie napowietrzne i kablowe niskiego napięcia

Przy przebudowie urządzeń w ramach przeniesienia lub odtworzenia oraz przy zabezpieczeniu istniejących kabli należy stosować się do następujących zaleceń:

1. osłonić istniejące kable SN i nN stosując rury dwudzielne typu AROT A PS o średnicach odpowiednio Φ 160, 110 w następujących przypadkach:
   - w miejscach przejść pod jezdnią i poszerzeń jezdni,

- pod projektowanymi wjazdami na posesje
- przy skrzyżowaniach i zbliżeniach z projektowanymi urządzeniami infrastruktury technicznej

2. wszystkie inne odcinki linii kablowych SN i nN, poza wymienionymi w pkt. 1), które po zrealizowaniu inwestycji mogą znaleźć się pod projektowanymi jezdniami lub krawężnikami należy przebudować.
3. usytuowanie przebudowywanych, kolidujących z przewidywaną inwestycją urządzeń elektroenergetycznych należy rozpatrywać z uwzględnieniem docelowych rzędnych wysokościowych projektowanych nawierzchni drogi
4. istniejące kable elektroenergetyczne po zrealizowaniu inwestycji powinny znajdować się na głębokości zgodnej z obowiązującymi przepisami. Na etapie opracowania projektu należy wskazać miejsca, gdzie nastąpi obniżenie lub podwyższenie poziomu terenu, podać wielkość zmiany wysokości oraz określić wartości docelowej rzędnej. W dokumentacji należy określić długości odcinków kabli do przebudowy.

b) wykonać projekt budowlany i wykonawczy, zawierający oddzielną część dotyczącą budowy/przeniesienia urządzeń elektroenergetycznych, a także przewidywać konieczność zabezpieczenia ciągłości dostaw energii elektrycznej:

c) uzgodnić dokumentację projektową w Rejonie Energetycznym Suwałki w zakresie przeniesienia/odtworzenia urządzeń elektroenergetycznych,

d) uzyskać pozwolenia na budowę przeniesionych/odtworzonych urządzeń lub dokonać zgłoszenia, o którym mowa w art. 30 Ustawy z dnia 7.07.1994 r. Prawo Budowlane (t.j. Dz.U. z 2016 r. poz. 290 z późn. zm.),

e) uzyskać zgody właścicieli gruntów, na których zostaną usytuowane urządzenia energetyczne, sporządzone w formie umów, gdy w wyniku usunięcia kolizji przenoszone/ odtworzone urządzenia zostaną umieszczone na nieruchomości, której właścicielem lub użytkownikiem wieczystym nie jest Inwestor. Wymagane jest, by załącznikiem do umowy cywilno-prawnej – zgody zawartej z właścicielem działki było uwidocznione usytuowanie urządzeń na działce (ksero z trasy) potwierdzone podpisami stron,

f) **Pozyskać tytuł prawny do nieruchomości, na której zlokalizowane zostaną przebudowane/przenoszone/odtworzone urządzenia w postaci:

i. nieodpłatnego prawa służebności przesyłu na rzecz PGE Dystrybucja S.A. z siedzibą w Lublinie o treści wskazanej w umowie usunięcia kolizji (***przy czym w projekcie umowy Oddział, przed jej wysłaniem powinien wpisać aktualną treść służebności przesyłu wynikającą z Instrukcji ustanawiania służebności przesyłu na rzecz PGE Dystrybucja S.A.***). Integralną częścią aktu notarialnego zawierającego oświadczenie o ustanowieniu służebności przesyłu będzie załącznik graficzny określający położenie urządzeń na nieruchomości objętej służebnością przesyłu, przy czym akt notarialny zawierający oświadczenie o ustanowieniu na rzecz Spółki służebności przesyłu zostanie sporządzony przed demontażem urządzeń" ,

ii. decyzji zezwalającej PGE Dystrybucja S.A. na umieszczenie urządzeń w pasie drogowym, w sytuacji, gdy przebudowywane urządzenia po zakończeniu procesu usunięcia kolizji zostaną w całości zlokalizowane w pasie drogowym. W sytuacji zaś, gdy przebudowywane urządzenia wykorzystywane są wyłącznie na cele związane z potrzebami zarządzania drogami lub potrzebami ruchu drogowego, a także na cele związane z potrzebami obsługi użytkowników ruchu, a koszt usunięcia kolizji zgodnie z przepisami prawa ponieść powinna Spółka – zobowiązanie Inwestora do nieodpłatnego, umownego użyczenia pasa drogowego w celu lokalizacji urządzeń elektroenergetycznych,

iii. W przypadku kolizji z drogami - pozyskaniu przez Inwestora tytułu prawnego do korzystania z nieruchomości, na których zlokalizowane zostaną przebudowane urządzenia, w oparciu o art. 124 lub art. 124a ustawy o gospodarce nieruchomościami,

iv. W przypadku kolizji z drogami – pozyskania przez Inwestora decyzji o zezwoleniu na realizację inwestycji drogowej (ZRiD) wydany w trybie ustawy z dnia 10 kwietnia 2003r. o szczególnych zasadach przygotowania i realizacji inwestycji w zakresie dróg publicznych (Dz.U. z 2015r. poz.2031 z późn. zm.);

Tytuł prawny, o którym mowa w lit. f) winien zostać dostarczony Spółce (łącznie z wpisem w stosownych księgach wieczystych dla przypadków, dla których to możliwe) przed dokonaniem demontażu urządzeń.

g) przedłożyć do uzgodnienia harmonogram wykonywania prac,
h) przenieść/odtworzyć urządzenia związane z usunięciem kolizji,
i) zdemontować urządzenia związane z usunięciem kolizji,
j) rozliczyć się ze Spółką z materiałów pochodzących z demontażu urządzeń związanych z usunięciem kolizji,

5. Najpóźniej w dniu podpisania protokołu odbioru technicznego Inwestor udzieli Spółce lub zapewni udzielenie przez wykonawcę robót lub dostawcę materiałów 36-miesięcznej gwarancji, liczonej od dnia pozytywnego odbioru technicznego, na wykonane roboty budowlano-montażowe i dostarczone urządzenia elektroenergetyczne
6. Inwestor zobowiązany jest do zawarcia ze Spółką umowy określającej sposób i warunki usunięcia kolizji oraz zawierającej oświadczenia, o których mowa w pkt 8 i 9 poniżej zgodnie ze wzorem umowy stanowiącym załącznik do niniejszych Warunków.

7. Zawarcie z PGE Dystrybucja S.A. umowy określającej sposób i warunki usunięcia kolizji zgodnie z załącznikiem do niniejszych Warunków jest warunkiem dopuszczenia do prac na kolidujących urządzeniach elektroenergetycznych.

8. Inwestor zobowiązany jest do zawarcia ze Spółką umowy, w której zawarte będzie oświadczenie Inwestora, iż został poinformowany przez Spółkę oraz przyjmuje do wiadomości, że urządzenia elektroenergetyczne, które podlegają przeniesieniu, odtworzeniu bądź przebudowie w ramach usunięcia kolizji stanowią własność Spółki zarówno w trakcie usuwania kolizji, jak i po usunięciu kolizji. Inwestor zobowiązany jest do zawarcia ze Spółką umowy, w której zawarte będzie oświadczenie Inwestora, iż został poinformowany oraz przyjmuje do wiadomości, iż nakłady na istniejące urządzenia Spółki, urządzenia odtworzone w całości bądź w części z innych elementów niż pochodzące z demontażu oraz nowo wybudowane urządzenia stają się własnością Spółki z chwilą połączenia z siecią elektroenergetyczna Spółki. Inwestor zobowiązany jest do zawarcia ze Spółką umowy, w której zawarta będzie informacja, iż w związku z powyższym usunięcie kolizji wiąże się z obowiązkiem wydania Spółce do niezakłóconego posiadania części sieci elektroenergetycznych (w tym urządzeń elektroenergetycznych), która uległa przeniesieniu, odtworzeniu bądź przebudowie wraz z nakładami oraz nowo wybudowanymi urządzeniami w ramach usunięcia kolizji, niezwłocznie po usunięciu kolizji. Inwestor zobowiązany jest do zawarcia ze Spółką umowy, w której zawarte będzie oświadczenie Inwestora, iż potwierdza i akceptuje powyższe.
9. Inwestor zobowiązany jest do zawarcia ze Spółką umowy, w której zawarte będzie oświadczenie Inwestora, iż został poinformowany przez Spółkę, że w przypadku współfinansowania planów inwestycyjnych Inwestora ze środków wspólnotowych, Inwestor zobowiązany jest zrealizować inwestycję w sposób, który umożliwi Inwestorowi wydanie Spółce do niezakłóconego posiadania część sieci elektroenergetycznych (w tym urządzeń elektroenergetycznych), która uległa przeniesieniu, odtworzeniu bądź przebudowie wraz z nakładami oraz nowo wybudowanymi urządzeniami w ramach usunięcia kolizji, niezwłocznie po usunięciu kolizji. Inwestor zobowiązany

jest do zawarcia ze Spółką umowy, w której zawarte będzie oświadczenie Inwestora, iż potwierdza i akceptuje powyższe.

10. Termin ważności Warunków ustala się na 24 miesiące od daty ich wydania.

11. Od niniejszych warunków usunięcia kolizji służy prawo wniesienia odwołania w terminie 21 dni od daty ich wydania.

Niniejsze Warunki Usunięcia Kolizji bez zawartej umowy na przeniesienie/odtworzenie nie stanowią podstawy do rozpoczęcia realizacji prac budowlano montażowych. Warunkiem dopuszczenia do prac na kolidujących urządzeniach elektroenergetycznych jest zawarcie umowy pomiędzy Stronami.

Rejon Energetyczny Suwałki
Wydział Majątku Sieciowego
Specjalista ds. sieci
Ryszard [illegible]ski

.....
opracował

PGE Dystrybucja S.A.
Oddział Białystok
Rejon Energetyczny Suwałki
Dyrektor
Adam Słuchocki
zatwierdził

STAROSTWO POWIATOWE W AUGUSTOWIE

16-300 Augustów, ul 3 Maja 29

Augustów, dnia 12.05.2020r.

PROTOKÓŁ Z NARADY KOORDYNACYJNEJ

GK.6630.102.2020

na podstawie art.28b ustawy z dnia 17 maja 1989r. - Prawo Geodezyjne i Kartograficzne (tekst jednolity Dz. U. 2015 poz. 520 z późn. zm.)

Na naradzie koordynacyjnej w dniu 12.05.2020r. w siedzibie Starostwa Powiatowego w Augustowie / za pomocą środków komunikacji elektronicznej na zlecenie Zakład Usług Drogowych „ DROTECH " Wojciech Wielgat ul. Orzeszkowej 14A/6, 19-300 Ełk z dnia 07.05.2020r. nr 5522/ 2020 przedmiotem koordynacji usytuowania projektowanych przyłączy/sieci uzbrojenia terenu :

- sieć elektroenergetyczna
- sieć telekomunikacyjna
- sieć kanalizacji deszczowej
- kanał teletechniczny

położonych m. Augustów (200101_1) **obr. 0002** , ul. S.Staszica – Spacerowa – Skrajna – E.Plater dz.nr 1194, 1323, 1488, 1521/1, 1550, 1552/1, 1556, 4961/1

.....

.....

Sporządził :

INSPEKTOR

inż. Monika Karpio

.....

(stanowisko służbowe ,imię, nazwisko i podpis)

Przewodniczący :

Z up. STAROSTY

mgr inż. Leszek Osyda

Naczelnik Wydziału Geodezji i Kartografii

GEODETA POWIATOWY

.....

(stanowisko służbowe ,imię, nazwisko i podpis)

Poświadcza się zgodność niniejszej kopii z treścią materiału państwowego zasobu geodezyjnego i kartograficznego

Organ prowadzący państwowy zasób geodezyjny i kartograficzny	STAROSTA AUGUSTOWSKI
Nazwa materiału zasobu	kopia protok. z nar. koord. GK. 6630.102.2020
Identyfikator kompozycji materiału zasobu	
Data wykonania kopii	Augustów, 12. MAJ. 2020
Imię, nazwisko i podpis osoby reprezentującej organ	INSPEKTOR *inż. Monika Karpio*

UCZESTNICY NARADY

l.p.	*Nazwa instytucji*	*Imię i nazwisko*	*Stanowisko uczestników narady*	*Podpis*
1.	Przewodniczący – Starostwo Powiatowe w Augustowie	Leszek Osyda		
2.	Powiatowy Zarząd Dróg w Augustowie	Monika Winkiewicz	*Uzgodnić z PZD Augustów*	
3.	PGE Dystrybucja S.A.	Danuta Lewkowicz	*Uzgodnić w RE Suwałki*	
4.	Orange Polska S.A. Dział Ewidencji i Zarządzania Danymi o Infrastrukturze		*Zawiadomiono prawidłowo*	
5.	Wodociągi i Kanalizacje Miejskie Sp. z o.o. w A-stowie	Hubert Wasilewski	*Bez uwag*	
6.	MPEC „GIGA" Sp. z o.o. Augustów	Jan Jabłoński	*Bez uwag*	
7.	Państwowe Gospodarstwo Wodne Wody Polskie - Zarząd Zlewni w A-stowie	Lech Grygo		
8.	DUON Dystrybucja Sp. z o.o.	Piotr Smoczek	*Zawiadomiono prawidłowo*	
9.	Urząd Miejski w Augustowie	Kamil Murawski	*Uzgodniono pozytywnie*	
10.	Urząd Miejski w Lipsku	Anna Bugieda		
11.	Urząd Gminy Augustów	Ireneusz Kukliński		
12.	Urząd Gminy Nowinka	Lech Myszkowski		
13.	Urząd Gminy Sztabin	Janusz Lotkowski		
14.	Urząd Gminy Płaska	Krzysztof Raczkowski		
15.	Urząd Gminy Bargłów Kościelny	Grzegorz Kasjanowicz		
16.	Idealan Sp. z o.o.	Jakub Fiłonowicz	*Zawiadomiono prawidłowo*	

PROJEKT ZAG

- proj. krawężn
- proj. krawężn
- proj. krawędź
- proj. obrzeże
- proj. krawędź
- proj. nawierzc
- proj. ciągi pie
- proj. ścieżki r
- proj. zjazdy z
- proj. zjazdy z
- proj. jezdnia z
- proj. zieleń

10/1 - granice i num

- drzewa do us
- istn. kabel oś
- proj. kabel oś
- rura ochronna
- rura ochronna
- projektowany

-istniejący hydr

- projektowana
- projektowany

STAROSTA AUGUSTOWSKI

Działając w oparciu o art. 28b ustawy z dnia 17 maja 1989r. - Prawo geodezyjne i kartograficzne (t.j. Dz. U. 2015 poz. 520 z późn. zm.) informuje się, iż przedmiotem narady koordynacyjnej jest uzgodnienie sytuowania następujących projektowanych przyłączy/sieci uzbrojenia terenu:

sieć elektroenerg., sieć telekom., sieć kan. deszczowej, kanał teletechniczny

Narady koordynacyjnej przeprowadzono w siedzibie Starostwa Powiatowego w Augustowie / za pomocą środków komunikacji elektronicznej

GK.6630. 102. 2020

Augustów, dnia 12 MAJ. 2020

Z up. STAROSTY
mgr inż. Leszek Osyda
Naczelnik Wydziału Geodezji i Kartografii
GEODETA POWIATOWY

Zakład Usług D
Wo
ul. Orzeszk

Obiekt:	Przebudowa ul. Emilii Plater, Spa	
Rysunek:	Projekt zagospodarowania terenu	
Branża	Projektant	Pod
drogowa:	mgr inż. Wojciech Wielgat Nr upr. WAM/0097/POOD/09	
sanitarna:	mgr inż. Karol Brodowski Nr upr. WAM/0076/POOS/04	
elektryczna:	mgr inż. Marcin Grzesiukiewicz Nr upr. PDL/0154/POOE/10	
teletechniczna:	Jerzy Niedzielko Nr upr. 02325/02/U	
Data:	maj 2020 r.	

Suwałki, 12-08-2020 r.

PODLASKI WOJEWÓDZKI
KONSERWATOR ZABYTKÓW
DELEGATURA w SUWAŁKACH
16-400 Suwałki, ul. Sejneńska 13
tel./fax 87/566-37-41

S.5152.196.2020.PK

POZWOLENIE

Na podstawie art. 36 ust. 1 pkt.1, ust. 5 *Ustawy z dnia 23 lipca 2003 r. o ochronie zabytków i opiece nad zabytkami* (Dz. U. z 2020 r., poz. 282 ze zm.) oraz §13 ust. 1 pkt 1, 2, 5, 6, 7, ust. 2 pkt 1, 2, 3 oraz ust. 3 *Rozporządzenia Ministra Kultury i Dziedzictwa Narodowego z dnia 2 sierpnia 2018 r. w sprawie prowadzenia prac konserwatorskich, prac restauratorskich i badań konserwatorskich przy zabytku wpisanym do rejestru zabytków albo na Listę Skarbów Dziedzictwa oraz robót budowlanych, badań architektonicznych i innych działań przy zabytku wpisanym do rejestru zabytków, a także badań archeologicznych i poszukiwań zabytków* (Dz. U. z 2018 r., poz. 1609) oraz art. 104 ustawy z dnia 14 czerwca 1960 r. kodeks postępowania administracyjnego (Dz. U. z 2020 r., poz. 256 ze zm.) **po rozpatrzeniu wniosku** Gminy Miasto Augustów, ul. 3 Maja 60, 16-300 Augustów, w imieniu której działa pełnomocnik Zakład Usług Drogowych „Drotech" Wojciech Wielgat, ul. E. Orzeszkowej 14A/6, 19-300 Ełk **z dnia** 27.05.2020 r. (data wpł. 1.06.2020 r.), uzup. w dniu 6.07.2020 r. **w sprawie wydania pozwolenia na** prowadzenie robót budowlanych polegających na przebudowie ulicy Emilii Plater, Spacerowej, Skrajnej, Stanisława Staszica na dz. nr ewid. 4961/1, 1194, 1216/3, 1488, 1323, 1521/1, 1541/1, 1550, 1552/1, 1556 obr. 2 w Augustowie, w oparciu o załączony *Projekt budowlany. Przebudowa ulicy Emilii Plater, Spacerowej, Skrajnej, Stanisława Staszica w Augustowie, dz. nr ewid. 4961/1, 1194, 1216/3, 1488, 1323, 1521/1, 1541/1, 1550, 1552/1, 1556 obr. 2 w Augustowie; Zamawiający: Gmina Miasto Augustów, ul. 3 Maja 60, 16-300 Augustów; Autor: mgr inż. Wojciech Wilgat, upr. nr WAM/0097/POOD/09*

pozwalam

Gminie Miasto Augustów, ul. 3 Maja 60, 16-300 Augustów, w imieniu której działa pełnomocnik Zakład Usług Drogowych „Drotech" Wojciech Wielgat, ul. E. Orzeszkowej 14A/6, 19-300 Ełk, na prowadzenie robót budowlanych polegających na przebudowie ulicy Emilii Plater, Spacerowej, Skrajnej, Stanisława Staszica na dz. nr ewid. 4961/1, 1194, 1216/3, 1488, 1323, 1521/1, 1541/1, 1550, 1552/1, 1556 obr. 2 w Augustowie, w oparciu o załączony *Projekt budowlany. Przebudowa ulicy Emilii Plater, Spacerowej, Skrajnej, Stanisława Staszica w Augustowie, dz. nr ewid. 4961/1, 1194, 1216/3, 1488, 1323, 1521/1, 1541/1, 1550, 1552/1, 1556 obr. 2 w Augustowie; Zamawiający: Gmina Miasto Augustów, ul. 3 Maja 60, 16-300 Augustów; Autor: mgr inż. Wojciech Wilgat, upr. nr WAM/0097/POOD/09*

Pozwolenie niniejsze określa warunki polegające na obowiązku:
- pisemnego zawiadomienia o faktycznym terminie rozpoczęcia i zakończenia wskazanych w pozwoleniu działań przynajmniej z 3-dniowym wyprzedzeniem;
- niezwłocznego zawiadomienia wojewódzkiego konserwatora zabytków o zagrożeniach lub nowych okolicznościach ujawnionych w trakcie prowadzenia wskazanych w pozwoleniu działań.

Termin ważności pozwolenia: do 31.12.2022 r.

Postępowanie w sprawie wydanego pozwolenia może zostać wznowione, a następnie pozwolenie może zostać cofnięte lub zmienione na podst. art. 47 ustawy z dnia 23 lipca 2003 r. o ochronie zabytków i opiece nad zabytkami.

UZASADNIENIE

W dniu 1 czerwca 2020 r. wpłynął wniosek Gminy Miasto Augustów w imieniu której działa pełnomocnik Zakład Usług Drogowych „Drotech" Wojciech Wielgat, o wydanie pozwolenia na prowadzenie robót budowlanych polegających na przebudowie ulicy Emilii Plater, Spacerowej, Skrajnej, Stanisława Staszica na dz. nr ewid. 4961/1, 1194, 1216/3, 1488, 1323, 1521/1, 1541/1, 1550, 1552/1, 1556 obr. 2 w Augustowie. Działki nr ewid. 4961/1, 1194, 1216/3, 1488, 1323, 1521/1,

1541/1, 1550, 1552/1, 1556 obr. 2 w Augustowie znajdują się obszarze zespołu Kanału Augustowskiego, wpisanego do rejestru zabytków nieruchomych decyzją Kl. WKZ 534/5/d/79 z dn. 9.02.1979 r. W związku z powyższym teren planowanej inwestycji objęty jest prawną ochroną konserwatorską, w oparciu o art. 7 pkt 1 Ustawy z dnia 23 lipca 2003 r. o ochronie zabytków i opiece nad zabytkami.

Planowana inwestycja polegać będzie m. in. na przebudowie nawierzchni ulic, budowie i przebudowie nawierzchni chodników, zjazdów z koski brukowej betonowej, przebudowie odcinków doziemnej sieci elektroenergetycznej, wykonaniu oznakowania pionowego i poziomego, budowie kanalizacji teletechnicznej, budowie odcinka kanalizacji deszczowej. Jezdnię ulicy Emilii Plater zaprojektowano o nawierzchni z kostki betonowej o podstawowej szerokości 5,5 m, po obu stronach jezdni zaprojektowano utwardzone pobocze, obramowanie jezdni stanowić będzie krawężnik betonowy 15x22 cm na ławie betonowej z oporem. Odwodnienie powierzchniowe wykonane poprzez projektowane wpusty uliczne do istniejącej kanalizacji deszczowej oraz na teren przyległy. Zaprojektowano zjazdy do działek przyległych z kostki betonowej. Jezdnię ulicy Stanisława Konarskiego zaprojektowano jako nawierzchnię bitumiczną o podstawowej szerokości 5m, po obu stronach jezdni zaprojektowano chodniki z kostki betonowej. Obramowanie jezdni stanowić będzie krawężnik betonowy 15x30 cm i 15x22 cm na ławie betonowej z oporem. Odwodnienie powierzchniowe wykonane poprzez projektowane wpusty uliczne do istniejącej kanalizacji deszczowej oraz na teren przyległy. Zaprojektowano zjazdy do działek przyległych z kostki betonowej. Jezdnię ulicy Spacerowej zaprojektowano o nawierzchni z kostki betonowej o podstawowej szerokości 4,5 m po obu stronach jezdni zaprojektowano utwardzone pobocze, obramowanie jezdni stanowić będzie krawężnik betonowy 15x22 cm na ławie betonowej z oporem. Odwodnienie powierzchniowe wykonane poprzez projektowane wpusty uliczne do istniejącej kanalizacji deszczowej oraz na teren przyległy. Zaprojektowano zjazdy do działek przyległych z kostki betonowej. Jezdnię ulicy Skrajnej zaprojektowano o nawierzchni z kostki betonowej o podstawowej szerokości 4,5 m, po obu stronach jezdni zaprojektowano utwardzone pobocze, obramowanie jezdni stanowić będzie krawężnik betonowy 15x22 cm na ławie betonowej z oporem. Odwodnienie powierzchniowe wykonane poprzez projektowane wpusty uliczne do istniejącej kanalizacji deszczowej oraz na teren przyległy. Zaprojektowano zjazdy do działek przyległych z kostki betonowej. Planowana inwestycja jest dopuszczalna z punktu widzenia konserwatorskiego, nie wpłynie negatywnie na zabytek jakim jest zespół Kanału Augustowskiego. Wobec powyższego postanowiono orzec jak w rozstrzygnięciu.

POUCZENIE

Od niniejszej decyzji służy stronom odwołanie do Ministra Kultury i Dziedzictwa Narodowego, które należy złożyć za pośrednictwem Podlaskiego Wojewódzkiego Konserwatora Zabytków Delegatura w Suwałkach, 16-400 Suwałki, ul. Sejneńska 13 w terminie 14 dni od daty doręczenia. Jednocześnie organ poucza, że w trakcie biegu terminu do wniesienia odwołania strony mogą zrzec się prawa do wniesienia odwołania wobec tutejszego organu. Z dniem doręczenia organowi administracji publicznej oświadczenia o zrzeczeniu się prawa do wniesienia odwołania postępowania przez ostatnią ze stron postępowania, decyzja staje się ostateczna i prawomocna.

Z up. Podlaskiego Wojewódzkiego
Konserwatora Zabytków
A. Ejdulis
Anetta Ejdulis
Kierownik Delegatury

Załącznik:

1. *Projekt budowlany. Przebudowa ulicy Emilii Plater, Spacerowej, Skrajnej, Stanisława Staszica w Augustowie, dz. nr ewid. 4961/1, 1194, 1216/3, 1488, 1323, 1521/1, 1541/1, 1550, 1552/1, 1556 obr. 2 w Augustowie; Zamawiający: Gmina Miasto Augustów, ul. 3 Maja 60, 16-300 Augustów; Autor: mgr inż. Wojciech Wilgat, upr. nr WAM/0097/POOD/09- 2 egz.*

Otrzymuje:
- strony postępowania według rozdzielnika

Do wiadomości:
Starostwo Powiatowe w Augustowie
ul. 3 Maja 29, 16-300 Augustów

Del. WUOZ w Suwałkach –a/a.

Del. WUOZ w Suwałkach –a/a.

Za wydanie niniejszego pozwolenia uiszczono opłatę skarbową w wysokości 82,00 zł na konto Urzędu Miejskiego w Suwałkach, zgodnie z przepisami ustawy z dnia 16 listopada 2006 r. o opłacie skarbowej (Dz. U. z 2018 r., poz. 1044 ze zm.).

Zgodnie z art. 36 ust. 8 ustawy z dnia 23 lipca 2003 r. o ochronie zabytków i opiece nad zabytkami uzyskanie pozwolenia WKZ na podjęcie robót budowlanym nie zwalnia z obowiązku uzyskania pozwolenia na budowę albo zgłoszenia, zgodnie z przepisami ustawy Prawo Budowlane.

Sprawę prowadzi:
st. insp. ochrony zabytków Patrycja Kopiczko

Informacja o przetwarzaniu danych osobowych

Administratorem podanych danych osobowych jest Podlaski Wojewódzki Konserwator Zabytków, reprezentujący Wojewódzki Urząd Ochrony Zabytków w Białymstoku, z siedzibą przy ul. Dojlidy Fabryczne 23, 15–554 Białystok, tel.: 85 74 12 332, e-mail: sekretariat@wuoz.bialystok.pl.

We wszelkich sprawach związanych z przetwarzaniem danych osobowych możesz skontaktować się z naszym Inspektorem Ochrony Danych dostępnym pod adresem e-mail: iod@wuoz.bialystok.pl.

Szczegółowe informacje dotyczące przetwarzania danych osobowych można odnaleźć na naszej stronie internetowej w zakładce RODO.

Orange Polska
Hurt
Zarządzanie Zasobami Sieci i IT
Dział Zarządzania Zasobami Infrastruktury
i Obsługi Klienta w Krakowie
ul. Dauna 66 , 30-629 Kraków
tel.: 12 265 13 87

Zakład Usługowy UNITEL
ul. Mazurska 26
90-400 Olecko

Kraków, 14 września 2020r.

Numer pisma: TTISIKU-38446/20/RP
Temat: uzgodnienie dokumentacji przełożenia sieci teletechnicznej kolidującej z projektowaną przebudową ul. Skrajnej w miejscowości Augustów

Szanowni Państwo,

w odpowiedzi na wniosek dotyczący uzgodnienia dokumentacji projektowej (PW) na przełożenie sieci teletechnicznej kolidującej z planowaną przebudowa ulicy Skrajnej w miejscowości Augustów, Orange Polska S.A. Dział Zarządzania Zasobami Infrastruktury i Obsługi Klienta w Krakowie uzgadnia pozytywnie przedłożone opracowanie z następującymi uwagami:

1. Przed przystąpieniem do przełożenia sieci telekomunikacyjnej dokumentację należy uzupełnić o niezbędne uzgodnienia branżowe oraz wszystkie dokumenty formalno – prawne (w tym decyzję administracyjną obejmującą projektowane zabezpieczenie sieci telekomunikacyjnej).
2. Przełożenie kolidującej infrastruktury telekomunikacyjnej może być realizowana wyłącznie w oparciu o warunki techniczne nr 45198/TTISIOU/P/2019 z dnia 16.09.2019r, oraz dokumentację projektową uzgodnioną niniejszym pismem
3. Warunkiem przystąpienia do przełożenia sieci telekomunikacyjnej jest dokonanie przekazania placu budowy, oraz przedstawienie kompletu dokumentacji projektowej z aktualnymi warunkami technicznymi i uzgodnieniami.
4. Po zakończeniu prac związanych z przełożeniem sieci telekomunikacyjnej należy dokonać odbioru końcowego. Do odbioru należy przygotować i przekazać:
   - dokumentację powykonawczą uzupełnioną o wymagane odbiory branżowe, wszystkie dokumenty formalno prawne dotyczące przełożenia sieci tt, wyciąg z pozwolenia na budowę oraz geodezję powykonawczą
   - oświadczenie kierownika budowy o zgodności wykonania obiektu z projektem budowlanym i warunkami pozwolenia na budowę oraz przepisami, a także o doprowadzeniu do należytego stanu i porządku terenu budowy - powyższe uzgodnienie dołączyć do dokumentacji, która to zostanie przekazana Inwestorowi przebudowy infrastruktury teletechnicznej.

Orange Polska Spółka Akcyjna z siedziba i adresem w Warszawie (02-326) przy Al. Jerozolimskich 160, wpisana do Rejestru Przedsiębiorców prowadzonego przez Sad Rejonowy dla m.st. Warszawy
XII Wydział Gospodarczy Krajowego Rejestru Sadowego pod numerem 0000010681; REGON 012100784, NIP 526-02-50-995; z pokrytym w całości kapitałem zakładowym wynoszącym 3.937.072.437 złotych.

5. Informujemy, że Zarządzeniem Dyrektora Technicznej Obsługi Klienta z dniem 03.10.2012 wdrożyliśmy w naszej organizacji zmiany polegające na pobieraniu opłat za świadczony nadzór właścicielski
   Inwestor jest zobowiązany zgłosić do Orange Polska prace min. na 14 dni przed przystąpieniem do robót.
   Zawiadomienie o terminie rozpoczęcia prac należy kierować na adres:

   Obsługa Techniczna Klienta w Warszawie
   Wydział Utrzymania Usług i Infrastruktury - Olsztyn
   ul. Pieniężnego 21a
   10-004 Olsztyn
   Fax/ 89 525 25 67

6. Opłaty za świadczony nadzór nalicza się od chwili przybycia na plac budowy przedstawiciela Orange Polska S.A zgodnie z przekazanym zawiadomieniem Inwestora do chwili zakończenia robót wymagających nadzoru. Opłaty naliczane są za cały okres pobytu przedstawiciele Orange Polska S.A. W przypadku nieuzasadnionego zawiadomienia przez Inwestora o rozpoczęciu prac Orange Polska S.A. zastrzega sobie prawo do naliczenia opłat za dojazd przedstawiciela Orange Polska S.A Potwierdzenie sprawowania nadzoru jest Protokół Nadzoru. Przedmiotowy dokument podpisują przedstawiciele Orange Polska S.A i Inwestora. W przypadku odmowy podpisania przez przedstawiciela Inwestora Protokołu Nadzoru Orange Polska S.A. zastrzega sobie prawo jednostronnego podpisania Protokołu Nadzoru. Przedstawiciel Orange Polska S.A wskazuje w Protokole Nadzoru przyczynę odmowy podpisania dokumentu przez przedstawiciela Inwestora. Protokół Nadzoru jest podstawą naliczenia opłat za sprawowanie odpłatnego nadzoru.
   Tryb i zasady zgłoszenia dostępne są na stronie: www.orange.pl/wniosekonadzor . Wykonywanie prac na sieci Orange Polska S.A bez zgłoszenia jest naruszeniem własności Orange Polska S.A i będzie zgłaszane organom ścigania!
7. Za wszelkie nieprawidłowości i ewentualne uszkodzenia sieci telekomunikacyjnej Orange Polska S.A, powstałe w wyniku prowadzonych prac, odpowiada Inwestor.

Z poważaniem

Robert Podgórski
Starszy Specjalista
ds. Zasobów Infrastruktury

Załączniki:
- 1x PW

Zakład Usług Drogowych
„DROTECH"
Wojciech Wielgat
19-300 Ełk, ul. Orzeszkowej 14A/6, tel. 87 610 08 57

Zamawiający: Gmina Miasto Augustów
ul. 3 Maja 60
16-300 Augustów

Obiekt: Przebudowa Skrajnej w Augustowie

Stadium: Projekt Wykonawczy

Projekt: Projekt przebudowy infrastruktury telekomunikacyjnej

Branża: Telekomunikacja

Projektant: Jerzy Niedzielko
nr upr. DTT-TU/02325/02/U

Jerzy Niedzielko
Projektowanie i kierowanie robotami
w specjalnościach instalacyjnych
w telekomunikacji przewodowej wraz
z infrastrukturą towarzysząca linii,
instalacji i urządzeń liniowych
Upr. nr DTT-TU/02325/02/U

Ełk, Sierpień 2020 r. Egz. Nr 1

Orange Polska S.A.
Zarządzanie Zasobami Sieci i IT
Dział Ewidencji i Zarządzania Danymi o Infrastrukturze 2-Kraków
uzgadnia PB/PW nr rej. ..... wpisał do pisma
następującymi uwagami ..... TT/PIW - 38496/KO/RA
.....
Kraków, dnia 14.09 2020 r.
podpis .....

Projekt przebudowy linii kablowych nn 0,4kV w zadaniu przebudowy ul. Stanisława Staszica ul. Emili Plater, ul. Spacerowej w Augustowie dz nr. 4961/1,1194, 1216/3,1488, 1323, 1521/1, 15441/1, 1550, 1552/1, 1556 obręb 2 Miasto Augustów

PGE Dystrybucja S.A.
Oddział Białystok
Rejon Energetyczny Suwałki

16-400 Suwałki, ul. Piaskowa 1
tel. 85 676 65 00, fax 85 676 65 09

Uzgodniono w RE5 Suwałki plan zagospodarowania terenu z uwagami

1. Wykonawca jest zobowiązany zgłosić do RE Suwałki prace w strefie sieci elektroenergetycznej min. 7 dni przed przystąpieniem do robót, powołując się na numer przedmiotowego uzgodnienie.
2. Lokalizację podziemnych urządzeń elektroenergetycznych w terenie należy potwierdzić za pomocą przekopów kontrolnych. O przypadku odkrycia w trakcie robót ziemnych urządzeń naniesionych na planie należy powiadomić użytkownika sieci. Istniejącą sieć elektroenergetyczną eksploatowaną przez PGE pokazano na załączonym podkładzie geodezyjnym kolorem czerwonym.
3. Prace w pobliżu linii kablowych wykonywać wyłącznie sposobem ręcznym z należytą ostrożnością, zabezpieczyć odkryte kable przed uszkodzeniem mechanicznym.
4. Miejsce zbliżeń i skrzyżowań oraz elementy zanikowe sieci elektroenergetycznej przed ich zasypaniem podlegają obowiązkowi zgłoszenia do RE Suwałki.
5. Skrzyżowania i zbliżenia z kablami elektroenergetycznymi wykonywać zgodnie z obowiązującymi normami i przepisami.
6. Prace na w/w liniach wykonywać po całkowitym wyłączeniu spod napięcia po wcześniejszym uzgodnieniu i nadzorem RE Suwałki. Sposób zabezpieczenia kabli należy zgłosić do sprawdzenia przez uprawnionego pracownika RE Suwałki pod nr telefonu w godz. 7:00 do 15:00 (85) 6766568, (85) 6766566, (85) 6766561, całodobowo 991.
7. W przypadku zmiany rzędnych terenu należy wyregulować poziom posadowienia urządzeń elektroenergetycznych do projektowanej niwelety. Zachować pierwotną przykrycia kabli podziemnych.
8. W przypadku uszkodzenia sieci elektroenergetycznej wykonawca zostanie obciążony kosztami naprawy oraz odszkodowań wywołanych powstałą awarią.

Suwałki dn. .....

Sprawdzono / Uzgodniono projekt zagospodarowania terenu/schemat jednokreskowy bez uwag. Suwałki dnia 17.03.2020

zgodnie z WUK nr 31/RE5/2019/8401

Rejon Energetyczny Suwałki
Wydział Majątku Sieciowego
Specjalista ds. Sieci
Andrzej Bartoszewicz

Legenda:

- projektowana mufa kablowa
- projektowane złącze kablowe
- projektowana sieć kablowa nn 0,4kV
- złacze kablowe do likwidacji
- linia kablowa do likwidacji

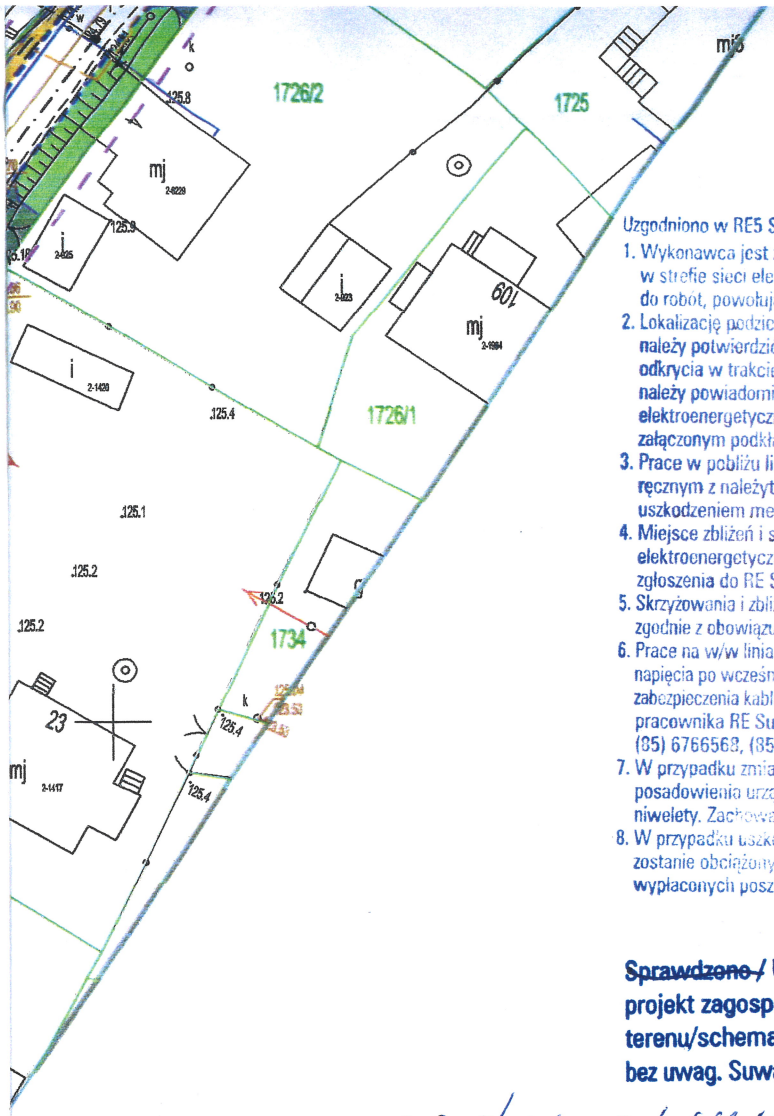

PGE Dystrybucja S.A.
Oddział Białystok
Rejon Energetyczny Suwałki

16-400 Suwałki, ul. Piaskowa 1
tel. 85 678 65 00, fax 85 678 65 09

Uzgodniono w RE5 Suwałki plan zagospodarowania terenu z uwagami:

1. Wykonawca jest zobowiązany zgłosić do RE Suwałki prace w strefie sieci elektroenergetycznej min. 7 dni przed przystąpieniem do robót, powołując się na numer przedmiotowego uzgodnienia.
2. Lokalizację podziemnych urządzeń elektroenergetycznych w terenie należy potwierdzić za pomocą przekopów kontrolnych. O przypadki odkrycia w trakcie robót ziemnych urządzeń nanieszonych na planie należy powiadomić użytkownika sieci. Istniejącą sieć elektroenergetyczną eksploatowaną przez PGE pokazano na załączonym podkładzie geodezyjnym kolorem czerwonym.
3. Prace w pobliżu linii kablowych wykonywać wyłącznie sposobem ręcznym z należytą ostrożnością, zabezpieczyć odkryte kable przed uszkodzeniem mechanicznym.
4. Miejsce zbliżeń i skrzyżowań oraz elementy zanikowe sieci elektroenergetycznej przed ich zasypaniem podlegają obowiązkowi zgłoszenia do RE Suwałki.
5. Skrzyżowania i zbliżenia z kablami elektroenergetycznymi wykonywać zgodnie z obowiązującymi normami i przepisami.
6. Prace na w/w liniach wykonywać po całkowitym wyłączeniu spod napięcia po wcześniejszym uzgodnieniu i nadzorem RE Suwałki. Sposób zabezpieczenia kabli należy zgłosić do sprawdzenia przez uprawnionego pracownika RE Suwałki pod nr telefonu w godz. 7.00 do 15.00 (85) 6766563, (85) 6766565, (85) 6766561, całodobowo 9h1.
7. W przypadku zmiany rzędnych terenu należy wyregulować poziom posadowienia urządzeń elektroenergetycznych do projektowanej niwelety. Zachować normatywne przykrycie linii podziemnych.
8. W przypadku uszkodzenia sieci elektroenergetycznej wykonawca zostanie obciążony kosztami ich naprawy oraz odszkodowaniu wypłaconych poszkodowanym.

Suwałki dn. .....

~~Sprawdzono~~ / Uzgodniono
projekt zagospodarowania terenu/schemat jednokreskowy bez uwag. Suwałki dnia 17.09.2020

Zgodnie z WLK nr 31/RE5/2019/8401

Rejon Energetyczny Suwałki
Wydział Majątku Sieciowego
Specjalista ds. Sieci
Andrzej Bartoszewicz

Legenda:

- projektowana mufa kablowa
- projektowane złącze kablowe
- projektowana sieć kablowa nn 0,4kV
- złacze kablowe do likwidacji
- linia kablowa do likwidacji

Zakład Usług Drogowych "DROTECH"
Wojciech Wielgat
ul. Orzeszkowej 14A/6, 19-300 Ełk

biekt:	**Przebudowa ul. Stanisława Staszica ul. Emili Plater, ul. Spacerowej w Augustowie dz nr. 4961/1,1194, 1216/3,1488, 1323, 1521/1, 15441/1, 1550, 1552/1, 1556**			
ysunek:	Projekt zagospodarowania terenu			skala b/s
ranża	Projektant	Podpis	Sprawdzający	Podpis
ektryczna:	mgr inż. Marcin Grzesiukiewicz Nr upr. PDL/0154/POOE/10		mgr inż. Daniel Filipowicz Nr upr. WAM/0096/PWOE/10	
ata:	marzec 2019 r.		Rys. nr E-1	Ark. 1/1

Powiatowy Zarząd Dróg
16-300 Augustów, ul. Woj. Polskiego 54
tel. 87 643 49 20, fax 87 643 54 54
REGON 790675890, NIP 846-14-28-349

Augustów, dnia 24.06.2020 r.

Znak: DzT.5541.43/2020

Zakład Usług Drogowych
„DROTECH" Wojciech Wielgat
ul. Orzeszkowej 14A/6
19-300 Ełk

Odpowiadając na pismo z dnia 22.05.2020 r. w sprawie uzgodnienia projektu zagospodarowania terenu na skrzyżowaniu ulic Wrzosowej i Nowomiejskiej oraz Skrajnej i Al. Jana Pawła II w związku z wykonaniem zadania pn. ***„Przebudowa ulicy Stanisława Staszica, Skrajnej, Spacerowej i Emilii Plater w Augustowie"***, Powiatowy Zarząd Dróg w Augustowie pozytywnie opiniuje przedstawioną dokumentację na następujących warunkach prowadzenia robót:

- co najmniej na 7 dni przed rozpoczęciem robót w obrębie skrzyżowania z ulicą Nowomiejską i Al. Jana Pawła II zawiadomić Powiatowy Zarządu Dróg;
- Wykonawca zobowiązany jest do oznakowania i zabezpieczenia miejsca robót zgodnie z zatwierdzonym projektem organizacji ruchu, oraz prowadzenia stałej kontroli wykonanego oznakowania, a organizacja ruchu ma obejmować faktycznie zajmowaną strefę robót. Zobowiązuje się Wykonawcę do przywrócenia kompletnego oznakowanie stałej organizacji ruchu równocześnie z likwidacją oznakowania na czas robót;
- wszystkie roboty drogowe należy prowadzić zgodnie z Europejskimi lub Polskimi Normami, zasadami sztuki budowlanej i technologiami przewidzianymi dla tych robót.

DYREKTOR
POWIATOWEGO ZARZĄDU DRÓG
w Augustowie
inż. Daniel Hiero

MAPKA ORIENTACYJNA
skala 1:10000

Zakład Usług Drogowych "DROTECH" Wojciech Wielgat ul. Orzeszkowej 14A/6, 19-300 Ełk			
Obiekt:	Przebudowa ul. Emilii Plater, Spacerowej, Skrajnej, Stanisława Staszica w Augustowie		
Rysunek:	Mapka orientacyjna		skala 1:10000
Opracowali:	Imię i nazwisko	Nr uprawnień	Podpis
Projektant:	mgr inż. Wojciech Wielgat	WAM/0097/POOD/09	
Sprawdzający:	mgr inż. Paweł Lutow	WAM/0045/POOD/09	
Data:	maj 2020 r.	Rys. nr 1	Ark. 1/1

PROJEKT ZAGOSPODAROWANIA TERENU
skala 1:500
ARKUSZ 1

Mapa do celów projektowych arkusz 1		
Nr zgłoszenia pracy geodezyjnej		**75/2019**
Identyfikator pracy geodezyjnej		**GK.6640.374.2019**
Jednostka ewidencyjna	identyfikator	**200101_1**
	nazwa	**Miasto Augustów**
Obręb ewidencyjny	identyfikator	**200101_1.0002**
	nazwa	**OBRĘB 2**
Numer działki		**275/3, 1216/3, 1488, 1489, 1323, 1521/1, 1522, 1589/1, 2839, 4961/4**
Skala mapy		**1:500**
Nazwa układu współrzędnych	prostokatnych płaskich 2000	**8.209.12.03.3.2 8.209.12.03.1.4**
	układu wysokości	**Kronsztadt 60**
Data opracowania mapy		**25.07.2019**
Mapa aktualna na dzień		**25.07.2019**
Zakres aktualizacji Zakres służebności gruntowej		— — — **brak**

Nie wyklucza się istnienia w terenie innych nie wskazanych na niniejszej mapie urządzeń podziemnych, które nie były zgłoszone do inwentaryzacji powykonawczej.

Wszystkie obiekty budowlane podlegają wytyczeniu przez jednostki wykonawstwa geodezyjnego lub osoby fizyczne posiadające zezwolenie na wykonanie robót geodezyjnych.

GEODEZJA Poźniakowski i Syn
Bartłomiej Poźniakowski
16-300 Augustów, Rynek Zygmunta Augusta 27
tel. (087) 643-17-85, kom. 0 509 500 244
NIP 846-133-86-00 REGON 200044853

Geodeta Uprawniony
mgr inż. Bartłomiej Poźniakowski
Nr upr. 20231

Poświadcza się, że niniejszy dokument został opracowany w wyniku prac geodezyjnych i kartograficznych, których rezultaty zawiera operat techniczny wpisany do ewidencji materiałów państwowego zasobu geodezyjnego i kartograficznego	
Organ prowadzący państwowy zasób geodezyjny i kartograficzny	STAROSTA AUGUSTOWSKI
Identyfikator ewidencyjny materiału zasobu - operatu technicznego	P.2001.2019.1060
Data wpisania operatu technicznego do ewidencji materiałów zasobu	28.SIE. 2019
Imię, nazwisko i podpis osoby reprezentującej organ	GŁÓWNY SPECJALISTA mgr inż. Halina [illegible]

LEGENDA

- proj. krawężnik betonowy
- proj. krawężnik betonowy obniżony
- proj. obrzeże betonowe 6x20 cm
- proj. obrzeże betonowe 8x30 cm
- proj. nawierzchnia jezdni z BA
- proj. ciągi piesze z kostki betonowej
- proj. zjazdy z kostki betonowej
- proj. jezdnia z kostki betonowej
- proj. zieleń
- proj. utwardzone pobocze z kostki betonowej
- 10/1 - granice i numery działek
- istn. kabel oświetlenia ulicznego do likwidacji
- proj. trasa kabla eN
- projektowana mufa kablowa
- rura ochronna na kablu energetycznym
- rura ochronna na kablu telekomunikacyjnym
- projektowany kanał teletechniczny
- projektowany kabel telekomunikacyjny
- projektowana sieć wodociągowa
- istniejący hydrant do przestawienia
- projektowana siec kanalizacji deszczowej
- projektowane studnie kanalizacji deszczowej
- projektowane wpusty kanalizacji deszczowej

Zakład Usług Drogowych "DROTECH" *Wojciech Wielgat* ul. Orzeszkowej 14A/6, 19-300 Ełk				
Obiekt:	Przebudowa ul. Emilii Plater, Spacerowej, Skrajnej, Staszica w Augustowie			
Rysunek:	Projekt zagospodarowania terenu			skala 1:500
Branża	Projektant	Podpis	Sprawdzający	Podpis
drogowa:	mgr inż. Wojciech Wielgat Nr upr. WAM/0097/POOD/09		mgr inż. Paweł Lutow Nr upr. WAM/0045/POOD/09	
sanitarna:	mgr inż. Karol Brodowski Nr upr. WAM/0076/POOS/04		mgr inż. Edyta Joglińska Nr upr. WAM/0041/PWOS/11	
elektryczna:	mgr inż. Marcin Grzesiukiewicz Nr upr. PDL/0154/POOE/10		mgr inż. Daniel Filipowicz Nr upr. WAM/0096/PWOE/12	
teletechniczna:	Jerzy Niedzielko Nr upr. 02325/02/U		inż. Dariusz Ćwikliński Nr upr. WAM/0147/PWOT/10	
Data:	maj 2020 r.		Rys. nr 1	Ark. 1/3

PROJEKT ZAGOSPODAROWANIA TERENU
skala 1:500
ARKUSZ 2

Mapa do celów projektowych arkusz 1		
Nr zgłoszenia pracy geodezyjnej		75/2019
Identyfikator pracy geodezyjnej		GK.6640.374.2019
Jednostka ewidencyjna	identyfikator	200101_1
	nazwa	Miasto Augustów
Obręb ewidencyjny	identyfikator	200101_1.0002
	nazwa	OBRĘB 2
Numer działki		275/3, 1216/3, 1488, 1489, 1323, 1521/1, 1522, 1589/1, 2839, 4961/4
Skala mapy		1:500
Nazwa układu współrzędnych	prostokątnych płaskich 2000	8.209.12.03.3.2 8.209.12.03.1.4
	układu wysokości	Kronsztadt 60
Data opracowania mapy		25.07.2019
Mapa aktualna na dzień		25.07.2019
Zakres aktualizacji Zakres służebności gruntowej		brak

Nie wyklucza się istnienia w terenie innych nie wskazanych na mniejszej mapie urządzeń podziemnych, które nie były zgłoszone do inwentaryzacji powykonawczej.

Wszystkie obiekty budowlane podlegają wytyczeniu przez jednostki wykonawstwa geodezyjnego lub osoby fizyczne posiadające uprawnienia na wykonanie robót geodezyjnych.

GEODEZJA Poznańskiwski i Syn
Bartłomiej Poznańskowski
16-300 Augustów, Rynek Zygmunta Augusta 27
tel. (087) 643-17-85, kom. 0 509 500 244
NIP 846-133-86-00 REGON 200044853

Geodeta Uprawniony
mgr inż. Bartłomiej Poznańskowski
Nr upr. 0023/1

Poświadcza się że niniejszy dokument został opracowany w wyniku prac geodezyjnych i kartograficznych i został zasilony zawiera aktualizacji bazy danych ewidencji materiałów państwowego zasobu geodezyjnego i kartograficznego

Organ prowadzący państwowy zasób geodezyjny i kartograficzny: STAROSTA AUGUSTOWSKI

Identyfikator ewidencyjny materiału zasobu - numeru technicznego: 22001.2019. 1060

Data wpisania ostatniej aktualizacji do ewidencji materiałów zasobu: 28.SIE. 2019

Imię, nazwisko i podpis osoby reprezentującej organ: GŁÓWNY SPECJALISTA mgr inż. Dariusz Ćwikliński

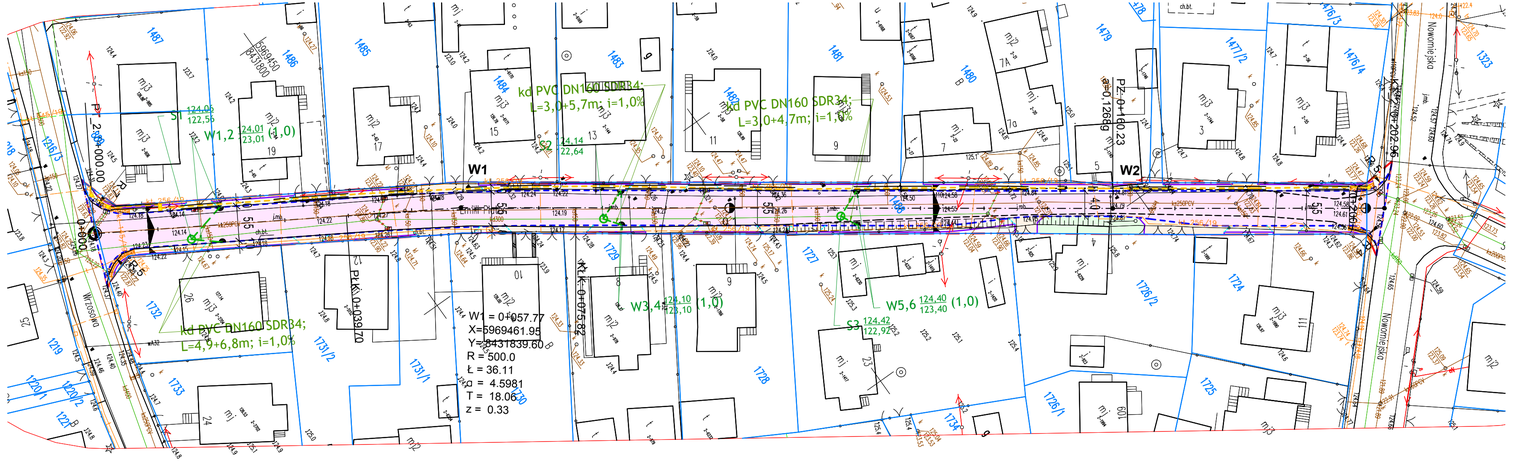

LEGENDA

- proj. krawężnik betonowy
- proj. krawężnik betonowy obniżony
- proj. obrzeże betonowe 6x20 cm
- proj. obrzeże betonowe 8x30 cm
- proj. nawierzchnia jezdni z BA
- proj. ciągi piesze z kostki betonowej
- proj. zjazdy z kostki betonowej
- proj. jezdnia z kostki betonowej
- proj. zieleń
- proj. utwardzone pobocze z kostki betonowej
- 10/1 - granice i numery działek
- istn. kabel oświetlenia ulicznego do likwidacji
- proj. trasa kabla eN
- projektowana mufa kablowa
- rura ochronna na kablu energetycznym
- rura ochronna na kablu telekomunikacyjnym
- projektowany kanał teletechniczny
- projektowany kabel telekomunikacyjny
- projektowana sieć wodociągowa
- istniejący hydrant do przestawienia
- projektowana siec kanalizacji deszczowej
- projektowane studnie kanalizacji deszczowej
- projektowane wpusty kanalizacji deszczowej

Zakład Usług Drogowych "DROTECH"
Wojciech Wielgat
ul. Orzeszkowej 14A/6, 19-300 Ełk

Obiekt:	Przebudowa ul. Emilii Plater, Spacerowej, Skrajnej, Staszica w Augustowie			
Rysunek:	Projekt zagospodarowania terenu			skala 1:500
Branża	Projektant	Podpis	Sprawdzający	Podpis
drogowa:	mgr inż. Wojciech Wielgat Nr upr. WAM/0097/POOD/09		mgr inż. Paweł Lutow Nr upr. WAM/0045/POOD/09	
sanitarna:	mgr inż. Karol Brodowski Nr upr. WAM/0076/POOS/04		mgr inż. Edyta Jeglińska Nr upr. WAM/0041/PWOS/11	
elektryczna:	mgr inż. Marcin Grzesiukiewicz Nr upr. PDL/0154/POOE/10		mgr inż. Daniel Filipowicz Nr upr. WAM/0096/PWOE/12	
teletechniczna:	Jerzy Niedzielko Nr upr. 02325/02/U		inż. Dariusz Ćwikliński Nr upr. WAM/0147/PWOT/10	
Data:	maj 2020 r.		Rys. nr 1	Ark. 1/2

PROJEKT ZAGOSPODAROWANIA TERENU
skala 1:500
ARKUSZ 3

Mapa do celów projektowych arkusz 1		
Nr zgłoszenia pracy geodezyjnej		75/2019
Identyfikator pracy geodezyjnej		GK.6640.374.2019
Jednostka ewidencyjna	identyfikator	200101_1
	nazwa	Miasto Augustów
Obręb ewidencyjny	identyfikator	200101_1.0002
	nazwa	OBRĘB 2
Numer działki		275/3, 1216/3, 1488, 1489, 1323, 1521/1, 1522, 1589/1, 2839, 4961/4
Skala mapy		1:500
Nazwa układu współrzędnych	prostokatnych płaskich 2000	8.209.12.03.3.2 8.209.12.03.1.4
	układu wysokości	Kronsztadt 60
Data opracowania mapy		25.07.2019
Mapa aktualna na dzień		25.07.2019
Zakres aktualizacji Zakres służebności gruntowej		brak

Nie wyklucza się istnienia w terenie innych nie wskazanych na niniejszej mapie urządzeń podziemnych, które nie były zgłoszone do inwentaryzacji powykonawczej.

Wszystkie obiekty budowlane podlegają wytyczeniu przez jednostki wykonawstwa geodezyjnego lub osoby fizyczne posiadające zezwolenie na wykonanie robót geodezyjnych.

GEODEZJA Poźniakowski i Syn
Bartłomiej Poźniakowski
16-300 Augustów, Rynek Zygmunta Augusta 27
tel. (087) 643-17-85, kom. 0 509 500 244
NIP 846-133-86-00 REGON 200044853

Geodeta Uprawniony
mgr inż. Bartłomiej Poźniakowski
Nr upr. 20231

Poświadcza się, że niniejszy dokument został opracowany w wyniku prac geodezyjnych i kartograficznych, których rezultaty zawiera operat techniczny wpisany do ewidencji materiałów państwowego zasobu geodezyjnego i kartograficznego

Organ prowadzący państwowy zasób geodezyjny i kartograficzny	STAROSTA AUGUSTOWSKI
Identyfikator ewidencyjny materiału zasobu - operatu technicznego	22001.2019.1650
Data wpisania operatu technicznego do ewidencji materiałów zasobu	28.SIE.2019
Imię, nazwisko i podpis osoby reprezentującej organ	GŁÓWNY SPECJALISTA mgr inż. Halina Gromek

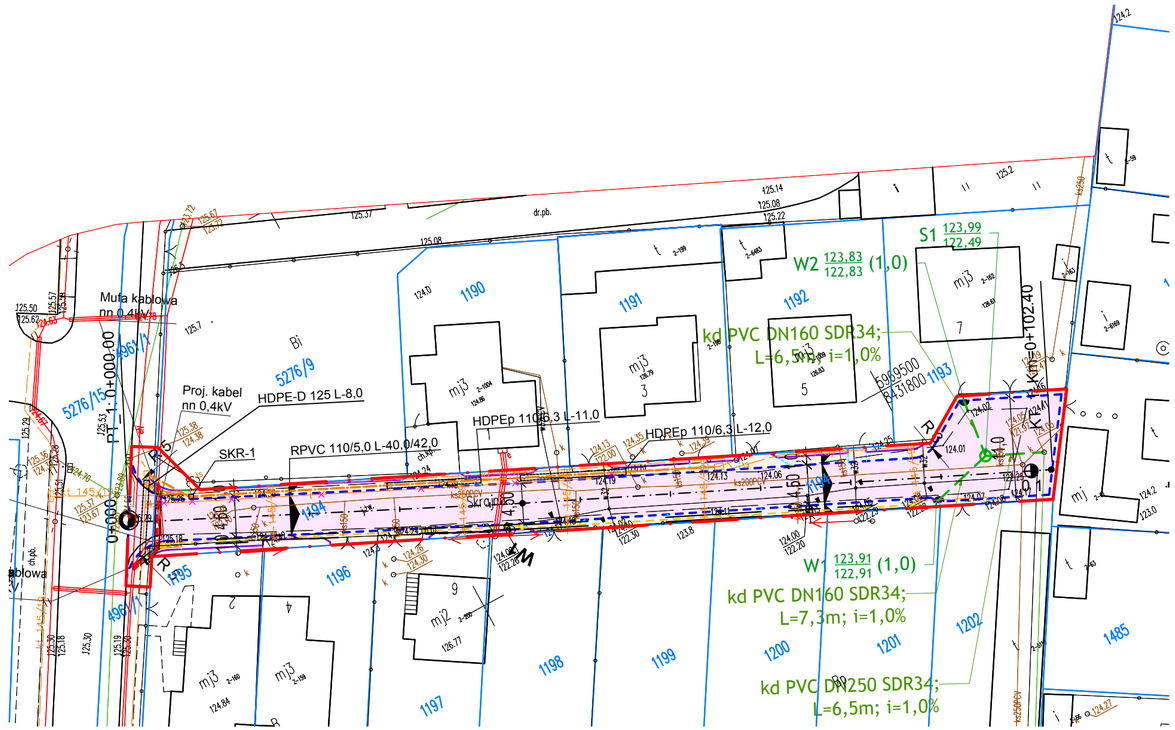

LEGENDA

- proj. krawężnik betonowy
- proj. krawężnik betonowy obniżony
- proj. obrzeże betonowe 6x20 cm
- proj. obrzeże betonowe 8x30 cm
- proj. nawierzchnia jezdni z BA
- proj. ciągi piesze z kostki betonowej
- proj. zjazdy z kostki betonowej
- proj. jezdnia z kostki betonowej
- proj. zieleń
- proj. utwardzone pobocze z kostki betonowej
- 10/1 - granice i numery działek
- istn. kabel oświetlenia ulicznego do likwidacji
- proj. trasa kabla eN
- projektowana mufa kablowa
- rura ochronna na kablu energetycznym
- rura ochronna na kablu telekomunikacyjnym
- projektowany kanał teletechniczny
- projektowany kabel telekomunikacyjny
- projektowana sieć wodociągowa
- istniejący hydrant do przestawienia
- projektowana siec kanalizacji deszczowej
- projektowane studnie kanalizacji deszczowej
- projektowane wpusty kanalizacji deszczowej

Zakład Usług Drogowych "DROTECH"
Wojciech Wielgat
ul. Orzeszkowej 14A/6, 19-300 Ełk

Obiekt:	Przebudowa ul. Emilii Plater, Spacerowej, Skrajnej, Staszica w Augustowie			
Rysunek:	Projekt zagospodarowania terenu			skala 1:500
Branża	Projektant	Podpis	Sprawdzający	Podpis
drogowa:	mgr inż. Wojciech Wielgat Nr upr. WAM/0097/POOD/09		mgr inż. Paweł Lutow Nr upr. WAM/0045/POOD/09	
sanitarna:	mgr inż. Karol Brodowski Nr upr. WAM/0076/POOS/04		mgr inż. Edyta Jeglińska Nr upr. WAM/0041/POOS/11	
elektryczna:	mgr inż. Marcin Grzesiukiewicz Nr upr. PDL/0154/POOE/10		mgr inż. Daniel Filipowicz Nr upr. WAM/0096/PWOE/12	
teletechniczna:	Jerzy Niedzielko Nr upr. 02325/02/U		inż. Dariusz Ćwikliński Nr upr. WAM/0147/PWOT/10	
Data:	maj 2020 r.		Rys. nr 1	Ark. 3/3

PROFIL PODŁUŻNY
skala 1:100/500

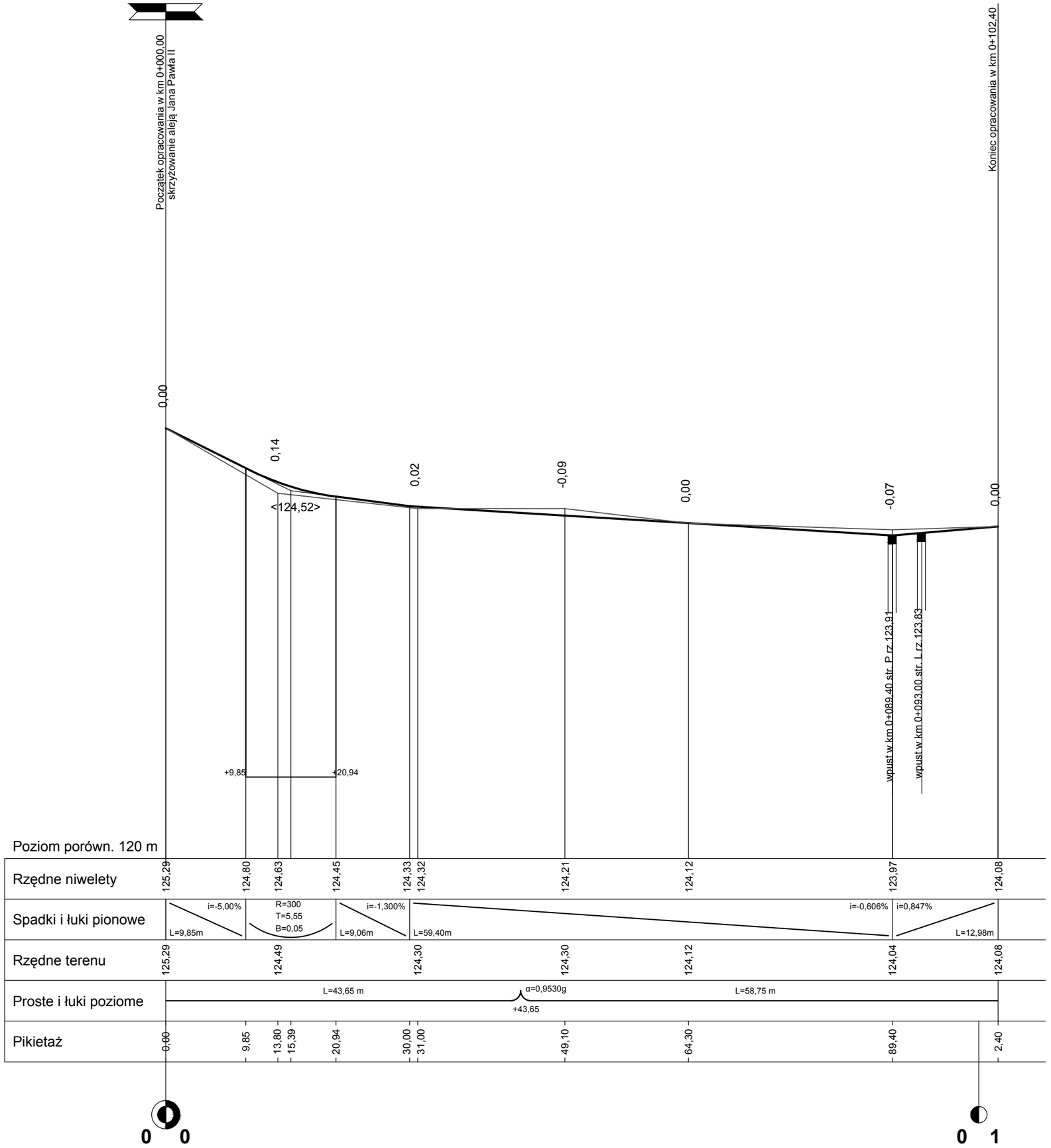

Zakład Usług Drogowych "DROTECH" Wojciech Wielgat ul. Orzeszkowej 14A/6, 19-300 Ełk			
Obiekt:	Przebudowa ul. Emilii Plater, Spacerowej, Skrajnej, Staszica w Augustowie		
Rysunek:	Profil podłużny - ul. Skrajna		skala 1:50/500
Opracowali:	Imię i nazwisko	Nr uprawnień	Podpis
Projektant:	mgr inż. Wojciech Wielgat	WAM/0097/POOD/09	
Sprawdzający:	mgr inż. Paweł Lutow	WAM/0045/POOD/09	
Data:	maj 2020 r.	Rys. nr 3	Ark. 1/4

PROFIL PODŁUŻNY
skala 1:100/1000

Zakład Usług Drogowych "DROTECH" Wojciech Wielgat ul. Orzeszkowej 14A/6, 19-300 Ełk			
Obiekt:	Przebudowa ul. Emilii Plater, Spacerowej, Skrajnej, Staszica w Augustowie		
Rysunek:	Profil podłużny - ul. Stanisława Staszica		skala 1:100/1000
Opracowali:	Imię i nazwisko	Nr uprawnień	Podpis
Projektant:	mgr inż. Wojciech Wielgat	WAM/0097/POOD/09	
Sprawdzający:	mgr inż. Paweł Lutow	WAM/0045/POOD/09	
Data:	maj 2020 r.	Rys. nr 3	Ark. 3/4

PROFIL PODŁUŻNY
skala 1:50/500

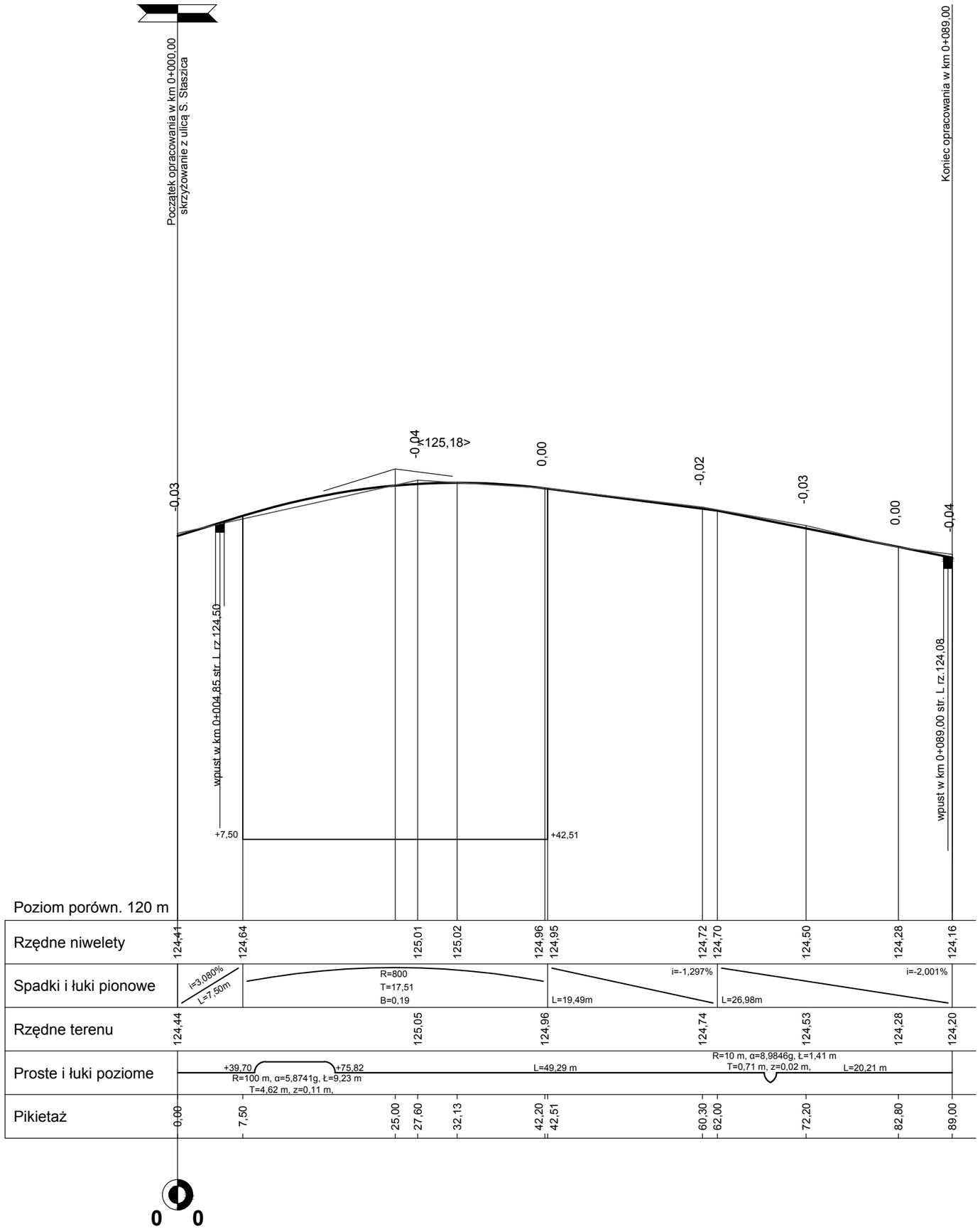

	Zakład Usług Drogowych "DROTECH" Wojciech Wielgat ul. Orzeszkowej 14A/6, 19-300 Ełk		
Obiekt:	Przebudowa ul. Emilii Plater, Spacerowej, Skrajnej, Staszica w Augustowie		
Rysunek:	Profil podłużny - ul. Spacerowa		skala 1:50/500
Opracowali:	Imię i nazwisko	Nr uprawnień	Podpis
Projektant:	mgr inż. Wojciech Wielgat	WAM/0097/POOD/09	
Sprawdzający:	mgr inż. Paweł Lutow	WAM/0045/POOD/09	
Data:	maj 2020 r.	Rys. nr 3	Ark. 4/4

PRZEKROJE NORMALNE
skala 1:50

Przekrój normalny
ul. Emilii Plater
km 0+040,00

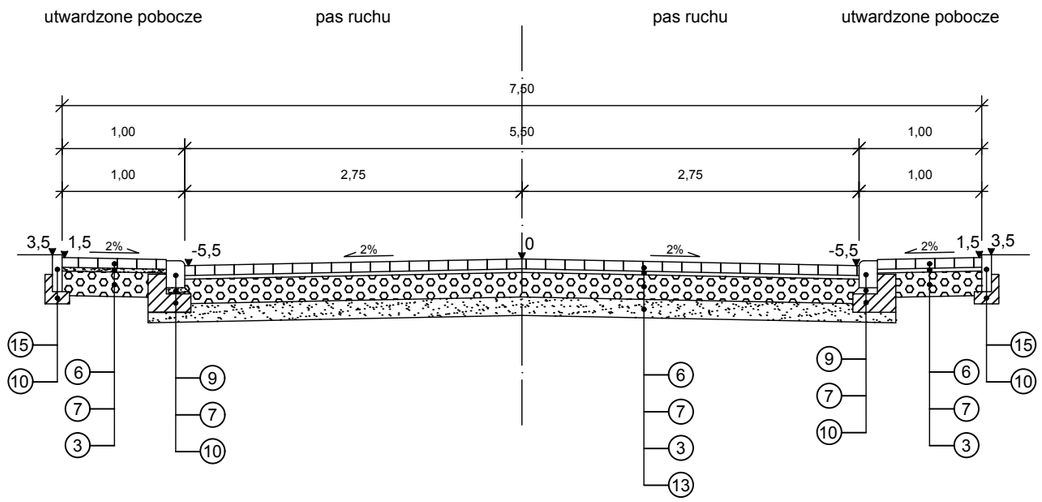

Przekrój normalny
ul. Skrajna
km 0+020,00

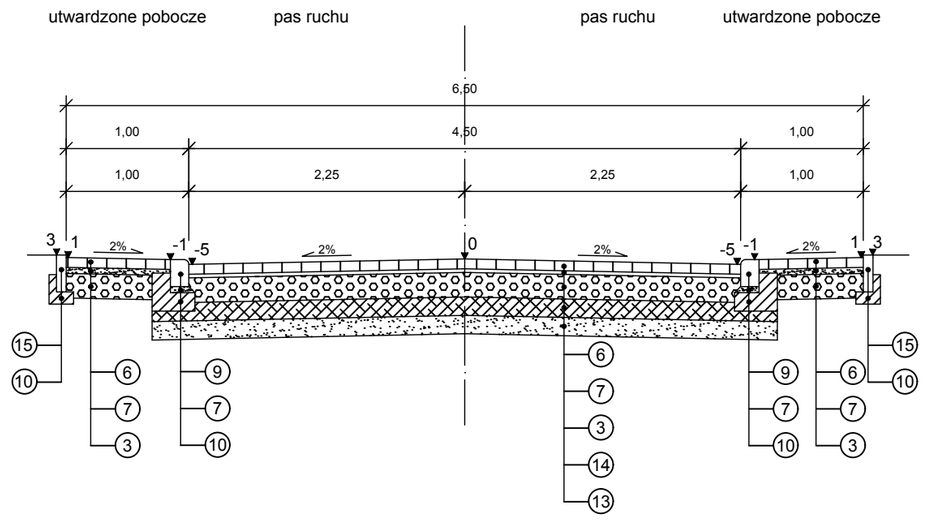

Przekrój normalny
ul. Stanisława Staszica
km 0+040,00

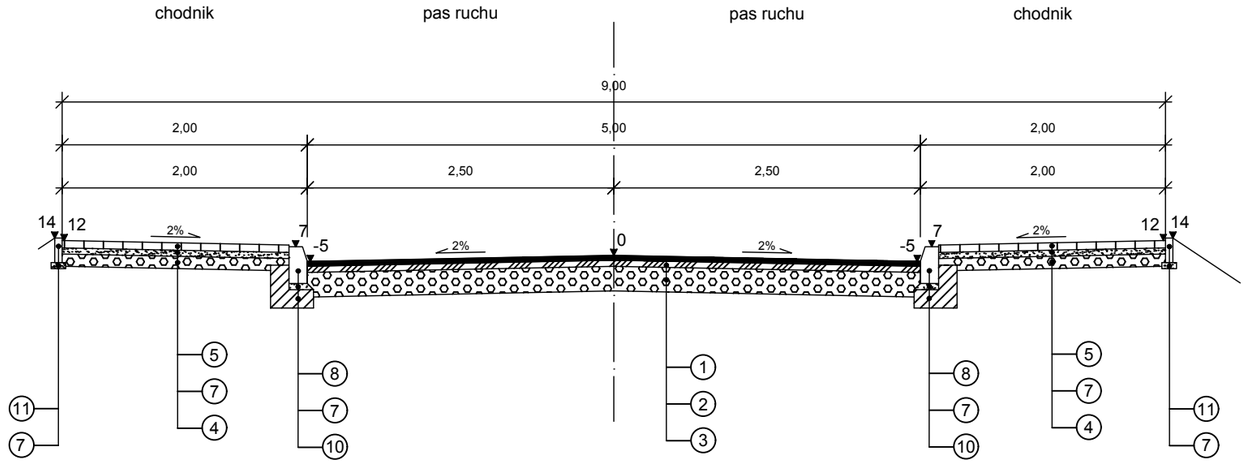

Przekrój normalny
ul. Spacerowa
km 0+040,00

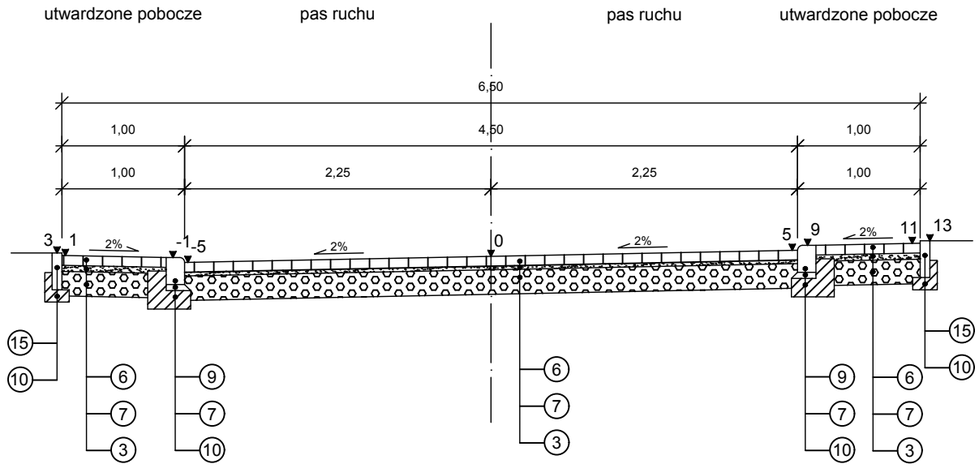

LEGENDA

1 - warstwa ścieralna z betonu asfaltowego gr. 5 cm
2 - podbudowa z betonu asfaltowego gr. 7 cm
3 - podbudowa pomocnicza z KŁSM C50/30 gr. 20 cm
4 - podbudowa z kruszywa łamanego gr. 10 cm
5 - kostka brukowa betonowa gr. 6 cm
6 - kostka brukowa betonowa gr. 8 cm
7 - podsypka cementowo-piaskowa 1:4 gr. 5 cm
8 - krawężnik betonowy o wym. 15x30 cm
9 - krawężnik betonowy o wym. 15x22 cm
10 - ława betonowa z betonu C12/15
11 - obrzeże betonowe o wym. 6x20 cm
12 - pobocze z kruszywa naturalnego gr. 10 cm
13 - warstwa odcinająca z piasku gr. 15 cm
14 - warstwa z kruszywa stabilizowanego cementem o Rm=1,5 MPa gr. 15 cm
15 - obrzeże betonowe o wym. 8x30 cm

Zakład Usług Drogowych "DROTECH"
Wojciech Wielgat
ul. Orzeszkowej 14A/6, 19-300 Ełk

Obiekt:	Przebudowa ulicy Emilii Plater, Spacerowej, Skrajnej, Stanisława Staszica w Augustowie		
Rysunek:	Przekroje normalne		skala 1:50
Opracowali:	Imię i nazwisko	Nr uprawnień	Podpis
Projektant:	mgr inż. Wojciech Wielgat	WAM/0097/POOD/09	
Sprawdzający:	mgr inż. Paweł Lutow	WAM/0045/POOD/09	
Data:	maj 2020 r.	Rys. nr 4	Ark. 1/1

PROFIL PODŁUŻNY KANALIZACJI DESZCZOWEJ
skala 1:50/200

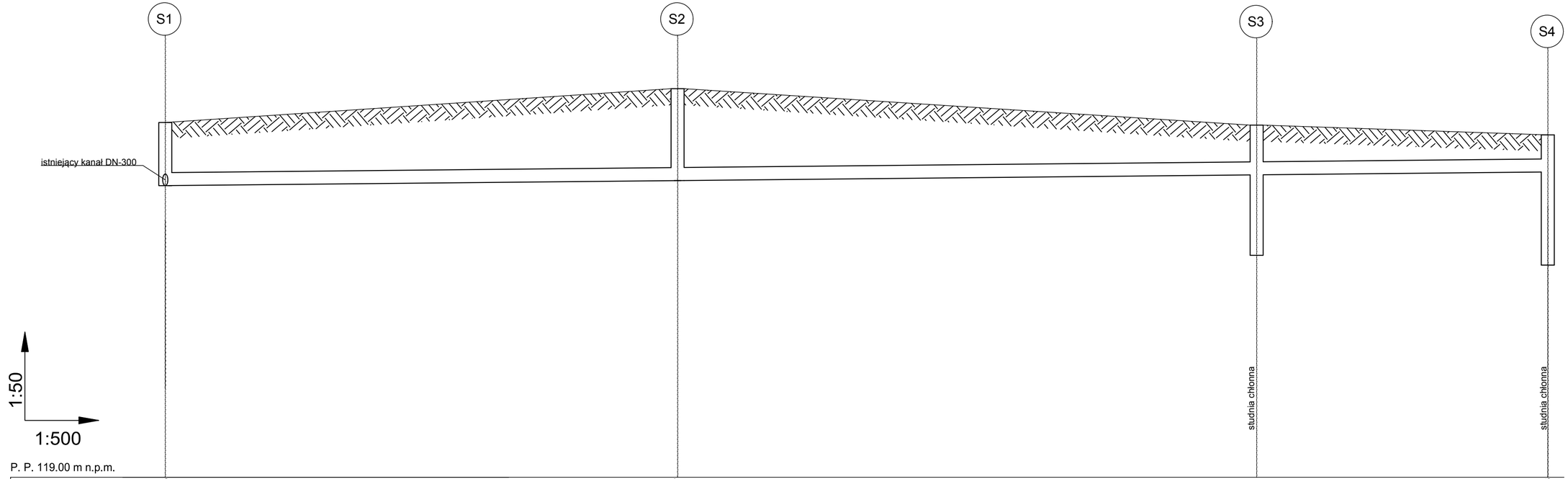

P. P. 119.00 m n.p.m.

Rzędna terenu	124,45	124,97	124,41	124,26
Rzędna dna rury	123,48	123,56	122,41	122,26
Zagłębienie	0,97	1,41	2,00	2,00
Spadki / długości	L=31,50 i=2,5‰	L=35,60 i=2,5‰	L=17,90 i=2,5‰	
Średnica / materiał	PVC SN-12 DN-200	PVC SN-12 DN-200	PVC SN-12 DN-200	
Odległości	0,00	31,50	67,10	85,00

Zakład Usług Drogowych "DROTECH"
Wojciech Wielgat
ul. Orzeszkowej 14A/6, 19-300 Ełk

Obiekt:	Przebudowa ul. Emilii Plater, Spacerowej, Skrajnej, Staszica w Augustowie		
Rysunek:	Profile podłużny kanalizacji deszczowej - ul. Spacerowa		skala 1:50/500
Projektant:	Imię i nazwisko	Nr uprawnień	Podpis
b. drogowa:	mgr inż. Wojciech Wielgat	WAM/0097/POOD/09	
b. sanitarna	mgr inż. Karol Brodowski	WAM/0076/POOS/04	
b. sanitarna	mgr inż. Edyta Jeglińska	WAM/0041/PWOS/11	
Data:	maj 2020 r.	Rys. nr 5	Ark. 1/1

Przekroje poprzeczne
skala 1:100
ul. Skrajna

0+000,00

W = 10,00
N = 0,00
Pw = 0,00
Pn = 0,00

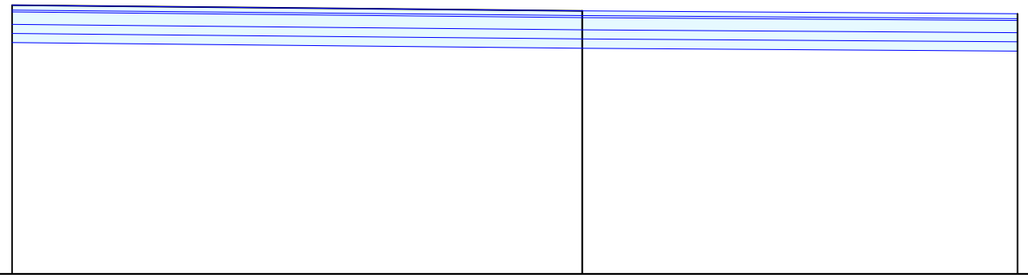

P.p. = 120,00

Rzędne projektowane	125,38	125,29	125,24
Rzędne terenu	125,38	125,29	125,24
Odległości	-9,30	0,00	7,10

0+089,40

W = 4,40
N = 0,00
Pw = 0,00
Pn = 0,00

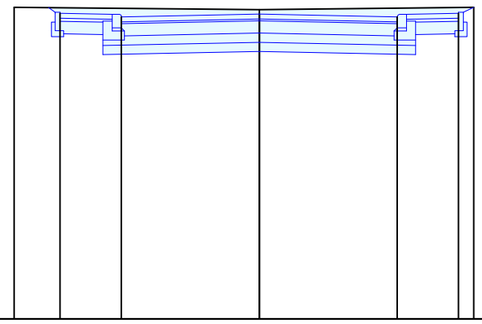

P.p. = 119,00

Rzędne projektowane	123,98	123,97 123,93	123,97	123,93 123,97	123,98	
Rzędne terenu	124,08		124,04		124,08	
Odległości	-4,00	-3,25	-2,25	0,00	2,25	3,25 3,50

0+013,80

W = 2,80
N = 0,00
Pw = 0,00
Pn = 0,00

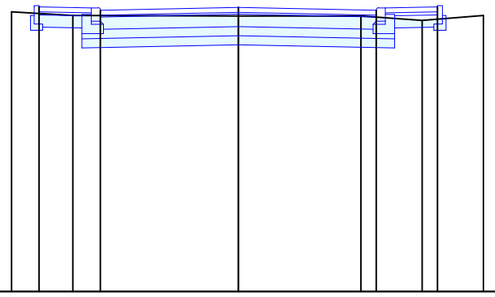

P.p. = 120,00

Rzędne projektowane	124,64	124,63 124,59	124,63	124,59 124,63	124,64			
Rzędne terenu	124,56	124,50	124,49	124,49	124,42	124,50		
Odległości	-3,70 -3,25	-2,70 -2,25	0,00	2,00 2,25	3,00 3,25	4,00		

0+049,10

W = 4,10
N = 0,00
Pw = 0,00
Pn = 0,00

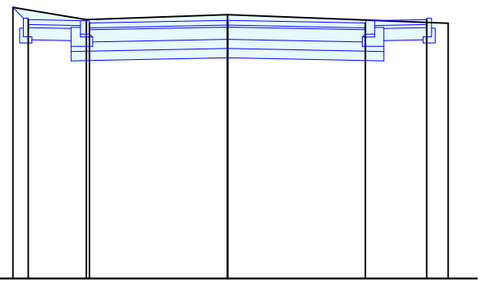

P.p. = 120,00

	124,22	124,21 124,17	124,21	124,17 124,21	124,22	
Rzędne terenu	124,42	124,22	124,30			124,16
Odległości	-3,50 -3,25	-2,30 -2,25	0,00	2,25	3,25	3,60

0+102,40

W = 7,26
N = 0,00
Pw = 0,90
Pn = 0,00

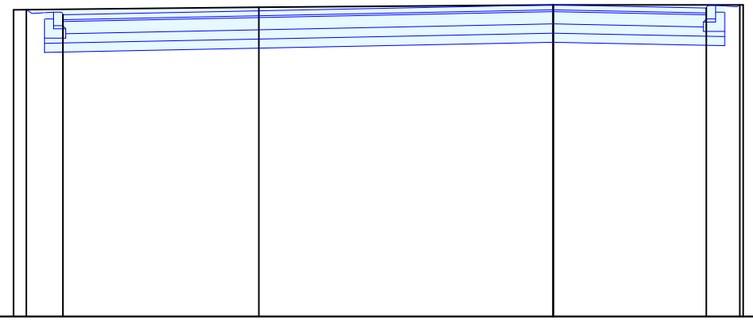

P.p. = 120,00

Rzędne projektowane	124,00	123,96 123,92	124,08	124,03 124,07	124,08	
Rzędne terenu	124,00	124,04	124,08	124,08		
Odległości	-8,80 -8,60	-8,00	-4,80	0,00	2,50	3,00 3,10

0+031,00

W = 3,62
N = 0,00
Pw = 0,00
Pn = 0,00

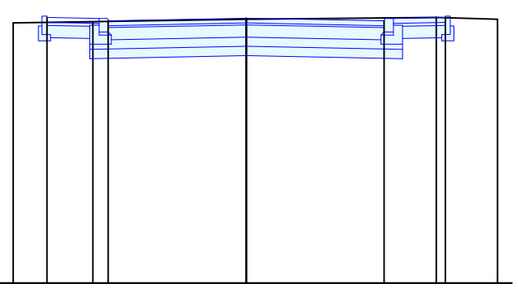

P.p. = 120,00

Rzędne projektowane	124,33	124,32 124,28	124,32	124,28 124,32	124,33			
Rzędne terenu	124,24	124,27	124,30		124,33	124,30		
Odległości	-3,80 -3,25	-2,50 -2,25	0,00	2,50	3,10 0,00	4,10		

0+064,30

W = 3,80
N = 0,00
Pw = 0,00
Pn = 0,00

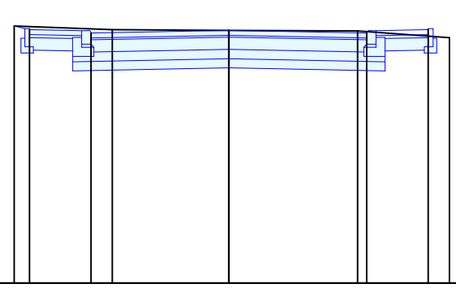

P.p. = 120,00

Rzędne projektowane	124,13	124,12 124,08	124,12	124,08 124,12	124,13	
Rzędne terenu	124,19	124,13	124,12	124,11	124,00	
Odległości	-3,50 -3,25	-2,25 -1,90	0,00	2,10 2,25	3,25	3,60

LEGENDA

W - wykop [m2]
N - nasyp [m2]
Pn - plantowanie nasypu [m]
Pw - plantowanie wykopu [m]

Zakład Usług Drogowych "DROTECH" Wojciech Wielgat ul. Orzeszkowej 14A/6, 19-300 Ełk			
Obiekt:	Przebudowa ul. Emilii Plater, Spacerowej, Skrajnej, Staszica w Augustowie		
Rysunek:	Przekroje poprzeczne - ul. Skrajna		skala 1:100/1000
Opracowali:	Imię i nazwisko	Nr uprawnień	Podpis
Projektant:	mgr inż. Wojciech Wielgat	WAM/0097/POOD/09	
Sprawdzający:	mgr inż. Paweł Lutow	WAM/0045/POOD/09	
Data:	maj 2020 r.	Rys. nr 5	Ark. 1/4

Przekroje poprzeczne
skala 1:100
ul. Emilii Plater

0+000,00

W = 7,96
N = 0,00
Pw = 0,00
Pn = 0,00

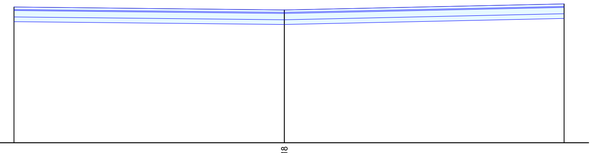

Rzędne projektowane		124,18	
Rzędne terenu	124,27	124,18	124,37
Odległości	-8,50	0,00	8,80

0+044,10

W = 4,05
N = 0,00
Pw = 0,00
Pn = 0,00

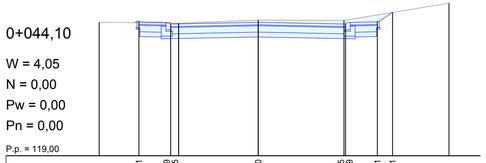

Rzędne projektowane	124,21	124,19 124,15	124,20	124,15 124,19	124,21	124,51		
Rzędne terenu	124,20	124,17	124,27	124,26			124,80	
Odległości	-5,00	-3,75	-2,75 -2,50	0,00	2,70 2,75	3,75	4,20	6,00

0+106,80

W = 2,13
N = 0,00
Pw = 0,00
Pn = 0,00

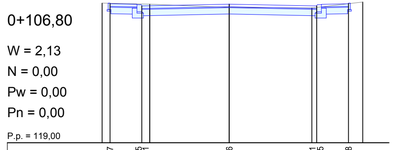

Rzędne projektowane	124,37	124,35 124,31	124,36	124,31 124,35	124,38	
Rzędne terenu	124,42	124,36	124,26	124,24	124,43	
Odległości	-3,50 -3,75	-2,75 -2,50	0,00	2,60 2,75	3,75	4,20

0+195,10

W = 2,30
N = 0,00
Pw = 0,00
Pn = 0,00

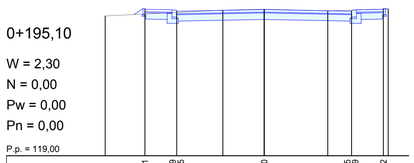

Rzędne projektowane	124,61	124,59 124,55	124,60	124,55 124,59	124,62		
Rzędne terenu	124,40	124,58	124,61	124,56	124,62		
Odległości	-5,00	-3,75	-2,75	-1,30	0,00	2,00	2,75	3,75 3,80

0+012,20

W = 3,90
N = 0,00
Pw = 0,00
Pn = 0,00

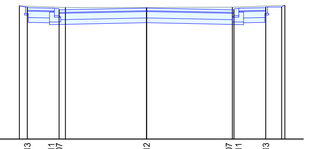

Rzędne projektowane	124,13	124,11 124,07	124,12	124,07 124,11	124,13			
Rzędne terenu	124,19	124,14	124,14	124,15		124,21		
Odległości	-4,00 -3,75	-2,75 -2,55	0,00	2,70 2,75	3,75	4,35		

0+072,30

W = 3,40
N = 0,00
Pw = 0,00
Pn = 0,00

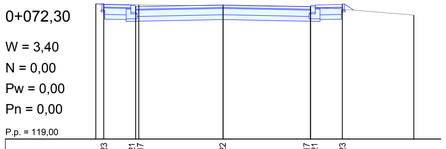

Rzędne projektowane	124,23	124,21 124,17	124,22	124,17 124,21	124,23	
Rzędne terenu	124,29	124,22	124,19	124,17		123,90
Odległości	-4,00 -3,75	-2,75 -2,60	0,00	2,75	3,75	6,00

0+133,50

W = 2,42
N = 0,00
Pw = 0,00
Pn = 0,00

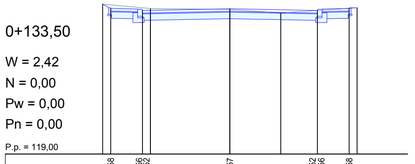

Rzędne projektowane	124,58	124,56 124,52	124,57	124,52 124,56	124,58		
Rzędne terenu	124,72	124,58	124,55	124,44		124,60	
Odległości	-4,00 -3,75	-2,75 -2,60	0,00	1,60	2,75	3,75 4,00	

0+202,95

W = 4,30
N = 0,00
Pw = 0,00
Pn = 0,00

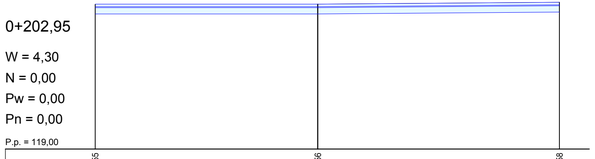

Rzędne projektowane	124,55	124,56	124,58
Rzędne terenu	124,55	124,56	124,58
Odległości	-7,00	0,00	7,60

0+035,20

W = 4,10
N = 0,00
Pw = 0,00
Pn = 0,00

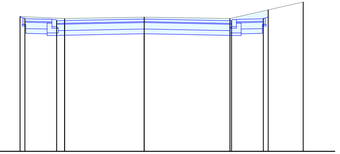

Rzędne projektowane	124,17	124,15 124,11	124,16	124,11 124,15	124,17			
Rzędne terenu	124,24	124,18	124,22	124,18		124,70		
Odległości	-3,80 -3,60	-2,75 -2,50	0,00	2,70 2,75	3,75	5,00		

0+087,90

W = 3,60
N = 0,00
Pw = 0,00
Pn = 0,00

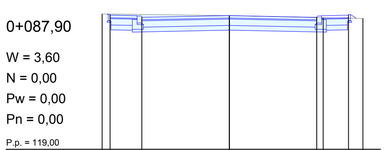

Rzędne projektowane	124,22	124,20 124,16	124,21	124,16 124,20	124,22	
Rzędne terenu	124,26	124,21	124,14	124,12		
Odległości	-4,00 -3,75	-2,75	0,00	2,75 2,95	3,75	4,20

0+159,90

W = 2,35
N = 0,00
Pw = 0,00
Pn = 0,00

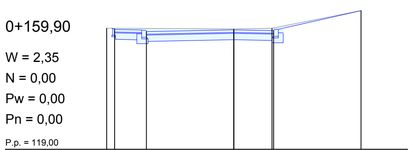

Rzędne projektowane	124,77	124,75 124,71	124,76	124,73 124,77	125,36		
Rzędne terenu	124,81	124,79	124,61	125,36			
Odległości	-4,00 -3,75	-2,75	0,00	1,20 1,25	4,00		

LEGENDA

- W - wykop [m2]
- N - nasyp [m2]
- Pn - plantowanie nasypu [m]
- Pw - plantowanie wykopu [m]

Zakład Usług Drogowych "DROTECH" Wojciech Wielgat ul. Orzeszkowej 14A/6, 19-300 Ełk			
Obiekt:	Przebudowa ul. Emilii Plater, Spacerowej, Skrajnej, Staszica w Augustowie		
Rysunek:	Przekroje poprzeczne - ul. Emilii Plater		skala 1:100/1000
Opracowali:	Imię i nazwisko	Nr uprawnień	Podpis
Projektant:	mgr inż. Wojciech Wielgat	WAM/0097/POOD/09	
Sprawdzający:	mgr inż. Paweł Lutow	WAM/0045/POOD/09	
Data:	maj 2020 r.	Rys. nr 5	Ark. 2/4

Przekroje poprzeczne
skala 1:100
ul. Stanisława Staszica

LEGENDA

- W - wykop [m2]
- N - nasyp [m2]
- Pn - plantowanie nasypu [m]
- Pw - plantowanie wykopu [m]

Zakład Usług Drogowych "DROTECH" Wojciech Wielgat ul. Orzeszkowej 14A/6, 19-300 Ełk			
Obiekt:	Przebudowa ul. Emilii Plater, Spacerowej, Skrajnej, Staszica w Augustowie		
Rysunek:	Przekroje poprzeczne - ul. Stanisława Staszica		skala 1:100/1000
Opracowali:	Imię i nazwisko	Nr uprawnień	Podpis
Projektant:	mgr inż. Wojciech Wielgat	WAM/0097/POOD/09	
Sprawdzający:	mgr inż. Paweł Lutow	WAM/0045/POOD/09	
Data:	maj 2020 r.	Rys. nr 5	Ark. 3/4

Przekroje poprzeczne
skala 1:100
ul. Spacerowa

0+000,00

W = 4,50
N = 0,00
Pw = 0,00
Pn = 0,00
H = 0,00

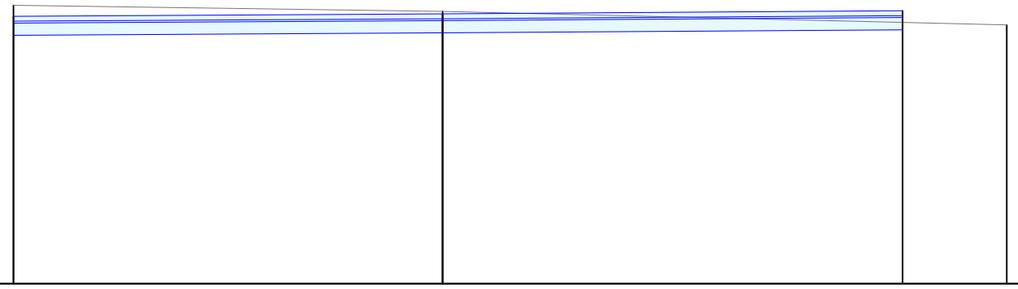

P.p. = 119,00

Rzędne projektowane	124,36	124,40	124,45	
Rzędne terenu	124,54	124,44		124,22
Odległości	-7,00	0,00	7,50	9,20

0+082,80

W = 2,30
N = 0,00
Pw = 0,00
Pn = 0,00

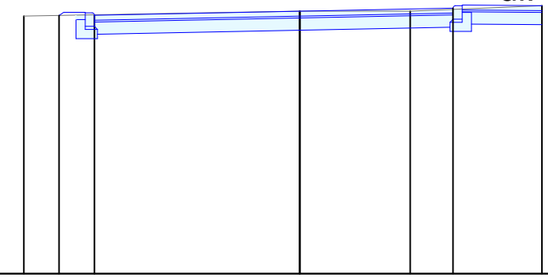

P.p. = 120,00

Rzędne projektowane	124,21	124,26 124,22	124,28		124,33 124,37	124,37	
Rzędne terenu	124,20		124,28	124,28		124,37	
Odległości	-4,50	-3,95	-3,35	0,00	1,80	2,50	3,95

0+027,60

W = 2,10
N = 0,00
Pw = 0,00
Pn = 0,00

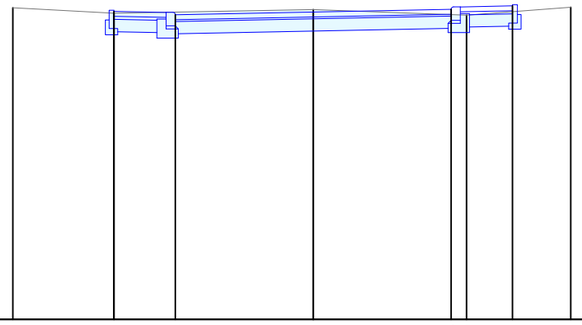

P.p. = 119,00

Rzędne projektowane	125,02	125,01 124,97	125,01		125,05 125,09	125,11		
Rzędne terenu	125,08	124,99	125,05		124,96		125,09	
Odległości	-4,90	-3,25	-2,25	0,00	2,25 2,50	3,25	4,20	

0+060,30

W = 2,00
N = 0,00
Pw = 0,00
Pn = 0,30

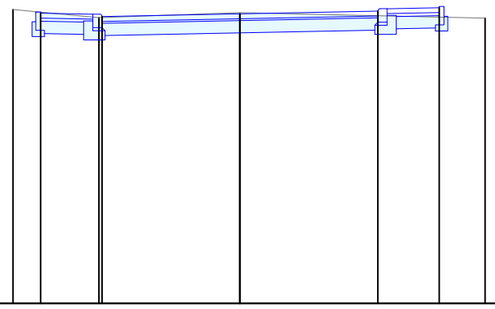

P.p. = 121,00

Rzędne projektowane	124,73	124,67	124,72		124,76 124,80	124,82		
Rzędne terenu	124,79	124,71	124,74				124,70	
Odległości	-3,70 -3,25	-2,30 -2,25	0,00	2,25	3,25	4,00		

0+089,00

W = 4,80
N = 0,00
Pw = 0,00
Pn = 0,00

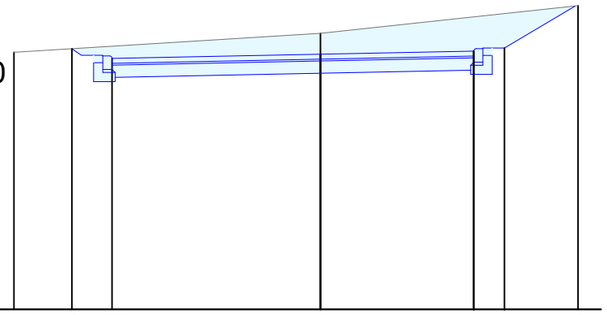

P.p. = 120,00

Rzędne projektowane	124,25	124,13 124,09	124,16		124,22 124,24	124,27	124,95	
Rzędne terenu	124,19		124,50				124,95	
Odległości	-5,00	-3,90	-3,40	0,00	2,50	3,00	4,20	

0+042,20

W = 2,15
N = 0,00
Pw = 0,00
Pn = 0,00

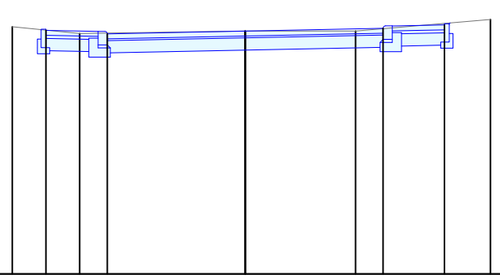

P.p. = 121,00

Rzędne projektowane	125,03	124,97	124,95 124,91	124,96		125,00 125,04	125,06	125,14	
Rzędne terenu	125,03	124,92		124,96	124,96			125,14	
Odległości	-3,80	-3,25	-2,70	-2,25	0,00	1,80	2,25	3,25	4,00

0+072,20

W = 2,25
N = 0,00
Pw = 0,00
Pn = 0,00

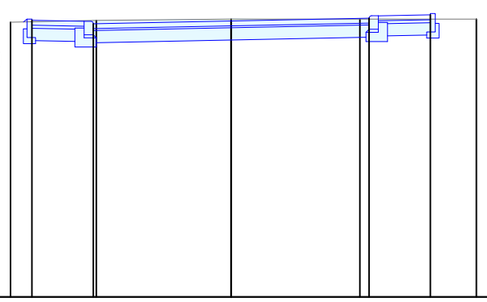

P.p. = 120,00

Rzędne projektowane	124,51	124,50 124,46	124,50		124,50 124,54	124,60		
Rzędne terenu	124,48	124,51	124,53		124,53		124,53	
Odległości	-3,60 -3,25	-2,25 -2,20	0,00	2,10 2,25	3,25	4,00		

LEGENDA

- W - wykop [m2]
- N - nasyp [m2]
- Pn - plantowanie nasypu [m]
- Pw - plantowanie wykopu [m]

	Zakład Usług Drogowych "DROTECH" Wojciech Wielgat ul. Orzeszkowej 14A/6, 19-300 Ełk		
Obiekt:	Przebudowa ul. Emilii Plater, Spacerowej, Skrajnej, Staszica w Augustowie		
Rysunek:	Przekroje poprzeczne - ul.Spacerowa		skala 1:100/1000
Opracowali:	Imię i nazwisko	Nr uprawnień	Podpis
Projektant:	mgr inż. Wojciech Wielgat	WAM/0097/POOD/09	
Sprawdzający:	mgr inż. Paweł Lutow	WAM/0045/POOD/09	
Data:	maj 2020 r.	Rys. nr 5	Ark. 4/4

SZCZEGÓŁ KONSTRUKCYJNY
skala 1:10

Szczegół konstrukcyjny nawierzchni jezdni i chodnika

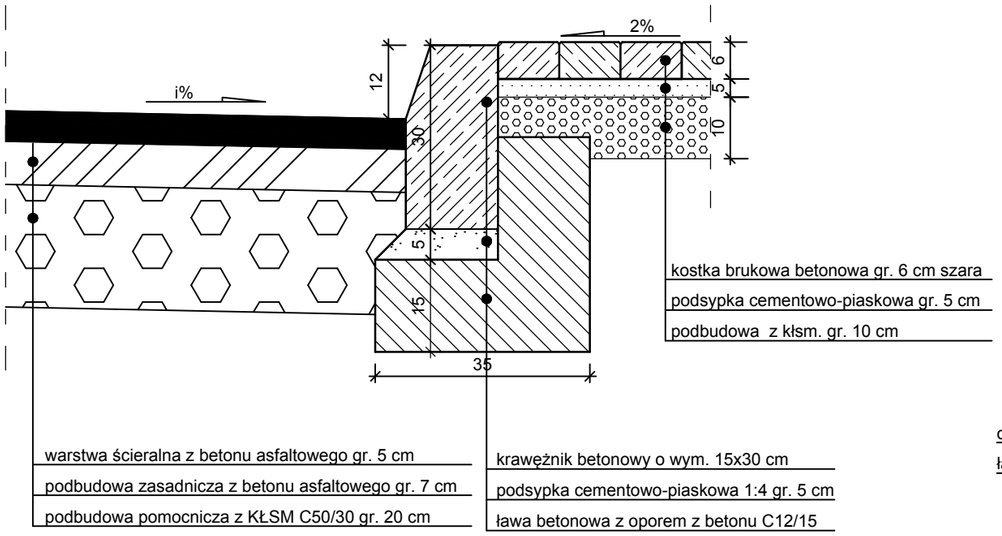

Szczegół konstrukcyjny nawierzchni jezdni i utwardzonego pobocza

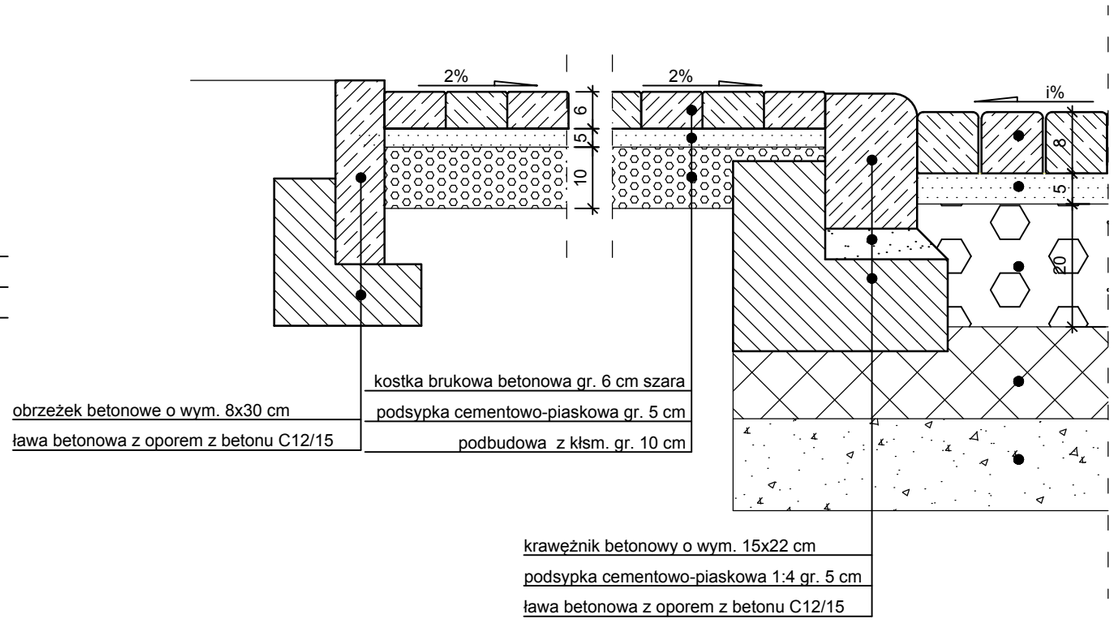

Szczegół konstrukcyjny nawierzchni jezdni

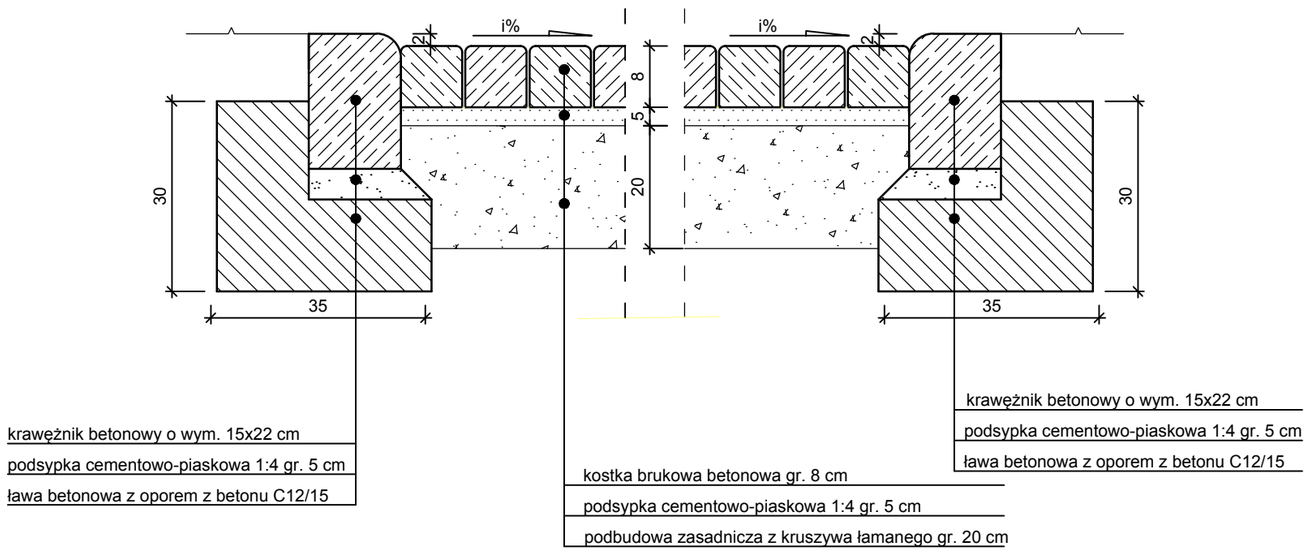

Zakład Usług Drogowych "DROTECH"
Wojciech Wielgat
ul. Orzeszkowej 14A/6, 19-300 Ełk

Obiekt:	Przebudowa ulicy Emilii Plater, Spacerowej, Skrajnej, Stanisława Staszica w Augustowie		
Rysunek:	Szczegóły konstrukcyjne		skala 1:10
Opracowali:	Imię i nazwisko	Nr uprawnień	Podpis
Projektant	mgr inż. Wojciech Wielgat	WAM/0097/POOD/09	
Sprawdzający	mgr inż. Paweł Lutow	WAM/0045/POOD/09	
Data:	maj 2020 r.	Rys. nr 7	Ark. 1/1

STUDNIA CHŁONNA

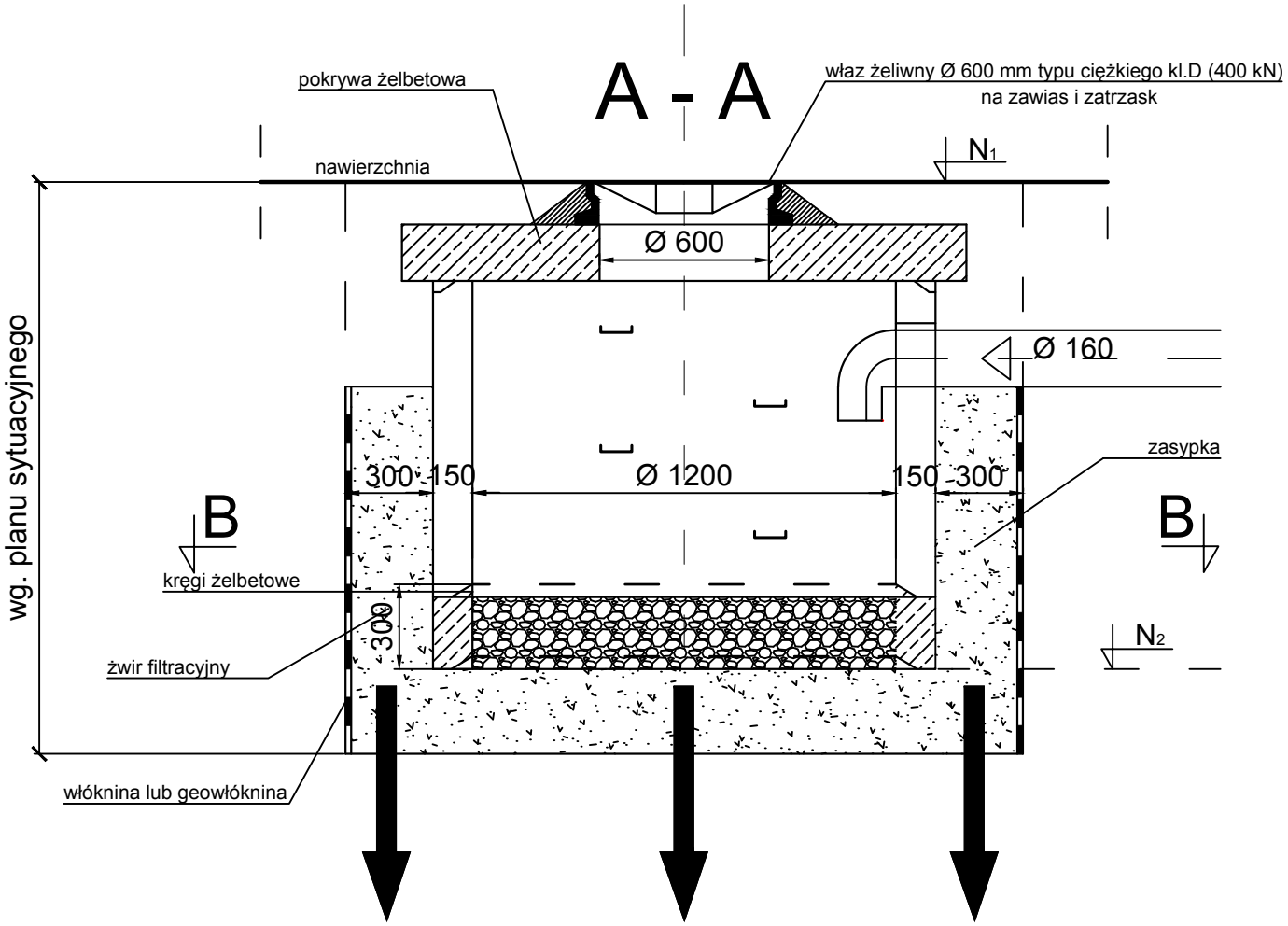

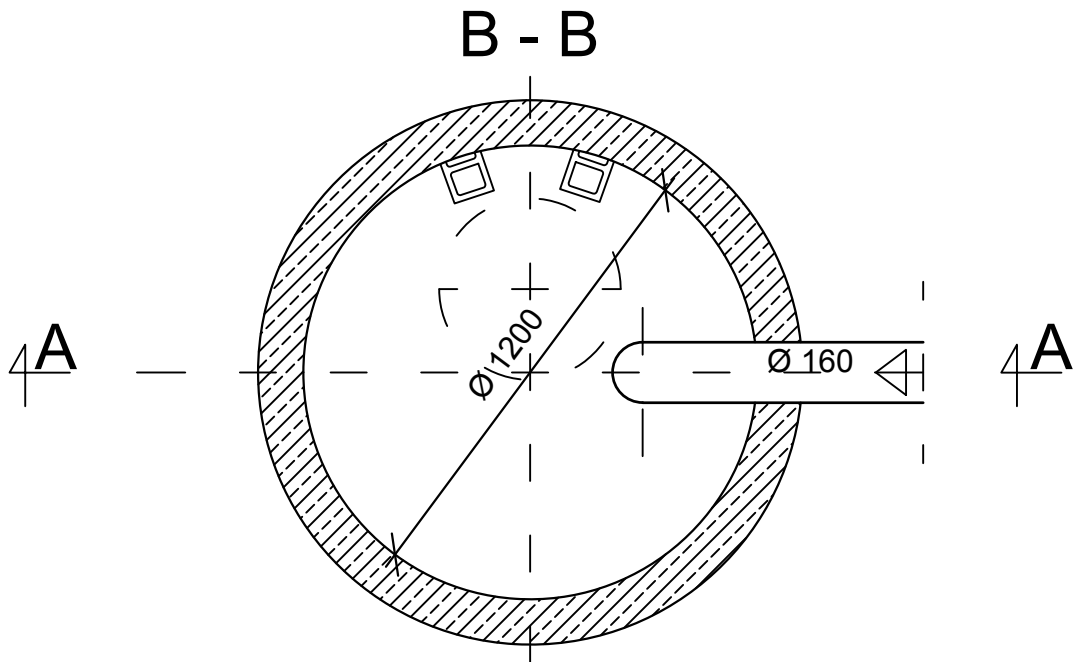

	Zakład Usług Drogowych "DROTECH" Wojciech Wielgat ul. Orzeszkowej 14A/6, 19-300 Ełk		
Obiekt	Przebudowa ul. Emilii Plater, Spacerowej, Skrajnej, Staszica w Augustowie		
Rysunek	Szczegół studni chłonnej		skala 1:25
Opracowali	Imię i nazwisko	Nr uprawnień	Podpis
b. sanitarna	mgr inż. Karol Brodowski	WAM/0076/POOS/04	
b. sanitarna	mgr inż. Edyta Jeglińska	WAM/0041/PWOS/11	
Data	maj 2020 r.	Rys. nr 8	Ark. 1/1

STUDZIENKA ŚCIEKOWA
skala 1:20

SZCZEGÓŁ STUDZIENKI ŚCIEKOWEJ Z OSADNIKIEM

A-A

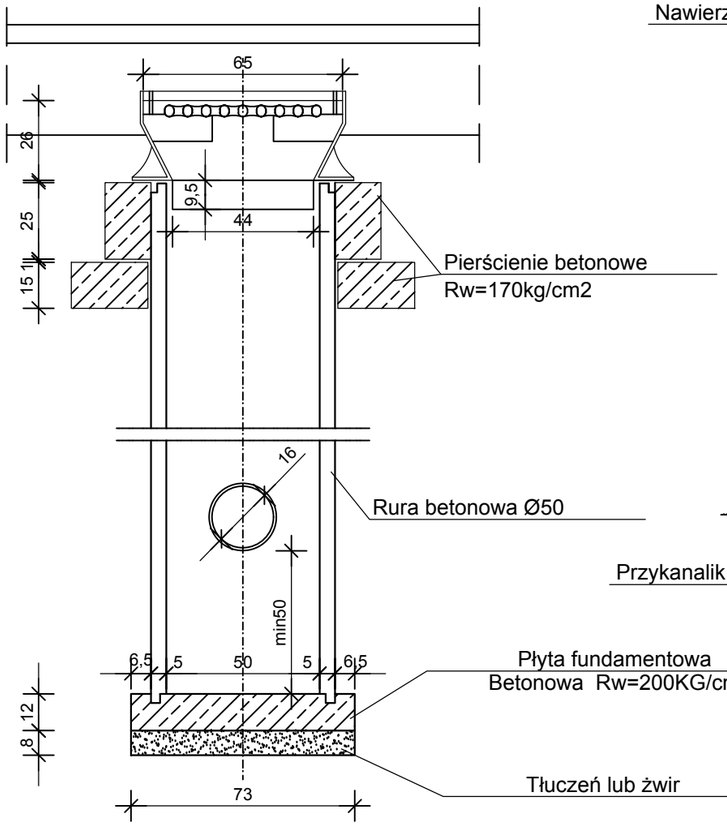

B-B

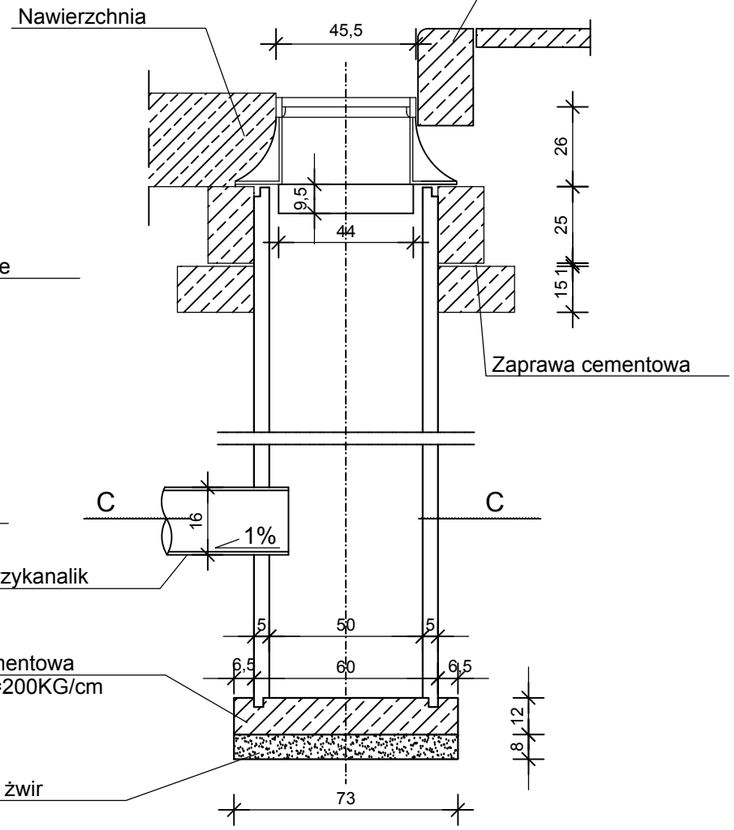

Pierścień pod kratę wpustu ulicznego Ø 50 (ciężar 1szt.- 200kg)

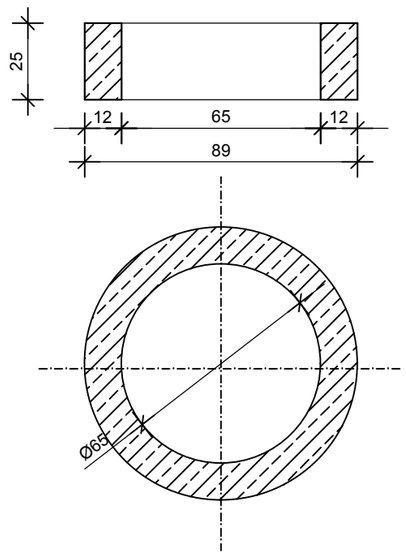

Płyta odciążająca wpustu ulicznego Ø 50 (ciężar 1szt.- 200kg)

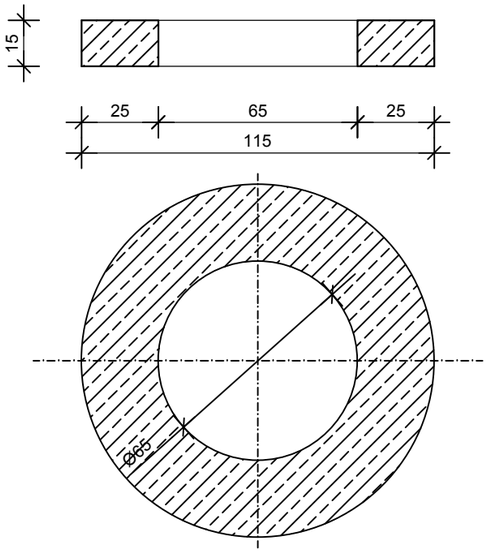

Krąg K 50 wpustu ulicznego (ciężar 1szt.- 200kg)

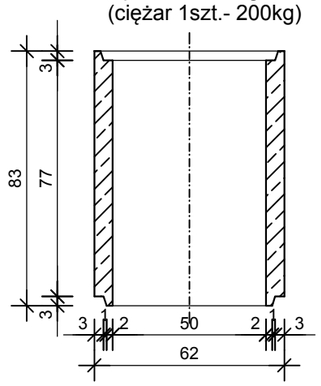

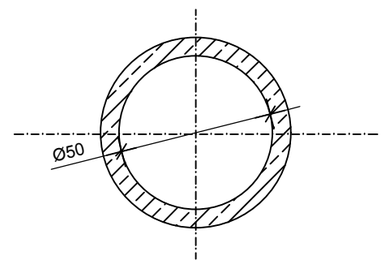

WIDOK Z GÓRY

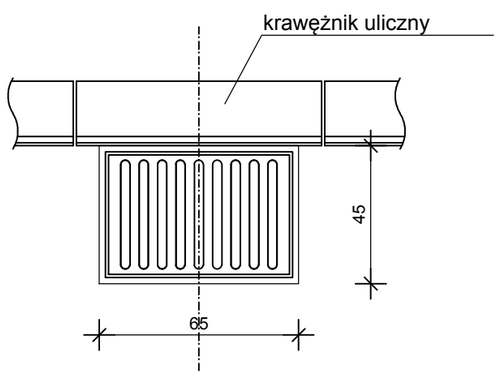

C-C

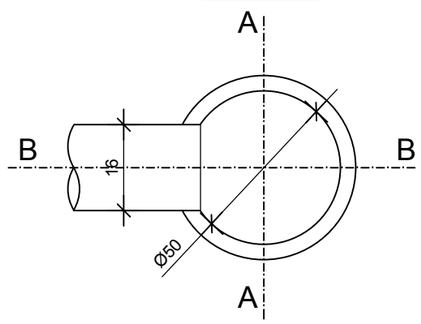

Ilość włączeń przykanalików wg projektu

	Zakład Usług Drogowych "DROTECH" Wojciech Wielgat ul. Orzeszkowej 14A/6, 19-300 Ełk		
Obiekt	Przebudowa ul. Emilii Plater, Spacerowej, Skrajnej, Staszica w Augustowie		
Rysunek	Szczegół studzienki ściekowej		skala 1:25
Opracowali	Imię i nazwisko	Nr uprawnień	Podpis
b. sanitarna	mgr inż. Karol Brodowski	WAM/0076/POOS/04	
b. sanitarna	mgr inż. Edyta Jeglińska	WAM/0041/PWOS/11	
Data	maj 2020 r.	Rys. nr 9	Ark. 1/1