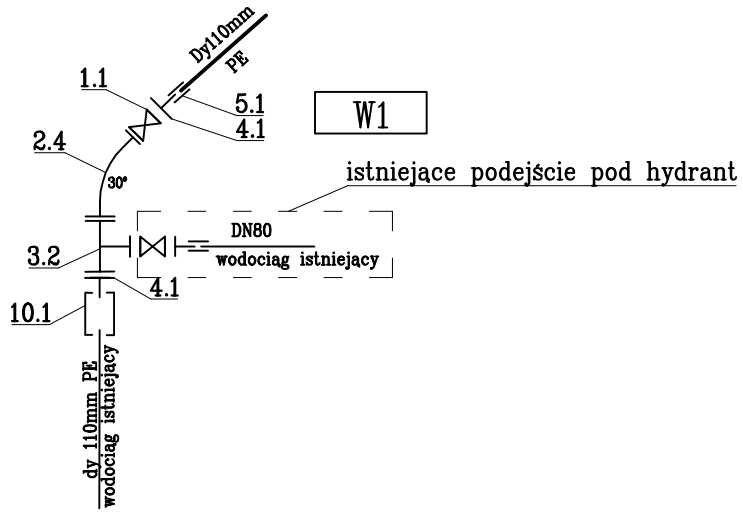

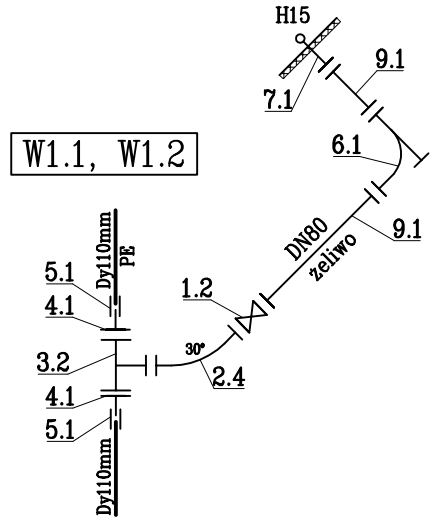

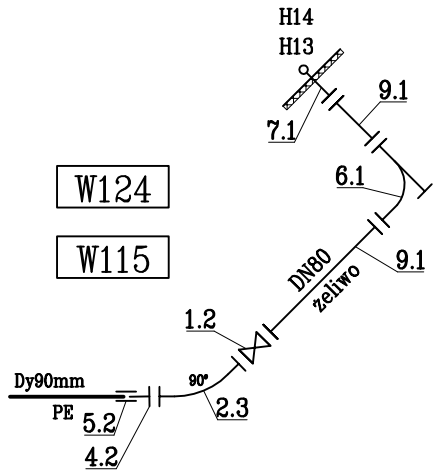

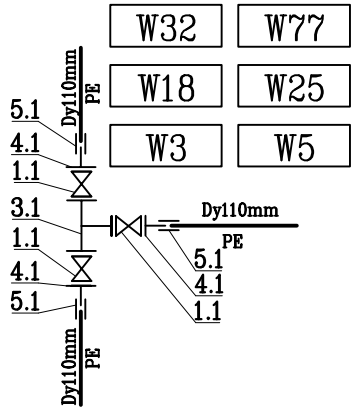

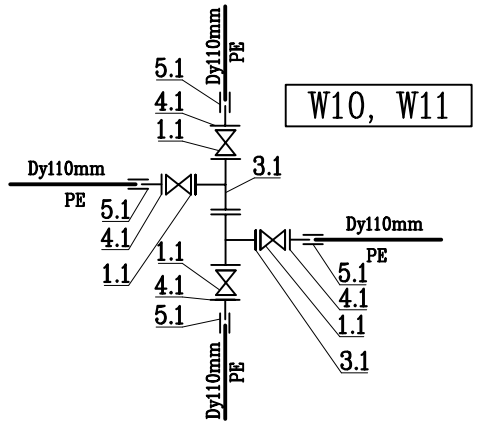

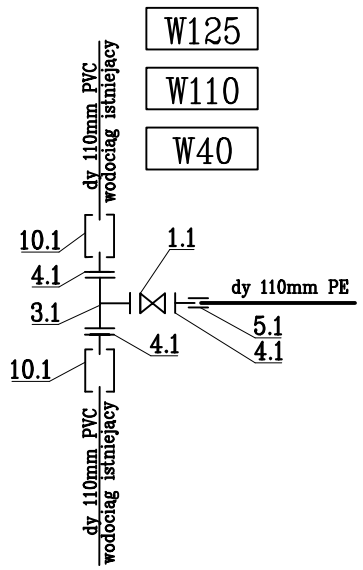

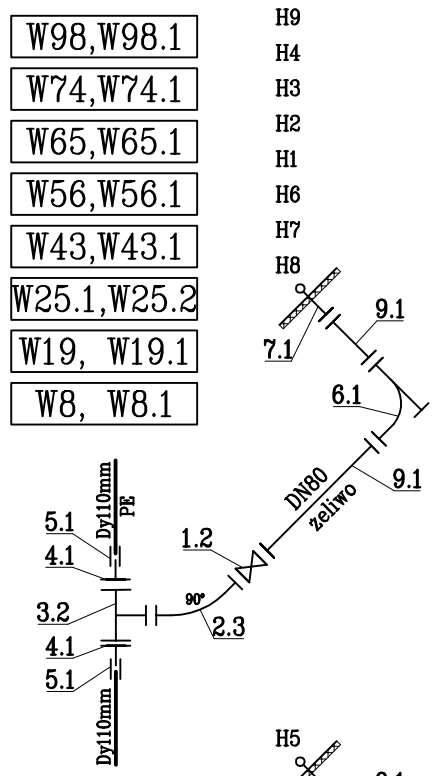

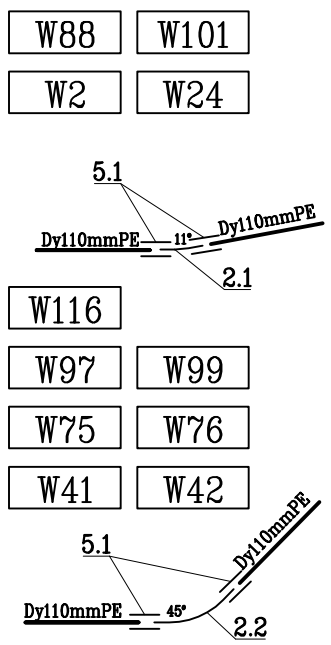

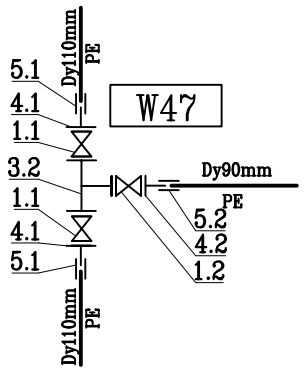

LEGENDA

mufa elektrooporowa

kształtka elektrooporowa

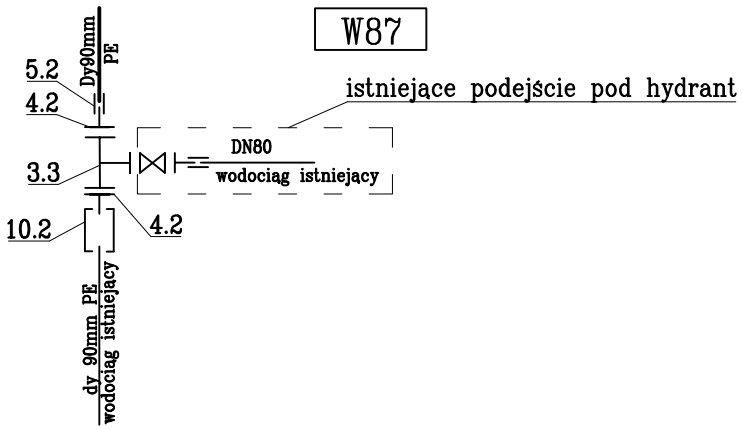

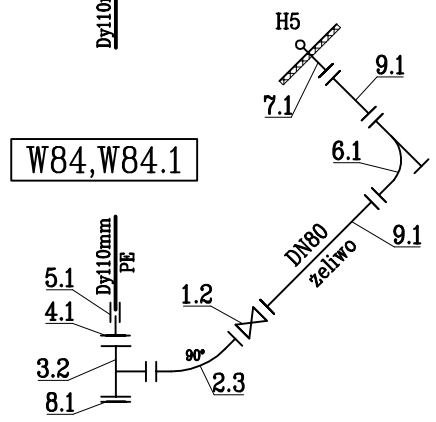

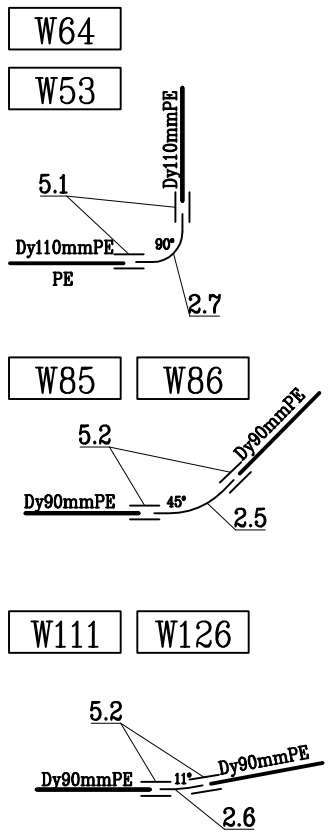

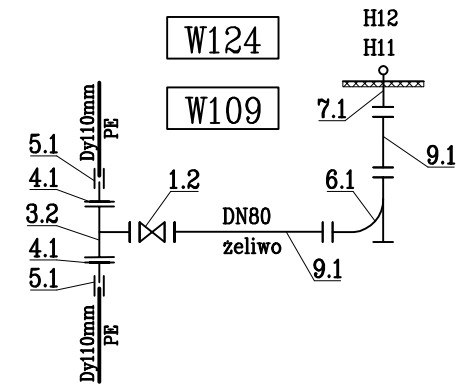

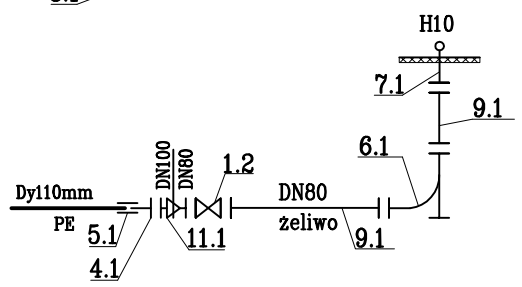

"ZK-PROJEKT"

Projektowanie Wykonawstwo Nadzór

mgr inż. Zbigniew Kaczanowicz

72-100 Goleniów tel/fax: 91 418-51-79

ul. Anny Jagiellonki 27 tel. kom. 506-986-906

NIP 856-166-60-19 e-mail:zbyszekkaczanowicz@wp.pl

PROJEKT

BUDOWA SIECI WOD-KAN W M. PIASKOWO

Nazwa zamierzenia/obiektu budowlanego:

dz. 101/11, 101/12, 101/15, 101/21, 608(po scaleniu dz. 101/25, 460, 99/1), 438, 99/16, 99/27, 99/53, 92/40, 92/45, 92/50, 92/65, 92/55, 92/17, 92/77, 92/59, 92/19, 92/38, 92/37 obr. Kołdowo [0012] m. Piaskowo, gm. Człuchów, powiat człuchowski, woj. pomorskie

adres inwestycji:

Gmina Człuchów

ul. Szczecińska 33; 77-300 Człuchów

inwestor:

mgr inż. Zbigniew Kaczanowicz

upr. nr ZAP/0213/PWOS/11 w spec. instalacyjnej

projektant:

mgr inż. Piotr Wołejszo

upr. nr ZAP/0215/PWOS/11 w spec. instalacyjnej

sprawdzający:

SCHEMATY MONTAŻOWE

WĘZŁÓW WODOCIĄGOWYCH

rys.

sanitarna	-	
branża:	skala:	
PZT	Goleniów, 26 luty 2021r.	3.1
faza:	data:	nr rys.

UWAGA:

Opracowanie podlega ochronie na mocy Ustawy z dnia 4.02.1994 r. o prawie autorskim i prawach pokrewnych. Kopiowanie, publikacje oraz wszelkie inne formy wykorzystania projektu bez zgody autorów będą naruszeniem przepisów wynikających z w/w ustawy .