PRZEKRÓJ PRZEZ CHODNIK I DROGĘ DLA ROWERÓW (ODDZIELONĄ OPASKĄ)

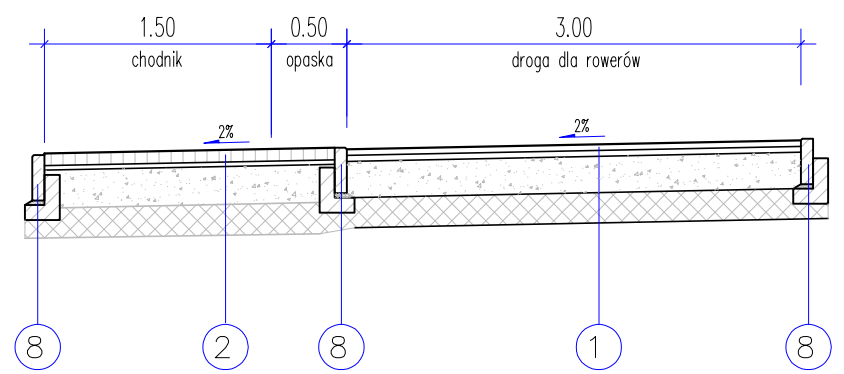

PRZEKRÓJ PRZEZ DROGĘ DLA ROWERÓW BITUMICZNĄ

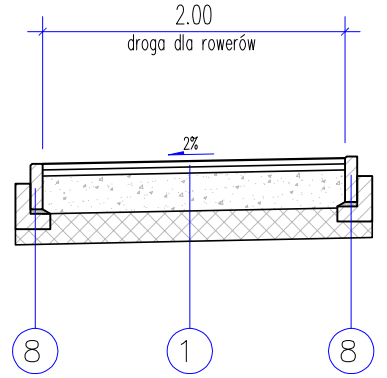

PRZEKRÓJ PRZEZ DROGĘ DLA ROWERÓW I ISTNIEJĄCY CHODNIK

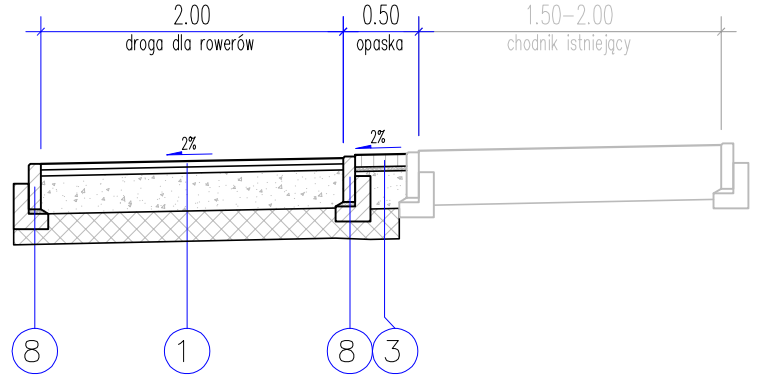

PRZEKRÓJ PRZEZ CHODNIK I DROGĘ DLA ROWERÓW (ODDZIELONĄ OPASKĄ)

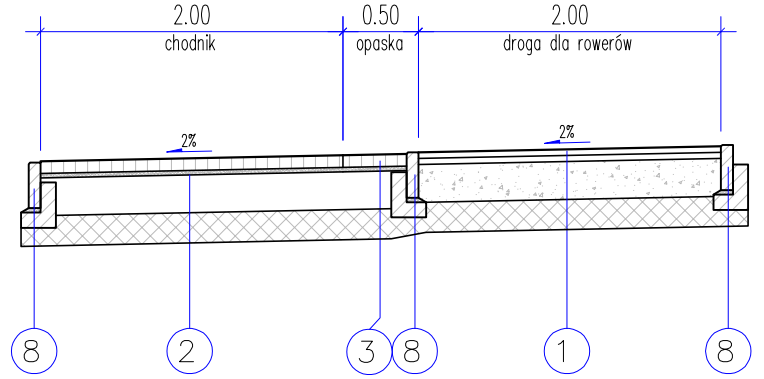

PRZEKRÓJ PRZEZ CHODNIK I DROGĘ DLA ROWERÓW (BEZ ODDZIELENIA OPASKĄ)

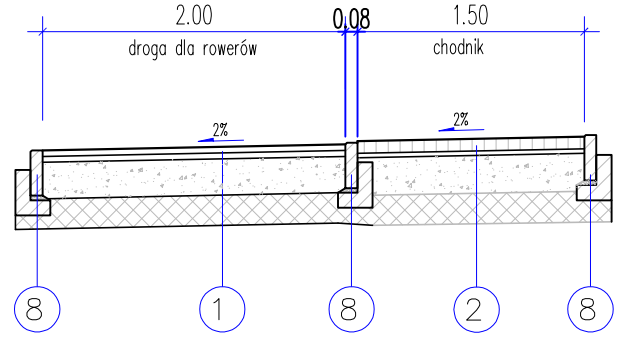

PRZEKRÓJ PRZEZ PRZEJŚCIE DLA PIESZYCH

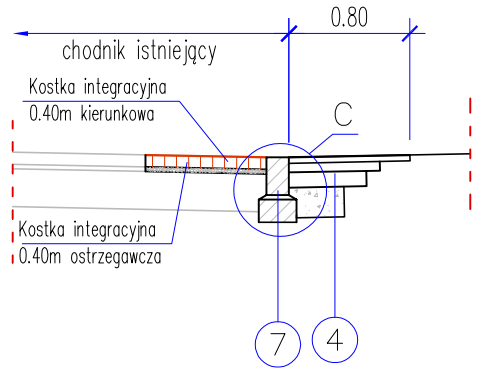

PRZEKRÓJ PRZEZ CHODNIK I DROGĘ DLA ROWERÓW (ODDZIELONĄ OPASKĄ Z WYMIANĄ NAWIERZCHNI)

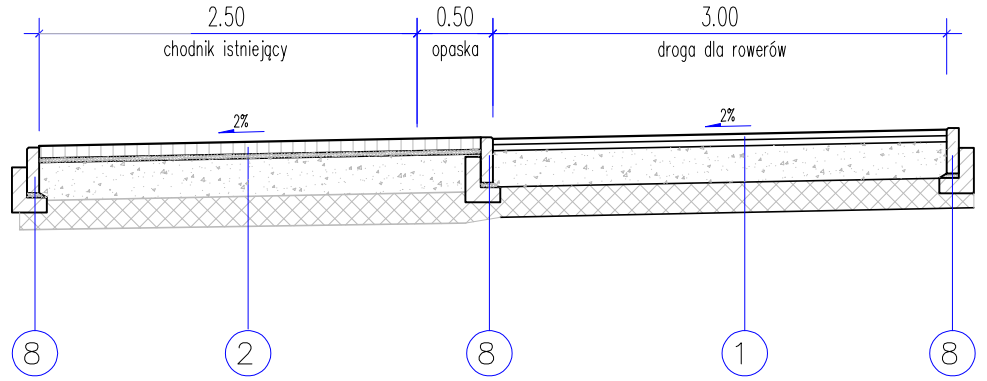

PRZEKRÓJ PRZEZ ISTNIEJĄCY CHODNIK I DROGĘ DLA ROWERÓW (ODDZIELONĄ PASEM ZIELENI)

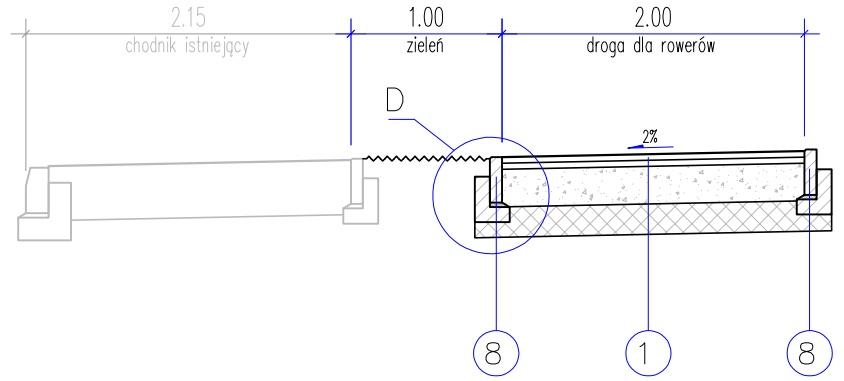

PRZEKRÓJ PRZEZ ISTNIEJĄCY CHODNIK I DROGĘ DLA ROWERÓW (ODDZIELONĄ OPASKĄ)

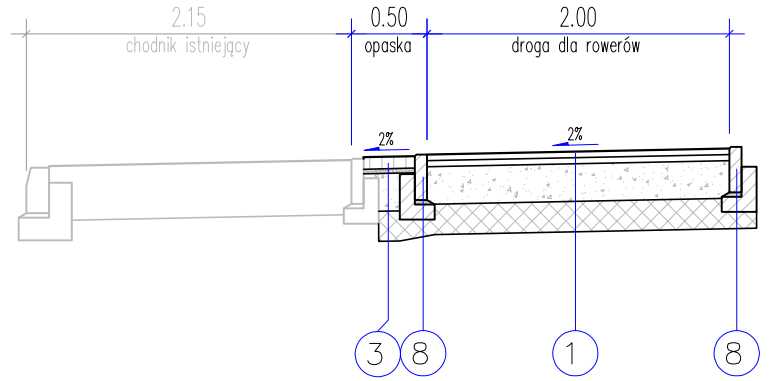

SZCZEGÓŁ WTOPIONEGO KRAWĘŻNIKA

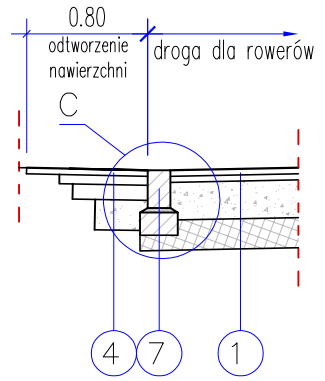

PRZEKRÓJ PRZEZ PRÓG WYSPOWY

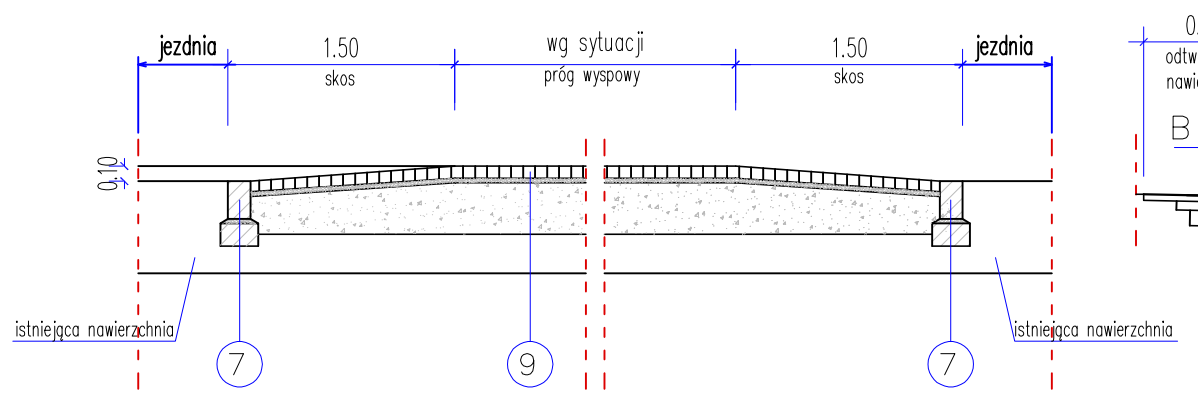

PRZEKRÓJ PRZEZ ZATOKĘ POSTOJOWĄ I CIĄG PIESZO-ROWEROWY (WYMIANA NAWIERZCHNI)

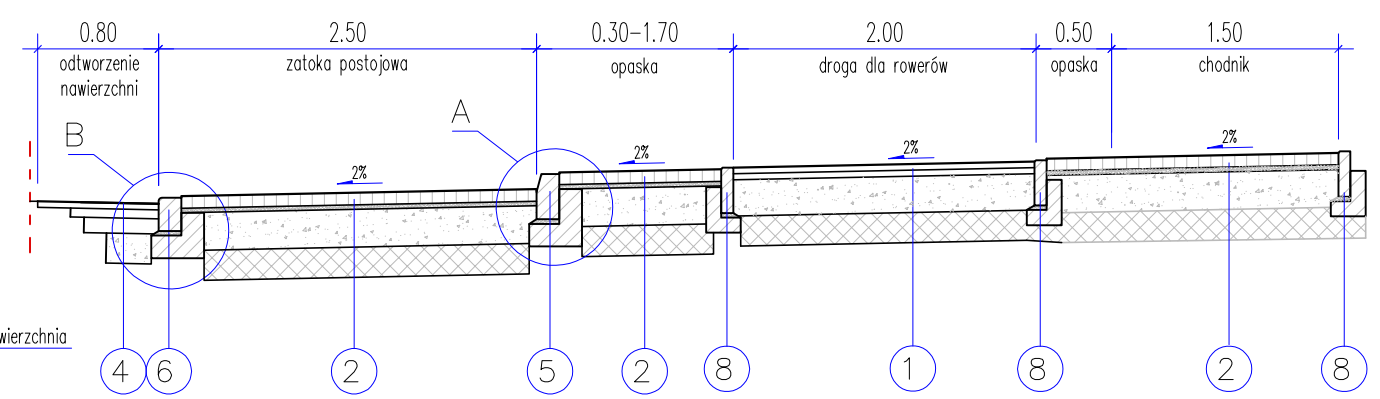

PRZEKRÓJ PRZEZ CHODNIK I DROGĘ DLA ROWERÓW (ODDZIELONĄ OPASKĄ)

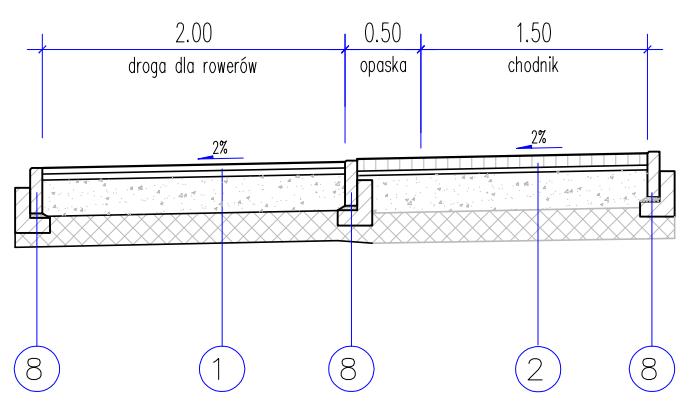

1. DDR bitumiczna
   - 4cm w-wa ścieralna AC8S
   - 4cm w-wa wiążąca AC16W
   - 25cm w-wa podbudowy zasadniczej z mieszanki niezwiązanej z kruszywem C90/3
   - 20cm w-wa gruntu kategorii G1

   SUMA: 53cm
2. chodnik/zatoka postojowa/opaska z kostki betonowej
   - 8cm kostka betonowa
   - 3cm podsypka cementowo – piaskowa 1:4
   - 25cm w-wa podbudowy zasadniczej z mieszanki niezwiązanej z kruszywem C90/3
   - 20cm w-wa gruntu kategorii G1

   SUMA: 56cm
3. opaska z kostki kamiennej
   - 8cm kostka kamienna
   - 3cm podsypka cementowo – piaskowa 1:4
   - 25cm w-wa podbudowy zasadniczej z mieszanki niezwiązanej z kruszywem C90/3
   - 20cm w-wa gruntu kategorii G1

   SUMA: 56cm
4. odtworzenie nawierzchni
   - 4cm w-wa ścieralna AC 8S
   - 6cm w-wa wiążąca AC 16W
   - 10cm w-wa podbudowy zasadniczej AC 22P
   - 20cm w-wa podbudowy pomocniczej z mieszanki niezwiązanej z kruszywem C90/3

   SUMA: 40cm
5. krawężnik drogowy wystający
   - krawężnik betonowy 15/30cm
   - 3cm podsypka cementowo – piaskowa 1:4
   - ława betonowa z oporem 35/38cm
6. krawężnik drogowy najazdowy
   - krawężnik betonowy 15/22cm
   - 3cm podsypka cementowo – piaskowa 1:4
   - ława betonowa z oporem 35/30cm
7. krawężnik wtopiony betonowy
   - krawężnik betonowy 15/25cm
   - 3cm podsypka cementowo – piaskowa 1:4
   - ława betonowa 25/15cm
8. obrzeże chodnikowe
   - obrzeże chodnikowe 8/30
   - 3cm podsypka cementowo – piaskowa 1:4
   - ława betonowa z oporem 23/30cm
9. wyniesione przejście dla pieszych/przejazd rowerowy
   - 8 cm kostka betonowa
   - 3 cm podsypka cementowo – piaskowa 1:4
   - 9 cm w-wa wyrównawcza z mieszanki niezwiązanej z kruszywem C90/3 0/31,5
   - 25 cm w-wa podbudowy zasadniczej z mieszanki niezwiązanej z kruszywem C90/3 0/31,5

   SUMA: 45cm

PRZEKRÓJ PRZEZ CHODNIK I DROGĘ DLA ROWERÓW Z KOSTKI

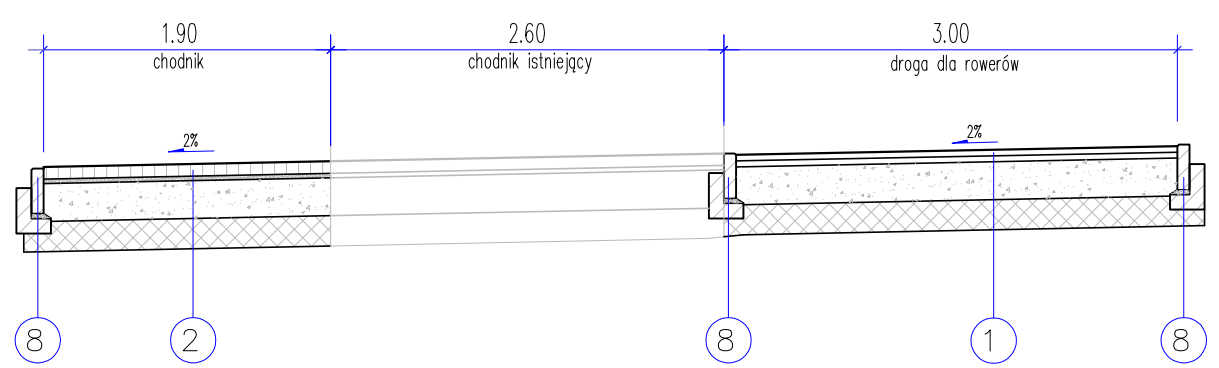

SZCZEGÓŁ "A", skala 1:20

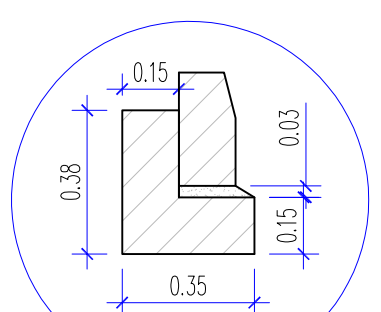

SZCZEGÓŁ "B", skala 1:20

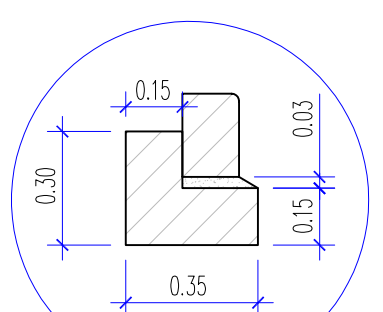

SZCZEGÓŁ "C", skala 1:20

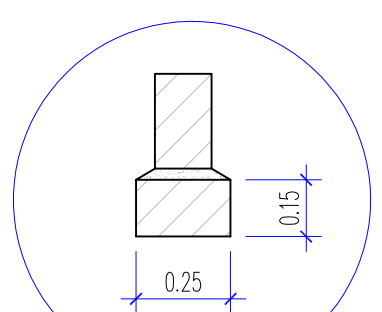

SZCZEGÓŁ "D", skala 1:20

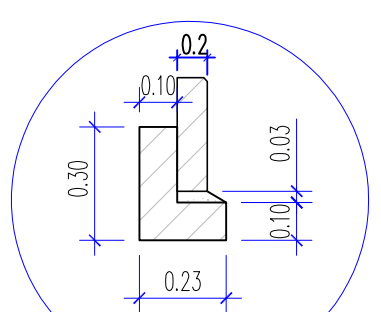

SZCZEGÓŁ ODTWORZENIA NAWIERZCHNI skala 1:20

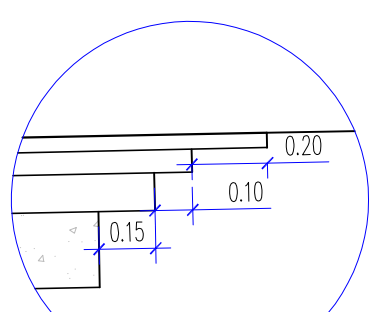

BSIPK BIURO STUDIÓW I PROJEKTÓW KOMUNIKACJI Spółka z o.o.
40-619 KATOWICE, ul. B. Prusa 42 ☎ 202-79-60, 202-77-61, 608-84-63 fax: 206-13-20 drogi@bsipk.katowice.pl

Tytuł opracowania	Budowa drogi dla rowerów wzdłuż ul. Granicznej w Katowicach w ramach Budżetu Obywatelskiego				
Pozycja	BRANŻA DROGOWA				
Treść rysunku	Przekroje konstrukcyjne				
Udział	Nazwisko	Nr uprawnień	Podpis	Data 10.2020 r.	Stadium P.W.
Projektant:	mgr inż. Krzysztof Urbańczyk	SLK/1973/POOD/07			
Opracował:	mgr inż. Piotr Chmielewski			Skala 1:50, 1:20	Arkusze 1z1
Edytował:	Mateusz Podgórny			Numer rysunku 20-1338-DR-03	