PROFIL PODŁUŻNY KANAŁU GRAWITACYJNEGO "AA"

SKRZYŻOWANIE Z ISTNIEJĄCYM RUROCIĄGIEM

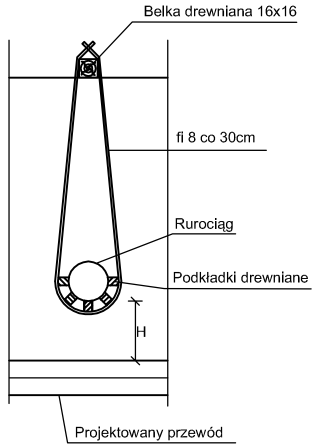

nN - Nasyp niekontrolowany (piasek + humus)
H - Humus
nB - Nasyp budowlany (tłuczeń + piasek)
Ps - Piasek średni
Pπ - Piasek pylasty
Pd - Piasek drobny
Po - Pospółka żółto - brązowa
Gp - Glina piaszczysta
Π - Pył
Gπ - Glina pylasta

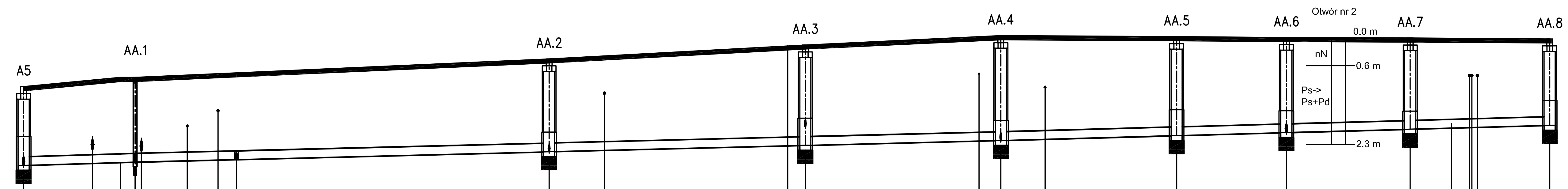

OZNACZENIE PROFILU: Kanał graw. "AA"
POZIOM PORÓWNAWCZY 110.00m n.p.m.

ODLEGŁOŚCI	Opis	RZĘDNA TERENU ISTN.	RZĘDNA OSI KANAŁU	RZĘDNA DNA KANAŁU	ZAGŁĘBIENIE DNA KANAŁU	KĄTY POZIOME	HEKTOMETRY
0.0	st. bet. ø1200, połączeniowa ø200/200, D400 Proj. włączenie do kanału A ø200, Rz.d.=119.50	121.20	119.59	119.50	1.70	0.0°	A5
7.5	wod. miejski ø225, Rz.d.=119.84		119.64	119.54	1.80		
10.5	granica działek 1411/4 i 2315/3	121.40	119.65	119.56	1.84	0.5°	
12.0	st. ø425 PP, dopł. lewy ø200, właz D400 Proj. włączenie kanału pk 2314 ø200, Rz.d.=119.57 wod. miejski ø225, Rz.d.=119.81	121.40	119.66	119.57	1.83	−0.3°	AA.1
17.5	gaz. śr/pr		119.69	119.60	1.85		
21.0	kabel telek. t		119.71	119.62	1.86		
23.0	trójnik PVC redukcyjny ø200/160 Proj. włączenie kanału pk 1414/3 ø160, Rz.d.=119.63	121.50	119.72	119.63	1.87	−0.1°	AA.1T
56.5	st. bet. ø1200, połączeniowa ø200/160, D400 Proj. włączenie kanału pk 1417/6 ø160, Rz.d.=119.80	121.80	119.89	119.80	2.00	1°	AA.2
62.5	kabel energ. eN		119.92	119.83	2.04		
82.5	droga asfalt. L=165.0m		120.02	119.92			
84.5	st. bet. ø1200, połączeniowa ø200/160, D400 Proj. włączenie kanału pk 1421/9 ø160, Rz.d.=120.33	122.10	120.02	119.93	2.17	0.0°	AA.3
103.0	kabel telek. t2		120.12	120.03	2.25		
105.5	st. bet. ø1200, połączeniowa ø200/160, D400 Proj. włączenie kanału pk 2315/5 ø160, Rz.d.=120.04 Proj. włączenie kanału pk 1422/5 ø160, Rz.d.=120.04	122.30	120.13	120.04	2.26	0.0°	AA.4
110.5	gaz. śr/pr		120.16	120.07	2.23		
124.5	st. bet. ø1200, przepływowa ø200, D400	122.28	120.23	120.14	2.14	6°	AA.5
136.5	st. bet. ø1200, połączeniowa ø200/160, D400 Proj. włączenie kanału pk 2315/4 ø200, Rz.d.=120.21 Proj. włączenie kanału pk 2317/4 ø160, Rz.d.=120.21	122.26	120.30	120.21	2.05	8°	AA.6
149.5	st. bet. ø1200, przepływowa ø200, D400	122.25	120.37	120.28	1.97	14°	AA.7
	granica działek 2315/3 i 2322/9						
156.0	kabel energ. eNA		120.41	120.32	1.92		
157.0	kabel energ. eNA kabel energ. eNA		120.41	120.32	1.92		
165.0	st. bet. ø1200, przepływowa ø200, D400	122.23	120.46	120.37	1.86		AA.8

SPADKI, DŁUGOŚCI: 0.6% 12.0m; 0.5% 93.5m; 0.6% 59.5m

ŚREDNICA, MATERIAŁ: PVC-U ø200mm, SN8 kN/m L=165.0m

ODLEGŁOŚCI (odcinki): 10.5; 1.5; 11.0; 33.5; 28.0; 21.0; 19.0; 12.0; 13.0; 15.5

Generator rysunkowy 7.30a (www.epi-graf.com.pl)

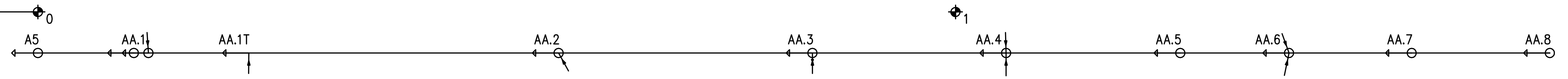

PRZEKRÓJ PRZEZ WYKOP

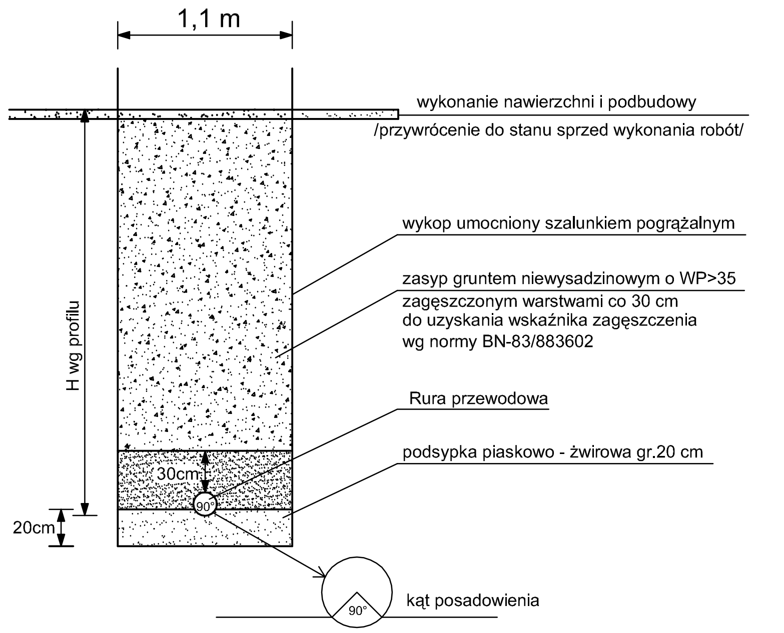

SCHEMAT ZABEZPIECZENIA ISTNIEJĄCEGO KABLA

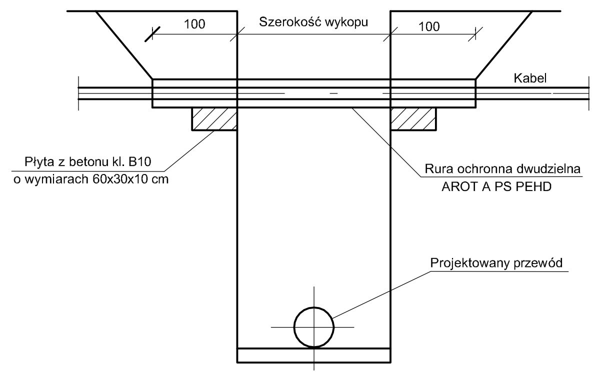

"ETGAR" Krzysztof Wójcik
30-418 KRAKÓW ul. ZAKOPIAŃSKA 73/306
tel./fax +48 12 261 85 80, tel.+48 12 261 85 82
kom: +48 502 063 472, +48 500 103 628,
NIP 945-195-43-21 REGON 120054827

Obiekt: BUDOWA SIECI KANALIZACJI SANITARNEJ DLA OSIEDLA BUDYNKÓW JEDNORODZINNYCH POMIĘDZY ULICAMI ŻEROMSKIEGO, KOPERNIKA I KRAKOWSKĄ W BIAŁOBRZEGACH WRAZ Z PRZEBUDOWĄ ISTN. KANAŁU W ULICY KOPERNIKA

Stadium: PROJEKT WYKONAWCZY | Branża: SANITARNA

Inwestor: ZAKŁAD WODOCIĄGÓW I KANALIZACJI, ZAKŁAD BUDŻETOWY, 26-800 BIAŁOBRZEGI, UL. RZEMIEŚLNICZA 30

Tytuł rysunku: PROFIL PODŁUŻNY KANAŁU GRAWITACYJNEGO "AA" | Skala: 1 : 100/500 | Nr rys: 7

	Imię i nazwisko:	Specjalność:	Nr. uprawnień:	Podpis:
Opracował:	mgr inż. Jakub Chlebda	instalacyjna w zakresie sieci, inst. i urządz. cieplnych, wentylacyjnych gaz, wod-kan	-	
Projektował:	mgr inż. Krzysztof Wójcik		SWK/0131/POOS/04	
Sprawdziła:	mgr inż. Agnieszka Wójcik		MAP/0366/PWOS/08	
Data opracowania:	Listopad 2013			