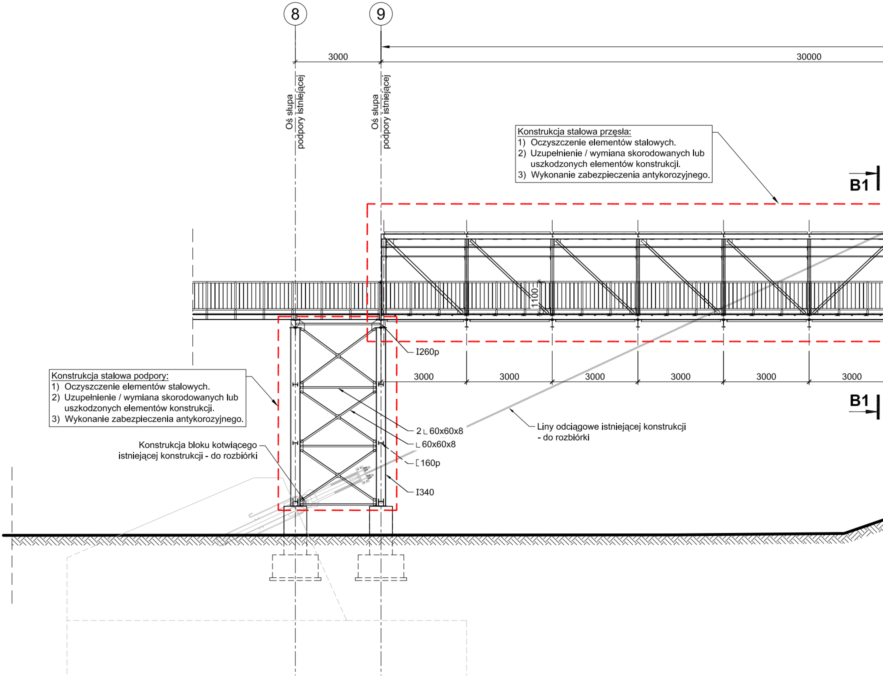
8
9
3000
30000
Oś słupa podpory istniejącej
Oś słupa podpory istniejącej
B1
B1
1100
I260p
3000
3000
3000
3000
3000
3000
2∟60x60x8
∟60x60x8
[160p
I340

Konstrukcja stalowa przęsła:
1) Oczyszczenie elementów stalowych.
2) Uzupełnienie / wymiana skorodowanych lub uszkodzonych elementów konstrukcji.
3) Wykonanie zabezpieczenia antykorozyjnego.

Konstrukcja stalowa podpory:
1) Oczyszczenie elementów stalowych.
2) Uzupełnienie / wymiana skorodowanych lub uszkodzonych elementów konstrukcji.
3) Wykonanie zabezpieczenia antykorozyjnego.

Konstrukcja bloku kotwiącego istniejącej konstrukcji - do rozbiórki

Liny odciągowe istniejącej konstrukcji - do rozbiórki

WIDOK Z BOKU
(od strony górnej wody)
skala 1:100

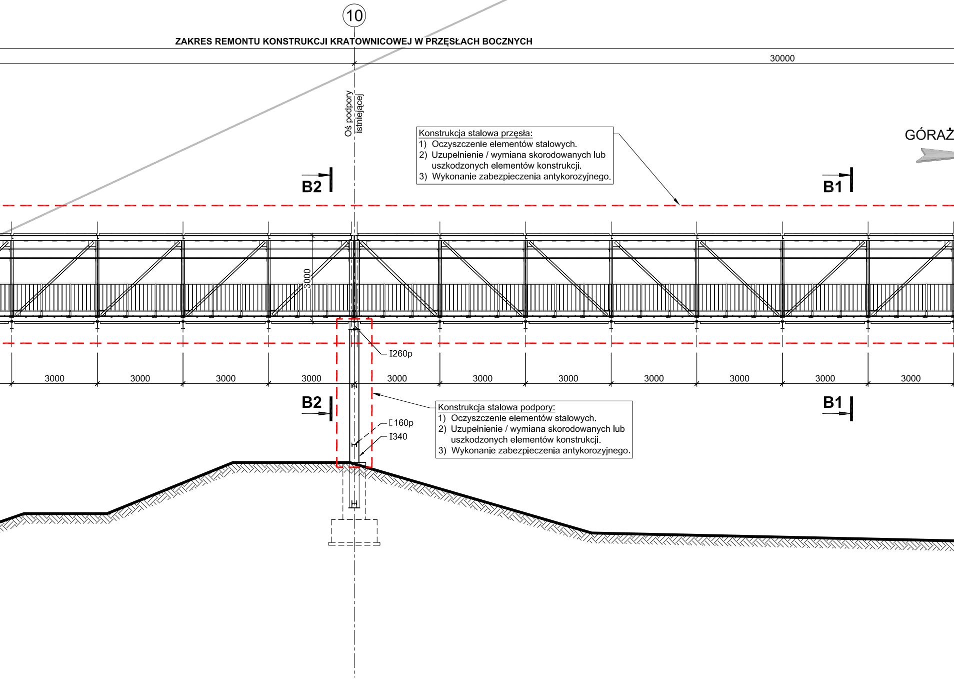
10
ZAKRES REMONTU KONSTRUKCJI KRATOWNICOWEJ W PRZĘSŁACH BOCZNYCH
30000
Oś podpory istniejącej
GÓRAŻ
B2
B1
3000
3000
3000
3000
3000
3000
3000
3000
3000
3000
3000
3000
I260p
B2
B1
[160p
I340

Konstrukcja stalowa przęsła:
1) Oczyszczenie elementów stalowych.
2) Uzupełnienie / wymiana skorodowanych lub uszkodzonych elementów konstrukcji.
3) Wykonanie zabezpieczenia antykorozyjnego.

Konstrukcja stalowa podpory:
1) Oczyszczenie elementów stalowych.
2) Uzupełnienie / wymiana skorodowanych lub uszkodzonych elementów konstrukcji.
3) Wykonanie zabezpieczenia antykorozyjnego.

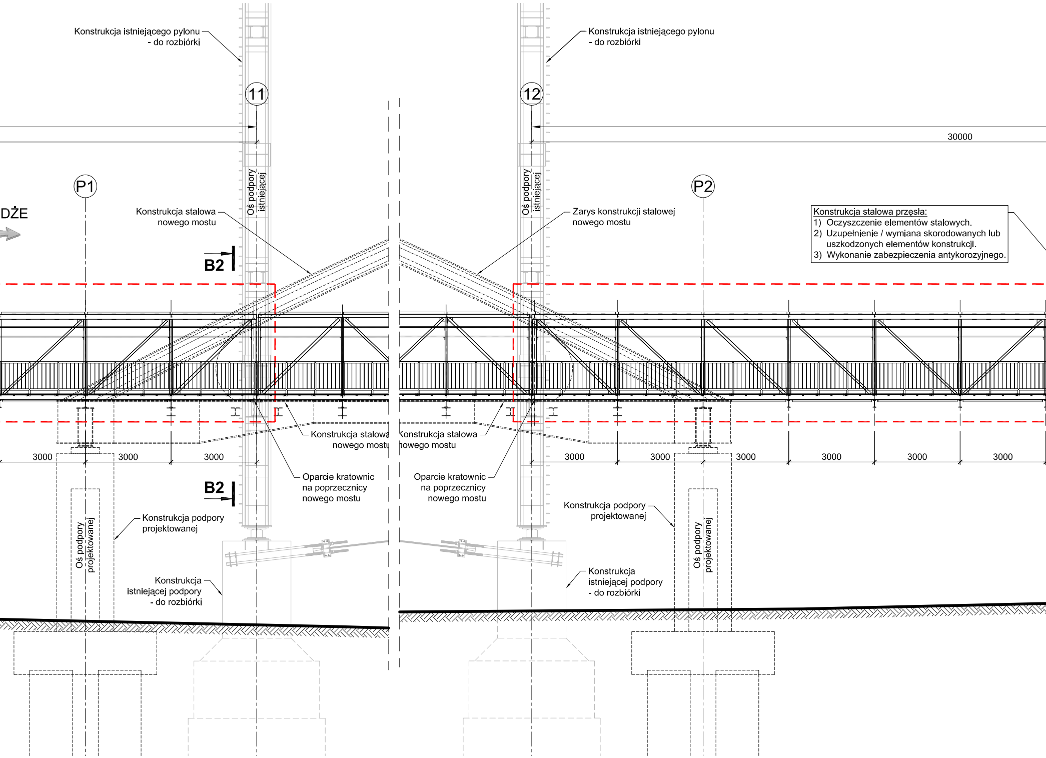
Konstrukcja istniejącego pylonu - do rozbiórki
Konstrukcja istniejącego pylonu - do rozbiórki
11
12
30000
P1
P2
Oś podpory istniejącej
Oś podpory istniejącej
DŻE
Konstrukcja stalowa nowego mostu
Zarys konstrukcji stalowej nowego mostu
B2
B2
Konstrukcja stalowa nowego mostu
Konstrukcja stalowa nowego mostu
3000
3000
3000
3000
3000
3000
3000
3000
3000
3000
Oparcie kratownic na poprzecznicy nowego mostu
Oparcie kratownic na poprzecznicy nowego mostu
Konstrukcja podpory projektowanej
Konstrukcja podpory projektowanej
Oś podpory projektowanej
Oś podpory projektowanej
Konstrukcja istniejącej podpory - do rozbiórki
Konstrukcja istniejącej podpory - do rozbiórki

Konstrukcja stalowa przęsła:
1) Oczyszczenie elementów stalowych.
2) Uzupełnienie / wymiana skorodowanych lub uszkodzonych elementów konstrukcji.
3) Wykonanie zabezpieczenia antykorozyjnego.

WIDOK Z BOKU
(od strony górnej wody)
skala 1:100

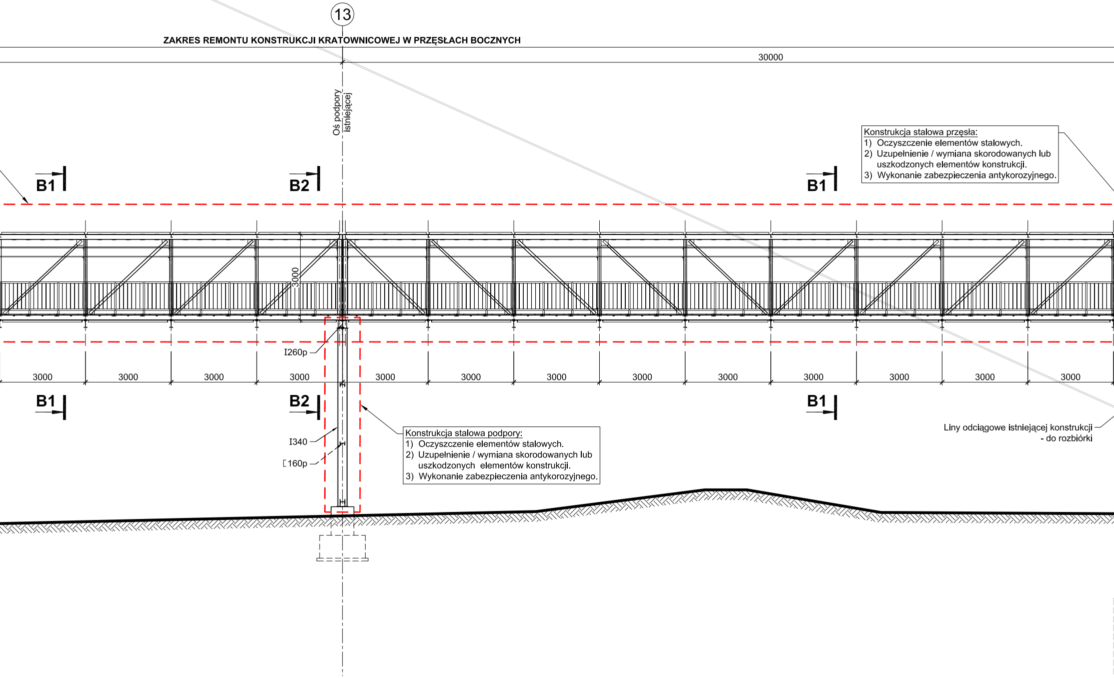

13
ZAKRES REMONTU KONSTRUKCJI KRATOWNICOWEJ W PRZĘSŁACH BOCZNYCH
30000
Oś podpory istniejącej
B1
B2
B1
3000
I260p
3000
3000
3000
3000
3000
3000
3000
3000
3000
3000
3000
3000
3000
B1
B2
B1
I340
[160p

Konstrukcja stalowa przęsła:
1) Oczyszczenie elementów stalowych.
2) Uzupełnienie / wymiana skorodowanych lub uszkodzonych elementów konstrukcji.
3) Wykonanie zabezpieczenia antykorozyjnego.

Konstrukcja stalowa podpory:
1) Oczyszczenie elementów stalowych.
2) Uzupełnienie / wymiana skorodowanych lub uszkodzonych elementów konstrukcji.
3) Wykonanie zabezpieczenia antykorozyjnego.

Liny odciągowe istniejącej konstrukcji - do rozbiórki

ZA
W PRZ

ZESTAWIENIE ILOŚCI ZABEZPIECZEŃ ANTYKOROZYJNYCH W PRZĘSŁACH BOCZNYCH

Rodzaj roboty	Element	Ilość
Wykonanie powłok zabezpieczenia antykorozyjnego	Przęsła kratownicowe	4 x 601 m²
	Konstrukcja taśmociągu	4 x 63 m²
	Obudowa (osłona) taśmociągu	4 x 229 m²
	Podpory	294 m²

UWAGI:
1) Wszystkie wymiary
2) Sposób wykonania
3) Nie wyklucza się ko
lub uszkodzonych e

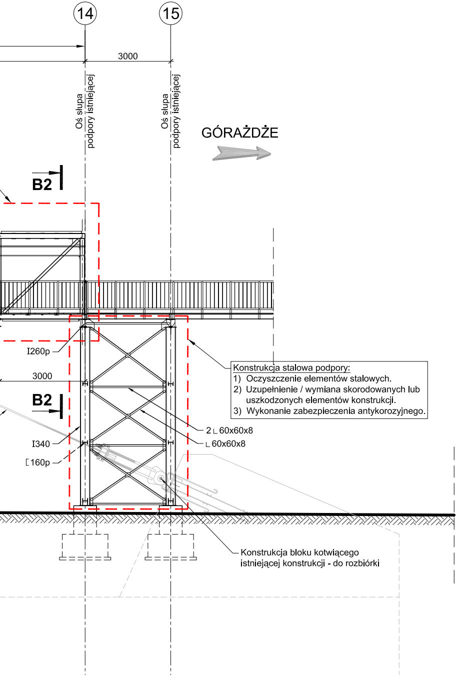
14
15
3000
Oś słupa podpory istniejącej
Oś słupa podpory istniejącej
GÓRAŻDŻE
B2
B2
I260p
3000
I340
[160p
2 ∟60x60x8
∟60x60x8

Konstrukcja stalowa podpory:
1) Oczyszczenie elementów stalowych.
2) Uzupełnienie / wymiana skorodowanych lub uszkodzonych elementów konstrukcji.
3) Wykonanie zabezpieczenia antykorozyjnego.

Konstrukcja bloku kotwiącego istniejącej konstrukcji - do rozbiórki

PRZEKRÓJ B2-B2
(przy słupku skrajnym)
skala 1:50

PRZEKRÓJ B1-B1
(przy słupku pośrednim)
skala 1:50

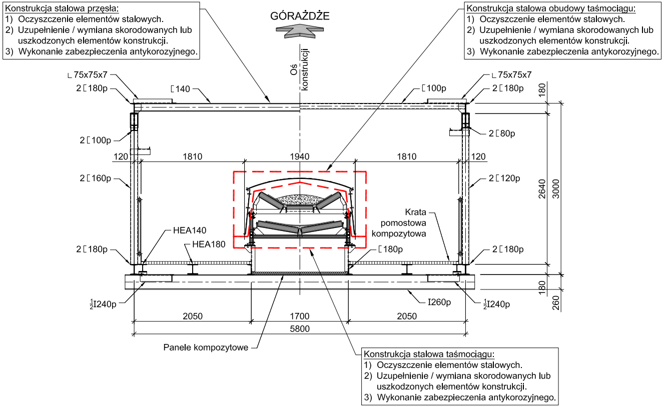
GÓRAŻDŻE
Oś konstrukcji
∟75x75x7
2 [180p
[140
[100p
∟75x75x7
2 [180p
2 [100p
2 [80p
120
1810
1940
1810
120
2 [160p
2 [120p
HEA140
HEA180
Krata pomostowa kompozytowa
2 [180p
[180p
2 [180p
½I240p
I260p
½I240p
2050
1700
2050
5800
Panele kompozytowe
180
2640
3000
180
260

Konstrukcja stalowa przęsła:
1) Oczyszczenie elementów stalowych.
2) Uzupełnienie / wymiana skorodowanych lub uszkodzonych elementów konstrukcji.
3) Wykonanie zabezpieczenia antykorozyjnego.

Konstrukcja stalowa obudowy taśmociągu:
1) Oczyszczenie elementów stalowych.
2) Uzupełnienie / wymiana skorodowanych lub uszkodzonych elementów konstrukcji.
3) Wykonanie zabezpieczenia antykorozyjnego.

Konstrukcja stalowa taśmociągu:
1) Oczyszczenie elementów stalowych.
2) Uzupełnienie / wymiana skorodowanych lub uszkodzonych elementów konstrukcji.
3) Wykonanie zabezpieczenia antykorozyjnego.

AKRES REMONTU
ZĘSŁACH BOCZNYCH

skala 1:50 / 1:100

podano w [mm].
robót podano w części opisowej opracowania.
nieczności uzupełnienia lub wymiany skorodowanych
lementów stalowych.

Inwestor

GÓRAŻDŻE CEMENT®
HEIDELBERGCEMENT Group

Górażdże Cement S.A.
Chorula, ul. Cementowa 1
47-316 Górażdże

Wykonawca

Zespół Badawczo-Projektowy
MOSTY-WROCŁAW Sp. z o.o.
ul. Krakowska 19-23, 50-424 Wrocław

Zamierzenie budowlane

Kompleksowa przebudowa konstrukcji technologicznego mostu wiszącego przez rzekę Odrę

Stadium Projekt Budowlany	*Obiekt budowlany* **Most technologiczny przez Odrę - przęsła boczne**
Branża Mostowa	*Tytuł rysunku* Zakres remontu w przęsłach bocznych

Stanowisko	*Imię i nazwisko*	*Numer uprawnień*	*Podpis*
Projektant	Mgr inż. Jacek Szczepański	Uprawnienia budowlane w specjalności mostowej do projektowania bez ograniczeń nr 105/DOŚ/12	
Projektant	Prof. dr hab inż. Jan Biliszczuk	Uprawnienia budowlane do projektowania w zakr. mostów w specj. konstr.-inżynieryjnej nr 319/86/UW	
Projektant	Mgr inż. Przemysław Prabucki	Uprawnienia budowlane do projektowania bez ograniczeń w specj. konstr.-budowlanej nr 165/99/DUW	
Projektant	Mgr inż. Mariusz Sułkowski	Uprawnienia budowlane w specjalności mostowej do projektowania bez ograniczeń nr 86/DOŚ/11	
Opracował	Inż. Mikołaj Hojnacki	-	
Sprawdzający	Dr inż. Robert Toczkiewicz	Uprawnienia budowlane w specjalności mostowej do projektowania bez ograniczeń nr DOŚ/0095/PBM/23	

Numer archiwalny	*Data opracowania*	*Skala*	*Numer rysunku*	*Arkusz*
12/2023	lipiec 2024 r.	1:50 / 1:100	**PB-R2**	1/1