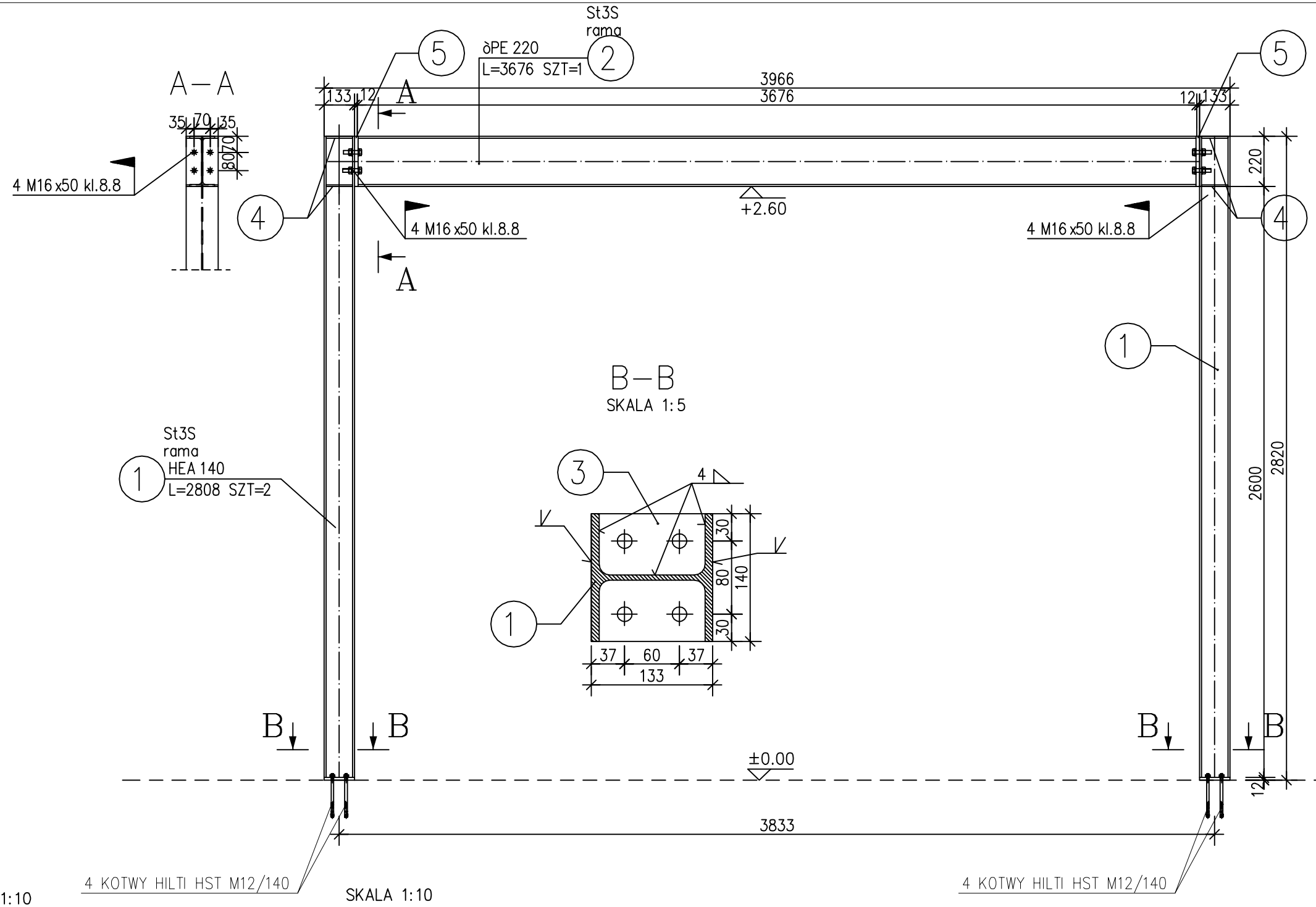

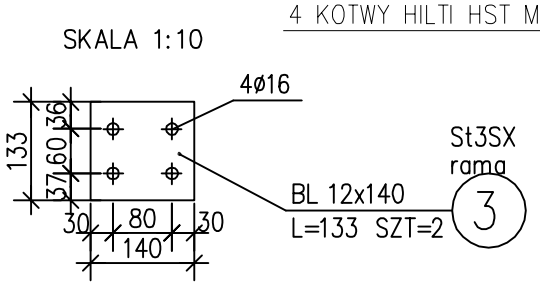

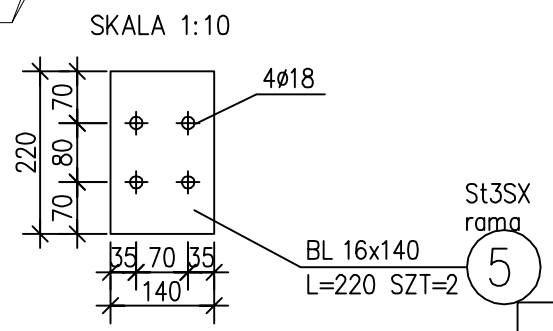

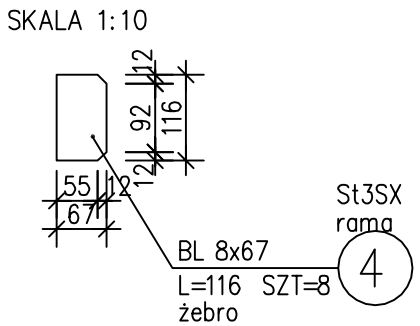

NAZWA I ADRES INWESTYCJI	Rozbudowa i przebudowa części budynku Szkoły Podstawowej w Strzycrie na Punkt Przedszkolny Strzycrno, Dz. nr 9; jedn. ewid. - Wałcz ob. wejski; obr. ewid. 00545Strzycrno	FIRMA KTÓRA PROJEKTUJE	INZ-BUD KOMPLEKSOWA OBSŁUGA INWESTORA INŻYNIERIA BUDOWLANA 78-600 WAŁCZ, ul. Piłsudskiego 1 B/3 mobil: 606 200 780 tel/ pl www.inz-bud.net/pl
OBIEKT:	Punkt przedszkolny w budynku szkolnym		
INW. ESTOR:	Gmina Wałcz 78-600 Wałcz, ul. Dąbrowskiego 8		
GŁÓWNY PROJEKTANT/KIERUNEK:	mgr inż. TADEUSZ SIWIEC	UPRAW. NR/ORG: ZAP/0072/POOK/04	PODPIS:
UPRAW. DOŚ.:	mgr inż. DAMIAN SIWIEC	ZAP/0026/PWOK/09	
STADIUM PROJEKT TECHNICZNO-WYKONAWCZY	BRANŻA: KONSTRUKCJA	DATA: 15 marzec 2022 r.	SKALA: 1:100
TREŚĆ RYSUNKU:	Schemat ramy stalowej w pomieszczeniu nr 3		RYS. NR: 12

ZESTAWIENIE STALI

POZ.	NUMER ELEMENTU	NAZWA ELEMENTU	DŁUGOŚĆ [mm]	GATUNEK STALI	LICZBA SZTUK	DŁ. RAZEM [m]	MASA JEDN [kg/m]	MASA 1 ELEM [kg]	MASA RAZEM [kg]	POLE JEDN [m2/m]	POLE 1 ELEM [m2]	POLE RAZEM [m2]
rama	1	HEA 140	2808	St3S	2	5.62	24.70	69.36	138.72	0.79	2.23	4.46
rama	2	ðPE 220	3676	St3S	1	3.68	26.20	96.31	96.31	0.85	3.12	3.12
rama	3	BL 12x140	133	St3SX	2	0.27	13.19	1.75	3.51	0.30	0.04	0.08
rama	4	BL 8x67	116	St3SX	8	0.93	4.21	0.49	3.90	0.15	0.02	0.14
rama	5	BL 16x140	220	St3SX	2	0.44	17.58	3.87	7.74	0.31	0.07	0.14
OGÓŁEM									250.18			7.94
NADDATEK NA SPOINY: 1.8%									4.5			0.14
RAZEM:									254.68			8.08
WYKONAĆ: x 1									254.68			8.08