A-A

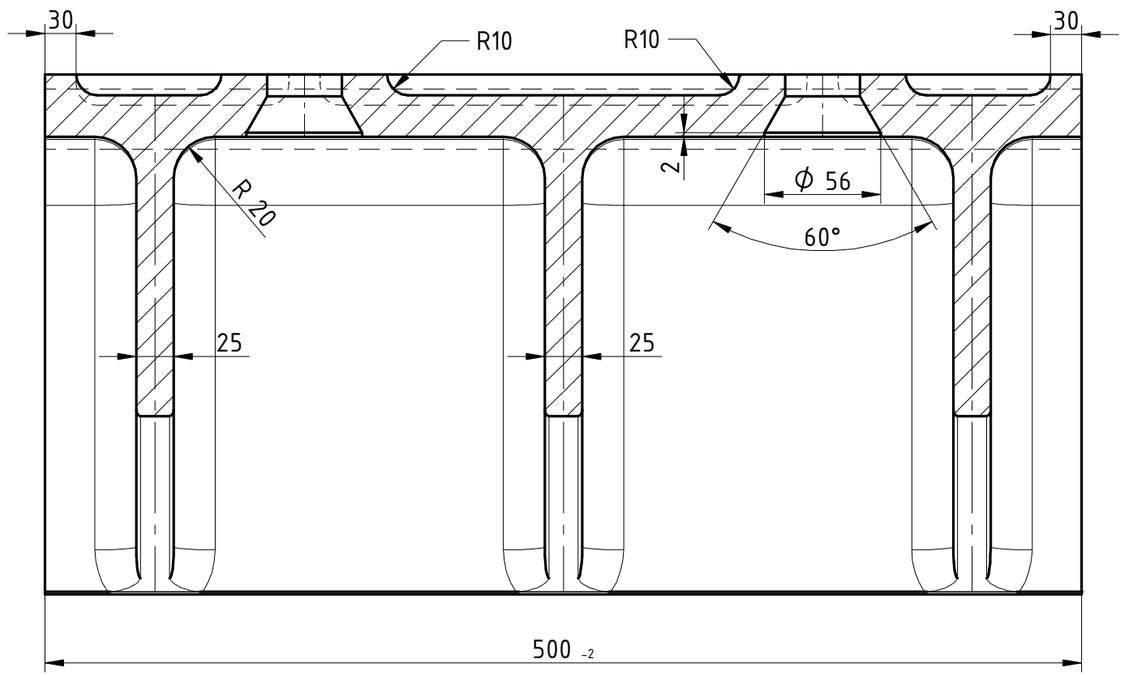

B-B

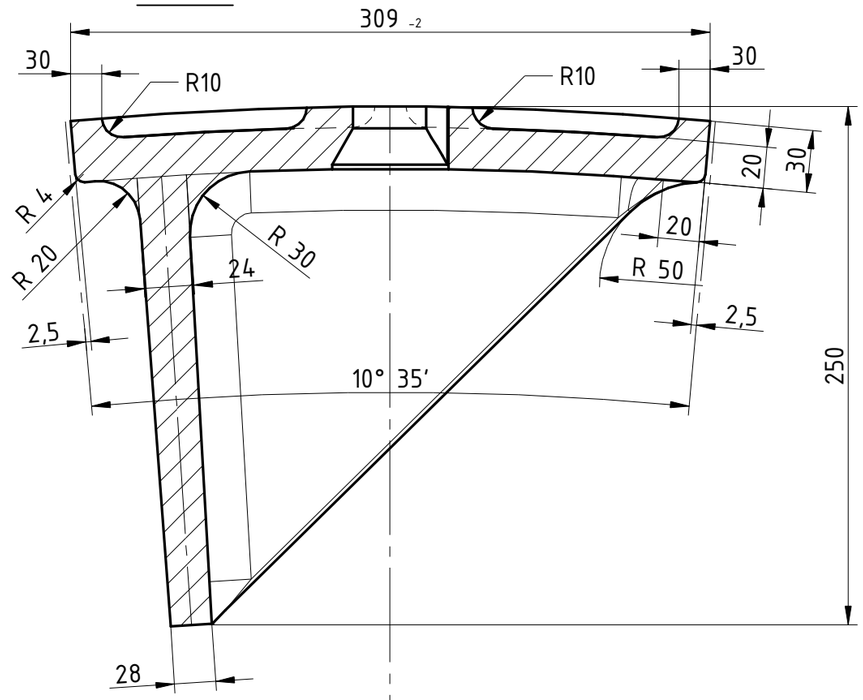

Ra100

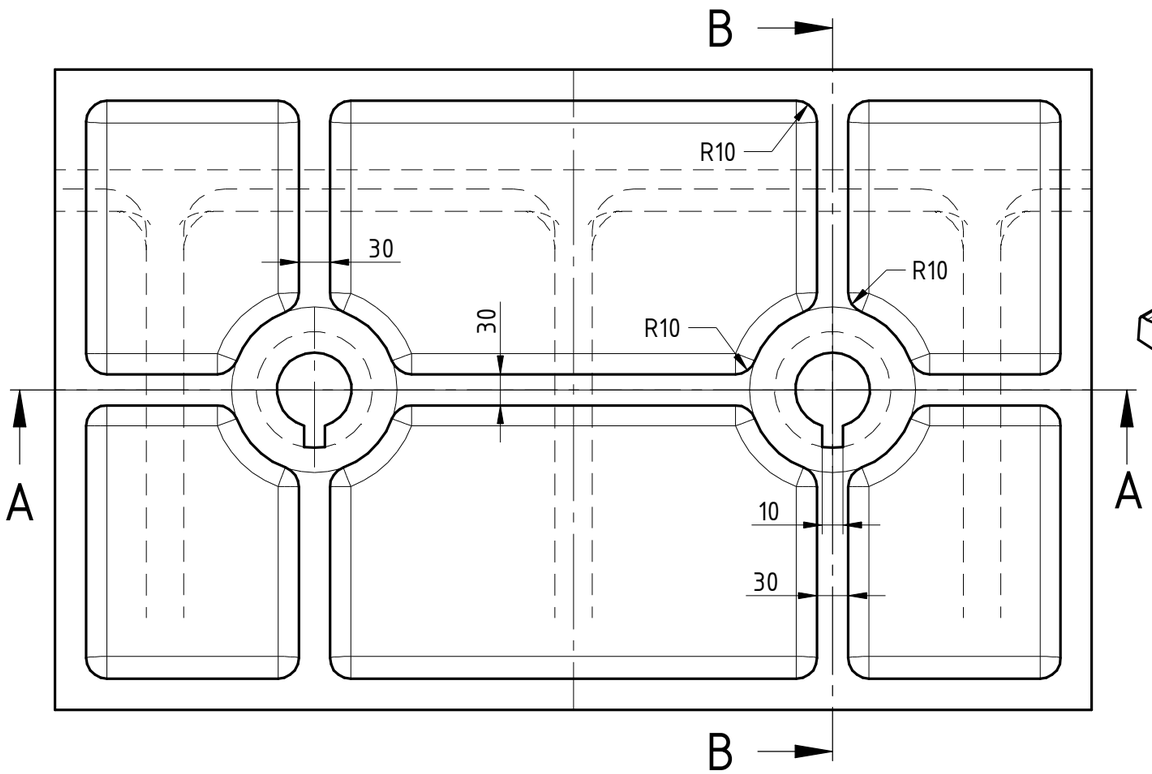

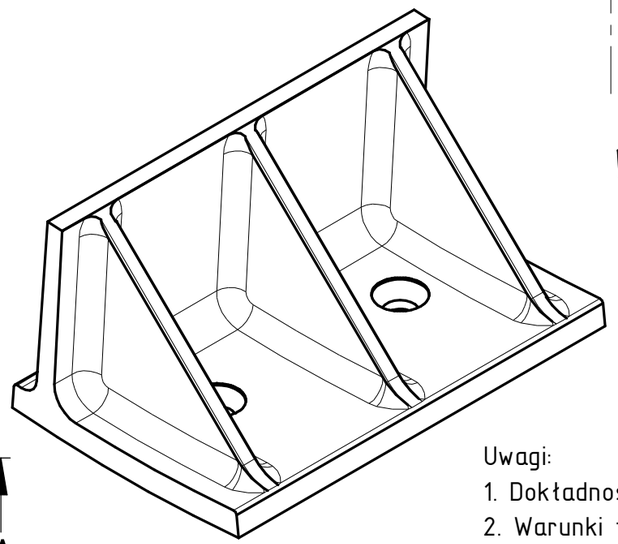

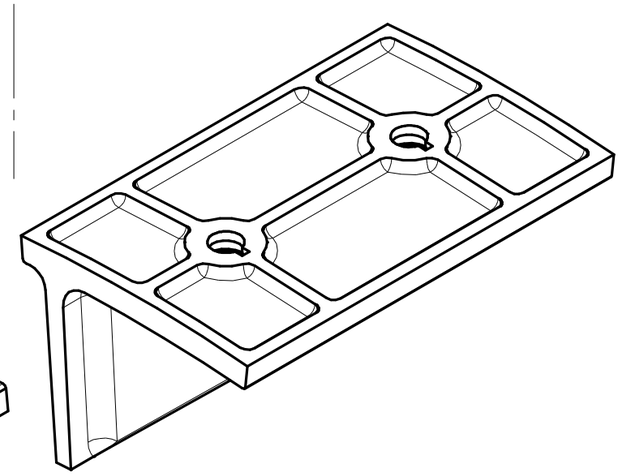

Uwagi:

1. Dokładność wykonania wg.: PN-EN ISO 8062-3 DCTG 11
2. Warunki techniczne wg.: PN-EN 1559-2
3. Stan dostarczenia wg.: PN-EN 1370-A3, PN-EN 12454 kl.3
4. Materiał: staliwo chromowo-molibdenowe , HRC min.48 , C-0,2% , Cr-11% , Mo-3%

Format A3	Nazwisko i Imię	Data	Podpis	79kg	patrz uwagi	patrz uwagi
Opracował				Masa	Materiał	Norma mater.
Sprawdził						
Zatwierdził						
Podziałka 1:3	Nazwa Płyta II			Nr rys. PU-II/01		Nr ark. 1/1