RYSUNKI SZCZEGÓŁÓW

Zwymiarowanie Mijanek

Rys. RSD-1

M3

Szczegół wykonania / zwymairowania zakresu Mijanki
na przykładzie zakresu Mijanki M3

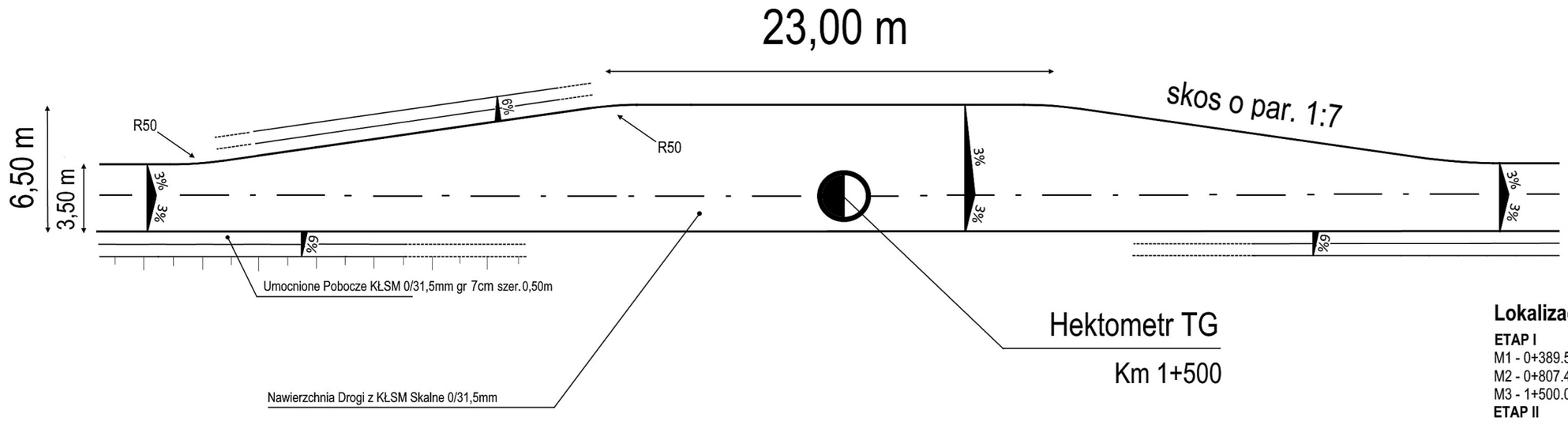

UWAGI:
W przypadku występowania łuków poziomych na podłaczeniu Zjazdów i Skrzyżowań do Trasy Głównej należy je dostosować do parametru wskazanego na Planie Sytuacyjnym załaczonym do Projektu Drogowego.

Długość w pełnym przekroju Mijanki wynoszącym szerokość 6,50m w skrajni Jezdni powinna wynosić nie mniej jak 23,00mb

Lokalizacja Mijanek:

ETAP I
M1 - 0+389.505
M2 - 0+807.400
M3 - 1+500.000

ETAP II
M4 - 1+990.000
M5 - 2+300.750
M6 - 2+575.000
M7 - 2+832.000
(istn.naw.asf.)

ETAP III
M8 - 2+903.630
M9 - 3+380.500
M10 - 3+819.700
M11 - 4+600.000
M12 - 5+280.000

ETAP IV
M13 - 5+900.000
M14 - 6+297.100
M15 - 6+660.000
M16 - 7+220.000
M17 - 7+564.600
M18 - 7+830.000

ETAP V
M19 - 8+320.000
M20 - 8+682.900
M21 - 9+330.000
M22 - 9+690.000

TBI BUDOWNICTWO
Specht Krystian
ul.Piaskowa 26
84-242 Luzino
www.tbi-bud.pl
tbi@poczta.fm

Data: 03.2019

STADIUM : Projekt

Inwestycja	Przebudowa Drogi Leśnej "Bursztynowa" w Leśnictwie Sobieszewo na Terenie Nadleśnictwa Gdańsk			
Adres	Gdańsk - Wyspa Sobieszewska, obr. Górki Wschodnie/Świbno; L.Sobieszewo			
Działki	Dz.nr. 169/4,170,188/2,189,167/4,167/6,168/2,187/6,206/4,206/5,162/4,163,164/2,165/2, 166/9,180,2,181,182,183,185/9,174,175,176/10,177,178/9,172/1,173,174/1			
Inwestor	**NADLEŚNICTWO GDAŃSK z Siedzibą w Gdyni**			
Rysunek	**RYSUNEK SZCZEGÓŁU**		Skala 1:250	Nr.Rys. RSD-1
Stanowisko	Imię i Nazwisko	Uprawnienia	Branża	Podpis
Projektant	inż. Arkadiusz Daniluk	POM/0171/PWOD/06	Drogowa	