Plan kotwienia przypór

Skala 1:50

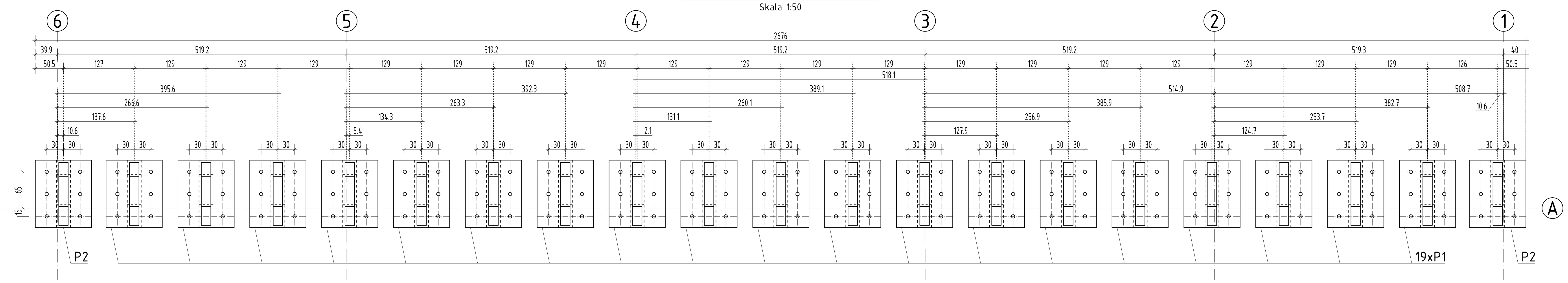

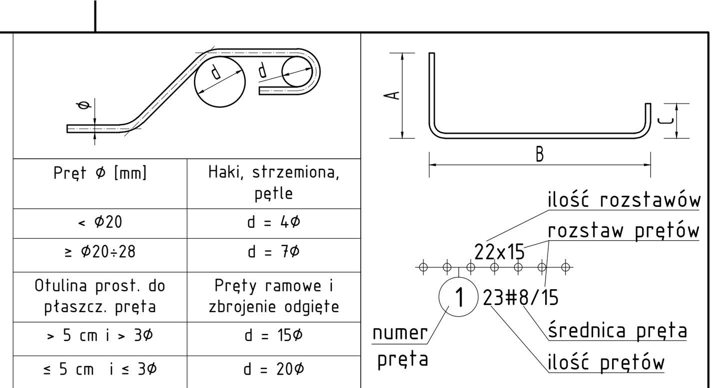

Pręt ϕ [mm]	Haki, strzemiona, pętle
< ϕ20	d = 4ϕ
≥ ϕ20÷28	d = 7ϕ
Otulina prost. do płaszcz. pręta	Pręty ramowe i zbrojenie odgięte
> 5 cm i > 3ϕ	d = 15ϕ
≤ 5 cm i ≤ 3ϕ	d = 20ϕ

Wszystkie wymiary wkładek są wymiarami zewnętrznymi!

Otuliny zbrojenia

Element	Otulina dolna	Otulina górna	Otulina boczna
Fundamenty	50mm	50mm	50mm

Elementy żelbetowe C30/37 (B37)

Fundamenty

Rewizja	Opis zmian	Data

Widok A-A - Przypora P2

Skala 1:20

Liczba: 2 sztuki Ciężar: 1,47t

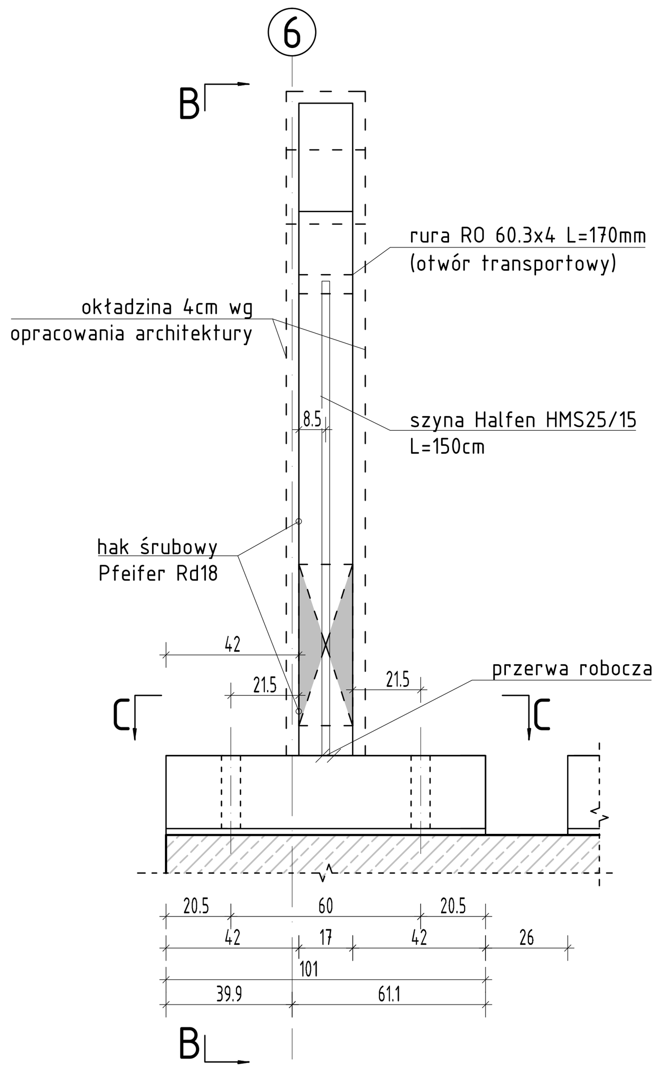

Widok A-A - Przypora P1

Skala 1:20

Liczba: 19 sztuk Ciężar: 1,47t

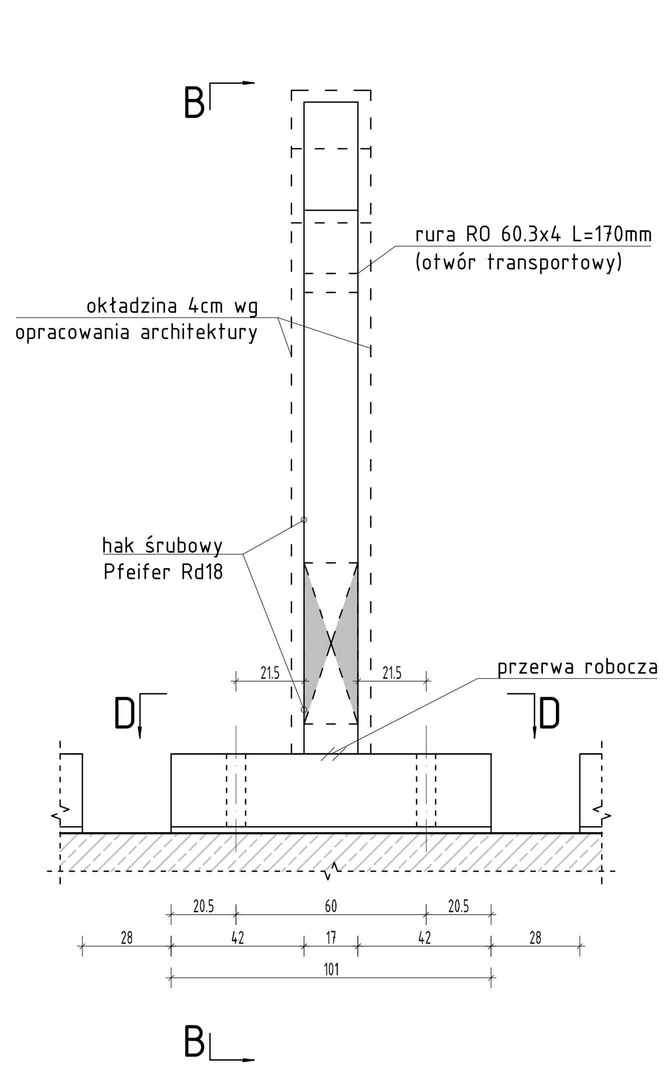

Przekrój B-B - Przypory

Skala 1:20

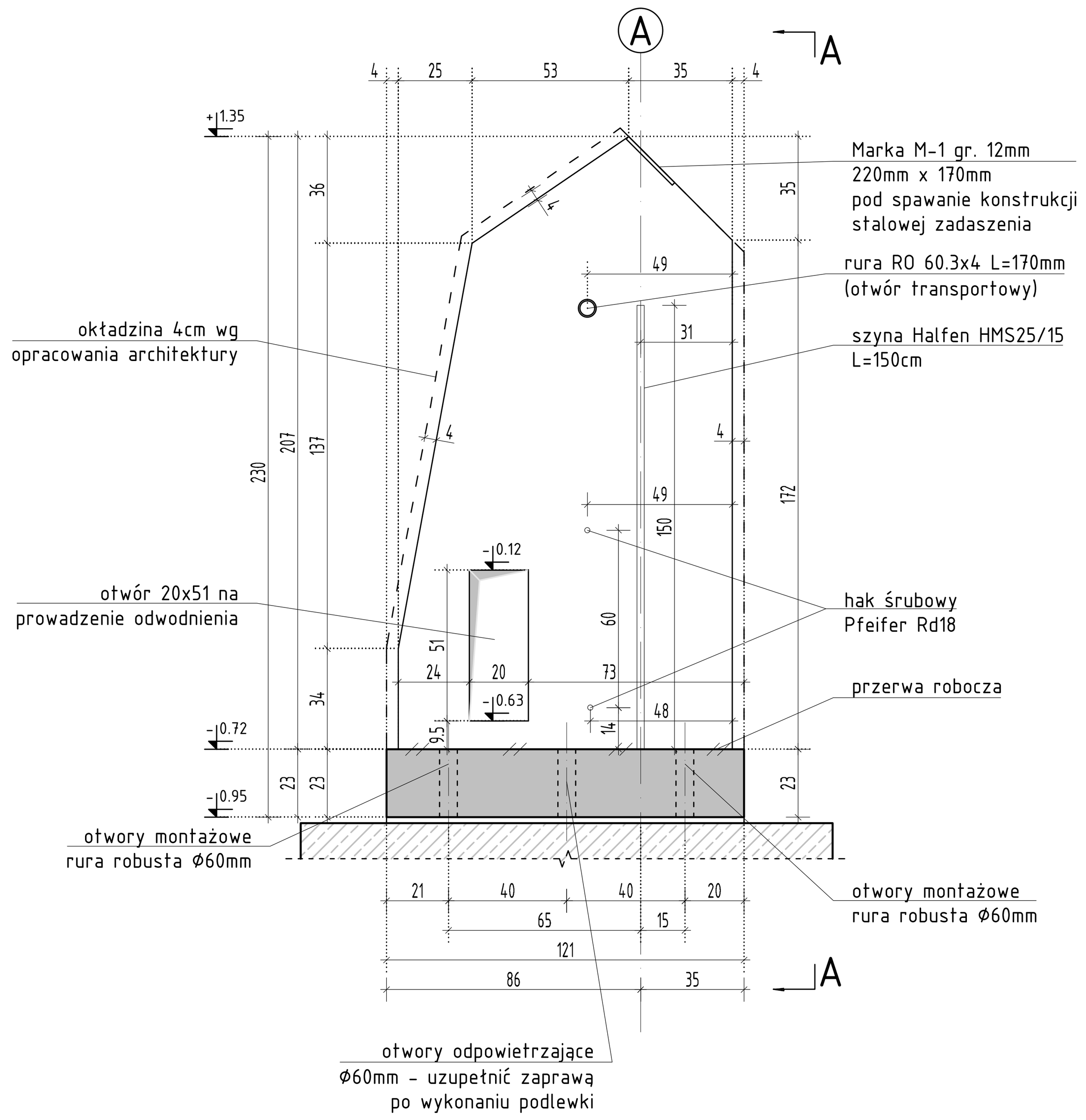

Przypory - aksonometria

Skala 1:20

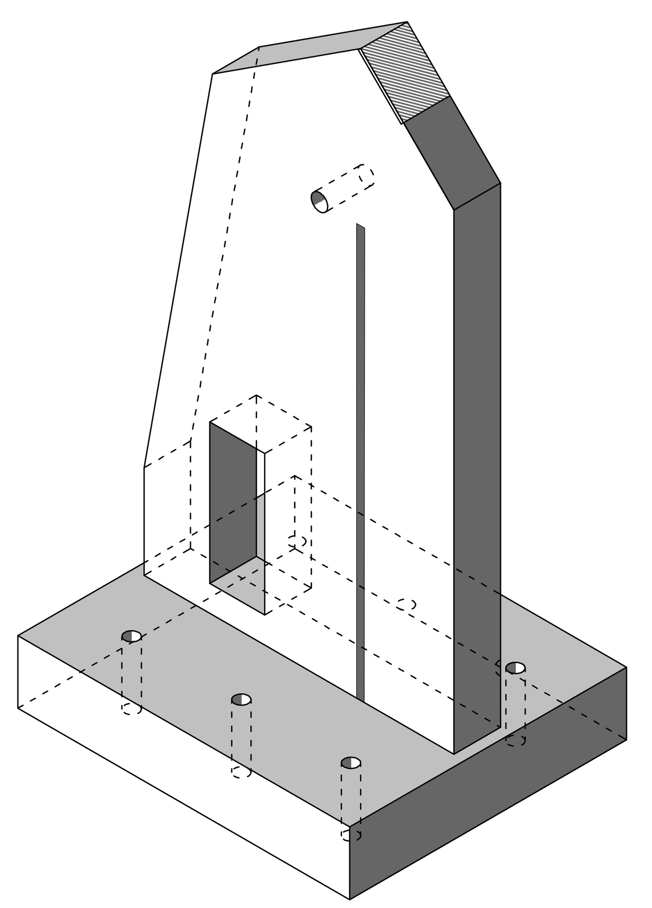

Marka M-1

Sztuk: 21 skala 1:10

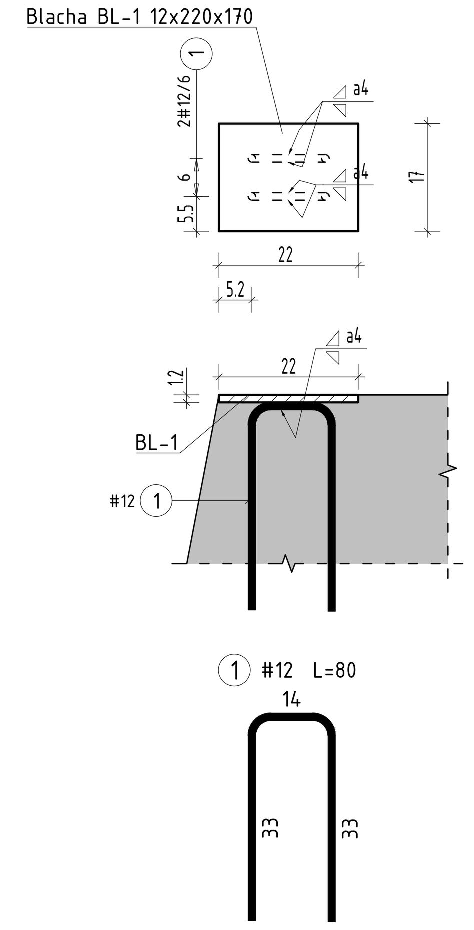

Przekrój C-C - Przypora P2

Skala 1:20

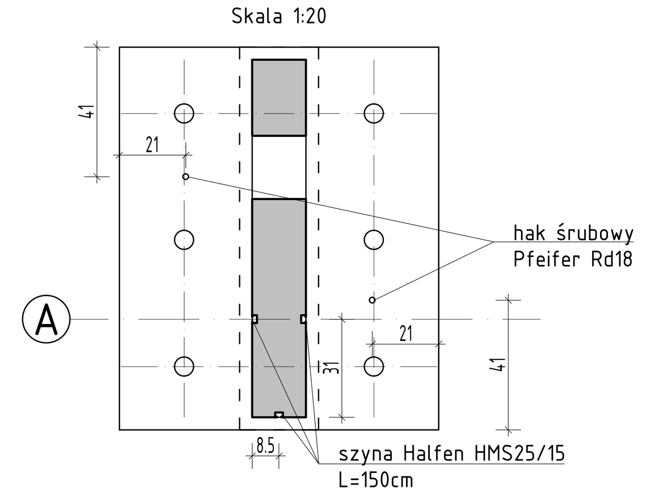

Przekrój D-D - Przypora P1

Skala 1:20

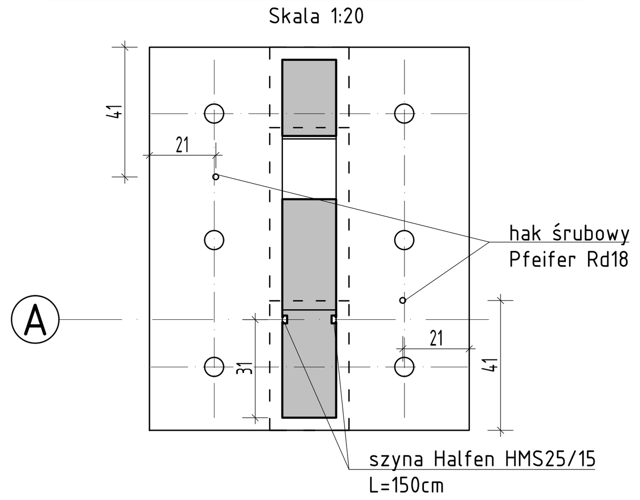

Przypory - detal kotwienia

Skala 1:20

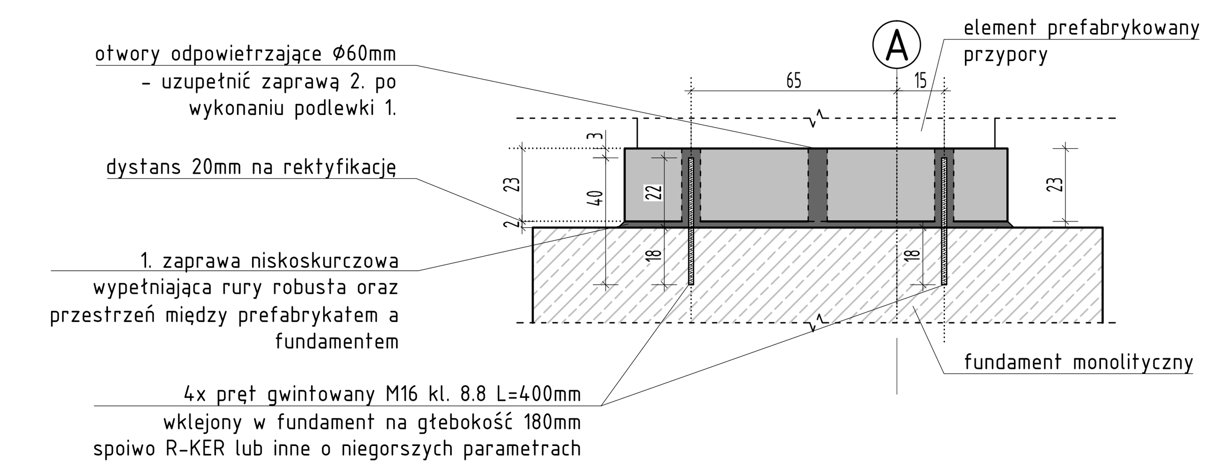

Przypory - zbrojenie ściany

Skala 1:20

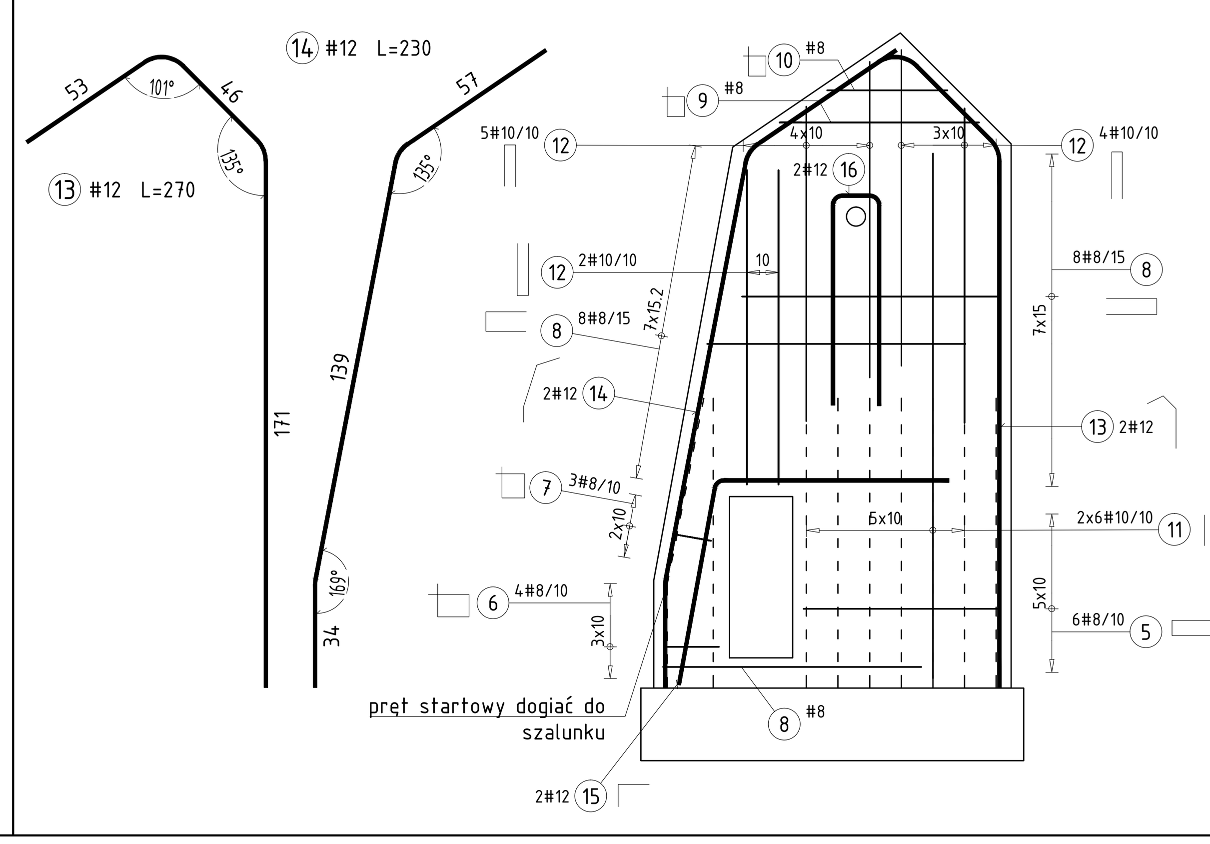

Przypory - zbrojenie płyty

Skala 1:20

Rzut

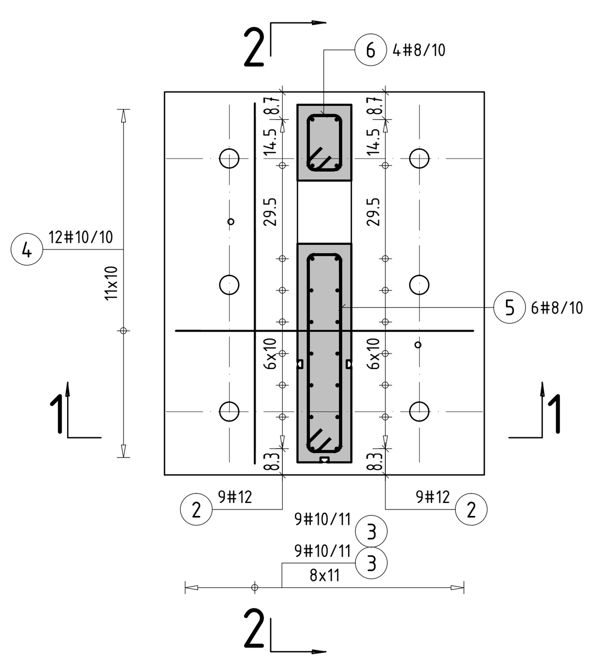

2-2

Stosować dozbrojenia haków wg wytycznych producenta.

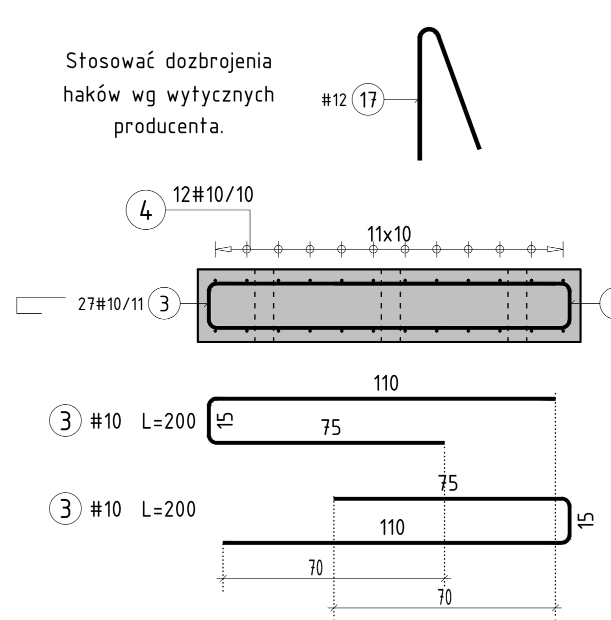

1-1

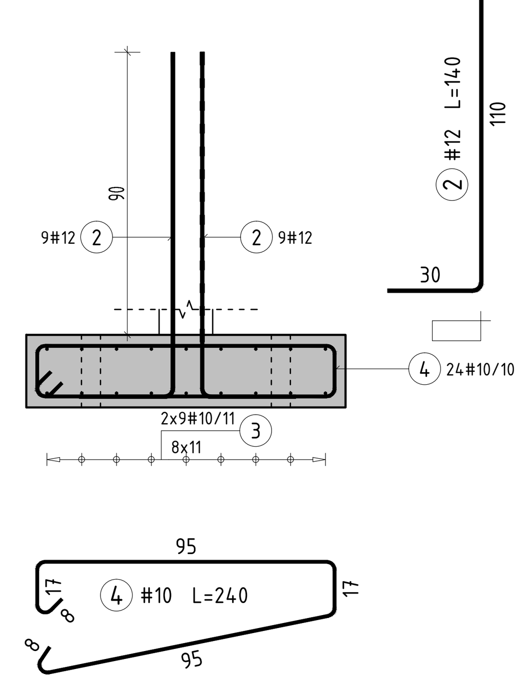

Uwagi:

1. Niniejsze opracowanie jest zgodne z umową i kompletne z punktu widzenia celu, któremu ma służyć.
2. Wszystkie wymiary i rzędne należy sprawdzić na budowie, a zaistniałe niezgodności należy wyjaśnić i uzgodnić z głównym projektantem.
3. Wszelkie zmiany w projekcie należy konsultować z projektantem.
4. Rysunki należy rozpratrywać łącznie z rysunkami architektury i branżowymi.
5. Wszystkie naroża konstrukcji żelbetowej należy zukosować 15/15mm (o ile nie podano inaczej).
6. Elementy instalacji - wpusty, uszczelnienia, łączniki itp. - które muszą być osadzone w szalunku przed betonowaniem, montować zgodnie z wytycznymi branżowymi.
7. Elementy instalacji elektrycznej (odgrom, uziom, rurki, puszki, punkty oświetleniowe, etc.) - lokalizacja oraz sposób mocowania i połączenia - wg projektu branży elektrycznej.
8. Wszystkie akcesoria (marki, łączniki zbr., trzpienie dylatacyjne, itd.) należy wbudować zgodnie z wytycznymi producenta, uwzględniając uwagi na rysunkach zbrojeniowych i szczegółach połączeń.
9. Pod zbrojenie stosować specjalnie do tego celu produkowane podkładki dystansowe.
10. Świeży beton chronić przed słońcem i mrozem oraz pielęgnować przez okres dojrzewania mieszanki betonowej.
11. W przypadku rozluźnienia struktury gruntu w poziomie posadowienia fundamentów przez niewłaściwe prowadzenie prac ziemnych lub warunki atmosferyczne, grunt należy wybrać i zastąpić chudym betonem.
12. Wykopy fundamentowe należy bezwzględnie zabezpieczyć przed zalaniem wodą opadową.
13. Nie należy posadawiać fundamentów na nasypach niekontrolowanych. W przypadku natrafienia na grunty nienośne należy je wymienić na nasyp piaskowo-żwirowy lub beton podkładowy. Dno wykopu musi zostać odebrane przez geotechnika.
14. Wszystkie roboty budowlano-montażowe wykonywać zgodnie z obowiązującymi przepisami i normami w zakresie budownictwa oraz "warunkami technicznymi wykonania i odbioru robót".
15. Stal zbrojeniowa, zbrojenie główne: A-IIIN (B500SP).
16. Stal zbrojeniowa, strzemiona: A-IIIN (B500SP).
17. Beton konstrukcyjny: C30/37 (B37) o uziarnieniu d≤8mm.
18. Beton podkładowy: C8/10 (B10).
19. Izolacje wg rysunków architektonicznych.
20. Poziom ±0,00 wg PZT.

ZESTAWIENIE PRĘTÓW ZBROJENIOWYCH

Poz.	Stal # A-IIIN	Długość (cm)	Ilość ogółem	Długość łączna (m) A-IIIN # 8	# 10	# 12	prętów w elemencie
1	12	80	42			33,60	2
2	12	140	378			529,20	18
3	10	200	756		1512,00		36
4	10	240	504		1209,60		24
5	8	162	126	204,12			6
6	8	72	84	60,48			4
7	8	62	63	39,06			3
8	8	175	357	624,75			17
9	8	164	21	34,44			1
10	8	114	21	23,94			1
11	10	166	252		418,32		12
12	10	209	231		482,79		11
13	12	270	42			113,40	2
14	12	230	42			96,60	2
15	12	140	42			58,80	2
16	12	150	42			63,00	2
17	12	84	84			70,56	4
Długość wg średnic (m)				986,79	3622,71	965,16	
Masa 1 m pręta (kg/m)				0,4	0,6	0,9	
Masa łączna wg średnic (kg)				389,8	2235,2	857,1	
Masa łączna wg gatunku stali (kg)				3482,1			
Ogółem (kg)				3482,1			

KSZTAŁTY PRĘTÓW

Poz.	Stal # A-IIIN	Długość (cm)	Schemat (cm)	Kąty gięcia (Deg)
1	12	80	14, 33	a = 90 b = 90
2	12	140	30, 110	a = 90
3	10	200	110, 15, 75	a = 90 b = 90
4	10	240	8, 17, 95	a = 135 b = 90 c = 90 d = 90
5	8	162	7, 63, 11	a = 135 b = 90 c = 90 d = 90
6	8	72	7, 18, 11	a = 135 b = 90 c = 90 d = 90
7	8	62	7, 13, 11	a = 135 b = 90 c = 90 d = 90
8	8	175	11, 82	a = 90 b = 90
9	8	164	64, 11, 7	a = 135 b = 90 c = 90 d = 90
10	8	114	11, 39, 39	a = 135 b = 90 c = 90 d = 90
11	10	166	166	
12	10	209	9, 100	a = 90 b = 90
13	12	270	53, 46, 171	a = 101 b = 135
14	12	230	34, 139, 57	a = 169 b = 135
15	12	140	66, 74	a = 100
16	12	150	16, 67	a = 90 b = 90
17	12	84	42, 42	a = 20

Zestawienie akcesoriów:

- Marka M-1 1 szt. x21= 21 szt.
- Hak śrubowy Pfeifer Rd18 4 szt. x21= 84 szt.
- Rura RO60.3x4 L=170mm 1 szt. x21= 21 szt.
- Rura Robusta L=230mm 6 szt. x21= 126 szt.
- Pręt M16 kl. 8.8 L=400mm 4 szt. x21= 84 szt.
- Szyna Halfen HMS25/15 L=150cm 3 szt. x2 + 2 szt. x19 = 44 szt.

Wszystkie prawa autorskie dotyczące tego rysunku są własnością Maciej Marzecki Pracownia Architektury. Niniejszy rysunek jest wydany pod warunkiem iż nie będzie kopiowany ani udostępniany bez uzgodnienia z Maciej Marzecki Pracownia Architektury. Nie należy odmierzać wymiarów z rysunku ani też używać go jako szablonu. Przed przystąpieniem do prac budowlanych wszystkie wymiary należy sprawdzić w naturze. W przypadku stwierdzenia niezgodności należy zwrócić się do projektanta.

AUTORSTWO:

Maciej Marzecki Pracownia Architektury
ul. Komuny Paryskiej 55 l.u.2, 50-452 Wrocław

	Imię i Nazwisko:	Nr uprawnień:	Podpis:
konstrukcja	mgr inż. Szymon Peciak [wykonawca]	282/DOŚ/14	
	mgr inż. Łukasz Drwięga [sprawdzający]	DOŚ/0080/PWBKb/18	

INWESTYCJA:

Remont i przebudowa budynku Kaktusiarni na terenie Ogrodu Botanicznego Uniwersytetu Wrocławskiego przy ul. Sienkiewicza 23 we Wrocławiu

INWESTOR:

Uniwersytet Wrocławski
pl. Uniwersytecki 1, 50-137 Wrocław

RYSUNEK: Tytuł:	Faza:	Branża:
Przypora prefabrykowana	Projekt Wykonawczy	Konstrukcja
Skala:	Data:	Nr rysunku:
1:10/20/50	29.01.2021	MPA_KAK_PW_AK_K03