1 x RS-15

1:10 S235JR

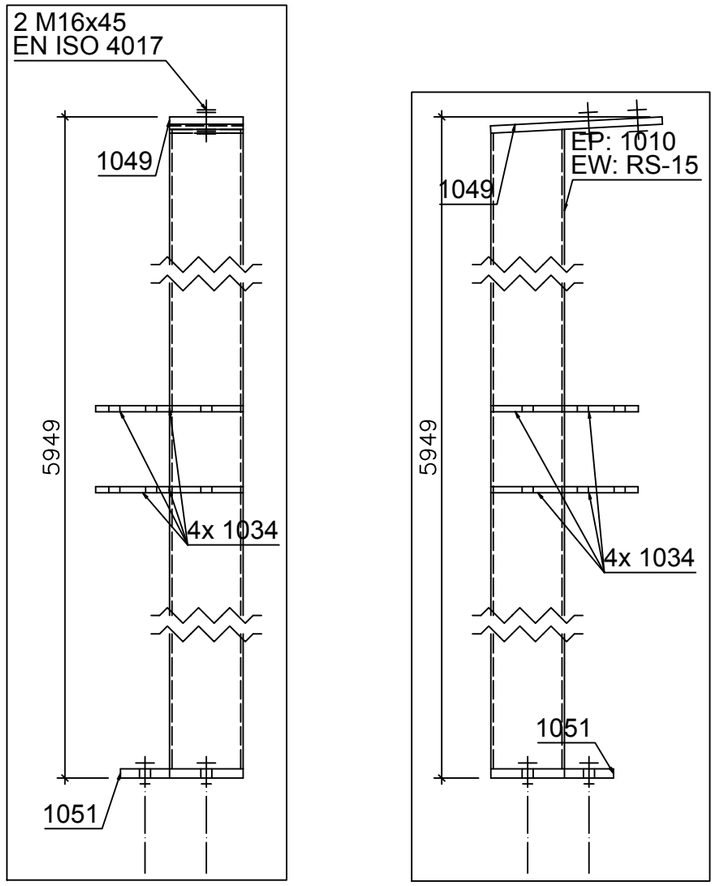

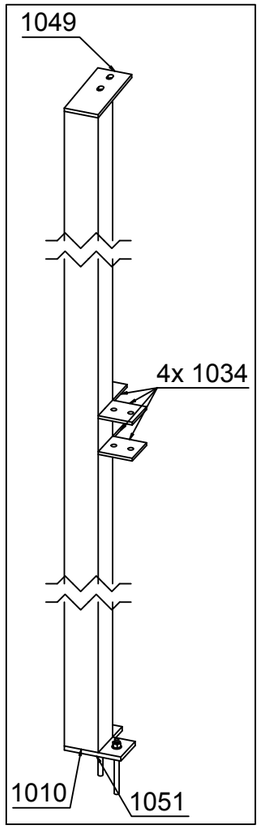

Pozycja	Nazwa	Ilość [szt.]	Długość [mm]	Materiał	Waga 1szt. [kg]	Waga całk. [kg]
RS-15	wykonać x	1				
1051	BL15x200x200	1	200	S355J2C+N	4.33	4.33
1049	BL12x280x120	1	280	S355J2C+N	3.17	3.17
1034	BL10x120x120	4	120	S355J2C+N	1.13	4.54
1010	RHS120x4	1	5914	S235JR	83.98	83.98
-	M16 10.9	2	45	10.9	0.15	0.31
-	M16 10.9	4	170	10.9	0.39	1.55
-	HILTI HAS M16x190/38	2	190	5.8	0.37	0.75
Razem:		15				98.62
					Spoiny 1.8%	1.78
					Razem:	100.39
					x 1	100.39
					Całość razem:	100.39

UWAGA! PRZED WYKONANIEM KONSTRUKCJI SPRAWDZIĆ POPRAWNOŚĆ WYMIARÓW RZECZYWISTYCH NA BUDOWIE A WA RAZIE NIEZGODNOŚCI DOKONAĆ NIEZBĘDNYCH KOREKT

PRAWA AUTORSKIE ZASTRZEŻONE
KOPIOWANIE, WYKORZYSTYWANIE
I ROZPOWSZECHNIANIE RYSUNKU
BEZ ZGODY AUTORA ZABRONIONE

Nazwa obiektu budowlanego:	**Rozbudowa budynku produkcyjno-biurowego - projekt wykonawczy**					
Inwestor: Adres:	Sieć Badawcza Łukasiewicz Warszawski Instytut Technologiczny 01-796 Warszawa, ul. Duchnicka 3					
Tytuł rysunku:	POZYCJA RS-15					
Projektant:	*mgr inż. Krzysztof Tabaj*	Nr upr.bud.	MAP/0164/POOK/09	Podpis:		Skala rysunku: 1:10
Sprawdzający:	*mgr inż. Paweł Wiek*	Nr upr.bud.	MAP/0508/PWBKb/17	Podpis:		Numer rysunku:
Data sporządzenia:		02.2024 r.	Rozmiar formatki:		A3	KW-31