PRZEKRÓJ C–C

SKALA 1:50

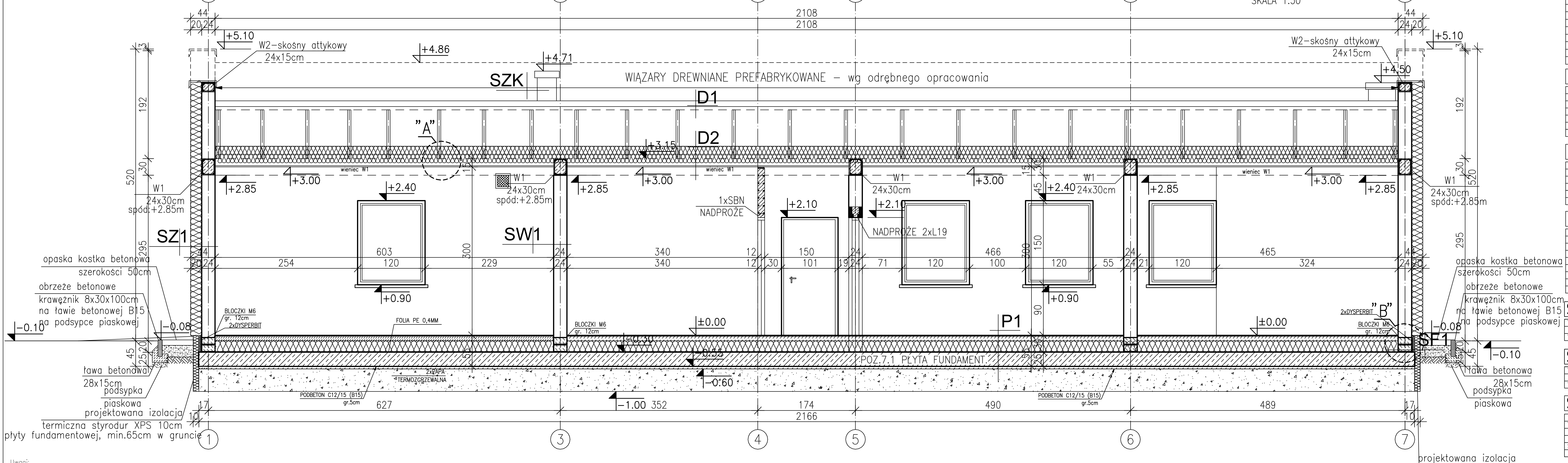

Uwagi:

1. Wszystkie roboty należy wykonywać zgodnie z Polskimi Normami, "Warunkami technicznymi wykonania i odbioru robót budowlano – montażowych opracowanymi przez Instytut Techniki Budowlanej oraz zasadami wiedzy i sztuki budowlanej.
2. Poziomy posadzek należy zweryfikować i precyzyjnie wytyczyć geodezyjnie na etapie wykonawczym. Odchyłki od projektu należy konsultować z projektantem.
3.Wszystkie wymiary sprawdzić na budowie!
4.Wszelkie elementy ruchome, elementy wyposażenia, w szczególności elementy stolarki i ślusarki okiennej i drzwiowej, szkleń, fasad, okładzin elewacyjnych, balustrad, poręczy i pochwytów, odbojników wewnętrznych i innych należy zamawiać i wykonywać / montować na podstawie zweryfikowanych obmiarów rzeczywistych wykonanych na obiekcie.
5. W wykonaniu otworów okiennych w ścianach nie dopuszcza się wymiarów mniejszych niż określone w dokumentacji, a tolerancja dodatnia może wynosić do 20 mm. Każdorazowo weryfikować zgodność szerokości otworu z szerokością okna dla uniknięcia niezgodności.
6. Przy wykonaniu otworów drzwiowych skonfrontować wymiary z zestawieniem stolarki oraz z faktycznym zamawianym asortymentem dla uniknięcia niescisłości.
7. Przed wykonaniem każdego otworu w ścianach i stropach weryfikować ich rozmiary z projektowanym asortymentem lub wyposażeniem. Murowanie określonych partii ścian realizować po weryfikacji opracowań branżowych (przebiegi instalacji).
8. Dopuszcza się zastosowanie materiałów zamiennych pod warunkiem, że posiadają one cechy nie gorsze jakościowo od wskazanych w projekcie, a także pod warunkiem uzyskania zgody projektanta.
9. Wszystkie elementy konstrukcyjne należy przyjmować wg pozycji opisanych na schematach lokalizacyjnych w dokumentacji – część konstrukcyjna (konstrukcja – projekt budowlano-wykonawczy).
10. Każdy składnik projektowy należy rozpatrywać i rozpoznawać w dokumanetacji w kontekście wszystkich rysunków, które do tego składnika się odnoszą z uwzględnieniem wszystkich informacji opisowych i zasad sztuki budowlanej.
11. Brak wskazania na rysunku technicznym elementu, którego zastosowanie wynika ze znanych lub powszechnie przyjętych rozwiązań w zakresie sztuki budowlanej nie zwalnia wykonawcy z konieczności skalkulowania i zastosowania takiego elementu w porozumieniu z inwestorem, a także z projektantem i za jego zgodą.
12. Należy uwzględnić przejścia przez stropy otworów instalacyjnych rozpatrując i opierając się o rysunki branżowe.
13. W przypadku jakiejkolwiek rozbieżności w dokumentacji należy konsultować się z projektantem.
14. Zgodnie z art. 22 ust. z dnia 7 lipca 1994 roku Prawo Budowlane (tj. Dz.U. z 2003 roku Nr 207 poz 2016 z późniejszymi zmianami) kierownik budowy ma obowiązek realizacji obiektu zgodnie z obowiązującymi przepisami i sztuką budowlaną

SZCZEGÓŁ "A"

SKALA 1:20

oparcie wiązara na wieńcu

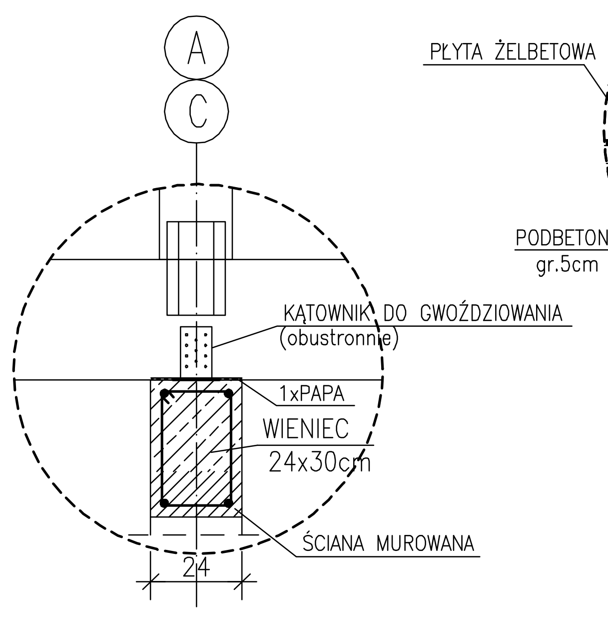

SZCZEGÓŁ "B"

SKALA 1:20

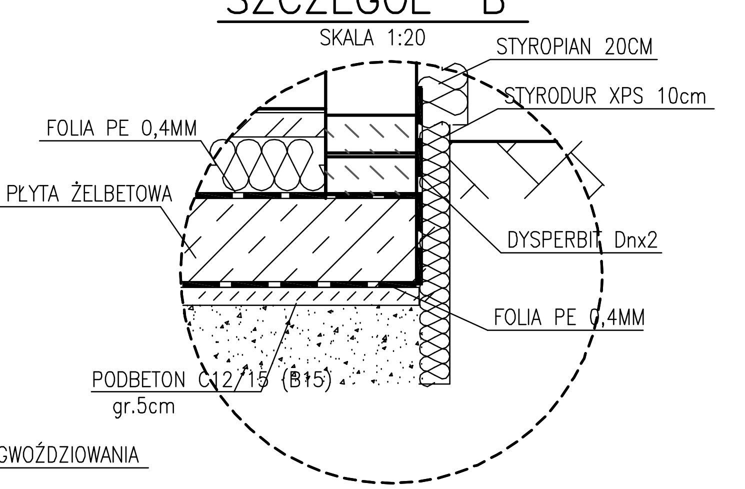

UWAGA:

1. WSZELKIE ZMIANY W KONSTRUKCJI OBIEKTU NA ETAPIE WYKONAWSTWA POWINNY BYĆ KONSULTOWANE Z PROJEKTANTEM KONSTRUKCJI.
2. NIE WOLNO BRAĆ WYMIARU BEZPOŚREDNIO Z RYSUNKU. OBOWIĄZKIEM WYKONAWCY JEST SPRAWDZENIE WYMIARU W NATURZE. W WYPADKU JAKICHKOLWIEK ZMIAN LUB RÓŻNIC MIĘDZY WYMIARAMI NA RYSUNKU, A STANEM FAKTYCZNYM WYKONAWCA JEST ZOBOWIĄZANY PRZEKAZAĆ TĘ INFORMACJĘ DO BIURA PROJEKTOWEGO.

P1 POSADZKA–POMIESZCZENIA
- GRES NA KLEJ 2cm/PŁYTKI 2cm
- PŁYTKI ANTYPOŚLIZGOWE
- SZLICHTA+SIATKA 8cm
- HYDROIZOLACJA FOLIA PE 0.4mm
- STYROPIAN EPS 150–036 20cm (w dwóch warstwach)
- 2xFOLIA IZOLACYJNA PE 0.4mm
- PŁYTA FUNDAMENTOWA ŻELBETOWA – gr.25cm
- 2xFOLIA IZOLACYJNA PE 0.4mm
- WARSTWA CHUDEGO BETONU C12/15 (B15) gr.5cm
- PODSYPKA PIASKOWA UBIJANA WARSTWAMI DO Is=0.98– WARSTWY min.30cm

SZ1 ŚCIANA ZEWNĘTRZNA
- ELEWACJA METODĄ LEKKĄ MOKRĄ:
- TYNK CIEŃKOWARSTWOWY SILIKONOWY (BARWIONY W MASIE)
- MASA KLEJOWO–SZPACHLOWA Z ZATOPIONĄ SIATKĄ Z WŁÓKNA SZKLANEGO
- KLEJ ELASTYCZNY ZGODNY Z PN
- STYROPIAN EPS 70–033 FASADA 20cm – GRAFIT
- BETON KOMÓRKOWY 24cm
- TYNK CEM–WAP 2cm, kat. III

SC1 ŚCIANA ZEWNĘTRZNA – COKÓŁ
- TYNK ŻYWICZNY–MOZAIKOWY NA SIATCE Z WŁÓKNA SZKLANEGO OD POZIOMU TERENU
- POLISTYREN EKSTRUDOWANY 10cm
- IZOLACJA PRZECIWWILGOCIWA – BEZROZPUSZCZALNIKOWA MASA BUTUMICZNA
- NP. DYSPERBIT Dnx2 OD WYSOKOŚCI 30cm NAD POZIOM TERENU
- BETON KOMÓRKOWY 24cm
- TYNK CEM–WAP 2cm

SF1 ŚCIANA ZEWNĘTRZNA – FUNDAMENTOWA
- NP. DYSPERBIT Dnx2 DO POZIOM TERENU
- MASA KLEJOWO–SZPACHLOWA Z ZATOPIONĄ SIATKĄ Z WŁÓKNA SZKLANEGO
- POLISTYREN EKSTRUDOWANY 15cm
- IZOLACJA PRZECIWWILGOCIWA – BEZROZPUSZCZALNIKOWA MASA BUTUMICZNA
- DYSPERBIT Dnx2
- RAPÓWKA CEMENTOWA
- BLOCZKI BETONOWE M6 24cm
- IZOLACJA PRZECIWWILGOCIWA – BEZROZPUSZCZALNIKOWA MASA BUTUMICZNA
- NP. DYSPERBIT Dnx2 OD WYSOKOŚCI 50cm NAD POZIOM TERENU

SW1 ŚCIANA WEWNĘTRZNA
- TYNK CEM–WAP 2cm, kat. III
- BETON KOMÓRKOWY 12/24cm
- TYNK CEM–WAP 2cm, kat. III

SW1 ŚCIANA WEWNĘTRZNA
- TYNK CEM–WAP 2cm, kat. III
- BETON KOMÓRKOWY 12/24cm
- TYNK CEM–WAP 2cm, kat. III

SZK ŚCIANA ZEWNĘTRZNA KOMINOWA
- ELEWACJA METODĄ LEKKĄ MOKRĄ:
- TYNK CIEŃKOWARSTWOWY SILIKONOWY (BARWIONY W MASIE)
- MASA KLEJOWO–SZPACHLOWA Z ZATOPIONĄ SIATKĄ Z WŁÓKNA SZKLANEGO
- KLEJ ELASTYCZNY ZGODNY Z PN
- STYROPIAN EPS 70–033 FASADA 5cm–GRAFIT/MIEJSCAMI WEŁNA 35 FASADA 5cm
- KSZTAŁTKA KOMINOWA WENTYLACYJNA

STT1 ZADASZENIE
- IZOLACJA PAPA TERMOZGRZEWALNA WIERZCHNIA
- IZOLACJA PAPA TERMOZGRZEWALNA PODKŁADOWA
- STYROPIAN DACHOWY EPS200 ZE SPADKIEM 10–12cm, MOCOWANY NA KOŁKI SAMOWKRĘTNE 4 DO 6 SZTUK / 1m2
- IZOLACJA PRZECIWWILGOCIOWA
- PAROIZOLACJA FOLIA PE 0,4mm
- EW. FOLIA KLEJONA NA ZAKŁADACH Z WYWINIĘCIEM LUB PAPA
- PREPARAT GRUNTUJĄCY
- PŁYTA ŻELBETOWA 12–15cm ZE SPADKIEM
- STYROPIAN EPS 3cm, MASA KLEJOWO–
- SZPACHLOWA Z ZATOPIONĄ SIATKĄ Z WŁÓKNA SZKLANEGO

D1 DACH
- BLACHA TRAPEZOWA W KOLORZE GRAFITOWYM
- ŁATY 5x6cm WEDŁUG INSTRUKCJI PRODUCENTA BLACHY
- KONTRŁATY 2.5x5cm / PRZESTRZEŃ WENTYLACYJNA
- PAPA
- DESKOWANIE PEŁNE 20mm
- WIĄZARY PREFABRYKOWANE DREWNIANE, KONSTRUKCJA ZABEZPIECZONA IMPREGNATAMI OGNIOCHRONNY I BIOCHRONNYMI, DO CECHY NIEROZPRZESTRZENIANIA OGNIA

D2 DACH
- WEŁNA MINERALNA POMIĘDZY PASEM DOLNYM gr.2x20cm O WSPÓŁ. =0,035
- WIĄZARY PREFABRYKOWANE DREWNIANE, KONSTRUKCJA ZABEZPIECZONA IMPREGNATAMI OGNIOCHRONNY I BIOCHRONNYMI, DO CECHY NIEROZPRZESTRZENIANIA OGNIA
- STELAŻ STALOWY DO PŁYT G–K 6cm
- PROFILE CD NA WIESZAKACH DO PODDASZY
- PAROIZOLACJA FOLIA PE 0,2mm
- SUFIT Z OBUDOWY 2xPŁYT G–K, NA RZUSZCIE STALOWYM OCYNKOWANYM, ZABEZPIECZONA DO CECHY NIEROZPRZESTRZENIANIA OGNIA

D3 DACH/ZADASZENIE
- PAS DOLNY WIĄZARA PREFABRYKOWANEGO DREWNIANEGO, KONSTRUKCJA ZABEZPIECZONA IMPREGNATAMI OGNIOCHRONNY I BIOCHRONNYMI, DO CECHY NIEROZPRZESTRZENIANIA OGNIA
- WEŁNA MINERALNA POMIĘDZY PASEM DOLNYM gr.1x20cm O WSPÓŁ. =0,035
- SKLEJKA WODOODPORNA 2cm
- STYROPIAN EPS 70–032 FASADA 3cm
- MASA KLEJOWO–SZPACHLOWA Z ZATOPIONĄ SIATKĄ Z WŁÓKNA SZKLANEGO
- TYNK CIEŃKOWARSTWOWY SILIKONOWY (BARWIONY W MASIE)

detal A

przykładowe połączenie ściany parterowej z trzpieniem żelbetowym 1:25

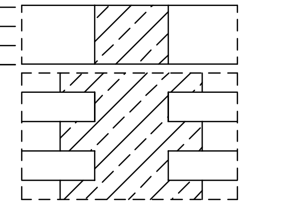

UWAGI:

BETON C-25/30 (B30) W8-płyta fund.
BETON C-20/25 (B25) W6
PODBETON C-12/15 (B15)
STAL A - IIIN (B500B/BSt500S)
OTULINA 5 cm -fundamenty
OTULINA 3 cm
PODANA OTULINA DOTYCZY ZBROJENIA GŁÓWNEGO

622/2023

±0.00m=60.50m n.p.m.

- CEGŁA PEŁNA
- ŚCIANKI DZIAŁOWE
- BETON KOMÓRKOWY
- ŻELBET

SZCZEGÓŁ ZAKOŃCZENIA MUROWANEJ SKALA 1:20 ŚCIANY NIENOŚNEJ POD STROPEM

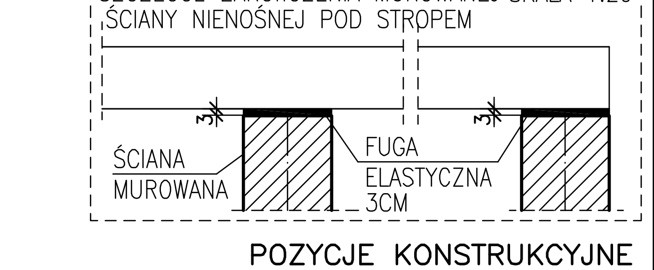

POZYCJE KONSTRUKCYJNE
- POZ.1 WIĘŹBA
- POZ.2 STROPY I WYLEWKI
- POZ.3 PODCIĄGI
- POZ.4 SŁUPY I TRZPIENIE
- POZ.5 WIEŃCE
- POZ.6 ŚCIANY
- POZ.7 FUNDAMENTY
- POZ.8 SCHODY

obiekt, adres, tytuł:
Projekt budynku szatniowego z niezbędną infrastrukturą techniczną, po wcześniejszej rozbiórce istniejącego budynku szatniowego, na działce nr 186/1 w miejscowości Miasteczko Krajeńskie.

inwestor:
Gmina Miasteczko Krajeńskie
ul. Dąbrowskiego 16, 89-350 Miasteczko Krajeńskie

biuro:
BIURO PROJEKTOWO-USŁUGOWE KONSTRUKCJE
Krzysztof Klimek, Pl. Wolności 28, 64-820 Szamocin, tel. 601 440 124

projektował / opracował:		nr uprawnień:	podpis:
projektant główny:	mgr inż. Krzysztof Klimek	WKP/0049/POOK/13	
konstrukcja:	mgr inż. Krzysztof Klimek	WKP/0049/POOK/13	
konstrukcja sprawdził:	mgr inż. Marcin Olejniczak	WKP/0057/PWOK/13	
architektura:	mgr inż. arch. Krzysztof Kaczmarek	OKK/UpB/27/2005	
architektura sprawdził:	mgr inż. arch. Kamil Bożętka	47/WPOKK/2015	

nazwa rysunku:				nr rys.:
PRZEKRÓJ C-C - PROJEKT				A+K-07
branża: ARCHITEKTURA+KONSTRUKCJA	faza: PT	skala: 1:50	data: 11.2023	

79