inwentaryzacja

budynek A

PARTER BUDYNEK 6A

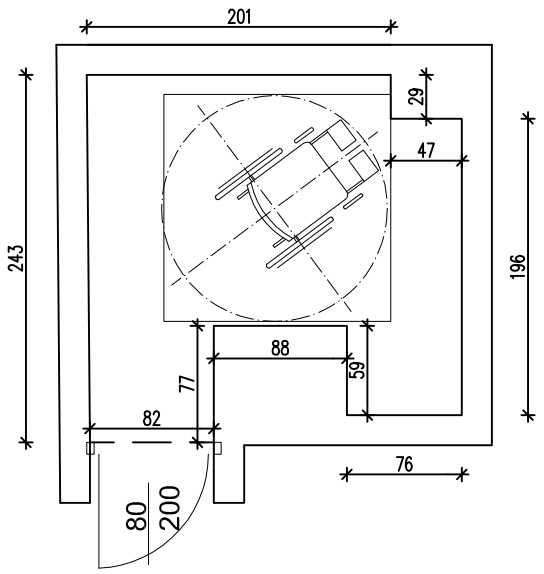

I PIĘTRO BUDYNEK A

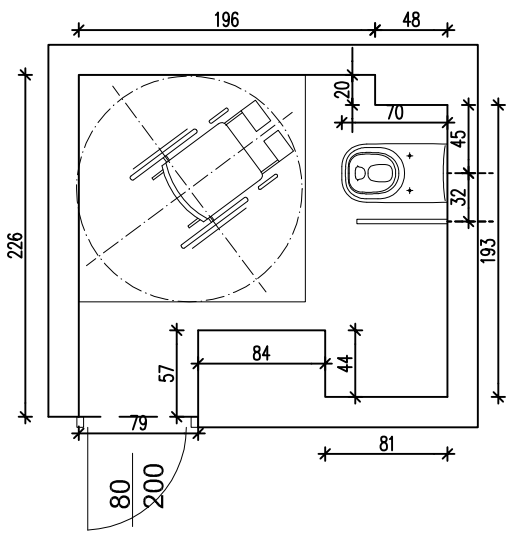

II PIĘTRO BUDYNEK A

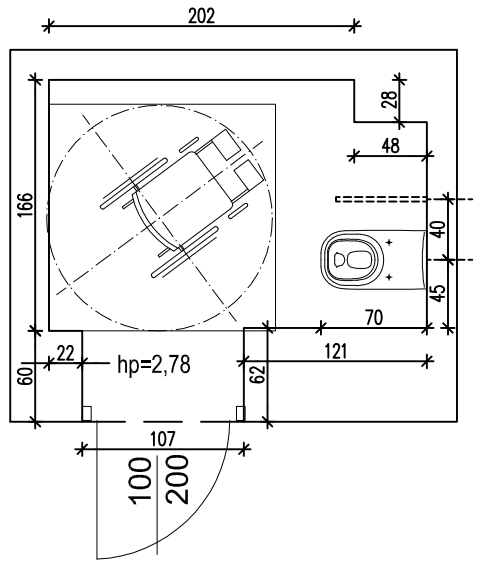

projektowane

budynek A

PARTER BUDYNEK 6A

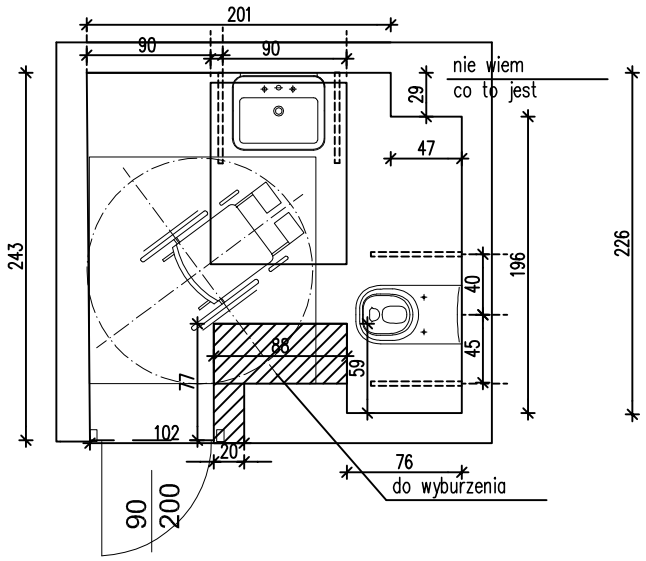

I PIĘTRO BUDYNEK A

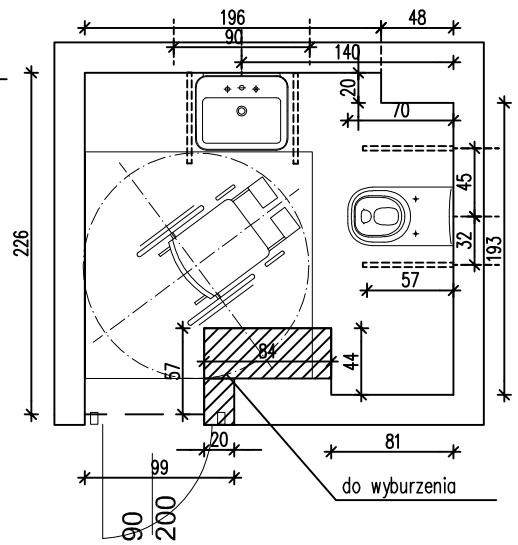
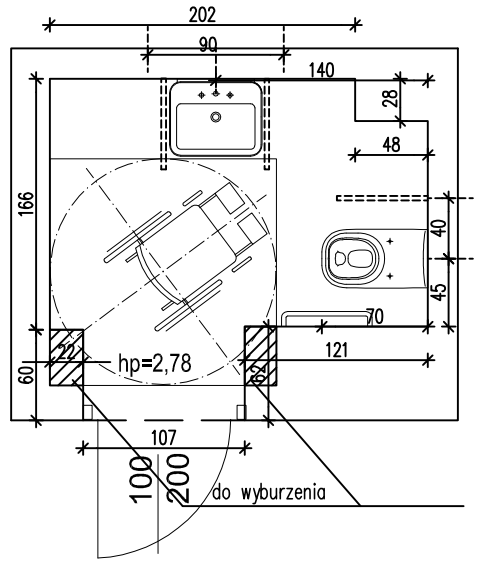
II PIĘTRO BUDYNEK A