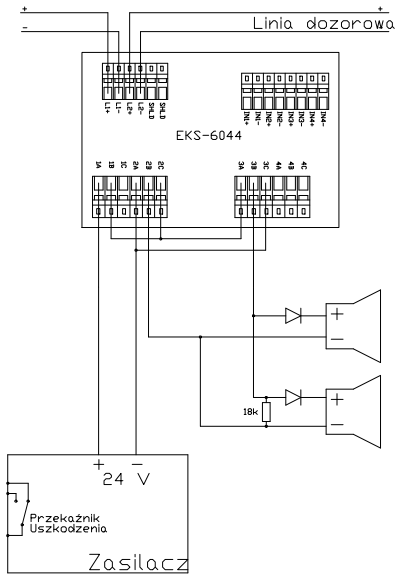

USTAWIENIA EKS:

PK1 — Tryb wysterowania - ciągły; Kontrola ciągłości - TAK

PK2, PK3 — Tryb wysterowania - ciągły; Kontrola ciągłości - NIE

Wszystkie przekaźniki powinny być przypisane do tej samej Grupy wyjść

Dla sygnalizatorów SAW-6101/SAW-6106 diody nie są wymagane

A - NO
B - COM
C - NC

W CELU SYNCHRONIZACJI SYGNALIZATORÓW GŁOSOWYCH, POŁĄCZENIE POMIĘDZY SYGNALIZATORAMI WYKONAĆ JAK PONIŻEJ.

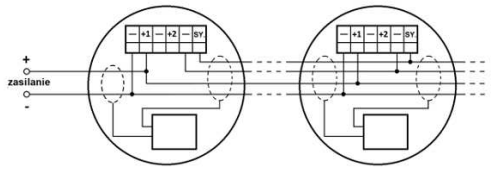

LEGENDA:

- Czujka dymowa inst. SSP, typ: DOR-6046
- Czujka dymowa inst. SSP, typ DOR-6046 montowana nad sufitem podwieszonym i sygnalizator WZ-31 motowany na suficie podwieszonym
- Ręczny ostrzegacz pożarowy ROP-4001M
- Sygnalizator optyczno-akustyczny SAB-6006

CENTRALA SSP
POLON 6000

PĘTLA L1

x15

zas. EN54C-3A7 (2x7Ah) do sygn.

EKS6044

L1/21	L1/22	L1/23	L1/24	L1/25	L1/26	L1/27	L1/28	L1/29	L1/30	L1/31	L1/32	L1/33	L1/34	L1/35
17	17	17	17	17	17	17	2	2	2	2	1	2	2	3

HTKSHekw PH90 1x2x1

nr czujki	L1/01	L1/02	L1/03	L1/04	L1/05	L1/06	L1/07	L1/08	L1/09	L1/10	L1/11	L1/12	L1/13	L1/14	L1/15	L1/16	L1/17	L1/18	L1/19	L1/20
nr pomieszczenia	3	3	4	5	6	7	8	8	10	11	12	13	17	18	14	15	17	17	17	17

Kivi architektura
Justyna Lis & Agnieszka Fot
tel. 604 696 730
www.kivi architektura.pl

INWESTOR
Zespół Szkół Centrum Kształcenia Rolniczego im. W. Grabskiego w Sędziejowicach

OBIEKT
Remont i konserwacja bieżąca części internatu w budynku nr 2.

LOKALIZACJA
Sędziejowice Kolonia 10, 98-160 Sędziejowice, dz. 25/6

PROJEKTANT
mgr inż. Seweryn Świątek
upr. nr LOD/2232/PWOE/13

PODPIS

ETAP PROJEKTU
Projekt prac niewymagających zgłoszenia.

TYTUŁ RYSUNKU
SCHEMAT INSTALACJI SSP

BRANŻA
ELEKTRYCZNA

SKALA
-

DATA
06-2023

NR RYSUNKU
E4

NR STR