Słup S-1.1
Liczba elementów: 4

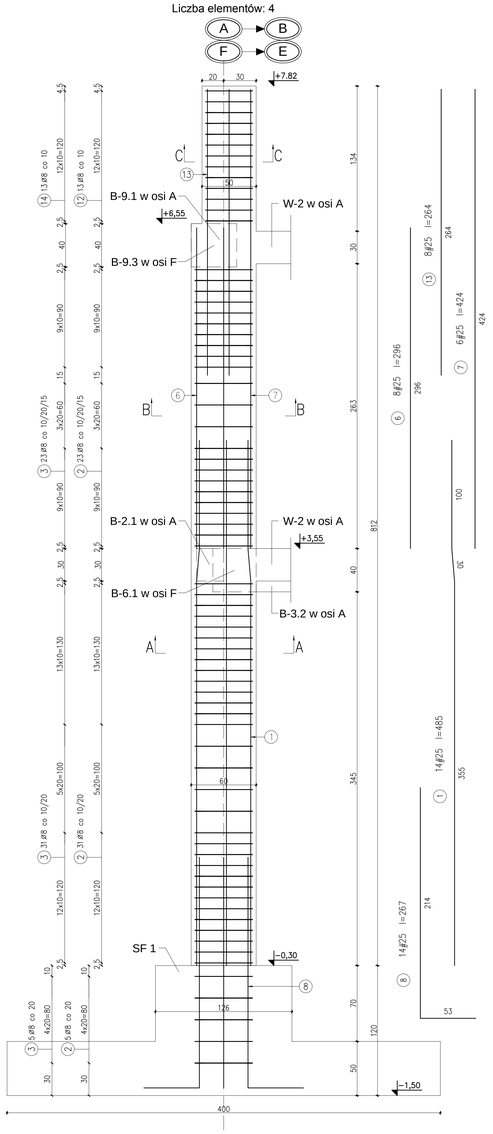

Słup S-1.2
Liczba elementów: 4

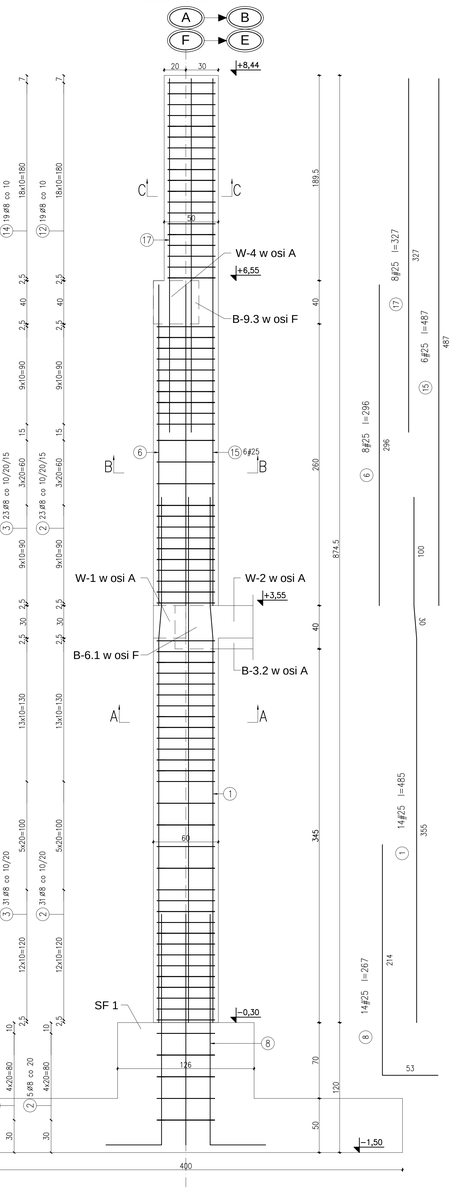

Słup S-1.3
Liczba elementów: 2

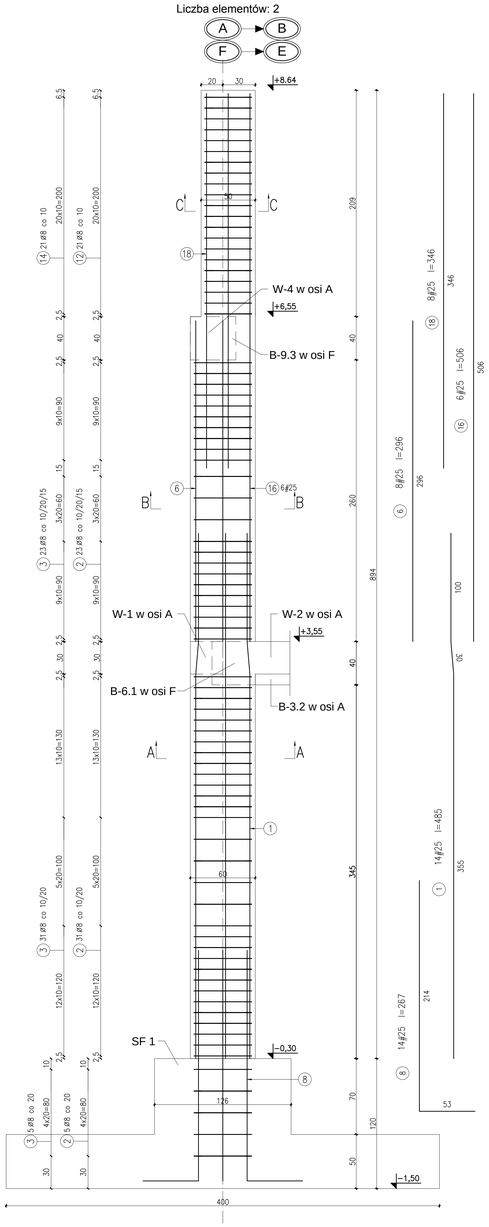

Słup S-3.1
Liczba elementów: 4

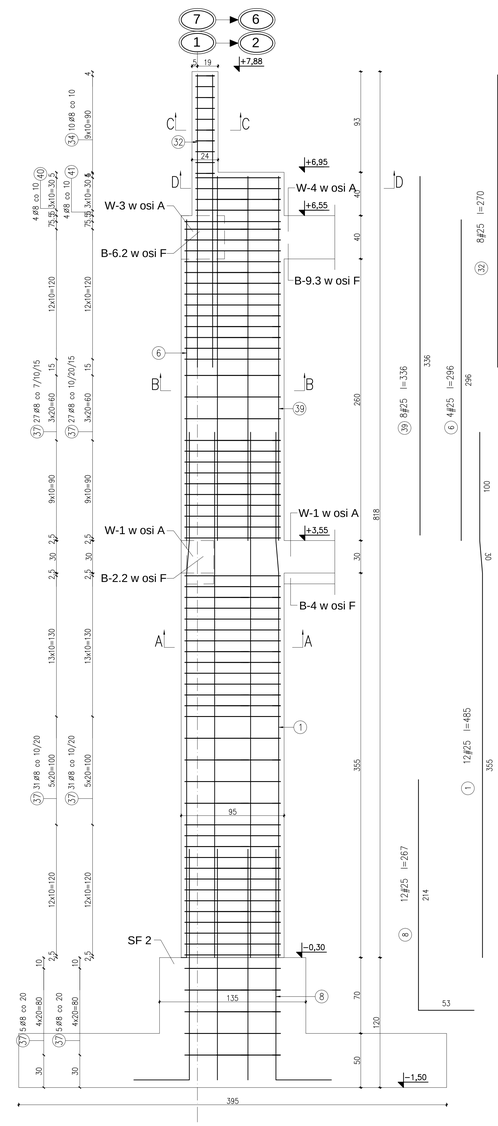

Połączenie wieńca W-5 i słupa S-3.1

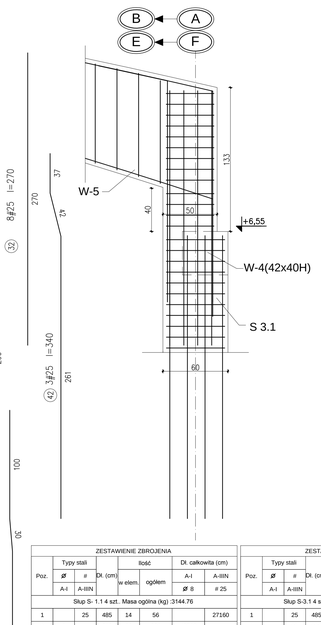

ZESTAWIENIE ZBROJENIA							
Poz.	Typy stali		#	Dł. (cm)	Ilość		Dł. całkowita (cm)
	Ø				w elem.	ogółem	
	A-I	A-IIIN					A-I / A-IIIN
							Ø 8 / # 25
Słup S- 1.1 4 szt.. Masa ogólna (kg) :3144.76							
1		25	485	14	56		27160
2	8		210	59	236	49560	
3	8		185	59	236	43660	
6		25	296	8	32		9472
7		25	424	6	24		10176
8		25	267	14	56		14952
12	8		190	13	52	9880	
13		25	264	8	32		8448
14	8		168	13	52	8736	
Słup S- 1.2 4 szt.. Masa ogólna (kg) :3314.53							
1		25	485	14	56		27160
2	8		210	59	236	49560	
3	8		185	59	236	43660	
6		25	296	8	32		9472
8		25	267	14	56		14952
12	8		190	19	76	14440	
14	8		168	19	76	12768	
15		25	487	6	24		11688
17		25	327	8	32		10464
Słup S- 1.3 2 szt.. Masa ogólna (kg) :1683.40							
1		25	485	14	28		13580
2	8		210	59	118	24780	
3	8		185	59	118	21830	
6		25	296	8	16		4736
8		25	267	14	28		7476
12	8		190	21	42	7980	
14	8		168	21	42	7056	
16		25	506	6	12		6072
18		25	346	8	16		5536
Długość wg średnic (cm)						293910	181344
Masa jednostkowa pręta (kg/m)						0.40	3.85
Masa łączna wg średnic (kg)						1160.94	6981.74
Masa łączna wg gatunku stali (kg)						1160.94	6981.74
Ogółem (kg)						8142.69	

ZESTAWIENIE ZBROJENIA							
Poz.	Typy stali		#	Dł. (cm)	Ilość		Dł. całkowita (cm)
	Ø				w elem.	ogółem	
	A-I	A-IIIN					A-I / A-IIIN
							Ø 8 / # 25
Słup S-3.1 4 szt.. Masa ogólna (kg) :2859.95							
1		25	485	12	48		23280
6		25	296	4	16		4736
8		25	267	12	48		12816
32		25	270	8	32		8640
34	8		142	10	40	5680	
37	8		246	126	504	123984	
39		25	336	5	20		6720
40	8		206	4	16	3296	
41	8		226	4	16	3616	
42		25	340	3	12		4080
Długość wg średnic (cm)						136576	60272
Masa jednostkowa pręta (kg/m)						0.40	3.85
Masa łączna wg średnic (kg)						539.48	2320.47
Masa łączna wg gatunku stali (kg)						539.48	2320.47
Ogółem (kg)						2859.95	

PRZEKROJE

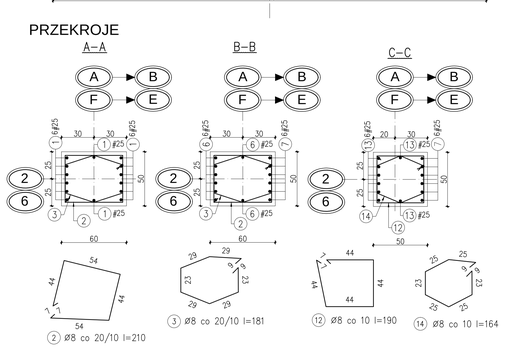

PRZEKROJE

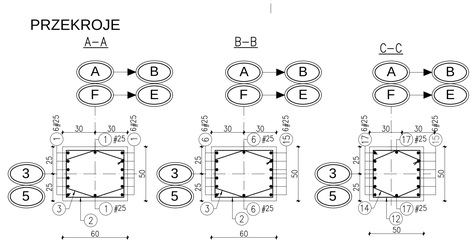

PRZEKROJE

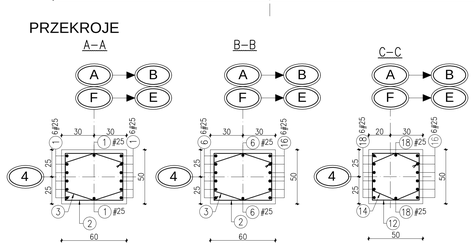

PRZEKROJE

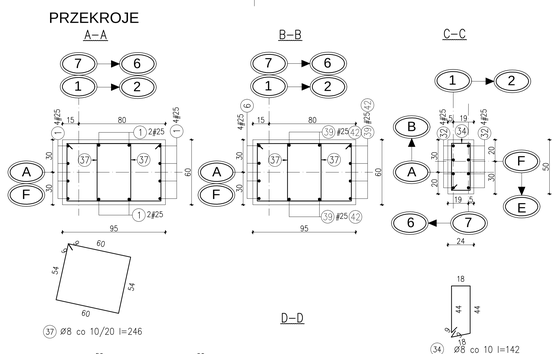

UWAGA do zbrojenia słupów:
W miejscu połączenia słupa z belkami i wieńcami po wykonaniu zbrojenia tych elementów należy dozbroić to połączenie strzemionami identycznymi jak w słupie w rozstawie co 15 cm.

UWAGI:
1.ROZPATRYWAĆ Z OPISEM TECHNICZNYM
2.ROZPATRYWAĆ ŁĄCZNIE Z PROJ. ARCHITEKTURY I PROJ.BRANŻOWYMI
3.POZIOMY I PRZEBICIA WERYFIKOWAĆ Z PROJ. BRANŻOWYMI

MATERIAŁY:
BETON: C20/25
STAL ŻEBROWANA: A–IIIN (RB500W)
STAL GŁADKA: A–I (St3S)
otulina: 3cm

Generalny projektant:
mp project sp.z o.o
modern structure design & consultancy
ul. Balicka 114, 30-149 Kraków
tel. +48 12 662 82 35
e-mail: biuro@mpproject.pl
AI-DR Bartłomiej Cichy, Krakow ul. Kamieńska 28
Sr. Konstr. TB 2480 0906 0000 4628 1118 1227
Regon: 121272018 NIP: 679-242-30-56

Projektant adaptacji:

Nazwa inwestycji:	HALA WIDOWISKOWO - SPORTOWA 30 x 40
Inwestor:	
Adres inwestycji:	
Branża:	KONSTRUKCJE
Faza:	PROJEKT BUDOWLANY
Projektant adaptacji:	Data adaptacji:
Sprawdzający adaptacji:	
Autor projektu typowego: mgr inż. AGNIESZKA JABŁOŃSKA, do projektowania bez ograniczeń w specj. konstrukcyjno - budowlanej, NR UPR. MAP/0020/POOK/07	Data projektu typowego: 01.2017
Weryfikator projektu typowego: mgr inż. ANNA KARP, do projektowania bez ograniczeń w specj. konstrukcyjno - budowlanej, NR UPR. MAP/0012/POOK/07	
Opracowanie projektu typowego:	mgr inż. ELŻBIETA JANDA, mgr inż. ELŻBIETA PYTEL
Nazwa rysunku:	SŁUP S1.1 S1.2 S1.3 S3.1 ZBROJENIE
Skala:	1:20
Numer rysunku:	K-16