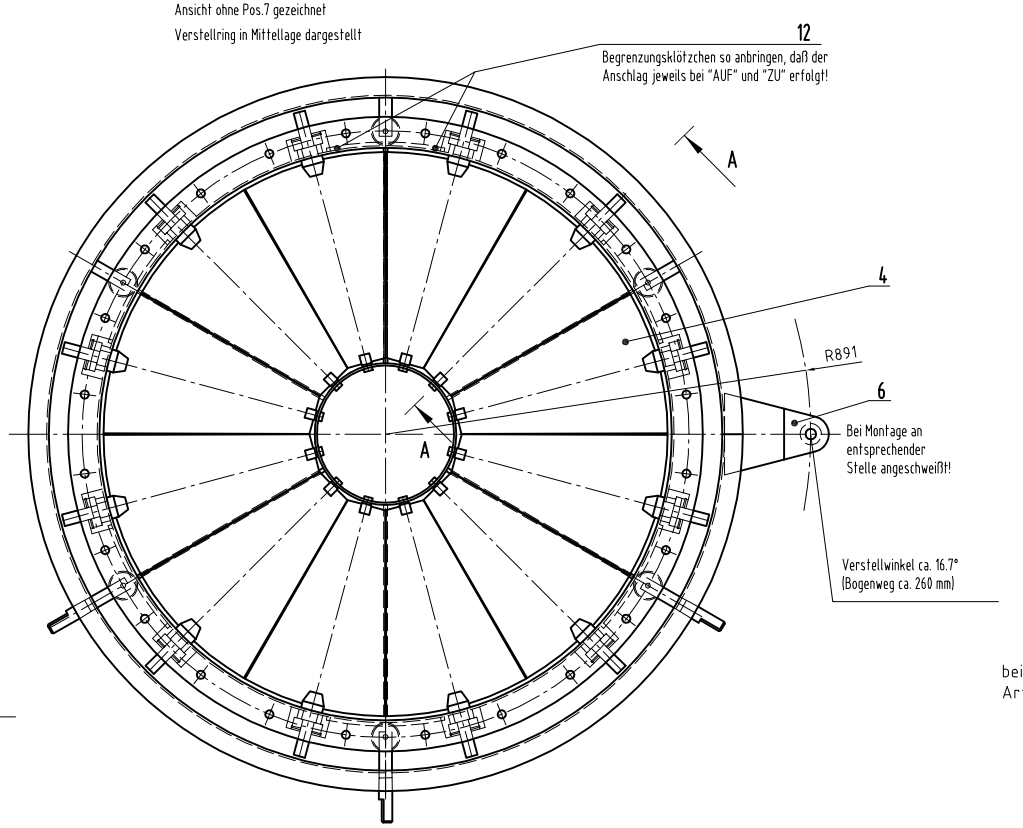

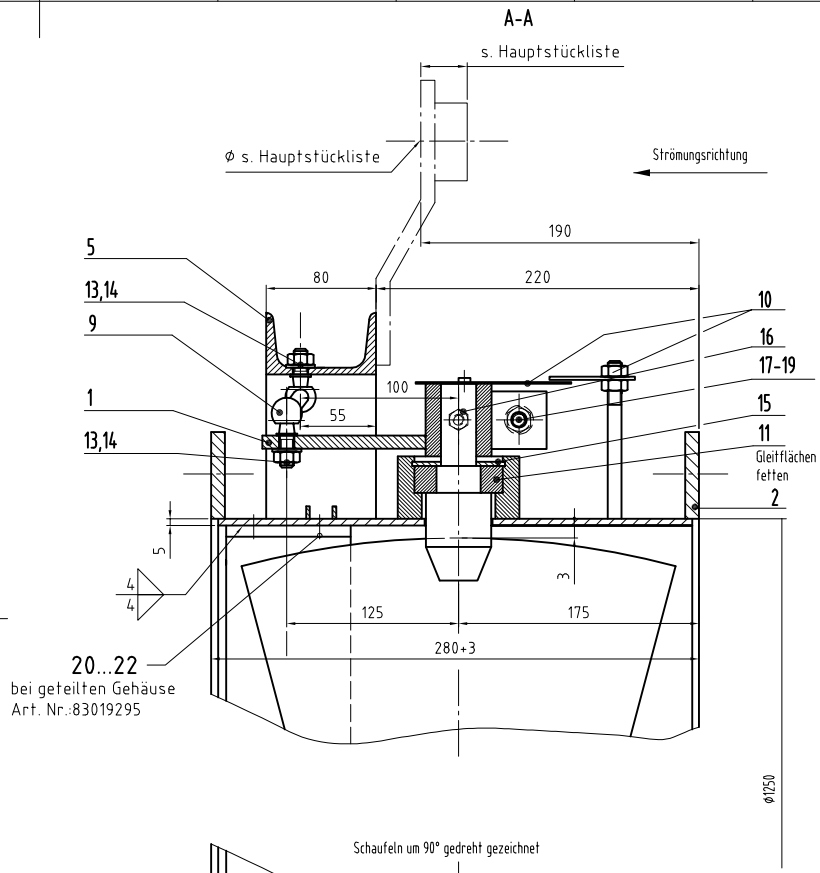

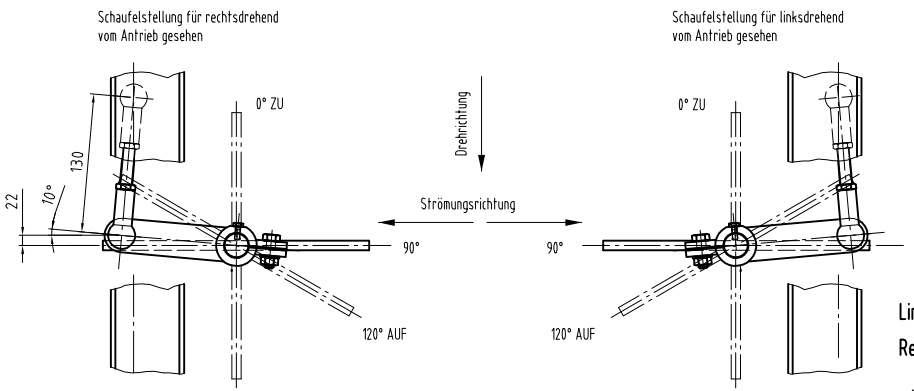

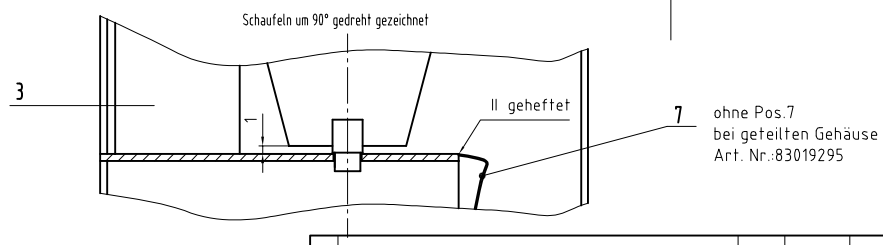

Linksausführung wie gezeichnet
Rechtsausführung spiegelbildlich } **vom Antrieb aus gesehen**

Bewertungsgruppe	: DIN EN ISO 5817-C, kerbfrei
Schweißverfahren	: MAG
Zusatzwerkstoff	: G3 Si1
Wärmebehandlung	: xxx
Prüfverfahren	: xxx
Schweißerstempel	:

Fugenform nach TMN 1016/09

Korrosionsschutz nach Spezifikation

Zust.	Änderung	Datum	Bearb.	Geprüft	Schweißprüf.

Vertraulich, alle Rechte vorbehalten DIN34
Dieses Dokument enthält vertrauliche Informationen, deren Urheber- und Eigentumsrecht die Howden Turbowerke GmbH innehat. Ohne die vorherige schriftliche Erlaubnis der Howden Turbowerke GmbH darf der Inhalt dieses Dokuments zu keinem anderen Zweck als demjenigen, für den er ausgehändigt worden ist, genutzt werden, darf weder als Ganzes noch in Teilen in irgendeiner Form reproduziert werden, und darf nicht durch eine andere Person genutzt oder einer anderen Person zugänglich gemacht werden. © 2006. Howden Turbowerke GmbH, Neundorfer Str. 4, D-06640 Coswig

Auftragsnummer HTW:
Angebotsnummer HTW:
Projektname:
Ventilatorkennwort:

File: 83007853.dwg
Druckdatum:
Dokumentenstatus: Freigegeben

Kanten: HTN 19
Plasma- u. Autogenschnitte: ISO 9013-542
Laserschnitte: ISO 9013-322

Allgemeintoleranzen: ISO 2768-cL
Allgemeintoleranzen f. Schweißkonstruktionen: EN ISO 13920-BF

Rz in µm DIN ISO 1302

Maßstab 1:8
Masse (Gewicht) 263.0 kg
Werkstoff / Werkstoff-Nr.
Modell-, Gesenk-Nr.

Freigabevermerk:

	Datum	Name
Bearb.	06.04.2009	annemarie.seifert
Gepr.		
Norm		
Schweißpr.		

Benennung
Drallregler VRE1250-280

Howden

Zeichnungsnummer - Blattnummer
83007853 - 1

Blattanz. 1
Format: A2