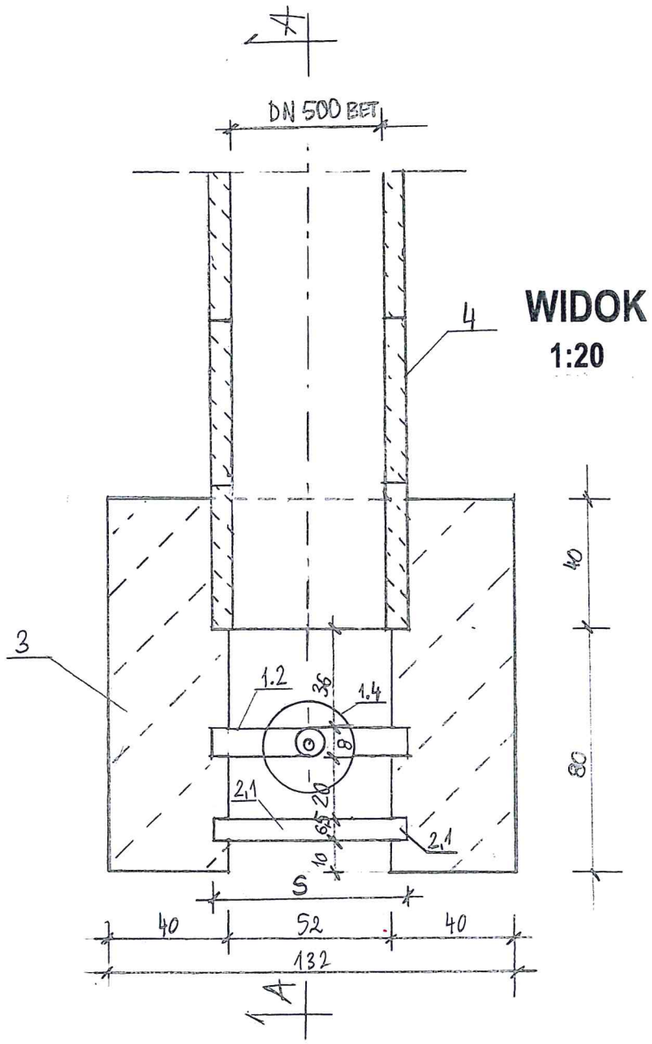

WIDOK
1:20

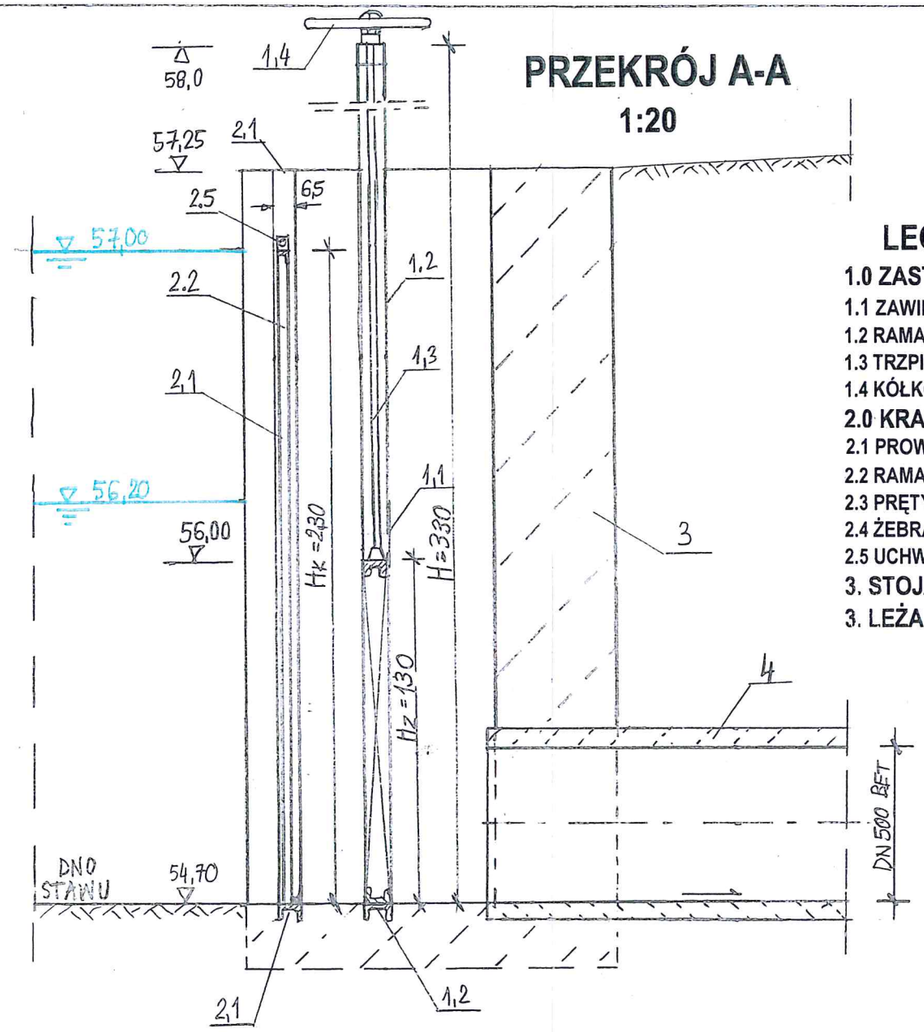

PRZEKRÓJ A-A
1:20

LEGENDA:

1.0 ZASTAWKA PRZELEWOWA - DOSTAWA PRODUCENTA
1.1 ZAWIERADŁO ZASTAWKI H=130cm; S=~68cm
1.2 RAMA ZASTAWKI
1.3 TRZPIEŃ ŚRUBOWY
1.4 KÓŁKO RĘCZNE LUB KORBA
2.0 KRATA NA WLOCIE - WYRÓB WARSZTATOWY
2.1 PROWADNICE I OPARCIE KRATY - [65, L=575cm, m=40,8kg
2.2 RAMA ZEWNĘTRZNA KRATY - ⌊50x50x5, L=5,8m, m=21,9kg
2.3 PRĘTY ROZDZIELCZE CO 8cm - Ø12, L=11,25m, m=10,0kg
2.4 ŻEBRA USZTYWNIAJĄCE - PŁASKOWNIK 50x5, L= 1,5m, m= 2,9kg
2.5 UCHWYTY DO PODNOSZENIA KRATY - PŁASKOWNIK 50x5, m= 0,4kg
3. STOJAK MNICHA - KONSTRUKCJA BETONOWA DO RENOWACJI
3. LEŻAK MNICHA - RUROCIĄG Z RUR BETONOWYCH DN500

KRATA STALOWA
1:20

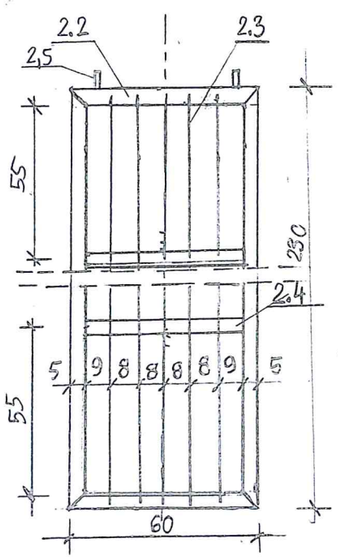

UWAGI:
1. PRZED PRZYSTĄPIENIEM DO PRAC REMONTOWYCH NALEŻY SPRAWDZIĆ ZAŁOŻONE W PROJEKCIE WYMIARY I PRZYJĘTE ZAKRESY PRAC
2. ZAKŁADA SIĘ: RENOWACJĘ WEWNĘTRZNYCH I ZEWNĘTRZNYCH POWIERZCHNI ISTNIEJĄCEJ KONSTRUKCJI BETONOWEJ STOJAKA MNICHA POPRZEZ:
   - RĘCZNE SKUCIE WIĘKSZYCH UBYTKÓW BETONU,
   - MECHANICZNE OCZYSZCZENIE POWIERZCHNI BETONU POPRZEZ HYDROPIASKOWANIE LUB PIASKOWANIE,
   - UZUPEŁNIENIE WIĘKSZYCH UBYTKÓW W KONSTRUKCJI SPECJALNĄ, BEZSKURCZOWĄ SAMO-WIBRUJACĄ ZAPRAWĄ NAPRAWCZĄ,
   - UZUPEŁNIENIE MNIEJSZYCH UBYTKÓW W KONSTRUKCJI SPECJALNĄ, BEZSKURCZOWĄ, ZAPRAWĄ NAPRAWCZĄ,
   - SZPACHLOWANIE ELEMENTÓW BETONOWYCH SZPACHLÓWKA POLIMEROWĄ
   - WYKONANIE POWŁOKI HYDROIZOLACYJNEJ NA PODWODNYCH POWIERZCHNIACH BETONOWYCH:
     - SYSTEM EPOKSYDOWY DO BETONU; GRUB. MIN 500µm WRAZ Z WYKONANIEM WARSTWY WYRÓWNAWCZEJ SZPACHLÓWKĄ CEMENTOWO- EPOKSYDOWĄ; BARWA SZARA (CEMENTOWA).
   - MALOWANIE NADWODNYCH POWIERZCHNI BETONOWYCH FARBĄ ANTYKOROZYJNĄ DO BETONU:
     - SYSTEM NA BAZIE ŻYWIC METAAKRYLOWYCH; GRUB. MIN 270µm WRAZ Z WYKONANIEM WARSTWY HYDROFOBOWEJ; BARWA SZARA (CEMENTOWA)
3. ZABEZPIECZENIE ANTYKOROZYJNE KONSTRUKCJI STALOWYCH (KRATA WLOTOWA, PROWADNICE, OPARCIE DENNE)
   - POWŁOKA CYNKOWĄ O MINIMALNEJ GRUBOŚCI 100mm, CO ODPOWIADA GRAMATURZE g=700 g/m².
   - SYSTEM EPOKSYDOWY DO OCYNKU; GRUB. POWŁOKI 250mm; KATEGORIA KOROZYJNOŚCI - Im1.
4. ZABEZPIECZENIE ANTYKOROZYJNE ZASTAWKI PRZELEWOWEJ - DOSTAW PRODUCENTA

PROJEKTANCI:	SPECJALNOŚĆ	PODPIS
mgr inż. Marcin Felińczak	upr. nr POM/0312/PWBH/21 spec.hydrotechniczna	
SPRAWDZIŁ:		
mgr inż. Andrzej Pieniążek	upr. nr 5291/Gd/92 spec.hydrotechniczna	A. Pieni

NAZWA ZAMIERZENIA BUDOWLANEGO:
ODTWORZENIE CZASZY STAWU NA POTOKU RYNARZEWSKIM WRAZ Z UMOCNIENIAMI BRZEGOWYMI I DWIEMA BUDOWLAMI PRZELEWOWYMI

INWESTOR: GMINA MIASTA GDAŃSKA
w imieniu której działa: GDAŃSKI OGRÓD ZOOLOGICZNY
ul. Karwieńska 3 80-328 Gdańsk-Oliwa

NAZWA RYSUNKU:
REMONT MNICHA NA WYLOCIE ZE STAWU

SKALA: 1:20

JEDNOSTKA PROJETKOWA:
Biuro Projektowo - Consultingowe
HydroEco s.c.
A. Pieniążek M. Felińczak

NUMER UMOWY: 81/2021/GOZ/RB
STADIUM: PROJEKT BUDOWLANY
DATA OPRACOWANIA: 30.11.2021
DATA SPRAWDZENIA: 30.11.2021
NUMER RYSUNKU: 4.0