KAT. XXVI

Przedsiębiorstwo Projektowo-Handlowo-Usługowe
Andrzej Baraniak
62-050 Mosina ul. Gałczyńskiego 10 B

pphuab@op.pl
tel. 608 323 523

P T	***Elektryczna***	1/6
STADIUM	BRANŻA	Egzemplarz

Inwestor:	*Gmina Mosina* *Pl. 20 Października 1* *62-050 Mosina*
Nazwa inwestycji:	*Budowa linii energetycznej 0,4 kV kablowej oraz słupów oświetlenia drogowego*
Obiekt:	*w m. Mosina ul. Zofii Stryjeńskiej, Jacka Malczewskiego, dz. nr 2688/3, 2689/16, 2690/3, 2690/6, 2691/3, 2703/1, Gmina Mosina.*

PROJEKT

BUDOWLANO-WYKONAWCZY

Projektował:	***mgr inż. Andrzej Baraniak*** ***upr. proj. WKP /0218/PWOE/18***	mgr inż. Andrzej Baraniak Uprawnienia budowlane do projektowania i kierowania robotami budowlanymi bez ograniczeń w specjalności instalacyjnej w zakresie sieci, instalacji i urządzeń elektrycznych i elektroenergetycznych nr ewid. uprawnień budowlanych: WKP/0218/PWOE/18
Oprawcował	***Oscar Lisiecki***	
	Imię i Nazwisko - nr uprawnień	Podpis

Mosina, Sierpień 2021r.

Zawartość opracowania

nr rozdziału	Temat
1.	Strona tytułowa .
2.	Zawartość opracowania - spis treści.
3.	Umowa o świadczenie usług dystrybucji energii elektrycznej
3.1	Oświadczenie projektanta, uprawnienia, Bioz
4.	Decyzja o ustaleniu lokalizacji inwestycji celu publicznego
4.1	Zestawienie właścicieli działek
5	Uzgodnienia
6	Opis techniczny:
6.1.	Charakterystyka ogólna
6.2.	Linia kablowa oświetlenia ulicznego
6.3.	Szafa oświetleniowa
6.4	Słupy oświetleniowe i oprawy
6.5.	Ochrona przeciwporażeniowa .
6.6.	Uwagi końcowe
6.7.	Informacje szczegółowe o terenie opracowania
7.	Obliczenia techniczne
7.1.	Obliczenie prądów, dobór zabezpieczeń
7.2.	Spadek napięcia
7.3.	Skuteczność zerowania
8.	Zestawienie materiałów:
9.	Plany i schematy:
9.1.	Plan trasy linii kablowej rys. nr 1
9.2.	Schematy jednokreskowy rys. nr 2
9.3.	Schemat ułożenia kabla w wykopie rys. nr 3

55

Nr Kontrahenta: **10113399**

Nr FPP: **00009278845**

UMOWA nr D/I/53/5A/13/001469/0

o świadczenie usług dystrybucji energii elektrycznej

zawarta w **Wrześni** w dniu 25.11.2013 roku, zwana dalej „Umową" pomiędzy:

GMINA MOSINA

MOSINA ul. PL. 20 PAŹDZIERNIKA 1

62-050 MOSINA

NIP: 7773154370,

zwany dalej **„Odbiorcą"**, który przy zawarciu Umowy *działa osobiście./~~jest reprezentowany przez:~~*[1]
Z-cę Burmistrza Gminy Mosina - Waldemara Kryżanowskiego z kontrasygnatą Skarbnika Gminy - Marii Borowiak

a

ENEA Operator Spółka z ograniczoną odpowiedzialnością z siedzibą w Poznaniu (dane wynikające z treści art. 206 § 1 kodeksu spółek handlowych – w stopce), zwaną dalej **„OSD"**, reprezentowaną przez:

1. **Przemysław Dobrucki** – pełnomocnika **OSD**.

Każda ze stron Umowy może być nazywana zamiennie **„Stroną"**, a razem **„Stronami"**.

§ 1
Przedmiot Umowy

1. Przedmiotem Umowy jest określenie praw i obowiązków **Stron** oraz warunków świadczenia przez **OSD**, jako przedsiębiorstwa energetycznego zajmującego się dystrybucją energii elektrycznej, usług dystrybucji energii elektrycznej, zwanych dalej „usługami dystrybucji", na rzecz **Odbiorcy**, w związku z zawartą przez **Odbiorcę** umową sprzedaży energii elektrycznej.
2. **OSD** zobowiązuje się w okresie obowiązywania Umowy świadczyć usługi dystrybucji do: **MOSINA, ul. KRASICKIEGO ST 64-166, 62-050 MOSINA**, zwanego dalej „obiektem", stanowiący obiekt niemieszkalny **OŚWIETLENIE ULIC** .
   Miejsce dostarczania energii elektrycznej, zwanej dalej „energią", jest określone w § 3 ust. 3 Umowy.
3. **Odbiorca** oświadcza, że dysponuje tytułem prawnym do korzystania z obiektu.
4. **Odbiorca** oświadcza, że Umowa jest zawierana w związku z prowadzeniem przez **Odbiorcę** działalności gospodarczej.

§ 2
Postanowienia wstępne

1. Przy realizacji Umowy zastosowanie mają powszechnie obowiązujące przepisy prawa, w tym ustawa z dnia 10 kwietnia 1997 r. Prawo energetyczne wraz z aktami wykonawczymi oraz obowiązujące w czasie realizacji Umowy: Taryfa dla usług dystrybucji energii elektrycznej **OSD**, zwana dalej „Taryfą" oraz Instrukcja Ruchu i Eksploatacji Sieci Dystrybucyjnej, zwana dalej „IRiESD".
2. Warunkiem koniecznym obowiązywania Umowy jest jednoczesne obowiązywanie umowy o świadczenie usług dystrybucji zawartej pomiędzy **OSD** a przedsiębiorstwem energetycznym zajmującym się obrotem energią lub jej wytwarzaniem, zwanym dalej „Sprzedawcą" lub „Sprzedawcą rezerwowym", oraz umowy sprzedaży energii zawartej pomiędzy **Odbiorcą** a Sprzedawcą lub Sprzedawcą rezerwowym.
3. **Odbiorca** oświadcza, że zawarł umowę sprzedaży energii ze Sprzedawcą. Oznaczenie Sprzedawcy i dane umowy sprzedaży energii w zakresie niezbędnym do realizacji Umowy zostały określone § 7 Umowy.
4. **Strony** ustalają, że w przypadku zaprzestania, niezależnie od przyczyny, sprzedaży energii przez Sprzedawcę, sprzedaż energii prowadzić będzie podmiot pełniący dla **Odbiorcy** funkcję Sprzedawcy

Enea Operator Grupa Enea

ENEA Operator Spółka z o.o. ul. Strzeszyńska 58, 60-479 Poznań, NIP 782-23-77-160, REGON 300455398
Sąd Rejonowy Poznań – Nowe Miasto i Wilda w Poznaniu, VIII Wydział Gospodarczy Krajowego Rejestru Sądowego nr KRS 0000269806, Kapitał zakładowy: 4 678 050 000,00 zł

3

rezerwowego, który został oznaczony w § 7 Umowy. Rozpoczęcie sprzedaży energii przez Sprzedawcę rezerwowego nie wymaga zmiany Umowy.

5. Od dnia zaprzestania sprzedaży energii przez Sprzedawcę, **OSD** będzie świadczył usługi dystrybucji wyłącznie w celu realizacji umowy sprzedaży energii zawartą ze Sprzedawcą rezerwowym. Ponowne rozpoczęcie sprzedaży energii przez Sprzedawcę wymaga realizacji procedur określonych w Umowie i IRiESD.
6. **Odbiorca** wyraża zgodę na zawarcie przez **OSD**, w imieniu i na rzecz **Odbiorcy**, umowy sprzedaży energii ze Sprzedawcą rezerwowym wskazanym w § 7 Umowy, na warunkach i zasadach określonych przez tego Sprzedawcę rezerwowego.
7. Podmiotem odpowiedzialnym za bilansowanie handlowe z tytułu niezbilansowania dostaw energii do **Odbiorcy** jest podmiot, zwany dalej „POB", wskazany – z upoważnienia **Odbiorcy** – przez Sprzedawcę albo Sprzedawcę rezerwowego – gdy zawarta przez Sprzedawcę rezerwowego umowa sprzedaży energii jest realizowana przez **OSD** na podstawie postanowień Umowy.

§ 3
Warunki techniczne realizacji Umowy

1. **Odbiorca** zamawia usługę dystrybucji a **OSD** świadczy usługę dystrybucji do miejsca dostarczania i odbioru energii w układzie **3** fazowym z mocą umowną **7.0** kW, przy zabezpieczeniu przedlicznikowym **16** A poprzez przyłącze zrealizowane w oparciu o warunki przyłączenia
2. **Odbiorca** dokonał wyboru grupy taryfowej**C11O**.
3. **Strony** ustalają, że:
   1) miejscem dostarczania i odbioru energii, stanowiącym jednocześnie granice własności urządzeń **OSD** jest **końcówki kabla nn w stacji transformatorowej nr 64-166 (przyłącze docelowe konsumentowe);**
   2) miejscem zainstalowania układu pomiarowo-rozliczeniowego jest: **SZAFKA OSWIETLENIOWA**
   3) układ pomiarowo-rozliczeniowy składa się z licznika rozliczeniowego o nr fabr.: **89125125**
4. **OSD** zobowiązuje się do dostarczania energii zgodnie z parametrami jakościowymi energii określonymi w przypadku sieci funkcjonującej bez zakłóceń w przepisach powszechnie obowiązujących.
5. Parametry jakościowe energii w przypadku sieci funkcjonującej bez zakłóceń obowiązujące w dniu zawierania Umowy określa rozporządzenie Ministra Gospodarki z dnia 4 maja 2007 r. *w sprawie szczegółowych warunków funkcjonowania systemu elektroenergetycznego* (Dz.U. z 2007 r. Nr 93, poz. 623 z późn. zm.), wydane na podstawie art. 9 ust. 3 i 4 ustawy z dnia 10 kwietnia 1997 r. *Prawo energetyczne*.
6. Zmiana wyżej wymienionych przepisów powszechnie obowiązujących określających parametry jakościowe energii w przypadku sieci funkcjonującej bez zakłóceń spowoduje zmiany parametrów energii dostarczanej **Odbiorcy** i nie wymaga zmiany Umowy.
7. **Odbiorca** zobowiązuje się pobierać energię przy wykorzystaniu mocy nie większej niż określona w ust. 1, zgodnie z charakterem obiektu określonym w § 1 ust. 2 Umowy.
8. W przypadku użytkowania przez **Odbiorcę** odbiorników o charakterze indukcyjnym, **OSD** ma prawo do kontroli poboru energii biernej oraz do rozliczeń za tę energię, o ile układy pomiarowo-rozliczeniowe pozwalają na rejestrację energii biernej.
9. **Odbiorca** ma prawo do zmiany grupy taryfowej raz na 12 miesięcy lub w przypadku zmiany stawek – w okresie 60 dni od dnia wejścia w życie nowej Taryfy, po spełnieniu warunków wymaganych dla zakwalifikowania do innej grupy taryfowej, określonych w aktualnie obowiązującej Taryfie. Zmiana grupy taryfowej wymaga zmiany Umowy.
10. Zmiany mocy umownej, w zakresie nie przekraczającym mocy przyłączeniowej, dokonuje się na pisemny wniosek **Odbiorcy** nie później niż po upływie dwóch miesięcy od daty złożenia wniosku do **OSD**[2].
11. Zwiększenie mocy umownej, *powyżej wartości mocy przyłączeniowej określonej zgodnie z umową o przyłączenie*,[3] wymaga złożenia przez **Odbiorcę** wniosku o określenie warunków przyłączenia.
12. Zmiana mocy umownej może być związana z koniecznością dostosowania na koszt **Odbiorcy**, na warunkach określonych przez **OSD**, urządzeń elektroenergetycznych.
13. W przypadku zmniejszenia, za zgodą **OSD**, mocy umownej w trakcie obowiązywania Taryfy, **Odbiorca** ponosi opłaty za zmniejszoną moc na zasadach określonych w Taryfie.

§ 4
Obowiązki OSD

OSD zobowiązuje się do zachowania standardów jakościowych obsługi odbiorców określonych w przepisach powszechnie obowiązujących, a w szczególności do:

1. niezwłocznego przystępowania do likwidacji awarii i usuwania zakłóceń w dostarczaniu energii spowodowanych nieprawidłową pracą sieci **OSD**;

Enea Operator Grupa Enea

OSD

ODBIORCA

2. nieodpłatnego udzielania informacji w sprawie zasad rozliczeń oraz o aktualnej Taryfie;
3. umożliwienia **Odbiorcy** wglądu do wskazań układu pomiarowo-rozliczeniowego oraz dokumentów stanowiących podstawę do rozliczeń za dostarczoną energię, także do wyników kontroli prawidłowości wskazań tych układów;
4. przyjmowania przez całą dobę zgłoszeń i reklamacji dotyczących dostarczania energii z sieci **OSD**;
5. udzielania, na żądanie **Odbiorcy**, informacji o przewidywanym terminie wznowienia dostarczania energii przerwanego z powodu awarii w sieci **OSD**;
6. powiadamiania, z co najmniej pięciodniowym wyprzedzeniem, o terminach i czasie planowanych przerw w dostarczaniu energii w formie ogłoszeń prasowych, internetowych, komunikatów radiowych lub telewizyjnych lub w inny sposób zwyczajowo przyjęty na danym terenie;
7. pisemnego informowania z rocznym wyprzedzeniem o konieczności dostosowania urządzeń i instalacji do zmienionego napięcia znamionowego, podwyższonego poziomu prądów zwarcia, zmiany rodzaju przyłącza lub zmiany innych warunków funkcjonowania sieci **OSD**;
8. podejmowania odpłatnych czynności w sieci **OSD** mających na celu umożliwienie bezpiecznego wykonywania, przez **Odbiorcę** lub inny podmiot, prac w obszarze oddziaływania tej sieci;
9. rozpatrywania wniosków lub reklamacji **Odbiorcy** w sprawie rozliczeń i udzielenia odpowiedzi, nie później niż w terminie 14 dni od dnia złożenia wniosku lub zgłoszenia reklamacji;
10. przeprowadzenia na pisemny wniosek **Odbiorcy**, w miarę możliwości technicznych i organizacyjnych, sprawdzenia dotrzymania parametrów jakościowych energii dostarczanej z sieci **OSD**, o których mowa w przepisach wymienionych w § 2 Umowy, poprzez wykonanie odpowiednich pomiarów; w przypadku zgodności zmierzonych parametrów ze standardami określonymi w § 3 Umowy, koszty sprawdzenia i pomiarów ponosi **Odbiorca**; na zasadach określonych w Taryfie. W przypadku, gdy urządzenie kontrolno-pomiarowe zostanie zainstalowane na terenie lub w obiekcie **Odbiorcy**, **Odbiorca** zobowiązuje się do jego zabezpieczenia przed utratą lub uszkodzeniem;
11. udzielania na pisemny wniosek **Odbiorcy**, po rozpatrzeniu i uznaniu jego zasadności bonifikat w wysokości określonej w Taryfie za niedotrzymanie parametrów jakościowych energii oraz standardów jakościowych obsługi odbiorców;
12. przyjmowania od **Odbiorcy** powiadomień o zawartych umowach sprzedaży energii i ich weryfikacji, w formie i trybie określonym w Umowie i IRiESD;
13. udostępniania danych pomiarowych POB oraz Sprzedawcy lub Sprzedawcy rezerwowemu, z którym **Odbiorca** posiada zawartą umowę sprzedaży energii;
14. stosowania obowiązującej IRiESD.

§ 5
Obowiązki Odbiorcy

1. **Odbiorca** zobowiązuje się do:
   1) pobierania energii, w ramach zamówionej mocy umownej, zgodnie z obowiązującymi przepisami oraz na warunkach określonych w Umowie;
   2) zabezpieczenia przed uszkodzeniem lub zniszczeniem układu pomiarowo-rozliczeniowego, zabezpieczeń głównych oraz plomb założonych przez **OSD** i plomb legalizacyjnych, a w szczególności plomb na elementach układu pomiarowo-rozliczeniowego oraz na zabezpieczeniu przedlicznikowym, w sposób trwale i skutecznie uniemożliwiający dostęp osób trzecich do układu pomiarowo-rozliczeniowego, w przypadku gdy układ pomiarowo-rozliczeniowy znajduje się na terenie lub w obiekcie **Odbiorcy**;
   3) dostosowania swoich urządzeń i instalacji do zmienionego napięcia znamionowego, podwyższonego poziomu prądów zwarcia, zmiany rodzaju przyłącza lub innych warunków funkcjonowania sieci **OSD**, o których **Odbiorca** został uprzednio powiadomiony;
   4) umożliwienia przedstawicielom **OSD** dokonania odczytów wskazań układu pomiarowo-rozliczeniowego;
   5) umożliwienia przedstawicielom **OSD** dostępu, wraz z niezbędnym sprzętem, do wszystkich elementów sieci i urządzeń należących do **OSD** oraz elementów układu pomiarowo-rozliczeniowego znajdujących się na terenie lub w obiekcie **Odbiorcy**, w celu przeprowadzenia kontroli, prac eksploatacyjnych lub usunięcia awarii w sieci **OSD**;
   6) niezwłocznego informowania **OSD** o zauważonych wadach lub usterkach w pracy sieci **OSD** i w układzie pomiarowo-rozliczeniowym, i o innych okolicznościach mających wpływ na możliwość niewłaściwego rozliczenia za usługi dystrybucji lub prawidłowość danych pomiarowych oraz o powstałych przerwach lub zakłóceniach w dostarczaniu energii lub niewłaściwych jej parametrach;
   7) terminowego regulowania należności za świadczone usługi dystrybucji oraz innych należności związanych z realizacją Umowy;
   8) nie wprowadzania do sieci **OSD** zakłóceń powodujących pogorszenie standardów jakościowych energii;

9) użytkowania obiektu w sposób niepowodujący utrudnień w prawidłowym funkcjonowaniu sieci **OSD**;
10) powiadamiania **OSD** o zawartych umowach sprzedaży energii z wybranym Sprzedawcą, zgodnie z Umową;
11) niezwłocznego informowania **OSD**, przy zachowaniu formy pisemnej, o wypowiedzeniu, rozwiązaniu, wygaśnięciu lub zmianie warunków umów sprzedaży energii zawartych ze Sprzedawcą wskazanym w § 7 Umowy, w części mającej wpływ na świadczenie usług dystrybucji objętych Umową.

2. **Odbiorca** może zdjąć plombę bez zgody **OSD** jedynie w przypadku zaistnienia uzasadnionego zagrożenia dla życia, zdrowia lub mienia. W każdym przypadku **Odbiorca** ma obowiązek niezwłocznie powiadomić **OSD** o fakcie i przyczynach zdjęcia plomby. **Odbiorca** jest zobowiązany do zabezpieczenia i przekazania plomb numerowanych założonych przez **OSD** w przypadku uzasadnionej konieczności ich zdjęcia.

§ 6
Obowiązki Stron związane z układem pomiarowo-rozliczeniowym

1. **OSD** odpowiada za stan techniczny, poprawną eksploatację, naprawę, konserwację, kontrolę i legalizację elementów układu pomiarowo-rozliczeniowego oraz jego dokumentację techniczno-eksploatacyjną; ponowne zalegalizowanie elementu układu pomiarowo-rozliczeniowego podlegającego legalizacji powinno się odbyć przed upływem okresu ważności cech legalizacyjnych.
2. Na żądanie **Odbiorcy**, **OSD** dokonuje sprawdzenia prawidłowości działania układu pomiarowo-rozliczeniowego, nie później niż w ciągu 14 dni od dnia zgłoszenia żądania.
3. **Odbiorca** ma prawo żądać laboratoryjnego sprawdzenia prawidłowości działania układu pomiarowo-rozliczeniowego. Badanie laboratoryjne przeprowadza się w ciągu 14 dni od dnia zgłoszenia żądania.
4. **Odbiorca** pokrywa koszty sprawdzenia prawidłowości działania układu pomiarowo-rozliczeniowego oraz badania laboratoryjnego tylko w przypadku, gdy nie stwierdzono nieprawidłowości w działaniu elementów układu pomiarowo-rozliczeniowego.
5. W ciągu 30 dni od dnia otrzymania wyniku badania laboratoryjnego, o którym mowa wyżej, **Odbiorca** może zlecić wykonanie dodatkowej ekspertyzy badanego uprzednio układu pomiarowo-rozliczeniowego; **OSD** umożliwia przeprowadzenie takiej ekspertyzy, a koszty ekspertyzy pokrywa **Odbiorca**.
6. W przypadku stwierdzenia nieprawidłowości w działaniu układu pomiarowo-rozliczeniowego, z wyłączeniem nielegalnego poboru energii, **OSD** zwraca koszty, o których mowa w ust. 4 i 5, a także dokonuje korekty należności wynikających z realizacji Umowy.
7. Wymiana układu pomiarowo-rozliczeniowego jest dokonywana przez **OSD** i nie wymaga zmiany Umowy.

§ 7
Umowa sprzedaży energii

1. **OSD** nadaje **Odbiorcy** dla punktu poboru energii („PPE") kod: **PLENED000005900000000000927884567**;
2. **Odbiorca** oświadcza, że:
   1) jego Sprzedawcą jest **PGE Obrót S.A.** z siedzibą w **RZESZÓW**, ul. **8 MARCA 6**, kod pocztowy: **35-959 RZESZÓW** – Sprzedawca podstawowy;
   2) posiada zawartą umowę sprzedaży z dnia **2013-08-27** ze Sprzedawcą wskazanym w pkt. 1) powyżej, która została zawarta na okres od **2013-11-01** r. na czas **określony do dnia 2014-12-31** i którą **OSD** realizuje od dnia wejścia w życie Umowy;
   3) średnioroczna ilość energii objęta umową sprzedaży energii wynosi **11808** kWh;
   4) średnioroczna ilość energii pobranej przez **Odbiorcę** wynosi **11808** kWh.
3. **Odbiorca** zobowiązuje się do informowania **OSD** o wszelkich zmianach dokonywanych w zawartej przez siebie umowie sprzedaży energii, w tym w szczególności o:
   1) zawarciu nowej i wprowadzenia zmian w dotychczasowej umowie sprzedaży energii;
   2) rozwiązaniu lub wygaśnięciu umowy sprzedaży energii;
   3) zmianie okresu obowiązywania umowy sprzedaży energii;
   4) zmianie ilości energii objętej umową sprzedaży energii.
4. Zmiany, o których mowa w ust. 3, nie wymagają zmiany Umowy. **Odbiorca** obowiązany jest do poinformowania **OSD** o zmianach w formie pisemnej, na co najmniej 10 dni roboczych przed datą wejścia w życie tych zmian.
5. Sprzedawcą rezerwowym **Odbiorcy ENEA S.A.** z siedzibą w **Poznaniu**, ul. **Górecka 1**, kod pocztowy: **60-201 Poznań.**
6. Rozpoczęcie sprzedaży energii przez Sprzedawcę rezerwowego nie wymaga zmiany Umowy.

Enea Operator Grupa Enea

OSD

ODBIORCA

6

7 Zmiana Sprzedawcy rezerwowego wymaga zmiany Umowy.

§ 8
Zasady zmiany Sprzedawcy

1. **Odbiorca** ma prawo do zmiany Sprzedawcy podstawowego.
2. Warunkiem koniecznym umożliwiającym zmianę Sprzedawcy przez **Odbiorcę** jest jednoczesne obowiązywanie:
   1) umowy o świadczenie usług dystrybucji zawartej pomiędzy **OSD** a nowym Sprzedawcą;
   2) umowy sprzedaży energii pomiędzy **Odbiorcą** a nowym Sprzedawcą.
3. **Odbiorca** dokonując zmiany Sprzedawcy zawiera umowę sprzedaży energii z nowym Sprzedawcą i wypowiada umowę sprzedaży energii zawartą z dotychczasowym Sprzedawcą lub udziela upoważnienia nowemu Sprzedawcy do dokonania jej wypowiedzenia.
4. Nowy Sprzedawca informuje dotychczasowego Sprzedawcę o fakcie zawarcia umowy sprzedaży energii niezwłocznie po jej zawarciu oraz w przypadku udzielonego upoważnienia do złożenia wypowiedzenia, składa w imieniu **Odbiorcy** oświadczenie o wypowiedzeniu umowy sprzedaży energii.
5. Dotychczasowy Sprzedawca może zgłosić do **OSD** zastrzeżenia dotyczące terminu rozwiązania umowy sprzedaży energii zawartej z **Odbiorcą**.
6. Wraz z zawarciem umowy sprzedaży energii pomiędzy **Odbiorcą** a nowym Sprzedawcą, **Odbiorca** oraz nowy Sprzedawca zobowiązani są powiadomić **OSD** o zawarciu umowy sprzedaży energii. Powiadomienie o zawarciu umowy sprzedaży może zostać dokonane w następujący sposób:
   1) przez **Odbiorcę** lub nowego Sprzedawcę w formie pisemnej na formularzu podpisanym wspólnie przez **Odbiorcę** i nowego Sprzedawcę – wzór formularza dostępny jest w punktach obsługi klienta oraz na stronie internetowej **OSD**; lub
   2) przez nowego Sprzedawcę we własnym imieniu oraz w imieniu **Odbiorcy** na podstawie pisemnego upoważnienia do dokonania powiadomienia udzielonego przez **Odbiorcę** nowemu Sprzedawcy. W takim wypadku nowy Sprzedawca dokonuje powiadomienia we własnym imieniu i w imieniu **Odbiorcy**, składając oświadczenie (i) w formie pisemnej lub (ii) za pomocą dedykowanego systemu informatycznego **OSD**, do którego ma dostęp nowy Sprzedawca.
7. W związku z powiadomieniem, o którym mowa w ust. 6, **OSD** dokonuje weryfikacji powiadomień zgodnie z IRiESD. W przypadku negatywnego wyniku weryfikacji lub w przypadku otrzymania zastrzeżeń, o których mowa w ust 5, **OSD** informuje Sprzedawcę i **Odbiorcę** o przerwaniu procesu zmiany Sprzedawcy wraz z podaniem przyczyny.
8. Umowa sprzedaży energii z nowym Sprzedawcą powinna wejść w życie z dniem skutecznego rozwiązania umowy sprzedaży energii zawartej pomiędzy **Odbiorcą** i jego dotychczasowym Sprzedawcą, pod warunkiem zgłoszenia umowy sprzedaży energii z nowym Sprzedawcą do **OSD** oraz pod warunkiem jej pozytywnego zweryfikowania przez **OSD**.
9. Szczegółowe zasady zmiany Sprzedawcy określa IRiESD.
10. Zmiana Sprzedawcy nie wymaga zmiany Umowy
11 Postanowienia niniejszego paragrafu nie dotyczą zmiany Sprzedawcy podstawowego na Sprzedawcę rezerwowego.

§ 9
Rozliczenia i warunki płatności

1. Rozliczenia między **Stronami** odbywać się będą na podstawie Taryfy oraz odczytów wskazań układu pomiarowo-rozliczeniowego dokonywanych bezpośrednio przez upoważnionych przedstawicieli **OSD** lub dokonywanych przez **OSD** zdalnie. W przypadku braku dostępu do wskazań układu pomiarowo-rozliczeniowego należności wynikające z Umowy mogą być obliczane przez **OSD** szacunkowo na podstawie średniego, dobowego zużycia z poprzedniego okresu rozliczeniowego.
2. **Strony** zgodnie ustalają, że rozliczenia wynikające z Umowy odbywają się w **dwumiesięcznych** okresach rozliczeniowych, wynikających z Taryfy dla wybranej przez **Odbiorcę** grupy taryfowej i będą prowadzone w oparciu o stawki opłat określone dla grupy taryfowej wskazanej w § 3 ust. 2 Umowy.
3. W przypadku zmiany stawek opłat od dnia innego niż pierwszy dzień kolejnego okresu rozliczeniowego, **OSD** przyjmie jako podstawę do rozliczenia szacunkowe wskazania układu pomiarowo-rozliczeniowego, określone na podstawie średniodobowego zużycia z okresu rozliczeniowego, chyba że **Odbiorca** w terminie 5 dni od wprowadzenia zmiany cen i stawek poda **OSD** stan rzeczywisty.
4. W przypadku utraty, zniszczenia lub wadliwego działania układu pomiarowo-rozliczeniowego rozliczenie usług dystrybucji następuje na zasadach określonych w przepisach prawa, a w szczególności w przepisach i dokumentach wymienionych w § 2 ust. 1 Umowy.
5. **OSD** ma prawo do korygowania rozliczeń i wystawionych faktur w szczególności w przypadku:
   1) stwierdzenia nieprawidłowości w zainstalowaniu lub działaniu układu pomiarowo-rozliczeniowego;
   2) przyjęcia do rozliczeń błędnych odczytów wskazań układu pomiarowo-rozliczeniowego;

3) przyjęcia do rozliczeń stawek opłat innych niż określone dla grupy taryfowej, w której powinien być rozliczany **Odbiorca**.

6. **Odbiorca** zobowiązuje się do zapłaty należności za świadczone usługi dystrybucji i innych należności wynikających z Umowy, na podstawie otrzymywanych faktur VAT, w terminach w nich określonych. Termin zapłaty określony w fakturze nie będzie krótszy niż 7 dni i nie dłuższy niż 21 dni od daty jej wystawienia.
7. **Odbiorca** oświadcza, że jest podatnikiem podatku od towarów i usług, zarejestrowanym pod numerem identyfikacyjnym **7773154370**
8. **OSD** oświadcza, że jest podatnikiem podatku od towarów i usług, zarejestrowanym pod numerem identyfikacyjnym 782-23-77-160.
9. **OSD** nie ponosi odpowiedzialności za ewentualne skutki błędnie opisanych dowodów wpłat należności w przypadku, gdy wpłaty dokonane będą przez **Odbiorcę** na innych blankietach niż wystawione przez **OSD**.
10. Jeżeli w wyniku wzajemnych rozliczeń powstanie nadpłata, zostanie ona zaksięgowana na poczet przyszłych należności, o ile **Odbiorca** nie zażąda jej zwrotu w formie pisemnej.
11. Za dzień zapłaty uznaje się datę wpływu środków na rachunek **OSD** lub datę otrzymania przez **OSD** zapłaty w razie jej dokonania w inny sposób niż przelewem.
12. W przypadku przekroczenia terminów płatności, **OSD** będą przysługiwać odsetki ustawowe.

§ 10
Odpowiedzialność OSD

1. **OSD** ponosi odpowiedzialność za niedotrzymanie parametrów jakościowych energii, o których mowa w § 3 Umowy oraz standardów obsługi odbiorców, o których mowa w § 4 Umowy.
2. Z tytułu niedotrzymania parametrów jakościowych energii oraz niedotrzymania standardów obsługi odbiorców, z zastrzeżeniem postanowień poniżej, **OSD** ponosi odpowiedzialność odszkodowawczą, to znaczy udziela **Odbiorcy** bonifikaty w wysokości określonej w Taryfie.
3. Ustala się następujące rodzaje przerw w dostarczaniu energii:
   1) planowane – wynikające z programu prac eksploatacyjnych sieci elektroenergetycznej; czas trwania tej przerwy jest liczony od momentu otwarcia wyłącznika do czasu wznowienia dostarczania energii;
   2) nieplanowane – spowodowane wystąpieniem awarii w sieci elektroenergetycznej, przy czym czas trwania tej przerwy jest liczony od momentu uzyskania przez **OSD** informacji o jej wystąpieniu do czasu wznowienia dostarczania energii.
4. Przerwy w dostarczaniu energii w zależności od czasu ich trwania dzieli się na przerwy:
   1) przemijające (mikroprzerwy), trwające nie dłużej niż 1 sekundę;
   2) krótkie, trwające dłużej niż 1 sekundę i nie dłużej niż 3 minuty;
   3) długie, trwające dłużej niż 3 minuty i nie dłużej niż 12 godzin;
   4) bardzo długie, trwające dłużej niż 12 godzin i nie dłużej niż 24 godziny;
   5) katastrofalne, trwające dłużej niż 24 godziny.
5. Parametry jakościowe energii uważa się za dotrzymane, jeżeli:
   1) czas trwania jednorazowej przerwy planowej i nieplanowej w dostarczaniu energii nie przekracza, w przypadku:
      a) przerwy planowanej – 16 godzin,
      b) przerwy nieplanowanej – 24 godzin;
   2) łączny czas trwania przerw planowych i nieplanowych w ciągu roku kalendarzowego, stanowiący sumę czasów trwania przerw jednorazowych długich i bardzo długich, nie przekroczy w przypadku:
      a) przerw planowanych – 35 godzin,
      b) przerw nieplanowanych – 48 godzin.
6. O terminach i czasie planowanych przerw w dostarczaniu energii **OSD** powiadamia **Odbiorcę** zgodnie z obowiązującymi standardami obsługi odbiorców.
7. **OSD** nie ponosi odpowiedzialności za szkody **Odbiorcy** związane z wykonywaniem Umowy powstałe wskutek siły wyższej albo wyłącznie z winy **Odbiorcy** lub osoby trzeciej, za którą **OSD** nie ponosi odpowiedzialności.

§ 11
Czas obowiązywania Umowy i warunki jej rozwiązania

1. Umowa wchodzi w życie w dniu **2013-11-01** i zostaje zawarta na czas **nieokreślony** .
2. **Odbiorca** oświadcza, że z dniem wejścia w życie Umowy nastąpiło zakończenie obowiązywania umowy kompleksowej z dotychczasowym Sprzedawcą – ENEA S.A.
3. **Odbiorcy** przysługuje prawo wypowiedzenia Umowy, z zachowaniem co najmniej 1-miesięcznego okresu wypowiedzenia, ze skutkiem na koniec miesiąca kalendarzowego. Wypowiedzenie wymaga dla

Enea Operator Grupa Enea

OSD

ODBIORCA

swej skuteczności zachowania formy pisemnej. **Strony** dopuszczają możliwość rozwiązania Umowy w innym, wzajemnie uzgodnionym terminie.

4. Warunkiem skuteczności wypowiedzenia przez **Odbiorcę** Umowy jest zapewnienie **OSD** możliwości dokonania końcowego odczytu wskazań układu pomiarowo-rozliczeniowego. W przypadku zaprzestania korzystania z usług dystrybucji **Odbiorca** jest zobowiązany umożliwić **OSD** demontaż elementów układu pomiarowo-rozliczeniowego, będących własnością **OSD**.
5. **Odbiorca** zobowiązany jest pisemnie powiadomić **OSD** o zamiarze opuszczenia obiektu, jeśli zamiar ten wiąże się z zaprzestaniem korzystania z usług dystrybucji. Oświadczenie takie traktowane będzie jako oświadczenie o wypowiedzeniu Umowy. Postanowienia ust. 3 i 4 stosuje się odpowiednio. W przypadku braku powiadomienia, o którym mowa powyżej, protokół zdawczo-odbiorczy spisany przez **Odbiorcę** z nowym użytkownikiem obiektu będzie traktowany jako oświadczenie, o którym mowa w zdaniu drugim powyżej. Do protokołu zdawczo-odbiorczego stosuje się odpowiednio postanowienia ust. 3 i 4. Brak powiadomienia w trybie określonym w niniejszym ustępie będzie skutkować dalszą realizacją Umowy i naliczaniem opłat wynikających z Umowy.
6. **OSD** może wypowiedzieć Umowę, z zachowaniem 1-miesięcznego okresu wypowiedzenia, w przypadku:
   1) gdy urządzenia **Odbiorcy** powodują zakłócenia w pracy sieci **OSD** lub urządzeń i instalacji innych odbiorców;
   2) samowolnego wprowadzania przez **Odbiorcę** zmian w części instalacji **Odbiorcy** oplombowanej przez **OSD**;
   3) nie realizowania obowiązku określonego w § 5 ust. 1 pkt. 4) lub 5) Umowy.
7. **OSD** może wstrzymać dostarczanie energii w przypadku:
   1) gdy w wyniku przeprowadzonej kontroli stwierdzono, że instalacja znajdująca się u **Odbiorcy** stwarza bezpośrednie zagrożenie dla życia, zdrowia albo środowiska;
   2) gdy w wyniku przeprowadzonej kontroli stwierdzono, że nastąpił nielegalny pobór energii;
   3) gdy **Odbiorca** zwleka z zapłatą należności – z zastosowaniem trybu, o którym mowa w ust. 8 lub ust. 9.
8. W przypadku, gdy **Odbiorca** zwleka z zapłatą za świadczone usługi dystrybucji co najmniej miesiąc po upływie terminu płatności, pomimo uprzedniego powiadomienia na piśmie o zamiarze wypowiedzenia umowy i wyznaczenia dodatkowego, dwutygodniowego terminu do zapłaty zaległych i bieżących należności, **OSD** ma prawo do wstrzymania dostarczania energii.
9. **OSD** ma prawo do wstrzymania dostarczania energii, bez ponoszenia jakiejkolwiek odpowiedzialności z tego tytułu, jeżeli **Odbiorca** zwleka z zapłatą za pobraną energię, a Sprzedawca albo Sprzedawca rezerwowy złożył wniosek o wstrzymanie dostarczania energii z przyczyn określonych przepisami prawa. W takim przypadku wstrzymanie przez **OSD** dostarczania energii **Odbiorcy** może nastąpić wyłącznie na pisemny wniosek Sprzedawcy albo Sprzedawcy rezerwowego.
10. **OSD** bezzwłocznie wznowi dostarczanie energii, jeżeli ustaną przyczyny uzasadniające jej wstrzymanie.

§ 12
Ochrona informacji oraz sposób ich przekazywania

1. **Strony** zobowiązują się do zachowania formy pisemnej przekazywanych informacji, o ile Umowa nie stanowi inaczej, z uwzględnieniem danych adresowych **Stron** określonych w Umowie.
2. **OSD** zobowiązuje się do ochrony danych osobowych **Odbiorcy** oraz informacji handlowych i technicznych związanych z realizacją Umowy zgodnie z przepisami ustawy o ochronie danych osobowych oraz ustawy o zwalczaniu nieuczciwej konkurencji i ustawy o przeciwdziałaniu nieuczciwym praktykom rynkowym. **Odbiorca** zobowiązuje się do nie ujawniania osobom trzecim informacji handlowych i technicznych związanych z realizacją Umowy, zgodnie z przepisami ustawy o zwalczaniu nieuczciwej konkurencji.
3. Postanowienia zawarte w ust. 2 nie będą stanowiły przeszkody dla którejkolwiek ze **Stron** w ujawnianiu informacji, jeżeli druga **Strona** wyrazi na to na piśmie zgodę lub informacja ta należy do informacji powszechnie znanych lub informacji, których ujawnienie jest wymagane na podstawie powszechnie obowiązujących przepisów prawa.
4. **OSD** może przekazywać osobom trzecim dokumenty dotyczące wierzytelności przysługujących mu wobec **Odbiorcy**, w przypadku zbycia tych wierzytelności w drodze umowy przelewu.

§ 13
Postanowienia końcowe

1. Taryfa publikowana jest w Biuletynie Urzędu Regulacji Energetyki i udostępniana przez **OSD** do publicznego wglądu w punktach obsługi klienta **OSD** oraz na stronie internetowej **OSD**.

Enea Operator
Grupa Enea

OSD

ODBIORCA

9

2. IRiESD udostępniana jest przez **OSD** do publicznego wglądu w punktach obsługi klienta **OSD** oraz na stronie internetowej **OSD**.
3. Informacje o aktualnej wysokości stawek i opłat za świadczenie usług dystrybucji uzyskać można pod numerem telefonu **61 / 850 40 00.**
4. O zmianach numerów rachunków bankowych, numeru NIP, siedziby i adresu do korespondencji oraz miejsca dostarczania faktur **Strony** powinny wzajemnie się powiadamiać na piśmie, pod rygorem poniesienia kosztów związanych z mylnymi operacjami.
5. W przypadku wejścia w życie zmian IRiESD, jeśli **Odbiorca** nie zgadza się z ze zmianami wprowadzonymi do IRiESD, wówczas ma prawo wypowiedzenia Umowy w terminie 5 dni od daty wejścia w życie zmian z zachowaniem 10-dniowego okresu wypowiedzenia lub w innym, wzajemnie uzgodnionym przez **Strony** terminie. W przypadku wypowiedzenia Umowy, przez okres wypowiedzenia do Umowy mają zastosowanie dotychczasowe postanowienia IRiESD. Zmiana postanowień Taryfy w trakcie obowiązywania Umowy nie powoduje konieczności zmiany Umowy, a nowe postanowienia Taryfy obowiązują od daty ich wejścia w życie.
6. Zmiana warunków Umowy w zakresie nie określonym w ust. 4 wymaga formy pisemnej pod rygorem nieważności.
7. Korespondencję związaną z realizacją Umowy należy dostarczać osobiście lub przesłać na adres:
   1) **Odbiorcy: GMINA MOSINA Ul. PL. 20 PAŹDZIERNIKA 1, 62-050 MOSINA;**
   2) **OSD: ENEA Operator Sp. z o.o. Ul. Witkowska 5, 62-300 Września, kontakt@operator.enea.pl**
8. Spory powstające przy wykonywaniu Umowy rozstrzygane będą przez sąd rzeczowo i miejscowo właściwy.
9. W sprawach nieuregulowanych Umową mają zastosowanie przepisy Kodeksu cywilnego oraz inne odpowiednie przepisy powszechnie obowiązujące.
10. Umowę sporządzono w dwóch jednobrzmiących egzemplarzach, po jednym dla każdej ze **Stron**.
11. *Integralną częścią Umowy są:*
    Załącznik nr

ODBIORCA

OSD

ENEA Operator Sp. z o.o.
Rejon Sprzedaży Usług Dystrybucji Gniezno
Biuro Obsługi Klienta
Koordynator
Przemysław Dobrucki

Wyrażam zgodę / Nie wyrażam zgody[2] *na otrzymywanie od **OSD** informacji handlowych w rozumieniu ustawy z dnia 18 lipca 2002 r. o świadczeniu usług drogą elektroniczną (Dz.U. z 2002 r. Nr 144, poz. 1204 z późn. zm.).*

ODBIORCA

[1] Wypełnić zgodnie ze stanem faktycznym: „działa osobiście" – dotyczy tylko Odbiorcy samodzielnie podpisującego Umowę, „jest reprezentowany przez" – dotyczy Odbiorcy jeżeli Umowa jest podpisywana przez upoważnionego pełnomocnika, np. sprzedawcę.
[2] Niepotrzebne skreślić
[3] Nie dotyczy lokali w budynkach wielolokatorowych.

10

Enea Operator
Grupa Enea

OSD

ODBIORCA

Mosina dnia 16-08-2021r

O Ś W I A D C Z E N I E

Ja niżej podpisany

Andrzej Baraniak

(imię i nazwisko projektanta lub sprawdzającego)

posiadający uprawnienia budowlane nr **WKP/0218/PWOE/18**

przez **Wielkopolską Okręgową Izbę Inżynierów Budownictwa**

po zapoznaniu się z przepisami Ustawy z dnia 7 lipca 1994r Prawo budowlane oraz Ustawy z dnia 16-kwietnia 2004 o zmianie Ustawy Prawo budowlane (Dz.U. nr 93 poz. 888 z 2004r zgodnie z art. 20 ust.4)

OŚWIADCZAM

Że projekt budowlany: **budowy linii kablowej energetycznej 0,4 kV wraz ze słupami oświetlenia drogowego.**

Opracowany dla: **Gmina Mosina Plac 20 Października 1 62-050 Mosina.**

w miejscowości: **Mosina ul. Zofii Stryjeńskiej, Jacka Malczewskiego, Gmina Mosina.**

na działce nr: **2688/3, 2689/16, 2690/3, 2690/6, 2691/3, 2703/1.**

Sporządzony jest zgodnie z obowiązującymi przepisami oraz zasadami wiedzy technicznej

mgr inż. Andrzej Baraniak
Uprawnienia budowlane do projektowania i kierowania robotami budowlanymi bez ograniczeń w specjalności instalacyjnej w zakresie sieci, instalacji i urządzeń elektrycznych i elektroenergetycznych
nr ewid. uprawnień budowlanych: WKP/0218/PWOE/18

11

WIELKOPOLSKA
OKRĘGOWA
IZBA
INŻYNIERÓW
BUDOWNICTWA

OKRĘGOWA KOMISJA KWALIFIKACYJNA
sygn. akt WOIIB-OKK-EP-EW-0054-0055-404/17/2018

Poznań, dnia 22 czerwca 2018 r.

DECYZJA

Na podstawie art. 24 ust. 1 pkt 2 ustawy z dnia 15 grudnia 2000 r. o samorządach zawodowych architektów oraz inżynierów budownictwa (tekst jednolity: Dz. U. z 2016 r. poz. 1725) i art. 12 ust. 1 pkt 1 i 2, art.12 ust. 2, 3 i 4 oraz ust. 4c pkt 3, art.13, art. 14 ust.1 pkt 4c ustawy z dnia 7 lipca 1994 r. Prawo budowlane (tekst jednolity: Dz. U. z 2017 r. poz. 1332 z późn. zm.) oraz § 14 ust. 5 rozporządzenia Ministra Infrastruktury i Rozwoju z dnia 11 września 2014 r. w sprawie samodzielnych funkcji technicznych w budownictwie (Dz. U. 2014 r. poz. 1278) po ustaleniu, że zostały spełnione warunki w zakresie przygotowania zawodowego oraz po złożeniu egzaminu na uprawnienia budowlane z wynikiem pozytywnym

Pan
Andrzej Baraniak

magister inżynier
kierunek: Elektrotechnika
urodzony dnia 24 marca 1977r. Poznań
otrzymuje

UPRAWNIENIA BUDOWLANE
nr ewidencyjny WKP/0218/PWOE/18

do projektowania i kierowania robotami budowlanymi bez ograniczeń w specjalności instalacyjnej w zakresie sieci, instalacji i urządzeń elektrycznych i elektroenergetycznych

UZASADNIENIE

W związku z uwzględnieniem w całości żądania strony, na podstawie art. 107 § 4 K.p.a. odstępuje się od uzasadnienia decyzji. Zakres nadanych uprawnień budowlanych wskazano na odwrocie decyzji.

Pouczenie

1. Podstawą do wykonywania samodzielnych funkcji technicznych w budownictwie stanowi wpis do centralnego rejestru Głównego Inspektora Nadzoru Budowlanego oraz wpis na listę członków właściwej izby samorządu zawodowego.
2. Od niniejszej decyzji służy odwołanie do Krajowej Komisji Kwalifikacyjnej Polskiej Izby Inżynierów Budownictwa w Warszawie, za pośrednictwem Wielkopolskiej Okręgowej Komisji Kwalifikacyjnej Wielkopolskiej Okręgowej Izby Inżynierów Budownictwa w Poznaniu w terminie 14 dni od daty jej doręczenia.
   Zgodnie z treścią art.127a ustawy Kodeks postępowania administracyjnego (tekst jednolity Dz. U. z 2017 r. poz. 1257 z późn. zm.):
   § 1. W trakcie biegu terminu do wniesienia odwołania strona może zrzec się prawa do wniesienia odwołania wobec organu administracji publicznej, który wydał decyzję.
   § 2. Z dniem doręczenia organowi administracji publicznej oświadczenia o zrzeczeniu się prawa do wniesienia odwołania przez ostatnią ze stron postępowania, decyzja staje się ostateczna i prawomocna.
   W przypadku złożenia przez stronę oświadczenia o zrzeczeniu się prawa do odwołania od decyzji (określonego w § 2) stronie nie przysługuje prawo do odwołania się ani skargi do sądu administracyjnego.

WIELKOPOLSKA OKRĘGOWA IZBA INŻYNIERÓW BUDOWNICTWA

Przewodniczący
Okręgowej Komisji Kwalifikacyjnej WOIIB

prof. dr hab. inż. Wiesław Buczkowski

12

Na podstawie art.12 ust.1 pkt 1-5 oraz art. 13 ust. 3 i 4 ustawy Prawo budowlane Pan Andrzej Baraniak jest upoważniony w specjalności instalacyjnej w zakresie sieci, instalacji i urządzeń elektrycznych i elektroenergetycznych do:
- projektowania, sprawdzania projektów budowlanych w specjalności objętej niniejszymi uprawnieniami i sprawowania nadzoru autorskiego,
- kierowania budową lub innymi robotami budowlanymi,
- kierowania wytwarzaniem konstrukcyjnych elementów budowlanych oraz nadzoru i kontroli technicznej wytwarzania tych elementów,
- wykonywania nadzoru inwestorskiego,
- sprawowania kontroli technicznej utrzymania obiektów budowlanych

bez ograniczeń.

Zgodnie z § 14 ust.5 rozporządzenia Ministra Infrastruktury i Rozwoju z dnia 11 września 2014 r. w sprawie samodzielnych funkcji technicznych w budownictwie, niniejsze uprawnienia budowlane uprawniają do projektowania obiektu budowlanego i kierowania robotami budowlanymi związanymi z obiektem budowlanym, takim jak: sieci, instalacje i urządzenia elektryczne i elektroenergetyczne, w tym kolejowe, trolejbusowe i tramwajowe sieci trakcyjne, sieci trakcyjne metra, wraz z instalacjami i urządzeniami technicznymi zasilania w tym kolejowej, trolejbusowej i tramwajowej sieci trakcyjnej, sieci trakcyjne metra oraz elektrycznego ogrzewania rozjazdów.

Na podstawie § 10 rozporządzenia Ministra Infrastruktury i Rozwoju z dnia 11 września 2014 r. w sprawie samodzielnych funkcji technicznych w budownictwie, uprawnienia budowlane do projektowania w odpowiedniej specjalności uprawniają do sporządzania projektu zagospodarowania działki lub terenu w zakresie danej specjalności.

Skład orzekający
Okręgowej Komisji Kwalifikacyjnej

Przewodniczący – prof. dr hab. inż. Wiesław Buczkowski:.....

Członek Komisji – mgr inż. Anna Gieczewska:.....

Członek Komisji – dr inż. Daniel Pawlicki:.....

Otrzymują:
1. Pan Andrzej Baraniak
   62-050 Mosina, ul. Gałczyńskiego 10B
2. Okręgowa Rada Izby
3. Główny Inspektor Nadzoru Budowlanego
4. a/a

13

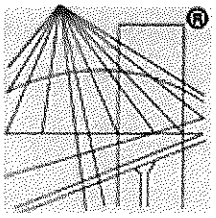

POLSKA
IZBA
INŻYNIERÓW
BUDOWNICTWA

Zaświadczenie

o numerze weryfikacyjnym:

WKP-ET6-QY3-3M7 *

Pan Andrzej Baraniak o numerze ewidencyjnym WKP/IE/0309/18
adres zamieszkania ul. Gałczyńskiego 10 B, 62-050 Mosina
jest członkiem Wielkopolskiej Okręgowej Izby Inżynierów Budownictwa i posiada wymagane ubezpieczenie od odpowiedzialności cywilnej.
Niniejsze zaświadczenie jest ważne od 2020-10-01 do 2021-09-30.

Zaświadczenie zostało wygenerowane elektronicznie i opatrzone bezpiecznym podpisem elektronicznym weryfikowanym przy pomocy ważnego kwalifikowanego certyfikatu w dniu 2020-08-18 roku przez:

Jerzy Stroński, Przewodniczący Rady Wielkopolskiej Okręgowej Izby Inżynierów Budownictwa.

(Zgodnie art. 5 ust 2 ustawy z dnia 18 września 2001 r. o podpisie elektronicznym (Dz. U. 2001 Nr 130 poz. 1450) dane w postaci elektronicznej opatrzone bezpiecznym podpisem elektronicznym weryfikowanym przy pomocy ważnego kwalifikowanego certyfikatu są równoważne pod względem skutków prawnych dokumentom opatrzonym podpisami własnoręcznymi.)

* Weryfikację poprawności danych w niniejszym zaświadczeniu można sprawdzić za pomocą numeru weryfikacyjnego zaświadczenia na stronie Polskiej Izby Inżynierów Budownictwa www.piib.org.pl lub kontaktując się z biurem właściwej Okręgowej Izby Inżynierów Budownictwa.

odpis jest prawidłowy

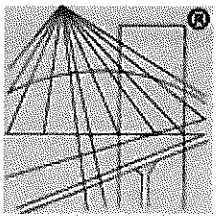

POLSKA
IZBA
INŻYNIERÓW
BUDOWNICTWA

Zaświadczenie

o numerze weryfikacyjnym:

WKP-IAZ-WZJ-4IJ *

Pan Andrzej Baraniak o numerze ewidencyjnym WKP/IE/0309/18
adres zamieszkania ul. Gałczyńskiego 10 B, 62-050 Mosina
jest członkiem Wielkopolskiej Okręgowej Izby Inżynierów Budownictwa i posiada wymagane ubezpieczenie od odpowiedzialności cywilnej.
Niniejsze zaświadczenie jest ważne od 2021-10-01 do 2022-09-30.

Zaświadczenie zostało wygenerowane elektronicznie i opatrzone bezpiecznym podpisem elektronicznym weryfikowanym przy pomocy ważnego kwalifikowanego certyfikatu w dniu 2021-08-26 roku przez:

Włodzimierz Draber, Zastępca Przewodniczącego Rady Wielkopolskiej Okręgowej Izby Inżynierów Budownictwa.

(Zgodnie art. 5 ust 2 ustawy z dnia 18 września 2001 r. o podpisie elektronicznym (Dz. U. 2001 Nr 130 poz. 1450) dane w postaci elektronicznej opatrzone bezpiecznym podpisem elektronicznym weryfikowanym przy pomocy ważnego kwalifikowanego certyfikatu są równoważne pod względem skutków prawnych dokumentom opatrzonym podpisami własnoręcznymi.)

* Weryfikację poprawności danych w niniejszym zaświadczeniu można sprawdzić za pomocą numeru weryfikacyjnego zaświadczenia na stronie Polskiej Izby Inżynierów Budownictwa www.piib.org.pl lub kontaktując się z biurem właściwej Okręgowej Izby Inżynierów Budownictwa.

odpis jest przykładowy

INFORMACJA

DOTYCZĄCA BEZPIECZEŃSTWA I OCHRONY ZDROWIA

Nazwa i adres obiektu budowlanego:	**Budowa linii energetycznej 0,4 kV kablowej wraz ze słupami oświetlenia drogowego w m. Mosina ul. Zofii Stryjeńskiej, Jacka Malczewskiego, dz. nr 2688/3, 2689/16, 2690/3, 2690/6, 2691/3, 2703/1, Gmina Mosina.**
Inwestor: Nazwa i adres Inwestora:	**Gmina Mosina** **Pl. 20 Października 1** **62-050 Mosina**
Projektant: Imię i nazwisko projektanta sporządzającego informację	**Andrzej Baraniak** **upr. proj. WKP/0218/PWOE/18**

CZĘŚĆ OPISOWA

1. Zakres robót dla całego zamierzenia budowlanego oraz kolejność realizacji poszczególnych etapów.

- Zamierzenie inwestycyjne obejmuje wykonanie: Linii energetycznej kablowej nn 0,4kV oświetlenia drogowego, oraz słupy oświetlenia drogowego

Na sieć składa się:

- Linia kablowa nn 0,4 kV kablem typu YAKY 4*35 mm^2 dł. 438/488 m, oraz słupy oświetlenia drogowego – 10szt.

Przewiduje się realizację zadania inwestycyjnego jako jedno-etapową.

2. Wykaz istniejących obiektów budowlanych.

- linia kablowa energetyczna 0,4 kV
- linia kablowa telekomunikacyjna
- sieć wodociągowa i kanalizacyjna
- sieć gazowa
- drogi publiczne

3. Wskazanie elementów zagospodarowania działki lub terenu, które mogą stwarzać zagrożenie bezpieczeństwa i zdrowia ludzi.

Prawidłowo wybudowane, to jest zgodnie z obowiązującymi przepisami, dotychczasowe instalacje nie powinny stanowić zagrożenia bezpieczeństwa i zdrowia ludzi.

Nawiązanie do istniejących urządzeń energetycznych należy wykonywać na polecenie pisemne, wystawione przez upoważnionego pracownika ENEA Operator Sp. z o.o.

4. Wskazania dotyczące przewidywanych zagrożeń występujących podczas realizacji robót budowlanych, określające skalę i rodzaje zagrożeń oraz miejsce i czas ich występowania.

Prace budowlane należy wykonywać zgodnie z Rozporządzeniem Ministra Gospodarki z dnia 17 września 1999r - w sprawie bezpieczeństwa i higieny pracy przy urządzeniach i instalacjach elektrycznych (Dz.U. Nr 80, poz. 912) oraz "Instrukcją Organizacji Bezpiecznej pracy przy urządzeniach i instalacjach elektroenergetycznych i hydrotechnicznych" obowiązującą w Energetyce. Przy organizacji i wykonaniu prac zgodnie z w/w Instrukcją zagrożeń bezpieczeństwa nie przewiduje się. Nawiązanie do istniejących urządzeń energetycznych należy wykonać na polecenie pisemne, wystawione przez upoważnionego pracownika ENEA Operator Sp. z o.o.,

5. Wskazanie sposobu prowadzenia instruktażu pracowników przed przystąpieniem do realizacji robót szczególnie niebezpiecznych,

Przewiduje się instruktaż bezpośrednio przed rozpoczęciem prac montażowych określony w "Instrukcją Organizacji Bezpiecznej pracy przy urządzeniach i instalacjach elektroenergetycznych i hydrotechnicznych"

6. Wskazanie środków technicznych i organizacyjnych, zapobiegających niebezpieczeństwom wynikającym z wykonania robót budowlanych w strefach szczególnego zagrożenia zdrowia lub w ich sąsiedztwie, w tym zapewniających bezpieczną i sprawną komunikację, umożliwiającą szybką ewakuację na wypadek pożaru, awarii i innych zagrożeń.

Podczas prac montażowych nie przewiduje się zagrożenia pożarowego. Prace polegające na nawiązaniu do istniejących urządzeń energetycznych należy wykonać na polecenie pisemne wystawione przez upoważnionego pracownika ENEA Operator Sp. z o.o

7 . Prace montażowe

Osobą odpowiedzialną za przestrzeganie przepisów BHP jest kierownik robót, który zapewnia:

- organizację pracy w sposób gwarantujący bezpieczne i higieniczne warunki pracy,
- przestrzeganie przepisów oraz zasad bezpieczeństwa i higieny pracy, usuwanie stwierdzonych uchybień w tym zakresie oraz kontrolowanie wykonania przepisów,
- zapewnia wykonanie nakazów, wystąpień, decyzji i zarządzeń wydawanych przez organy nadzoru nad warunkami pracy
- zna, w zakresie niezbędnym do wykonywania ciążących na nim obowiązków, przepisy o ochronie pracy, w tym przepisy oraz zasady bezpieczeństwa i higieny pracy

- zaznajomienie pracowników z zakresem ich obowiązków, sposobem wykonywania pracy na wyznaczonych stanowiskach, w tym zapewnia przeszkolenie pracowników w zakresie bezpieczeństwa i higieny pracy przed dopuszczeniem ich do pracy oraz zapewnia prowadzenie okresowych szkoleń w tym zakresie.
- wyznacza koordynatora sprawującego nadzór nad bezpieczeństwem i higieną, w razie gdy jednocześnie w tym samym miejscu wykonują pracę pracownicy zatrudnieni przez różnych pracodawców

Przy pracach na: słupach, masztach, konstrukcjach budowlanych bez stropów, a także przy ustawianiu lub rozbiórce rusztowań oraz przy pracach na drabinach i kłamrach na wysokości powyżej 2 m nad poziomem terenu zewnętrznego lub podłogi należy w szczególności:

- przed rozpoczęciem prac sprawdzić stan techniczny konstrukcji lub urządzeń, na których mają być wykonywane prace, w tym ich stabilność, wytrzymałość na przewidywane obciążenie oraz zabezpieczenie przed nieprzewidywaną zmianą położenia, a także stan techniczny stałych elementów konstrukcji lub urządzeń mających służyć do mocowania linek bezpieczeństwa,
- zapewnić stosowanie przez pracowników, odpowiedniego do rodzaju wykonywanych prac, sprzętu chroniącego przed upadkiem z wysokości jak: szelki bezpieczeństwa z linką bezpieczeństwa przymocowaną do stałych elementów konstrukcji, szelki bezpieczeństwa z pasem biodrowym (do prac w podparciu - na słupach, masztach itp.),
- zapewnić stosowanie przez pracowników hełmów ochronnych przeznaczonych do prac na wysokości

Przy robotach ziemnych należy zapewnić:

- zabezpieczenie terenu budowy, wykopu dla kabli oraz robót oraz fundamentowych pod maszty i słupy,
- obowiązkowe zabezpieczenie ścian wykopu począwszy od 1m głębokości. poprzez wykonanie wykopu ze ścianami (skarpami) pochylonymi
- składowanie materiałów i urobku w odległości nie mniejszej niż 1 m od krawędzi wykopu,
- przy wykonywaniu wykopów sprzętem mechanicznym należy wyznaczyć strefę niebezpieczną związaną z pracą tych maszyn.

Przy wykonywaniu prac związanych z montażem instalacji elektrycznych i urządzeń elektrycznych na terenie obiektu należy przestrzegać:

- przepisów dotyczących bezpieczeństwa i higieny pracy związanych z pracą przy urządzeniach energetycznych, zgodnie z Rozporządzeniem MSW i A Dz. U. Nr 80 z roku 1999r.
- przepisów dotyczących bezpieczeństwa i higieny przy wykonywaniu robót budowlanych, zgodnie z Rozporządzeniem Ministra Infrastruktury Dz. U. Nr. 47 z 2003r.
- Teren wykonywanych robót należy wygrodzić, wykonać przejścia dla pieszych, oznakować tablicami ostrzegawczymi z napisem „Uwaga – Prace" oraz zabezpieczyć przed osobami postronnymi.

- Pracownicy wykonujące prace podłączeniowe przy urządzeniach elektrycznych powinni posiadać aktualne uprawnienia kwalifikacyjne do 1 kV
- Wszystkie prace należy wykonać zgodnie z obowiązującymi normami, z „Warunkami technicznymi wykonania i odbioru robót budowlano – montażowych", przestrzegając przepisy p. poż. i BHP.

Prace budowlane prowadzić zgodnie z obowiązującymi przepisami a w szczególności:

- Rozporządzenie Ministra Infrastruktury z dnia 6 lutego 2003 w sprawie bezpieczeństwa i higieny pracy podczas robót budowlanych (Dz.U. z 2003 nr 47, poz.401)
- Rozporządzenie Ministra Pracy i Polityki Socjalnej z dnia 26 września 1997r. w prawie ogólnych przepisów bezpieczeństwa i higieny pracy (Dz.U. z 1997r. 129, poz. 844)
- Rozporządzenie Ministra Gospodarki z dnia 17 września 1999r. W sprawie bezpieczeństwa i higieny pracy przy urządzeniach i instalacjach energetycznych (Dz. U. Z 1999r. Nr 80 poz 912)
- Rozporządzenie Ministra Pracy i Polityki Socjalnej z dnia 28 września 1996r. w sprawie rodzajów prac, które powinny być wykonywane przez co najmniej dwie osoby (Dz.U. z 1996r. Nr 62 poz. 288)
- Rozporządzenie Ministra Pracy i Polityki Socjalnej z dnia 28 maja 1996 r. w sprawie rodzajów prac wymagających szczególnej sprawności psychofizycznej. (Dz. U. Nr 62, poz. 287)

mgr inż. Andrzej Baraniak
Uprawnienia budowlane do projektowania i kierowania robotami budowlanymi bez ograniczeń w specjalności instalacyjnej w zakresie sieci instalacji i urządzeń elektrycznych i elektroenergetycznych
nr ewid. uprawnień budowlanych: WKP/0218/PWOE/18

MOSINA

BURMISTRZ GMINY MOSINA

PP.6733.19.2021.SC

Mosina, 26 lipca 2021 r.

Niniejsza decyzja stała się ostateczna z dniem 6.09.2021 r.
Z upoważnienia Burmistrza
Stanisław Chrust
Podinspektor
Referatu Planowania Przestrzennego i Budownictwa

DECYZJA
O USTALENIU LOKALIZACJI INWESTYCJI CELU PUBLICZNEGO

Na podstawie art. 50 ust. 1 i 2a, art. 51 ust. 1 i art. 54 Ustawy z 27 marca 2003 r. o planowaniu i zagospodarowaniu przestrzennym[1], zwanej dalej u.p.z.p., oraz na podstawie art. 104 ustawy z 14 czerwca 1960 r. Kodeks postępowania administracyjnego[2], po rozpatrzeniu wniosku otrzymanego 20 maja 2021 r., ustalam lokalizację dla inwestycji celu publicznego **polegającej na budowie linii kablowej energetycznej wraz ze słupami oświetlenia drogowego. Inwestycję przewidziano do realizacji na działkach o nr ewid. 2689/16, 2690/3, 2690/6 i 2691/3 obręb Mosina oraz na częściach działek o nr ewid. 2688/3 i 2703/1 obręb Mosina, w gminie Mosina.**

Decyzję wydano na rzecz:

Gminy Mosina, pl. 20 Października 1, 62-050 Mosina.

§ 1. Rodzaj inwestycji.

Budowa linii kablowej energetycznej wraz ze słupami oświetlenia drogowego.

§ 2. Warunki i wymagania w zakresie ochrony i kształtowania ładu przestrzennego.

Planowaną budowę linii kablowej energetycznej wraz ze słupami oświetlenia drogowego należy zlokalizować w granicach terenu ograniczonego liniami rozgraniczającymi inwestycję, przedstawionymi na załączniku graficznym.

§ 3. Warunki w zakresie ochrony środowiska i zdrowia ludzi oraz dziedzictwa kulturowego i zabytków oraz dóbr kultury współczesnej.

1. Przedmiotowa inwestycja nie jest przedsięwzięciem mogącym znacząco oddziaływać na środowisko, w rozumieniu przepisów Ustawy z 3 października 2008 r. o udostępnianiu informacji o środowisku i jego ochronie, udziale społeczeństwa w ochronie środowiska oraz o ocenach oddziaływania na środowisko.
2. Dla ochrony stanowiska archeologicznego ujętego w gminnej ewidencji zabytków archeologicznych pod nr obszaru AZP 56-26/72 ustala się prowadzenie inwestycji w jego obrębie zgodnie z przepisami ustawy

[1] Dz. U. z 2021 r., poz. 741
[2] Dz. U. z 2020 r., poz. 735

o ochronie zabytków i opiece nad zabytkami tj. art. 31 ust. 1a pkt 2 „Osoba fizyczna lub jednostka organizacyjna, która zamierza realizować roboty ziemne lub dokonać zmiany charakteru dotychczasowej działalności na terenie, na którym znajdują się zabytki archeologiczne, co doprowadzić może do przekształcenia lub zniszczenia zabytku archeologicznego jest obowiązana, (...) pokryć koszty badań archeologicznych oraz ich dokumentacji, jeżeli przeprowadzenie tych badań jest niezbędne w celu ochrony tych zabytków".

§ 4. Warunki obsługi w zakresie infrastruktury technicznej i komunikacji.

1. Obsługa komunikacyjna i dostęp do drogi publicznej gminnej na działkach o nr ewid. **2703/1 oraz 2703/2 obręb Mosina** - ul. Strzelecka.
2. Realizacja inwestycji w ramach warunków przyłączenia do sieci elektroenergetycznej nr OD5/ZR4/245/2010 z 3 sierpnia 2010 r. wydanych przez Enea Operator Sp. z o.o.

§ 5. Wymagania w zakresie ochrony interesów osób trzecich.

Niniejsza decyzja nie uniemożliwia, ani w istotny sposób nie ogranicza korzystania z nieruchomości lub jej części w dotychczasowy sposób lub zgodny z dotychczasowym przeznaczeniem.

§ 6. Warunki ochrony obiektów budowlanych na terenach górniczych - nie dotyczy.

§ 7. Linie rozgraniczające teren inwestycji.

Linie rozgraniczające teren inwestycji wyznaczono na mapie zasadniczej w skali 1:1000, stanowiącej załącznik do niniejszej decyzji.

UZASADNIENIE

stan faktyczny

Wnioskiem złożonym 9 czerwca 2021 r. Gmina Mosina, z siedzibą w Mosinie przy Placu 20 Października 1 - reprezentowana przez pana Andrzeja Baraniaka - wystąpiła o ustalenie lokalizacji dla inwestycji celu publicznego. Przedmiotem postępowania była budowa linii kablowej energetycznej wraz ze słupami oświetlenia drogowego. Inwestycję przewidziano do realizacji na działkach o nr ewid. **2689/16, 2690/3, 2690/6 i 2691/3 obręb Mosina** oraz na częściach działek o nr ewid. **2688/3 i 2703/1 obręb Mosina**, w gminie Mosina.

Dla wnioskowanej inwestycji wszczęto i przeprowadzono postępowanie mające na celu ustalenie lokalizacji inwestycji celu publicznego. Stosownie do wymogów procedury administracyjnej, o wszczęciu postępowania, inwestora oraz właścicieli nieruchomości, na której będzie lokalizowana inwestycja; zawiadomiono na piśmie. Pozostałe strony - o toczącym się postępowaniu - zawiadomiono w drodze obwieszczenia zamieszczonego na tablicy ogłoszeń w Urzędzie Miejskim w Mosinie, w Biuletynie Informacji Publicznej tudzież w sposób zwyczajowo przyjęty w gminie - zawiadomiono właściwego miejscowo

21

sołtysa (przekazano komplet obwieszczeń). Strony mogły korzystać z przysługujących im uprawnień bez ograniczeń.

Przeprowadzono analizę warunków i zasad zagospodarowania terenu oraz jego zabudowy wynikających z przepisów odrębnych, stanu faktycznego i prawnego terenu, na którym przewiduje się realizację inwestycji. Ustalono, że planowana inwestycja zrealizowana w sposób zaproponowany przez inwestora, po uwzględnieniu wszystkich warunków zawartych w niniejszej decyzji, spełnia warunki i wymagania określone w u.p.z.p. oraz jest zgodna z przepisami odrębnymi.

W projekcie niniejszej decyzji zawarto uzasadnienie, które w sposób wyczerpujący informuje strony o motywach, którymi kierował się organ rozstrzygając sprawę.

Wnioskiem z 30 czerwca 2021 r. projekt decyzji przedłożono Powiatowemu Konserwatorowi Zabytków w Poznaniu, Marszałkowi Województwa Wielkopolskiego oraz Referatowi Inwestycji i Rozwoju Gminy Urzędu Miejskiego w Mosinie jako właściwemu zarządcy drogi.

stan prawny

Zgodnie z art. 50 ust. 1-2a u.p.z.p. inwestycja celu publicznego jest lokalizowana na podstawie planu miejscowego, a w przypadku jego braku - w drodze decyzji o ustaleniu lokalizacji inwestycji celu publicznego. Na wnioskowanym obszarze nie obowiązuje żaden plan miejscowy, w związku z tym lokalizację żądanej inwestycji można ustalić jedynie w drodze decyzji o ustaleniu lokalizacji inwestycji celu publicznego.

Z art. 2 pkt 5 u.p.z.p., w związku z art. 6 pkt 2 Ustawy z 21 sierpnia 1997 r. o gospodarce nieruchomościami wynika, że budowa i utrzymywanie ciągów drenażowych, przewodów i urządzeń służących do przesyłania lub dystrybucji płynów, pary, gazów i energii elektrycznej, a także innych obiektów i urządzeń niezbędnych do korzystania z tych przewodów i urządzeń - stanowi cel publiczny.

Teren objęty wnioskiem, na którym planowana jest lokalizacja wnioskowanego przedsięwzięcia, stanowią drogi, oznaczone symbolem dr (z grupy gruntów zabudowanych i zurbanizowanych) w rozumieniu §68 rozporządzenia Ministra Rozwoju Regionalnego i Budownictwa z 29 marca 2001 r. w sprawie ewidencji gruntów i budynków. Taki teren nie wymaga uzyskania zgody na zmianę gruntów rolnych / leśnych na cele nierolnicze / nieleśne.

W toku postępowania przeprowadzono analizę warunków i zasad zagospodarowania terenu oraz jego zabudowy wynikających z przepisów odrębnych; stanu faktycznego i prawnego terenu, na którym przewiduje się realizację inwestycji - tj. analizę, o której mowa w art. 53 ust. 3 u.p.z.p. Powyższa analiza wykazała, iż wnioskowana inwestycja jest zgodna z przepisami odrębnymi.

Zgodnie z art. 56 u.p.z.p. nie można odmówić ustalenia lokalizacji inwestycji celu publicznego, jeżeli zamierzenie inwestycyjne jest zgodne z przepisami odrębnymi.

Niniejszą decyzję wydano po uzgodnieniu z Powiatowym Konserwatorem Zabytków w Poznaniu (w zakresie określonym w art. 53 ust. 4 pkt 2 u.p.z.p. - w odniesieniu do obszarów i obiektów objętych formami ochrony zabytków, o których mowa w art. 7 ustawy z dnia 23 lipca 2003 r. o ochronie zabytków i opiece nad zabytkami oraz ujętych w gminnej ewidencji zabytków) oraz Marszałkiem Województwa Wielkopolskiego (w zakresie określonym w art. 53 ust. 4

pkt 5 u.p.z.p. - w odniesieniu do złóż kopalin i wód podziemnych). Uzgodnienia, o którym mowa w art. 53 ust. 4 pkt 9 u.p.z.p. (w zakresie obszarów przyległych do pasa drogowego) dokonano w formie opinii stosownego referatu w urzędzie - z uwagi na tożsamość organu uzgadniającego i wydającego decyzję o ustaleniu lokalizacji inwestycji celu publicznego.

podsumowanie

Po przeprowadzeniu postępowania administracyjnego w zakresie wskazanym w art. 53 u.p.z.p., zgodnie z art. 50 ust. 1 i art. 54 u.p.z.p. należało orzec jak w sentencji.

POUCZENIE

Od niniejszej decyzji przysługuje stronie odwołanie do Samorządowego Kolegium Odwoławczego w Poznaniu za pośrednictwem organu wydającego decyzję w terminie 14 dni od dnia jej doręczenia. Ponadto zgodnie z art. 53 ust. 6 u.p.z.p., odwołanie winno zawierać zarzuty odnoszące się do decyzji, określać istotę i zakres żądania będącego przedmiotem odwołania oraz wskazywać dowody uzasadniające to żądanie.

W trakcie biegu ww. terminu do wniesienia odwołania istnieje możliwość zrzeczenia się prawa do wniesienia odwołania wobec organu wydającego decyzję. Z dniem doręczenia oświadczenia o zrzeczeniu się prawa do wniesienia odwołania przez ostatnią ze stron postępowania, decyzja staje się ostateczna i prawomocna.

BURMISTRZ GMINY MOSINA

BURMISTRZ
Przemysław Mieloch

Informacje dodatkowe:

1. Roboty budowlane na wskazanym terenie można rozpocząć na podstawie ostatecznej decyzji o pozwoleniu na budowę lub po dokonaniu zgłoszenia właściwemu organowi, zgodnie z art. 28 ust. 1, art. 29-30 oraz art. 33 ust. 2 i art. 34 Prawa budowlanego.
2. Zmiana sposobu użytkowania obiektu budowlanego lub jego części wymaga zgłoszenia właściwemu organowi, zgodnie z art. 71 Prawa budowlanego.
3. Ewentualne kolizje planowanych obiektów budowlanych, z istniejącą na terenie inwestycji infrastrukturą, należy rozwiązać, w uzgodnieniu z gestorami sieci.
4. Ewentualne usunięcie kolidujących drzew lub krzewów z terenu nieruchomości może nastąpić, po uzyskaniu zezwolenia wydanego - trybem przewidzianym Ustawą o ochronie przyrody.
5. Odkrycie w trakcie prowadzenia robót budowlanych lub ziemnych, przedmiotu, co do którego istnieje przypuszczenie, iż jest on zabytkiem, obliguje inwestora lub wykonawcę robót do wypełnienia warunków określonych w art. 32 ust. 1 Ustawy o ochronie zabytków i opiece nad zabytkami.

23

6. Teren inwestycji położony jest na obszarze zdegradowanym wyznaczonym w drodze uchwały nr XLIII/448/17 Rady Miejskiej w Mosinie z dnia 26 stycznia 2017 r., w sprawie wyznaczenia obszaru zdegradowanego i obszaru rewitalizacji Gminy Mosina (Dz. Urz. Woj. Wlkp., poz. 1271)

adnotacja o opłacie skarbowej:

Zwolniono z opłaty skarbowej na podstawie art. 7 pkt 3 Ustawy z 16 listopada 2006 r. o opłacie skarbowej.

w załączniku:
1. mapa zasadnicza

otrzymują:
1. Pan Andrzej Baraniak (pełnomocnik)
2. aa

projekt decyzji sporządził: Stanisław Chrust
(osoba uprawniona zgodnie z art. 50 ust. 4 u.p.z.p.)

sprawę prowadzi: Stanisław Chrust
tel. 618-109-579, pok. 120

AZP'56-26/45

AZP 56-26/72

Niniejsza decyzja stała się ostateczna
z dniem 6.09.2021 r.
Z-ca Burmistrza
Stanisław Chrust
Podinspektor
Referatu Planowania
Przestrzennego i Budownictwa

SKALA 1:1 000

10 0 10 20 30 40 m

Urząd Miejski w Mosinie
Pl. 20 Października 1, 62-050 Mosina
Tel. (061) 8132-251, fax 8132-952
NIP 777-17-94-088, Regon 000525777

Załącznik graficzny
do decyzji nr PP.6733.19.2021.SC
z 26 lipca 2021 r.

LEGENDA

granica terenu inwestycji

teren objęty obowiązującym MPZP

stanowiska archeologiczne ujęte w GEZ

BURMISTRZ
Przemysław [illegible]

(podpis osoby upoważnionej do wydania decyzji)

Wykaz działek na terenie których przebiega projektowana inwestycja

Nr działki	Użytkownik/Zamieszkały	Uwagi
Mosina dz. nr 2688/3, 2689/16, 2690/3, 2690/6, 2691/3, 2703/1, Gmina Mosina	**Gmina Mosina Pl. 20 Października 1 62-050 Mosina**	

POWIATOWY OŚRODEK
DOKUMENTACJI GEODEZYJNEJ
I KARTOGRAFICZNEJ

Odpis protokołu z dodatkowej narady koordynacyjnej
dotyczącej usytuowania projektowanej sieci uzbrojenia terenu,
przeprowadzonej przez Starostę Poznańskiego sposobem ~~tradycyjnym/mieszanym~~/elektronicznym
zakończonej w dniu 21.06.2021 r.

Znak sprawy: **GKG.GZK.4091.2712.2021**

Wnioskodawca: PRZEDSIĘBIORSTWO PROJEKTOWO-HANDLOWO-USŁUGOWE ANDRZEJ BARANIAK, ul. Gałczyńskiego 10B, 62-050 Mosina

Opis przedmiotu narady:
Lokalizacja: JE: Miasto Mosina, Obr.: Mosina, Dz.: 2688/3, 2689/16, 2690/3, 2690/6, 2691/3, 2703/1
Rodzaj i funkcja przewodu: Sieć elektroenergetyczna oświetleniowa
Informacje uzupełniające: ---

Przewodniczący narady koordynacyjnej: Agnieszka Zawada - Sikorska

Wynik narady (określa Przewodniczący narady koordynacyjnej po jej zakończeniu):
☒ jednomyślny i pozytywny,
☐ niejednomyślny i niepozytywny.

Podmioty władające sieciami uzbrojenia terenu:			
Oznaczenie podmiotu oraz Imię i nazwisko osoby, która ten podmiot reprezentuje:		Stanowisko/treść uwagi	
1.	Veolia Poznań S.A. ul. Gdyńska 54 61-016 Poznań	☐ pozytywne bez uwag	☐ negatywne
		☐ pozytywne z uwagami	☐ nie dotyczy
	-	Podmiot prawidłowo zawiadomiony nie uczestniczył w naradzie	
2.	ENEA OPERATOR Sp. z o.o. Oddział Dystrybucji Poznań ul. Panny Marii 2, 61-108 Poznań	☐ pozytywne bez uwag	☐ negatywne
		☒ pozytywne z uwagami	☐ nie dotyczy
	Ewa Rakuła-Stachowiak	W miejscu skrzyżowania i zbliżenia z kablem energetycznym wykopy należy prowadzić ręcznie. Kabel w wykopie zabezpieczyć i zachować normatywne odległości . Przed przystąpieniem do prac należy zgłosić się na Posterunek Energetyczny w Mosinie.	
3.	Enea Oświetlenie Sp. z o.o. ul. Ku Słońcu 34 71-080 Szczecin	☐ pozytywne bez uwag	☐ negatywne
		☐ pozytywne z uwagami	☐ nie dotyczy
	-	Podmiot prawidłowo zawiadomiony nie uczestniczył w naradzie	
4.	Zarząd Dróg Powiatowych ul. Zielona 8 61-851 Poznań	☐ pozytywne bez uwag	☐ negatywne
		☐ pozytywne z uwagami	☒ nie dotyczy
	Maciej Walentowski	Nie dotyczy	
5.	Polska Spółka Gazownictwa Oddział w Poznaniu ul. Grobla 15, 61-859 Poznań	☐ pozytywne bez uwag	☐ negatywne
		☒ pozytywne z uwagami	☐ nie dotyczy
	Joanna Kasperuk	fundamenty słupów oświetleniowych należy zlokalizować w odległości min. 0,5m od sieci gazowej n/c i ś/c Szczegółową lokalizację (przebieg i głębokość) sieci gazowej należy ustalić w terenie na podstawie ręcznych przekopów próbnych, w miejscach zbliżeń/skrzyżowań do sieci gazowej zachować odległości zgodnie z Rozporządzeniem Ministra Gospodarki z dnia 26.04.2013 w sprawie	

		warunków technicznych, jakim powinny odpowiadać sieci gazowej i ich usytuowanie (Dz. U. z 2013 poz. 640),w strefie kontrolowanej nie należy podejmować działań mogących spowodować uszkodzenie sieci gazowej, wykopy w strefie kontrolowanej wykonywać ręcznie, w terminie 14 dni przed rozpoczęciem robót Wykonawca zobowiązany jest zgłosić się do odpowiedniej terytorialnie Gazowni PSG OZG w Poznaniu - Gazownia Poznań Południe, ul. Głogowska 429, tel. 61 8390611, fax 61 8390623, gazownia.poznan.poludnie@psgaz.pl, w celu weryfikacji aktualnego przebiegu sieci gazowej.	
6.	Operator Gazociągów Przesyłowych GAZ-SYSTEM S.A. Oddział w Poznaniu ul. Grobla 15, 61-859 Poznań Janusz Wesołowski	☒ pozytywne bez uwag ☐ pozytywne z uwagami Bez uwag	☐ negatywne ☐ nie dotyczy
7.	G.EN. GAZ ENERGIA Sp. z o.o. ul. Dorczyka 1 62-080 Tarnowo Podgórne -	☐ pozytywne bez uwag ☐ pozytywne z uwagami Podmiot prawidłowo zawiadomiony nie uczestniczył w naradzie	☐ negatywne ☐ nie dotyczy
8.	PGNiG S.A. w Warszawie Oddział w Zielonej Górze ul. Bohaterów Westerplatte 15 65-034 Zielona Góra Marek Bartkowiak	☐ pozytywne bez uwag ☐ pozytywne z uwagami Nie dotyczy	☐ negatywne ☒ nie dotyczy
9.	PERN S.A. ul. Wyszogrodzka 133 09-410 Płock Paweł Purc	☒ pozytywne bez uwag ☐ pozytywne z uwagami Bez uwag	☐ negatywne ☐ nie dotyczy
10.	NETIA S.A. ul. Poleczki 13 02-822 Warszawa -	☐ pozytywne bez uwag ☐ pozytywne z uwagami Podmiot prawidłowo zawiadomiony nie uczestniczył w naradzie	☐ negatywne ☐ nie dotyczy
11.	HAWE TELEKOM Sp. z o.o. Centrum Zarządzania Siecią ul. Bułgarska 65, 60-320 Poznań Bartosz Piętka	☐ pozytywne bez uwag ☐ pozytywne z uwagami Nie dotyczy	☐ negatywne ☒ nie dotyczy
12.	Instytut Biochemii Bioorganicznej PAN Poznańskie Centrum Superkomuterowo-Sieciowe ul. Noskowskiego 12/14, 61-704 Poznań Grzegorz Kuberka	☐ pozytywne bez uwag ☐ pozytywne z uwagami Nie dotyczy	☐ negatywne ☒ nie dotyczy
13.	INEA S.A. ul. Kolejowa 19/21 60-717 Poznań -	☐ pozytywne bez uwag ☐ pozytywne z uwagami Podmiot prawidłowo zawiadomiony nie uczestniczył w naradzie	☐ negatywne ☐ nie dotyczy
14.	ORANGE Polska Domena Hurt Dostarczania i Serwis Usług Ewidencja i Standardy Infrastruktury ul. Głogowska 19, 60-702 Poznań -	☐ pozytywne bez uwag ☐ pozytywne z uwagami Podmiot prawidłowo zawiadomiony nie uczestniczył w naradzie	☐ negatywne ☐ nie dotyczy
15.	GCI Sp. z o.o. ul. Obornicka 149 62-002 Suchy Las -	☐ pozytywne bez uwag ☐ pozytywne z uwagami Podmiot prawidłowo zawiadomiony nie uczestniczył w naradzie	☐ negatywne ☐ nie dotyczy
16.	Wielkopolska Sieć Szerokopasmowa S.A.	☐ pozytywne bez uwag	☐ negatywne

Powiatowy Ośrodek Dokumentacji Geodezyjnej i Kartograficznej, ul. Jackowskiego 18, 60-509 Poznań
tel. 61 8410 540, faks 61 8410 629, e-mail: podgik@podgik.powiat.poznan.pl

	ul. Wierzbowa 84 62-081 Przeźmierowo -	☐ pozytywne z uwagami	☐ nie dotyczy
		Podmiot prawidłowo zawiadomiony nie uczestniczył w naradzie	
17.	AQUANET S.A. ul. Dolna Wilda 126 61-492 Poznań Olga Stachowska	☐ pozytywne bez uwag	☐ negatywne
		☒ pozytywne z uwagami	☐ nie dotyczy
		Na skrzyżowaniu z przewodem wodociągowym i kanałem sanitarnym prace prowadzić ręcznie zachowując min. odległość pionową 0.3 m.	
18.	Zakład Gospodarki Komunalnej Sp. z o.o. ul. Przemysłowa 10 64-320 Buk -	☐ pozytywne bez uwag	☐ negatywne
		☐ pozytywne z uwagami	☐ nie dotyczy
		Podmiot prawidłowo zawiadomiony nie uczestniczył w naradzie	
19.	Gminne Przedsiębiorstwo Wodociągowe Sp. z o.o. w Czerwonaku ul. Piaskowa 1, 62-028 Koziegłowy Artur Hęś	☐ pozytywne bez uwag	☐ negatywne
		☐ pozytywne z uwagami	☒ nie dotyczy
		Nie dotyczy	
20.	Spółka Wodna do Eksploatacji Wodociągu Dopiewo ul. Łąkowa 1A, 62-070 Dopiewo -	☐ pozytywne bez uwag	☐ negatywne
		☐ pozytywne z uwagami	☐ nie dotyczy
		Podmiot prawidłowo zawiadomiony nie uczestniczył w naradzie	
21.	Przedsiębiorstwo Usług Komunalnych Komorniki Sp. z o.o. ul. Zakładowa 1, 62-052 Komorniki Agata Ożegowska	☐ pozytywne bez uwag	☐ negatywne
		☐ pozytywne z uwagami	☒ nie dotyczy
		Nie dotyczy	
22.	Zakład Komunalny w Kostrzynie ul. Poznańska 2 62-025 Kostrzyn -	☐ pozytywne bez uwag	☐ negatywne
		☐ pozytywne z uwagami	☐ nie dotyczy
		Podmiot prawidłowo zawiadomiony nie uczestniczył w naradzie	
23.	Wodociągi Kórnickie i Usługi Komunalne WODKOM KÓRNIK sp. z o.o. ul. Poznańska 71C, 62-035 Kórnik -	☐ pozytywne bez uwag	☐ negatywne
		☐ pozytywne z uwagami	☐ nie dotyczy
		Podmiot prawidłowo zawiadomiony nie uczestniczył w naradzie	
24.	Zakład Usług Komunalnych Sp. z o.o. w Mosinie ul. Sowiniecka 6G, 62-050 Mosina -	☐ pozytywne bez uwag	☐ negatywne
		☐ pozytywne z uwagami	☐ nie dotyczy
		Podmiot prawidłowo zawiadomiony nie uczestniczył w naradzie	
25.	Zakład Komunalny w Pobiedziskach Sp. z o.o. ul. Poznańska 58, 62-010 Pobiedziska -	☐ pozytywne bez uwag	☐ negatywne
		☐ pozytywne z uwagami	☐ nie dotyczy
		Podmiot prawidłowo zawiadomiony nie uczestniczył w naradzie	
26.	Przedsiębiorstwo Usług Komunalnych w Rokietnicy Sp. z o.o. ul. Topolowa 6, 62-090 Bytkowo -	☐ pozytywne bez uwag	☐ negatywne
		☐ pozytywne z uwagami	☐ nie dotyczy
		Podmiot prawidłowo zawiadomiony nie uczestniczył w naradzie	
27.	Zakład Gospodarki Komunalnej i Mieszkaniowe w Stęszewie ul. Mosińska 15, 62-060 Stęszew -	☐ pozytywne bez uwag	☐ negatywne
		☐ pozytywne z uwagami	☐ nie dotyczy
		Podmiot prawidłowo zawiadomiony nie uczestniczył w naradzie	
28.	Zakład Gospodarki Komunalnej w Swarzędzu ul. Strzelecka 2, 62-020 Swarzędz -	☐ pozytywne bez uwag	☐ negatywne
		☐ pozytywne z uwagami	☐ nie dotyczy
		Podmiot prawidłowo zawiadomiony nie uczestniczył w naradzie	

29.	Tarnowska Gospodarka Komunalna TP-KOM Sp. z o.o., ul. Zachodnia 4 62-080 Tarnowo Podgórne -	☐ pozytywne bez uwag ☐ pozytywne z uwagami Podmiot prawidłowo zawiadomiony nie uczestniczył w naradzie	☐ negatywne ☐ nie dotyczy
30.	Zakład Usług Komunalnych Dopiewo ul. Wyzwolenia 15 62-070 Dopiewo -	☐ pozytywne bez uwag ☐ pozytywne z uwagami Podmiot prawidłowo zawiadomiony nie uczestniczył w naradzie	☐ negatywne ☐ nie dotyczy
31.	Regionalne Centrum Informatyki Bydgoszcz WT Biedrusko -	☐ pozytywne bez uwag ☐ pozytywne z uwagami Podmiot prawidłowo zawiadomiony nie uczestniczył w naradzie	☐ negatywne ☐ nie dotyczy
32.	Regionalne Centrum Informatyki Bydgoszcz WT Babki i Krzesiny -	☐ pozytywne bez uwag ☐ pozytywne z uwagami Podmiot prawidłowo zawiadomiony nie uczestniczył w naradzie	☐ negatywne ☐ nie dotyczy
33.	Regionalne Centrum Informatyki Bydgoszcz WT Poznań Wojciech Nowotarski	☒ pozytywne bez uwag ☐ pozytywne z uwagami Bez uwag	☐ negatywne ☐ nie dotyczy

Wójt/burmistrz według właściwości miejscowej:			
Oznaczenie organu oraz Imię i nazwisko osoby upoważnionej przez organ:		Stanowisko/treść uwagi	
34.	- -	☐ pozytywne bez uwag ☐ pozytywne z uwagami -	☐ negatywne ☐ nie dotyczy
35.		☐ pozytywne bez uwag ☐ pozytywne z uwagami -	☐ negatywne ☐ nie dotyczy
Oznaczenie innych podmiotów, które mogą być zainteresowane rezultatami narady koordynacyjnej oraz Imiona i nazwiska osób upoważnionych przez te podmioty:		Stanowisko/treść uwagi	
36.		☐ pozytywne bez uwag ☐ pozytywne z uwagami	☐ negatywne ☐ nie dotyczy
37.		☐ pozytywne bez uwag ☐ pozytywne z uwagami	☐ negatywne ☐ nie dotyczy
38.		☐ pozytywne bez uwag ☐ pozytywne z uwagami	☐ negatywne ☐ nie dotyczy

Wniosek o koordynację robót budowlanych, o których mowa w art. 36a ust. 3 pkt 5 lit. b ustawy z dnia 7 maja

Powiatowy Ośrodek Dokumentacji Geodezyjnej i Kartograficznej, ul. Jackowskiego 18, 60-509 Poznań
tel. 61 8410 540, faks 61 8410 629, e-mail: podgik@podgik.powiat.poznan.pl

2010 r. o wspieraniu rozwoju usług i sieci telekomunikacyjnych, jeśli został złożony:
☒ nie złożono,
☐ złożono.

Treść protokołu została uzgodniona z osobami, które uczestniczyły w naradzie wyłącznie za pomocą środków komunikacji elektronicznej.

Integralną częścią protokołu z narady koordynacyjnej jest plan sytuacyjny sporządzony na kopii aktualnej mapy zasadniczej lub kopii aktualnej mapy do celów projektowych, poświadczonej za zgodność z oryginałem przez projektanta z przedstawioną na nim propozycją usytuowania projektowanych sieci uzbrojenia terenu z adnotacją, że ta dokumentacja była przedmiotem narady koordynacyjnej.

☒ Dokument podpisany elektronicznie

Protokolant: Monika Drąg

.....

Podpis protokolanty / Podpisano przez:

Monika Maria Drąg
Powiatowy Ośrodek Dokumentacji Geodezyjnej i Kartograficznej

Date / Data: 2021-06-22 11:07

Dokument podpisany przez Agnieszka Zawada-Sikorska
Data: 2021.06.22 11:19:30 CEST

Dokument podpisany elektronicznie Z up. Starosty Poznańskiego
Agnieszka Zawada-Sikorska
Przewodniczący Narady Koordynacyjnej
Powiatowego Ośrodka Dokumentacji Geodezyjnej i Kartograficznej w Poznaniu

.....
Podpis i pieczęć przewodniczącego narady koordynacyjnej

Informacje dodatkowe:

1. Zgodnie z art. 28ba ust. 1 ustawy z dnia 17 maja 1989 r. Prawo geodezyjne i kartograficzne (Dz.U. z 2020 poz. 2052 z późn. zm.), nieobecność na naradzie koordynacyjnej podmiotu należycie zawiadomionego o jej miejscu i terminie nie stanowi przeszkody do jej przeprowadzenia. Przyjmuje się, że podmiot ten nie składa zastrzeżeń do usytuowania projektowanej sieci uzbrojenia terenu (...).
2. Zgodnie z § 10 ust. 1 pkt 2 Rozporządzenia Ministra Administracji i Cyfryzacji z dnia 21 października 2015 r. w sprawie powiatowej bazy GESUT i krajowej bazy GESUT (Dz.U.2015.1938), powiatową bazę GESUT (...) aktualizuje się w drodze czynności materialno-technicznych na podstawie danych lub informacji zawartych w dokumentach, które były przedmiotem narady koordynacyjnej, (...), w przypadku gdy stanowiska uczestników tej narady są jednomyślne i pozytywne.
3. Zgodnie z art. 15 ust. 1 w związku z art. 48 ust. 1 pkt 3 ustawy z dnia 17 maja 1989 r. Prawo geodezyjne i kartograficzne (Dz.U. z 2020 poz. 2052 z późn. zm.): znaki geodezyjne, urządzenia zabezpieczające te znaki oraz budowle triangulacyjne podlegają ochronie; kto wbrew przepisom art. 15 niszczy, uszkadza, przemieszcza znaki geodezyjne, grawimetryczne lub magnetyczne i urządzenia zabezpieczające te znaki oraz budowle triangulacyjne, a także nie zawiadamia właściwych organów o zniszczeniu, uszkodzeniu lub przemieszczeniu znaków geodezyjnych, grawimetrycznych lub magnetycznych, urządzeń zabezpieczających te znaki oraz budowli triangulacyjnych, podlega karze grzywny.
4. Zgodnie z art. 277 Kodeksu karnego, kto znaki graniczne niszczy, uszkadza, przesuwa lub czyni niewidocznymi albo fałszywie wystawia podlega grzywnie, karze ograniczenia wolności albo pozbawienia wolności do lat dwóch.
5. O wymagane zezwolenia na usunięcie drzew lub krzewów kolidujących z przebiegiem projektowanej inwestycji należy wnioskować do odpowiedniego organu w trybie przepisów ustawy z dnia 16 kwietnia 2004 r. o ochronie przyrody (Dz.U.2020.55).

MOSINA

Gmina Mosina
Pl. 20 Października 1, 62-050 Mosina
tel. 61 8109 500, fax 61 8109 558
Nr [illegible], Regon 631258026

Mosina, dnia 6 lipca 2021 r.

Sprawa nr: ***MK.6853.1.170.2021.JB***

Gmina Mosina
Plac 20 Października 1
62-050 Mosina

Pełnomocnik:
Pan Andrzej Baraniak
ul. Gałczyńskiego 10B
62-050 Mosina

Nawiązując do wniosku z dnia 7 czerwca 2021 r. (doręczonego w dniu 9 czerwca 2021 r.) oraz uzupełninia z dnia 28 czerwca 2021 r. w sprawie wyrażenia zgody na lokalizację **energetycznej linii kablowej oświetlenia drogowego typu LED m. Mosina ul. Zofii Stryjeńskiej i ul. Jacka Malczewskiego dz. o nr ew. 2688/3, 2689/16, 2690/3, 2690/6, 2691/3 obręb ew. Miasto Mosina** informuję, że

wyrażam zgodę

na umieszczenie **energetycznej linii kablowej oświetlenia drogowego typu LED w m. Mosina ul. Zofii Stryjeńskiej i ul. Jacka Malczewskiego dz. o nr ew. 2688/3, 2689/16, 2690/3, 2690/6, 2691/3. 2703/1 obręb ew. Miasto Mosina** oraz uzgadniam przebieg trasowy wyżej wymienionego urządzenia zgodnie z załącznikiem graficznym,

na następujących warunkach:

1. Przekop w nieutwardzonym terenie należy przywrócić do stanu pierwotnego, zasypując gruntem piaszczystym zagęszczając warstwami o grubości max. 20cm. Wymagany wskaźnik zagęszczenia gruntu wynosi **min 0,99** (potwierdzony wynikami badań zagęszczenia gruntu). Ostatnie 20 cm (mierząc do poziomu terenu) należy uzupełnić kamieniem łamanym stabilizowanym mechanicznie frakcji 0-31,5mm.
2. Projektowane uziemienie słupów oświetleniowych należy prowadzić pod drogą gminną na głębokości min. 0,90 m licząc od najniższej rzędnej terenu do górnej krawędzi urządzenia.
3. Zachować normatywne odległości w pionie i poziomie od urządzeń podziemnych. W miejscu kolizji prace prowadzić ręcznie.
4. Urządzenie pod zjazdami oraz przejściami poprzecznymi przez jezdnię wbudować w rurze osłonowej.
5. Prace należy wykonać zgodnie z obowiązującymi normami i przepisami szczegółowymi.
6. Roboty wykonać przy **zapewnieniu warunków bezpieczeństwa** w stosunku do uczestników ruchu.
7. Przed przystąpieniem do prac wykonać przekopy próbne w celu ustalenia dokładnej lokalizacji istniejących **SIECI UZBROJENIA TERENU.**
8. Po zakończeniu prac należy uporządkować teren prowadzonych robót oraz usunąć uszkodzenia powstałe w wyniku prowadzenia prac, doprowadzając stan nawierzchni do stanu bez uszkodzeń oraz nierówności.
9. W przypadku realizacji inwestycji, w obrębie istniejących drzew i krzewów, należy zgłosić fakt do Referatu Ochrony Środowiska, Rolnictwa i Leśnictwa w Urzędzie Miejskim w Mosinie wraz z wszystkimi niezbędnymi dokumentami celem uzyskania uzgodnienia. Zachować

szczególną ostrożność i zabezpieczyć wszystkie rośliny w obrębie realizacji inwestycji. Postępować zgodnie art. 87a Ustawy z dnia 16 kwietnia 2004 r. o ochronie przyrody (Dz. U. 2020 poz. 55, 471 i 1378) oraz z rozdz. 3, art. 22 pkt. 1 Ustawy z dnia 7 lipca 1994 r. Prawo Budowlane (Dz.U.2020.1333 t.j. z późn. zm.).

10. W przypadku wystąpienia miejscowych utwardzeń terenu np. z betonowej kostki brukowej, nawierzchnię należy przywrócić do stanu pierwotnego.
11. Niniejsza zgoda nie zwalnia Inwestora od uzyskania stosownego zezwolenia na prowadzenie robót. Przedmiotowe zezwolenie można uzyskać w tut. Urzędzie.
12. Wykonanie oświetlenia drogowego należy zgłosić do tut. Urzędu celem sporządzenia protokołu odbioru.
13. Lokalizacja urządzeń winna być zgodna z lokalizacją przedstawioną na mapie do celów projektowych załączoną do akt sprawy i dokumentacją techniczną.
14. Zgoda wyrażana w niniejszym piśmie jest ważna przez okres **2 lat** od dnia jej wydania.
15. Ze względu na okoliczności wprowadzania zmian w oznakowaniu dokumentację należy opracować jako: **projekt organizacji ruchu drogowego** opracowany w oparciu o przepisy Ustawy z dnia 20 czerwca 1997 r. Prawo o ruchu drogowym (Dz. U. 2021 poz. 450 i 54), Rozporządzenia Ministra Infrastruktury z dnia 23 września 2003 r. w sprawie szczegółowych warunków zarządzania ruchem na drogach oraz wykonywania nadzoru nad tym zarządzaniem (Dz.U.2003.177.1729 z dnia 2003.10.14 z późn. zm.), Rozporządzenie Ministrów Infrastruktury oraz Spraw Wewnętrznych i Administracji z dnia 31 lipca 2002 r. w sprawie znaków i sygnałów drogowych (Dz.U.2002.170.1393 z dnia 2002.10.12 z późn. zm.), Rozporządzenia Ministra Infrastruktury z dnia 3 lipca 2003r w sprawie szczegółowych warunków technicznych dla znaków i sygnałów drogowych oraz urządzeń bezpieczeństwa ruchu drogowego i warunków ich umieszczania na drogach (Dz. U. 2003. 220. 2181 z dnia 2003.12.23 z późn. zm.).

Z up. Burmistrza
Tomasz Łociński
Zastępca Burmistrza

Załącznik:
1. Mapa do celów projektowych w skali 1:500 z naniesionym projektem urządzeń

Otrzymują:
1. Pełnomocnik: Pan Andrzej Baraniak ul. Gałczyńskiego 10B, 62-050 Mosina
2. MK. – a/a

Sprawę prowadzi:
Podinspektor Joanna Biskup
Referat Mienia Komunalnego
Tel. 618 109 533

MOSINA

Burmistrz Gminy
Mosina

Mosina, dnia 6 lipca 2021 r.

Sprawa nr ***MK.6853.1.170.2021.JB***

DECYZJA

Na podstawie art. 19 ust. 2 pkt 4, art. 39 ust. 3 i ust. 3a ustawy z dnia 21 marca 1985 r. o drogach publicznych (Dz. U. z 2020 r. poz. 470 z późn. zm.*)* oraz art. 104 i art. 107 ustawy z dnia 14 czerwca 1960 r. Kodeks postępowania administracyjnego (Dz. U. z 2021 r., poz. 735)

po rozpatrzeniu wniosku z dnia **7 czerwca 2021 r. (dostarczonego 9 czerwca 2021 r.) oraz uzupełnienia z dnia 28 czerwca 2021 r.,** złożonego przez **pełnomocnika Pana Andrzeja Baraniaka, ul. Gałczyńskiego 10B, 62-050 Mosina reprezentującego Gminę Mosina, pl. 20 Października 1, 62-050 Mosina** w sprawie wyrażenia zgody na lokalizację **energetycznej linii kablowej oświetlenia drogowego typu LED** w pasie drogowym **ul. Strzeleckiej w m. Mosina dz. o nr ew. 2703/1 obręb ew. Miasto Mosina,**

zezwalam

1. Wnioskodawcy na umieszczenie **energetycznej linii kablowej oświetlenia drogowego typu LED** w pasie drogowym ul. Strzeleckiej **(dz. o nr ew. 2703/1 obręb ew. Miasto Mosina)** w m. Mosina.
2. Ustala się następujące warunki lokalizacji urządzenia i odtworzenia nawierzchni w rejonie prowadzonych robót:

a) **zakaz naruszania konstrukcji jezdni ul. Strzeleckiej w Mosinie;**
b) odtworzenie chodnika/zjazdów indywidualnych, należy wykonać przez ułożenie warstwy betonu C8/10. gr 12 cm (na chodniku), warstwy betonu C12/15 gr 25 cm (na zjazdach indyw.), 3 cm podsypki cem.-piask. oraz nawierzchni (analogicznej do istniejącej). Nawierzchnia powinna być odtworzona do stanu pierwotnego i wykonana zgodnie z obowiązującymi przepisami. Niedopuszczalnym jest wbudowywanie materiału uszkodzonego. Uszkodzone elementy należy wymienić na nowe, odpowiadające wzorem, kolorystyką i grubością istniejącym. Odtworzona nawierzchnie należy pielęgnować (posypywać piaskiem, grysem, uzupełniać brakujące spoiny itd. tak długo, aż nastąpi pełna stabilizacja wbudowanego materiału) Przekop należy przywrócić do stanu pierwotnego, zasypując gruntem piaszczystym zagęszczając warstwami o grubości max. 20cm. Wymagany wskaźnik zagęszczenia gruntu wynosi min 0,99 (potwierdzony wynikami badań zagęszczenia gruntu);
c) urządzenie należy prowadzić pod drogą gminną na głębokości min. 0,90 m licząc od najniższej rzędnej terenu (w pasie drogowym) do górnej krawędzi urządzenia;
d) zachować normatywne odległości w pionie i poziomie od urządzeń podziemnych, w miejscu kolizji prace prowadzić ręcznie;
e) prace należy wykonać zgodnie z obowiązującymi normami i przepisami szczegółowymi;
f) urządzenie pod zjazdami oraz przejściami poprzecznymi przez jezdnię wbudować w rurze osłonowej;
g) roboty wykonać przy zapewnieniu odpowiednich **warunków bezpieczeństwa** w stosunku do uczestników ruchu;
h) po zakończeniu zajęcia pasa drogowego należy uporządkować teren prowadzonych robót oraz usunąć uszkodzenia powstałe w wyniku prowadzenia prac, doprowadzając stan nawierzchni do stanu bez uszkodzeń i nierówności;
i) wykonanie urządzenia należy zgłosić do tut. Urzędu celem sporządzenia protokołu odbioru;

j) projektowaną infrastrukturę techniczną należy wykonać zgodnie z wymogami określonymi w rozporządzeniu Ministra Transportu i Gospodarki Morskiej z dnia 2 marca 1994 w sprawie warunków technicznych, jakim powinny odpowiadać drogi publiczne i ich usytuowanie (Dz.U. nr 43 poz. 430 § 140 z późn. zm.);
k) lokalizacja urządzenia winna być zgodna z lokalizacją przedstawioną na mapie do celów projektowych załączoną do akt sprawy i dokumentacją techniczną;
l) przed przystąpieniem do prac wykonać przekopy próbne w celu ustalenia dokładnej lokalizacji **istniejących SIECI UZBROJENIA TERENU**.

Uzasadnienie

Organ po wnikliwym przeanalizowaniu sprawy postanowił zezwolić na lokalizację wnioskowanego urządzenia w pasie drogowym **ul. Strzeleckiej w m. Mosina dz. o nr ew. 2703/1 obręb ew. Miasto Mosina, gm. Mosina.** W myśl at. 39 ust. 1 pkt. 1 Ustawy z dnia 21 marca 1985 r. o drogach publicznych (t. j. Dz. U. z 2020 r. poz. 470 z późn. zm.) zabrania się lokalizacji w pasach drogowych obiektów budowlanych, umieszczania urządzeń, przedmiotów i materiałów niezwiązanych z potrzebami zarządzania drogami lub potrzebami ruchu drogowego. Z przywołanych przepisów wynika jednoznacznie, iż ustawodawca w celu ochrony pasa drogowego przeznaczonego do ruchu lub postoju pojazdów oraz ruchu pieszych wprowadził zakaz lokalizowania w nim ww. urządzeń.
Przepis ten nie znajduje zastosowania do umieszczania przedmiotowej infrastruktury technicznej, o ile warunki techniczne i wymogi bezpieczeństwa na to pozwalają oraz w wyniku lokalizacji przedmiotowej infrastruktury nie zostaną naruszone warunki gwarancji lub rękojmi.
W rozpatrywanej sprawie nie zachodzą przesłanki określone w art. 39 ust. 3 ustawy o drogach publicznych uzasadniające odmowę wydania zezwolenia. Jednocześnie należy wskazać, iż warunkiem odstępstwa od tego zakazu jest wystąpienie w konkretnej sprawie szczególnie uzasadnionego przypadku. Udzielenie zatem zezwolenia powinno mieć charakter wyjątkowy. O tym co może znajdować się w pasie drogowym decyduje zarządca drogi, który przy wydaniu zezwoleń musi kierować się przede wszystkim obowiązującymi przepisami oraz wykonaniem nałożonych na niego obowiązków, do których między innymi zalicza się bezpieczeństwo ruchu drogowego oraz wykorzystywać posiadaną wiedzę i praktykę w zarządzaniu drogami. Lokalizacja nie powinna wpłynąć negatywnie na funkcjonowanie układu drogowego, pod warunkiem zachowania przez stronę wnioskującą w/w warunków.
Mając na uwadze powyższe należało orzec jak w sentencji.
Decyzja została wydana zgodnie z oczekiwaniami Wnioskodawcy.

Pouczenie

Zgodnie z art. 39 ust. 3a, ust. 4, ust. 5 ustawy o drogach publicznych:
1) Inwestor przed rozpoczęciem robót budowlanych, jest zobowiązany do:
a) uzyskania pozwolenia na budowę lub zgłoszenia budowy albo wykonywania robót budowlanych;
b) uzgodnienia z zarządcą drogi, przed uzyskaniem pozwolenia na budowę, projektu budowlanego obiektu lub urządzenia niezwiązanego z potrzebami zarządzania drogami lub potrzebami ruchu drogowego;
2) W przypadku wystąpienia kolizji uzgodnionego niniejszą decyzją urządzenia z prowadzonymi przez zarządcę drogi robotami, właściciel urządzenia zobowiązany jest do jego przebudowy na koszt własny i w terminie wyznaczonym przez zarządcę drogi;

37

MOSINA

3) Ze względu na okoliczności wprowadzania zmian w oznakowaniu dokumentację należy opracować jako: **projekt tymczasowej organizacji ruchu** opracowany w oparciu o przepisy Ustawy z dnia 20 czerwca 1997 r. Prawo o ruchu drogowym (Dz. U. 2021 poz. 450 i 54), Rozporządzenia Ministra Infrastruktury z dnia 23 września 2003 r. w sprawie szczegółowych warunków zarządzania ruchem na drogach oraz wykonywania nadzoru nad tym zarządzaniem (Dz.U.2003.177.1729 z dnia 2003.10.14 z późn. zm.), Rozporządzenie Ministrów Infrastruktury oraz Spraw Wewnętrznych i Administracji z dnia 31 lipca 2002 r. w sprawie znaków i sygnałów drogowych (Dz.U.2002.170.1393 z dnia 2002.10.12 z późn. zm.), Rozporządzenia Ministra Infrastruktury z dnia 3 lipca 2003r w sprawie szczegółowych warunków technicznych dla znaków i sygnałów drogowych oraz urządzeń bezpieczeństwa ruchu drogowego i warunków ich umieszczania na drogach (Dz. U. 2003. 220. 2181 z dnia 2003.12.23 z późn. zm.);

4) Niniejsza zgoda nie zwalnia wnioskodawcy od uzyskania zezwolenia na zajęcie pasa drogowego stosownie do art. 40 ust. 1 i 2 ustawy z dnia 21 marca 1985 r. o drogach publicznych (j. t. Dz. U. z 2020 r. poz. 470 z późn. zm.). Na podstawie art. 40 ust. 16 ww. ustawy Rady Ministrów rozporządzeniem z dnia 1 czerwca 2004 r. określiła warunki udzielania zezwoleń na zajęcie pasa drogowego (Dz. U. Nr 140, poz. 1481 z późn. zm.). Przedmiotowe zezwolenie można uzyskać w tut. Urzędzie.

Stronie przysługuje odwołanie od decyzji do Samorządowego Kolegium Odwoławczego w Poznaniu za pośrednictwem Burmistrza Gminy Mosina, w terminie 14 (czternastu) dni od dnia doręczenia decyzji.

Strona w trakcie biegu terminu do wniesienia odwołania może zrzec się prawa do wniesienia odwołania wobec organu administracji publicznej, który wydał decyzję.

Z dniem doręczenia organowi administracji publicznej Oświadczenia o zrzeczeniu się prawa do wniesienia odwołania przez ostatnią ze stron postępowania, decyzja staje się ostateczna i prawomocna.

Strona zrzekając się prawa do wniesienia odwołania nie będzie mogła zaskarżyć decyzji do Wojewódzkiego Sądu Administracyjnego w Poznaniu, gdyż decyzja stanie się ostateczna i prawomocna.

Oświadczenie o zrzeczeniu się prawa do wniesienia odwołania może być złożone dopiero po wydaniu decyzji.

Niniejsza decyzja wygasa, jeżeli w ciągu 2 lat od daty wydania decyzji urządzenie nie zostało wbudowane.

BURMISTRZ GMINY MOSINA

Z-ca Burmistrza
Tomasz Łukowiak

Otrzymują:
1. Pan Andrzej Baraniak
   Przedsiębiorstwo Projektowo Handlowo Usługowe
   ul. Gałczyńskiego 10B, 62-050 Mosina
2. MK. – a/a

Wydana decyzja nie podlega opłacie skarbowej – tabela część III poz. 44 pkt 2 pkt 9 załącznika do ustawy z dnia 16 listopada 2006 r. o opłacie skarbowej(t.j. Dz.U. z 2012 r., poz. 1282 ze zm.)

Sprawę prowadzi:
Podinspektor Joanna Biskup
Referat Mienia Komunalnego
Tel. 618 109 533

Klauzula informacyjna

Administrator danych osobowych
Administratorem Państwa danych jest Gmina Mosina reprezentowana przez Burmistrza Gminy Mosina.
Z Administratorem można się skontaktować w następujący sposób:
a) listownie: Pl. 20 Października 1, 62-050 Mosina
b) przez elektroniczną skrzynkę podawczą: /km1dkc653m/SkrytkaESP
c) telefonicznie: +48 618-108-500

Inspektor ochrony danych
Możecie się Państwo kontaktować również z wyznaczonym Inspektorem Ochrony Danych pod adresem email: iod@mosina.pl

Cele i postawy przetwarzania
Państwa dane osobowe będą przetwarzane w celu realizacji zadań zgodnie z ustawą z dnia 21 marca 1985 r. o drogach publicznych oraz ustawą z dnia 14 czerwca 1960 r. Kodeks postępowania administracyjnego. Następnie Państwa dane będą przetwarzane w celu wypełnienia obowiązku archiwizacji dokumentów wynikających z ustawy z dnia 14 lipca 1983 r. o narodowym zasobie archiwalnym i archiwach.

Odbiorcy danych osobowych
Odbiorcami Państwa danych osobowych będą podmioty upoważnione na podstawie przepisów prawa oraz inne podmioty, z którymi Administrator posiada stosowane zapisy o powierzeniu danych.

Okres przechowywania danych
Państwa dane będą przechowywane przez czas realizacji zadań Administratora wskazanych w ustawie z dnia 14 czerwca 1960 r. Kodeks postępowania administracyjnego, a następnie – zgodnie z obowiązującą u Administratora instrukcją kancelaryjną oraz przepisami o archiwizacji dokumentów.

Prawa osób, których dane dotyczą
Zgodnie z przepisami prawa przysługuje Państwu:
a) prawo dostępu do swoich danych oraz otrzymania ich kopii;
b) prawo do sprostowania (poprawiania) swoich danych;
c) prawo do usunięcia danych osobowych, w sytuacji, gdy przetwarzanie danych nie następuje w celu wywiązania się z obowiązku wynikającego z przepisu prawa lub w ramach sprawowania władzy publicznej;
d) prawo do ograniczenia przetwarzanych danych;
e) prawo do wniesienia skargi do Prezesa UODO (na adres Prezesa Urzędu Ochrony Danych Osobowych, ul. Stawki 2, 00-193 Warszawa

Informacja o wymogu podania danych
Podanie przez Państwa danych osobowych jest obowiązkiem wynikającym z ustawy z dnia 14 czerwca 1960 r. Kodeks postępowania administracyjnego.

Urząd Miejski w Mosinie - pl. 20 Października 1, 62-050 Mosina
tel. 61 8109 500, fax 61 8109 558, um@mosina.pl, www.mosina.pl

6. OPIS TECHNICZNY

6.1. Charakterystyka ogólna.

W miejscowości Mosina ul. Zofii Stryjeńskiej, Jacka Malczewskiego przewidziano wydzieloną linię kablową oświetlenia drogowego. Zastosowano słupy stalowe ocynkowane ośmiokątne typu SO-8/3 i oprawy LED typu TECEO S / 5245 / 24 LEDs 700mA NW 740 53,5W / Light Exhauster, Back light - [O-R] / 427172. Zasilanie odbywać się będzie z istniejącego słupa oświetlenia drogowego zabudowanego na ulicy Strzeleckiej w m. Mosina. Do nowo przyłączanych opraw oświetleniowych nie ma potrzeby występowania do Enea Operator sp. z o.o. o wzrost mocy przyłączeniowej, gdyż istniejąca moc jest wystarczająca. W załączeniu umowa z Enea Operator Sp. z o.o. na świadczenie usług dystrybucji energii elektrycznej. Całość urządzeń pozostaje na majątku i w eksploatacji Inwestora, a granice stron stanowią zaciski listwy zaciskowej w złączu kablowym w kierunku instalacji odbiorczej Klienta.

6.2. Linia kablowa oświetlenia.

Zaprojektowano linie kablową oświetlenia ulicznego kablem typu YAKY 4x35 mm^2 o łącznej długości 438/488 m. Kabel ułożyć bezpośrednio w ziemi po trasie pokazanej na mapie projektowej, na głębokości 90 cm pod powierzchnią. Kabel ułożyć na podsypce z piasku o grubości 10 cm, następnie kabel przykryć warstwą piasku również 10 cm, później ułożyć warstwę rodzimego gruntu o grubości min. 15 cm, trasę oznaczyć folią kablową koloru niebieskiego, a następnie zasypać rów kablowy, zagęszczając warstwami, teren przywrócić do stanu pierwotnego. Na kablu założyć opaski opisowe z podaniem: inwestora, typu kabla, roku ułożenia i opisu "Oświetlenie uliczne". ". Zapoznać się z warunkami zawartymi w uzgodnieniu z Gminy Mosina. Na skrzyżowaniu z drogami, wjazdami kabel prowadzić w przecisku ochronnym typu SRS 75 lub w rurze ochronnej typu DVK 75 – zgodnie z rys nr 1.

Linie kablowe należy uziemić na ich końcach oraz co 500 m – wymagana rezystancja uziemienia < 5 Ω – zgodnie z rys. nr 1.

mgr inż. Andrzej Barański
Uprawnienia budowlane do projektowania i kierowania robotami budowlanymi bez ograniczeń w specjalności instalacyjnej w zakresie sieci, instalacji i urządzeń elektrycznych i elektroenergetycznych
nr ewid. uprawnień budowlanych: WKP/0218/PWOE/16

6.3. Słupy oświetleniowe i oprawy.

Przewidziano słupy nr 1, 2, 3, 4, 5, 5/1, 5/2, 6, 7, 8, oświetleniowe stalowe ocynkowane ośmiokątne o wysokości 8 m od powierzchni podłoża typu SO-8/3, instalowane na fundamencie prefabrykowanych typu B-120. Słupy ustawić w miejscach pokazanym na mapie projektowej.

Na słupach nr 1, 2, 3, 4, 5, 5/1, 5/2, 6, 7, 8, zabudować pojedynczy wysięgnik dł. 1,0 m typu W12/1/1 (kąt nachylenia 0^0) oraz oprawy LED typu TECEO S / 5245 / 24 LEDs 700mA NW 740 53,5W / Light Exhauster, Back light - [O-R] / 427172 z barwą światła: biała-neutralną – zgodnie z rys. nr 1 i 2.

Na słupie nr 5 zabudować podwójny wysięgnik dł. 1,0 m typu W12/2/1 (kąt nachylenia 5^0, (kąt między ramionami 60^0) z dwoma oprawami LED typu TECEO S / 5245 / 24 LEDs 700mA NW 740 53,5W / Light Exhauster, Back light - [O-R] / 427172 z barwą światła: biała-neutralną – zgodnie z rys. nr 1 i 2.

Zaprojektowane oświetlenie spełnia wymagania fotometryczne stawiane klasie P3 dla jezdni.

Zastosować redukcje mocy w godzinach nocnych.

Słupy należy uziemić – wymagana rezystancja uziemienia < 5 Ω i ustawić w miejscach pokazanym na mapie projektowej nr 1.

PARAMETRY TECHNICZNE OPRAWY DROGOWEJ W TECHNOLOGII LED

PARAMETRY KONSTRUKCYJNE

- budowa oprawy dwukomorowa (otwarcie komory osprzętu nie powoduje rozszczelnienia komory optycznej)
- materiał korpusu – odlew aluminium malowany proszkowo
- materiał klosza – szkło hartowane płaskie
- montaż na wysięgniku lub słupie o średnicy Ø48-60mm
- oprawa wyposażona w uniwersalny uchwyt pozwalający na montaż zarówno na wysięgniku jak i bezpośrednio na słupie, a także pozwalający na zmianę kąta nachylenia oprawy w zakresie 0-10° (montaż bezpośredni) lub 0-15° (montaż na wysięgniku)
- budowa oprawy pozwala na szybką wymianę układu optycznego oraz modułu zasilającego
- stopień odporności klosza na uderzenia mechaniczne – IK09
- szczelność komory optycznej – IP66
- szczelność komory elektrycznej – IP66
- wygląd, styl i wielkość oprawy podobny do rysunków zamieszczonych poniżej

mgr inż. Andrzej Baraniak
Uprawnienia budowlane do projektowania i kierowania robotami budowlanymi bez ograniczeń w specjalności instalacyjnej w zakresie sieci, instalacji i urządzeń elektrycznych i elektroenergetycznych
nr ewid. uprawnień budowlanych: WKP/0218/PWOE/18

PARAMETRY ELEKTRYCZNE I FUNKCJONALNOŚĆ

- moc maksymalna uwzględniające wszystkie straty – 55W
- znamionowe napięcie pracy – 230V/50Hz
- układ zasilający umożliwiający sterowanie sygnałem 1-10V lub DALI oraz zaprogramowania co najmniej 5-ciu stopni autonomicznej redukcji mocy i strumienia świetlnego bez sygnału zewnętrznego
- ochrona przed przepięciami – 10kV
- klasa ochronności elektrycznej: I lub II (zgodnie z projektem elektrycznym)
- oprawy oświetleniowe wyposażone w etykietę z kodem QR wraz z dodatkową naklejką do umieszczenia np. we wnęce słupowej i/lub na projekcie. Kod QR poprzez użycie dedykowanej aplikacji producenta umożliwia uzyskanie pełnej charakterystyki oprawy i dostęp do informacji takich jak:
  - parametry:
    - fotometryczne: ilość i rodzaj diod, temperatura barwowa, strumień świetlny, optyka
    - elektryczne: moc, współczynnik mocy dla mocy znamionowej, klasa ochronności, rodzaj użytego zasilacza oraz profil jego wysterowania
    - mechaniczne: stopień IP, stopień IK, kolor, waga, sposób montażu
  - dokumentacji oprawy - instrukcja montażu
  - instrukcji serwisowania w przypadku nieprawidłowego działania oprawy oświetleniowej
  - listy części zamiennych wraz z kodami producenta

PARAMETRY OŚWIETLENIOWE I POTWIERDZENIA

- rodzaj źródła światła – LED
- minimalny strumień świetlny źródeł światła – 7900lm
- zakres temperatury barwowej źródeł światła – 3900-4300K
- utrzymanie strumienia świetlnego w czasie: 90% po 100 000h (zgodnie z IES LM-80 - TM-21)
- układ optyczny ograniczający emisję światła za oprawę
- wartości wskaźnika udziału światła wysyłanego ku górze (ULOR) zgodne z Rozporządzeniem WE nr 245/2009
- dane fotometryczne oprawy zamieszczone w programie komputerowym pozwalającym wykonać obliczenia parametrów oświetleniowych
- w przypadku zastosowania rozwiązań zamiennych należy dostarczyć źródłowe pliki obliczeniowe
- różnica danych fotometrycznych proponowanej oprawy równoważnej nie powinna być większa niż± 5% w stosunku do podanych poniżej
- sprawność układu optycznego nie mniejsza niż podana poniżej
- oprawa musi być oznakowana znakiem CE oraz posiadać deklarację zgodności
- oprawa musi posiadać aktualny certyfikat akredytowanego ośrodka badawczego potwierdzający wykonanie wyrobu zgodnie z Normami zharmonizowanymi z Dyrektywą LVD (PN-EN 60598-1/PN-EN 60598-2-3) oraz zachowanie reżimów produkcji i jej powtarzalności, zgodnie z Typem 5 wg ISO/IEC 17067, certyfikat ENEC lub równoważny
- oprawa musi posiadać aktualny certyfikat akredytowanego ośrodka badawczego potwierdzający wiarygodność podawanych przez producenta parametrów funkcjonalnych deklarowanych w momencie wprowadzenia wyrobu do obrotu, takich jak: napięcie zasilania, pobierana moc, skuteczność świetlna, temperatura barwowa, strumień świetlny, certyfikat ENEC+ lub równoważny

- przykładowy diagram redukcji mocy w godzinach nocnych dla opraw:

1. Od momentu włączenia opraw do 22:30 - 100%
2. Od 22:30 do północy – 70%
3. Od północy do 5:00 – 60%
4. Od 5:00 do wyłączenia oprawy nad ranem 100%
5. wyłączenia oprawy nad ranem 100%

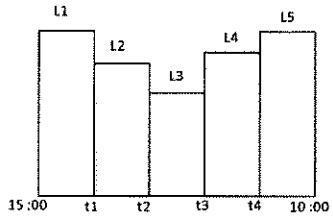

t1 :	21 :30	**t2 :**	00 :00	**t3 :**	02 :00	**t4 :**	03 :00		
L1 :	100%	**L2 :**	70%	**L3 :**	50%	**L4 :**	70%	**L5 :**	100%

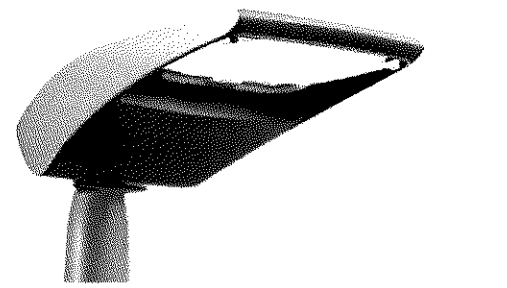

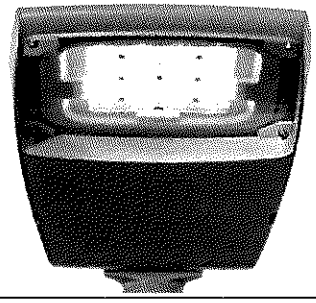

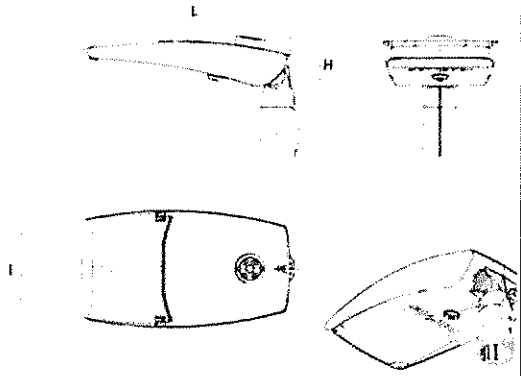

L: 450mm
H: 99mm
I: 252mm

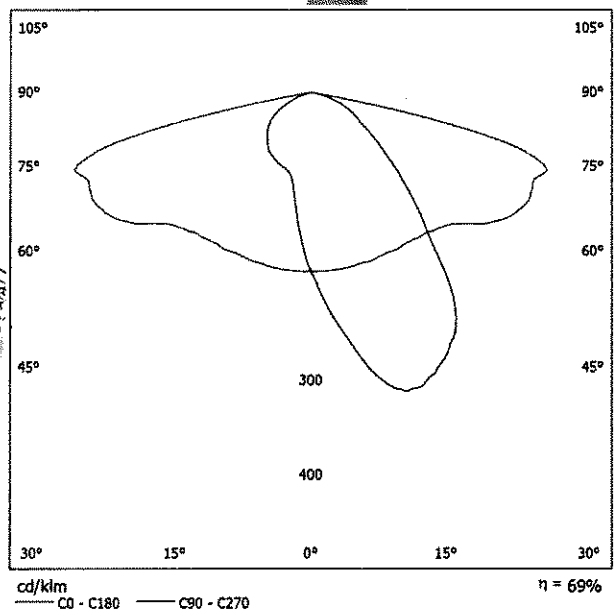

PARAMETRY TECHNICZNE SŁUPA DROGOWEGO

- słup stalowy 8 -kątny wykonany wg normy PN-EN 40 ze stali S355 z jednego arkusza blachy

- produkt cynkowany ogniowo wg PN-EN ISO 1491

- grubość ścianki we wnęce rewizyjnej min 3mm

- stopa słupa płaska o grubości min 10mm

- wielkość wnęki rewizyjnej min 70 x 400 mm

- drzwiczki licujące się z powierzchnią słupa

- wnęka rewizyjna (dolna krawędź) umiejscowiona min 500mm od poziomu gruntu

- drzwiczki rewizyjne zamykane jednym zamkiem umiejscowionym w górnej części drzwiczek,

- wewnątrz wnęki słup wyposażony w uchwyt umożliwiający mocowanie tabliczki słupowej, uchwyt uziemiający,

- typ słupa trwale oznaczony w słupie umożliwia pełną identyfikację słupa

- słup przeznaczony do montażu na fundamencie prefabrykowanym

- trzon słupa w górnej części ma 8 do 12 otworów gwintowanych do wkrętów M10 pozwalające na montaż korony/wysięgnika/belki/głowicy.
Otwory gwintowane M10 uzyskiwane w procesie wiercenia termicznego - wyeliminowane dodatkowe napawane na trzon nakrętki (jednolity trzon).

6.4. Ochrona przeciwporażeniowa.
Jako ochronę od porażeń przyjęto:
Układ samoczynnego wyłączania zasilania spełniający wymogi PN-HD 60364-4-41.
Projektuje się układ sieci oświetlenia TN-C.
Projektuje się zerowanie i uziemienie każdego słupa bednarką FeZn 25x4, ułożoną wzdłuż linii kablowej zasilającej słupy oświetlenia.
Instalowane urządzenia powinny spełniać wymagania norm oraz posiadać odpowiednie atesty. Oporność dodatkowego uziemienia roboczego linii n.n. na końcu linii i wszafce winna spełniać warunek: Ru < 5 Ω.
Ochrona przeciwporażeniowa winna spełniać wymogi podane w normie PN-HD 60364-4-41.

6.5. Uwagi końcowe.

Całość prac wykonać zgodnie z obowiązującymi przepisami PBUE I Polskimi Normami i przedmiotowymi Zarządzeniami. Po wykonaniu linii, prace podlegają inwentaryzacji geodezyjnej

Zamieszczone w dokumentacji projektowej, specyfikacji technicznej lub innych dokumentach wymienione nazwy producentów użyto jedynie w celu przykładowym. Wszędzie gdzie są one wskazane, należy czytać w ten sposób, że towarzyszy im określenie „lub równoważne".

mgr inż. Andrzej Baranjak
Uprawnienia budowlane do projektowania i kierowania robotami budowlanymi bez ograniczeń w specjalności instalacyjnej w zakresie sieci, instalacji i urządzeń elektrycznych i elektroenergetycznych
nr ewid. uprawnień budowlanych: WKP/0218/PWOE/18

6.6. Informacje szczegółowe o terenie opracowania

6.6.1. Forma ochrony konserwatorskiej

Teren opracowania nie jest objęty ochroną konserwatorską. W przypadku stwierdzenia śladów stanowisk archeologicznych konieczne jest uzyskanie pozwolenia na badania archeologiczne.

6.6.2 Obszar oddziaływania obiektu określono w oparciu o Prawo Energetyczne Dz. U. 2012 poz. 1059 z późniejszymi zmianami

Obszar oddziaływania inwestycji zgodnie z art. 20 ust. 1 pkt. 1c ustawy Prawo budowlane (Dz. U. z 2013r. poz. 1409 z pózn. zm.) i § 13a pkt. 1 oraz Rozporządzeniem Ministra Transportu, Budownictwa i Gospodarki Morskiej z dnia 25.04.2012r w sprawie szczegółowego zakresu i formy projektu budowlanego Dz. U. z 2012 poz. 462 ze zmianami nie wpływa negatywnie na działki sąsiednie i nie wychodzi poza obszar działek w m. Mosina ul. Zofii Stryjeńskiej, Jacka Malczewskiego dz. nr 2688/3, 2689/16, 2690/3, 2690/6, 2691/3, 2703/1, Gmina Mosina. Na wyżej wymienionych działkach nie występuję eksploatacja górnicza. Obszar inwestycji jest objęty decyzją lokalizacji inwestycji celu publicznego.

6.6.3. Informacje o zagrożeniach dla środowiska naturalnego

Planowana inwestycja nie wpływa negatywnie na środowisko naturalne. Nie przewiduje się emisji szkodliwych substancji do środowiska naturalnego podczas użytkowania obiektów. Nie przewiduje się również przekraczających dopuszczalnych poziomów hałasu podczas eksploatacji. Planowana inwestycja nie wpływa negatywnie na zapotrzebowanie i jakość wody oraz ilości, jakość i sposób odprowadzenia ścieków. Przyjęte w projekcie rozwiązania przestrzenne, funkcjonalne i techniczne nie wykazują wpływu obiektu budowlanego na środowisko przyrodnicze, zdrowie ludzi i inne obiekty budowlane, zgodnie z odrębnymi przepisami. Zmiany wprowadzone w trakcie realizacji i po zakończeniu prac nie zmieniają sposobu użytkowania terenu. Zastosowane w opracowaniu rozwiązania projektowe w pełni respektują przepisy dotyczące ochrony środowiska naturalnego.

mgr inż. Andrzej Baraniak
Uprawnienia budowlane do projektowania i kierowania robotami budowlanymi bez ograniczeń w specjalności instalacyjnej w zakresie sieci, instalacji i urządzeń elektrycznych i elektroenergetycznych
nr ewid. uprawnień budowlanych: WKP/0218/pwoe/...

6.6.4. Ocena warunków geologiczno – inżynierskich

Zakres robót budowlanych w odniesieniu do budowy sieci kablowej elektroenergetycznej (KOB XXVI), należy zaliczyć do pierwszej kategorii geotechnicznej. Grunt jaki tam występuje jest gruntem jednorodnym genetycznie i litologicznie. Projektowany wykop wykonywany będzie na głębokości max. 1,0m, szerokości 0,4m i łącznej długości 302 m wykopu.

7. OBLICZENIA TECHNICZNE

7.1. Obliczenie prądów, dobór zabezpieczeń.

Dla oprawy: TECEO S / 5245 / 24 LEDs 700mA NW 740 53,5W / Light Exhauster, Back light - [O-R] / 427172 – 10 szt.

P = 53,5 W, In = 0,3 A,

P = 10 x 53,5 = 535 W

In = 10 x 0,3 A = 3,0 A

Rozbudowa istniejącego oświetlenia drogowego położonego przy ul. Strzeleckiej w m. Mosina nie wymaga zwiększenia zabezpieczenia głównego w istniejącej szafce SO. W związku z powyższym nie ma potrzeby uzgadniania projektu w Enea Operator Sp. z o.o.

mgr inż. Andrzej Baraniak
Uprawnienia budowlane do projektowania i kierowania robotami budowlanymi bez ograniczeń w specjalności instalacyjnej w zakresie sieci, instalacji i urządzeń elektrycznych i elektroenergetycznych
nr ewid. uprawnień budowlanych: WKP/0218/PWOE/18

7.2. SPRAWDZENIE SKUTECZNOŚCI OCHRONY PRZECIWPORAŻENIOWEJ

Obliczenia wykonano do projektowanego oświetlenia ulicznego w m.
Mosina ul. Zofii Stryjeńskiej, Jacka Malczewskiego
k * Ib * z < Uf

z - impedancja pętli zwarciowej
k - współczynnik zadziałania zabezpieczenia w czasie 5s
Ib - znamionowy prąd zabezpieczenia
Uf - wartość napięcia fazowego

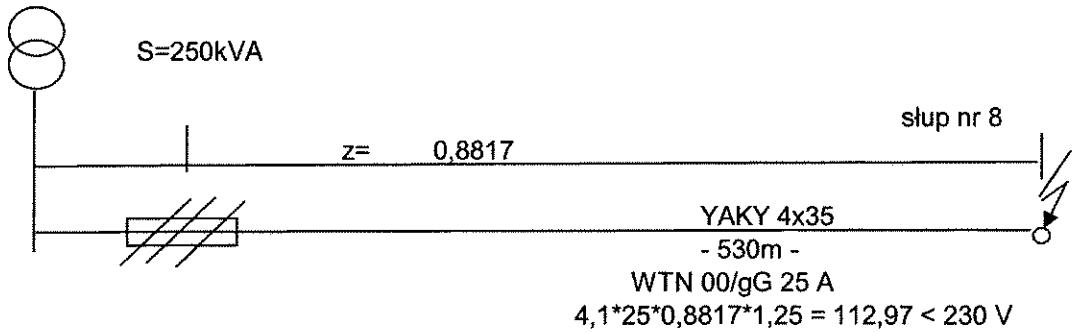

Warunek skuteczności ochrony przeciwporażeniowej dla projektowanego oświetlenia został spełniony.

mgr inż. Andrzej Baraniak
Uprawnienia budowlane do projektowania i kierowania robotami budowlanymi bez ograniczeń w specjalności instalacyjnej w zakresie sieci, instalacji i urządzeń elektrycznych i elektroenergetycznych
nr ewid. uprawnień budowlanych WKP/0216/PWOE/19

7.3. Spadek napięcia dla oświetlenia w m. Mosina ul. Zofii Stryjeńskiej, Jacka Malczewskiego

l = 530 m
s = 35 mm ^{2}

$$\Delta U_{\%} = \frac{Pm * l}{g * U^2 * s} * 100\ \%$$

$$\Delta U_{\%} = \frac{1835 * 530}{35 * 400^2 * 35} * 100\ \%$$

$$\Delta U_{\%} = 0{,}496\% < 5\%$$

spadek napięcia poniżej dopuszczalnego

mgr inż. Andrzej Baraniak
Uprawnienia budowlane do projektowania i kierowania robotami budowlanymi bez ograniczeń w specjalności instalacyjnej w zakresie sieci, instalacji i urządzeń elektrycznych i elektroenergetycznych
nr ewid. uprawnień budowlanych: WKP/0218/PWOE/19

o

8. Zestawienie materiałów:

Lp.	Nazwa materiału	Jedn. miary	Ilość
1.	Słup oświetleniowy ośmiokątny 8 m typu SO-8/3	szt	10
2.	Prefabrykowany fundament B-120	szt	10
3.	Wysięgnik jednoramienny 1,0 m typu W12/1/1,0 kąt nachylenia wysięgnika 0^0	szt	9
4.	Wysięgnik dwuramienny 1,0 m typu W12/1/1,0 kąt nachylenia 5^0 (kąt miedzy ramionami 60^0)	szt.	1
5.	Izolacyjne złącze kablowe bezpiecznikowe IZK-4-01	szt.	30
6.	Izolacyjne złącze kablowe zerowe IZK-4-03	szt.	10
7.	Tabliczki ostrzegawcze	szt.	10
8.	Oprawa LED typu TECEO S / 5245 / 24 LEDs 700mA NW 740 53,5W / Light Exhauster, Back light - [O-R] / 427172	szt.	11
9.	Piasek	m^3	25
10.	Kabel YAKY 4*35 mm^2	M	488
11.	Folia kablowa koloru niebieskiego (długość wykopu)	M	302
12.	Przewód YDY 3*2,5 mm/2	M	100
13.	Bednarka ocynkowana 25x4	M	488
14.	Przecisk ochronny SRS 75 mm	m	136
15.	Rura ochronna DVK 75 mm	m	76
16.	Uziom prętowy UPB16/1500	szt	6
17.	Grot do uziomu Ø 16	szt	2
18.	Uziom prętowy – z przyspawanym łącznikiem krzyżowym UPB16/1500 + UKP	szt	2

9.Plany projektowe i schematy

mgr inż. Andrzej Baraniak
Uprawnienia budowlane do projektowania i kierowania robotami budowlanymi bez ograniczeń w specjalności instalacyjnej w zakresie sieci, instalacji i urządzeń elektrycznych i elektroenergetycznych
nr ewid. uprawnień budowlanych: WKP/0218/PWOE/18

LEGENDA:

proj. uziemienie słupów oświetleniowych R≤ 5 Ω

proj. słup oświetlenia drogowego SO-8/3 z wysięgnikiem W12/1/1 oraz oprawą typu TECEO S / 5245 / 24 LEDs 700mA NW 740 53,5W / Light Exhauster, Back light - [O-R] / 427172

proj. słup oświetlenia drogowego SO-8/3 z wysięgnikiem W12/2/1,0 oraz dwoma oprawami TECEO S / 5245 / 24 LEDs 700mA NW 740 53,5W / Light Exhauster, Back light - [O-R] / 427172

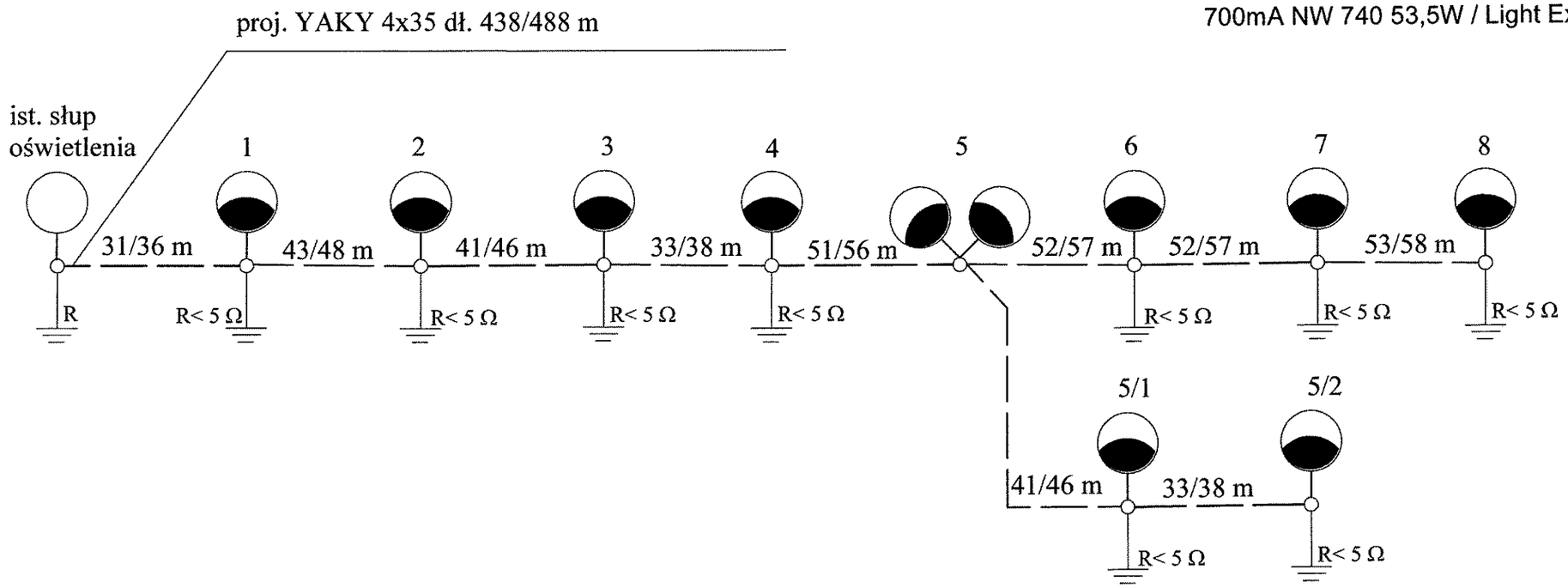

UKŁAD SIECI OŚWIETLENIA TN-C
SYSTEM OCHRONNY OD PORAŻEŃ:
SAMOCZYNNE WYŁĄCZENIE ZASILANIA
WYKONAĆ ZEROWANIE SŁUPÓW

Inwestor: Gmina Mosina Plac 20 Października 1 62-050 Mosina	Projektował:	Projektował: mgr inż. Andrzej Baraniak Nr uprawnień WKP/0218/PWOE/18	mgr inż. Andrzej Baraniak Uprawnienia budowlane do projektowania i kierowania robotami budowlanymi bez ograniczeń w specjalności instalacyjnej w zakresie sieci, instalacji i urządzeń elektrycznych i elektroenergetycznych Nr ewid. uprawnień budowlanych: WKP/0218/PWOE/18
	Opracował:	Opracował: Oscar Lisiecki	Lisiecki
Schemat ideowy oświetlenia drogowego w m. Mosina ul. Zofii Stryjeńskiej, Jacka Malczewskiego, Gmina Mosina			Nr Rys. 2

Przekrój poprzeczny ułożenia kabla energetycznego nn 0,4 kV

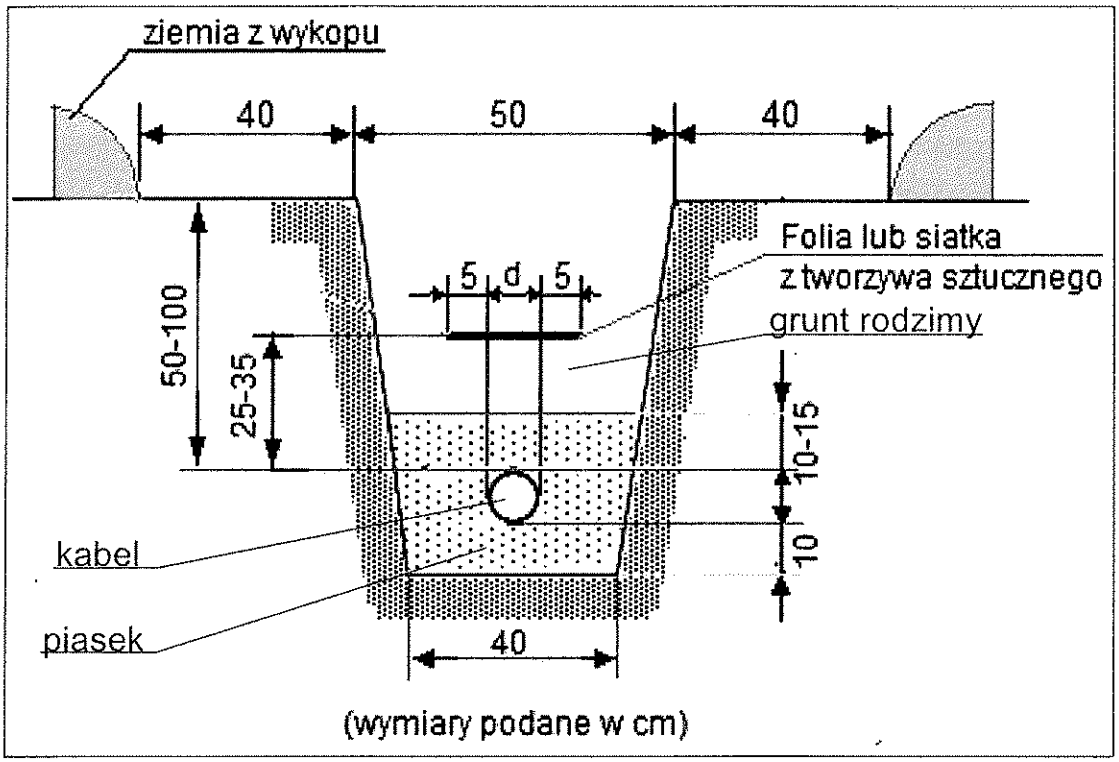

Uwagi:
W miejscach zbliżeń i skrzyżowań z istniejącą infrastrukturą techniczną prace wykonywać ręcznie bez urzycia sprzętu mechanicznego

Inwestor: Gmina Mosina Plac 20 Października 1 62-050 Mosina	Projektował:	Projektował: mgr inż. Andrzej Baraniak Nr uprawnień WKP/0218/PWOE/18	mgr inż. Andrzej Baraniak Uprawnienia budowlane do projektowania i kierowania robotami budowlanymi bez ograniczeń w specjalności instalacyjnej w zakresie sieci, instalacji i urządzeń elektrycznych i elektroenergetycznych nr ewid. uprawnień budowlanych: WKP/0218/PWOE/19
	Opracował:	Opracował: Oscar Lisiecki	Lisiecki
Schemat ułożenie kabla w m. Mosina ul. Zofii Stryjeńskiej, Jacka Malczewskiego, Gmina Mosina			Nr Rys. 3

ul. Malczewskiego, Stryjeńskiej, Mosina

mgr inż. Andrzej Baraniak
Uprawnienia budowlane do projektowania i kierowania robotami budowlanymi bez ograniczeń w specjalności instalacyjnej w zakresie sieci, instalacji i urządzeń elektrycznych i elektroenergetycznych
nr ewid. uprawnień budowlanych: WKP/0218/PWOE/18

Created with DIALux

Treść

Strona tytułowa 1
Treść 2
Obrazy 3

SYT. 1 · -

Podsumowanie (do EN 13201:2015) 4

SYT. 2 · -

Podsumowanie (do EN 13201:2015) 7

Obrazy

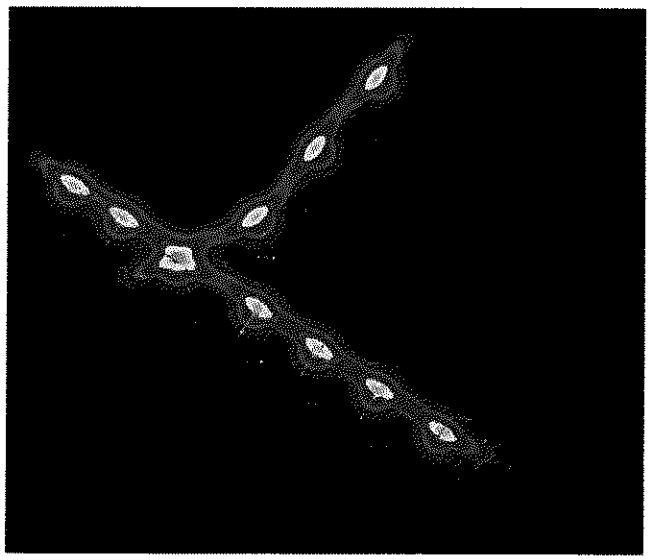

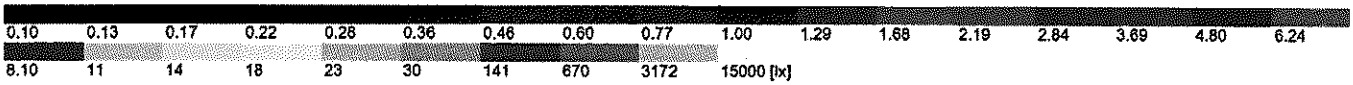
0.10 0.13 0.17 0.22 0.28 0.36 0.46 0.60 0.77 1.00 1.29 1.68 2.19 2.84 3.69 4.80 6.24
8.10 11 14 18 23 30 141 670 3172 15000 [lx]

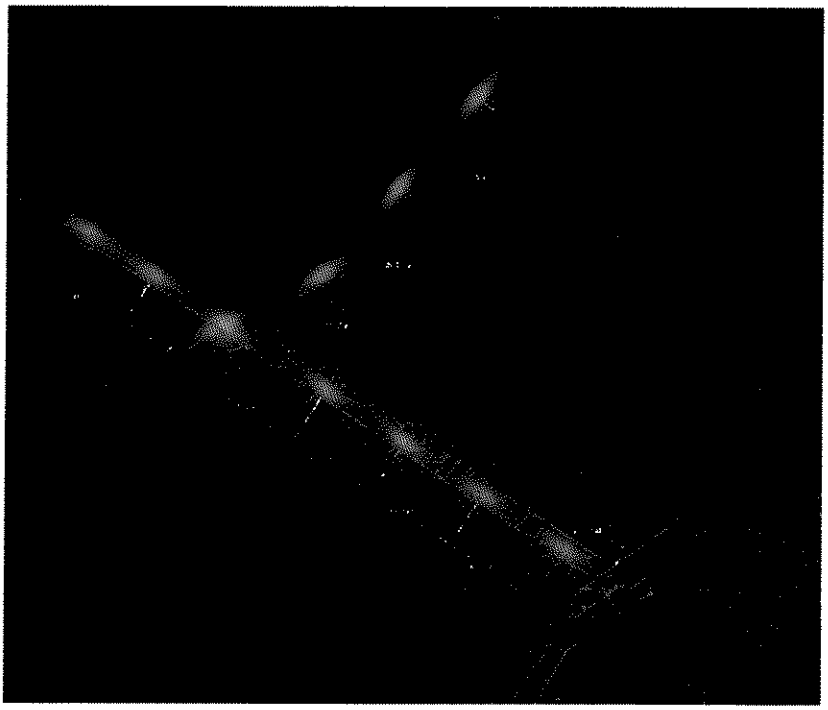

SYT. 1 · -

Podsumowanie (do EN 13201:2015)

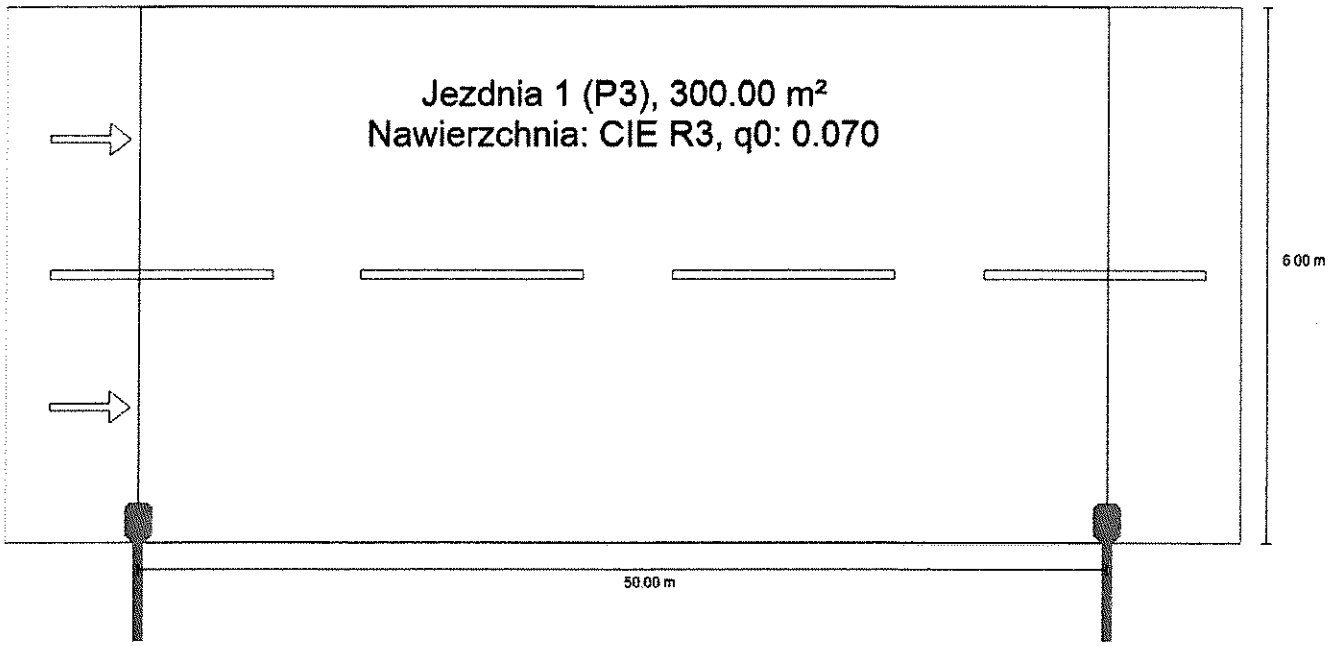

SYT. 1 · -

Podsumowanie (do EN 13201:2015)

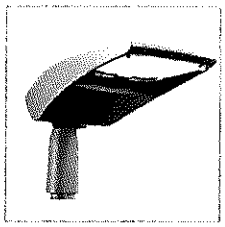

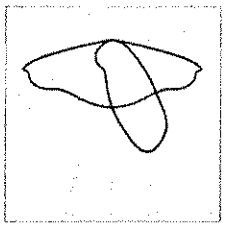

Producent		P	53.5 W
Nazwa artykułu	TECEO S / 5245 / 24 LEDs 700mA NW 740 53,5W / Light Exhauster, Back light - [O-R] / 427172	Φ_{Lampa}	7928 lm
		Φ_{Oprawa}	5494 lm
		η	69.30 %
Wyposażenie	1x 24 LEDs 700mA NW 740		

TECEO S / 5245 / 24 LEDs 700mA NW 740 53,5W / Light Exhauster, Back light - [O-R] / 427172 (z jednej strony na dole)

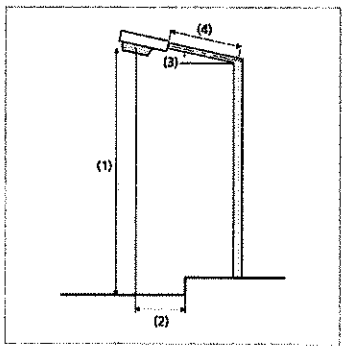

Odstęp słupa	50.000 m
(1) Wysokość punktu świetlnego	8.000 m
(2) Nawis punktu świetlnego	0.190 m
(3) Nachylenie wysięgnika	0.0°
(4) Długość wysięgnika	1.000 m
Godziny pracy w ciągu roku	4000 h: 100.0 %, 53.5 W
Zużycie	1070.0 W/km
ULR / ULOR	0.00 / 0.00
Maks. natężenia światła W każdym kierunku tworzącym podany kąt z dolną linią pionową przy zainstalowanym i gotowym do użytku oświetleniu.	≥ 70°: 671 cd/klm ≥ 80°: 132 cd/klm ≥ 90°: 0.00 cd/klm
Klasa natężenia oświetlenia Wartości natężenia światła w [cd/klm] do obliczania klasy natężenia światła odnoszą się do strumienia świetlnego lampy, zgodnie z EN 13201:2015.	G*2
Klasa wskaźnika olśnienia	D.5

SYT. 1 · -

Podsumowanie (do EN 13201:2015)

Wyniki dla pól oceny

	Rozmiar	Obliczono	Zad.	Kontrola
Jezdnia 1 (P3)	E_m	8.34 lx	[7.50 - 11.25] lx	✓
	E_{min}	1.58 lx	≥ 1.50 lx	✓

Obliczono współczynnik konserwacji 0.80 dla instalacji.

Wyniki dla wskaźników wydajności energetycznej

	Rozmiar	Obliczono	Zużycie
SYT. 1	D_p	0.021 W/lx*m²	-
TECEO S / 5245 / 24 LEDs 700mA NW 740 53,5W / Light Exhauster, Back light - [O-R] / 427172 (z jednej strony na dole)	D_e	0.7 kWh/m² rok,	214.0 kWh/rok

59

SYT. 2 · -

Podsumowanie (do EN 13201:2015)

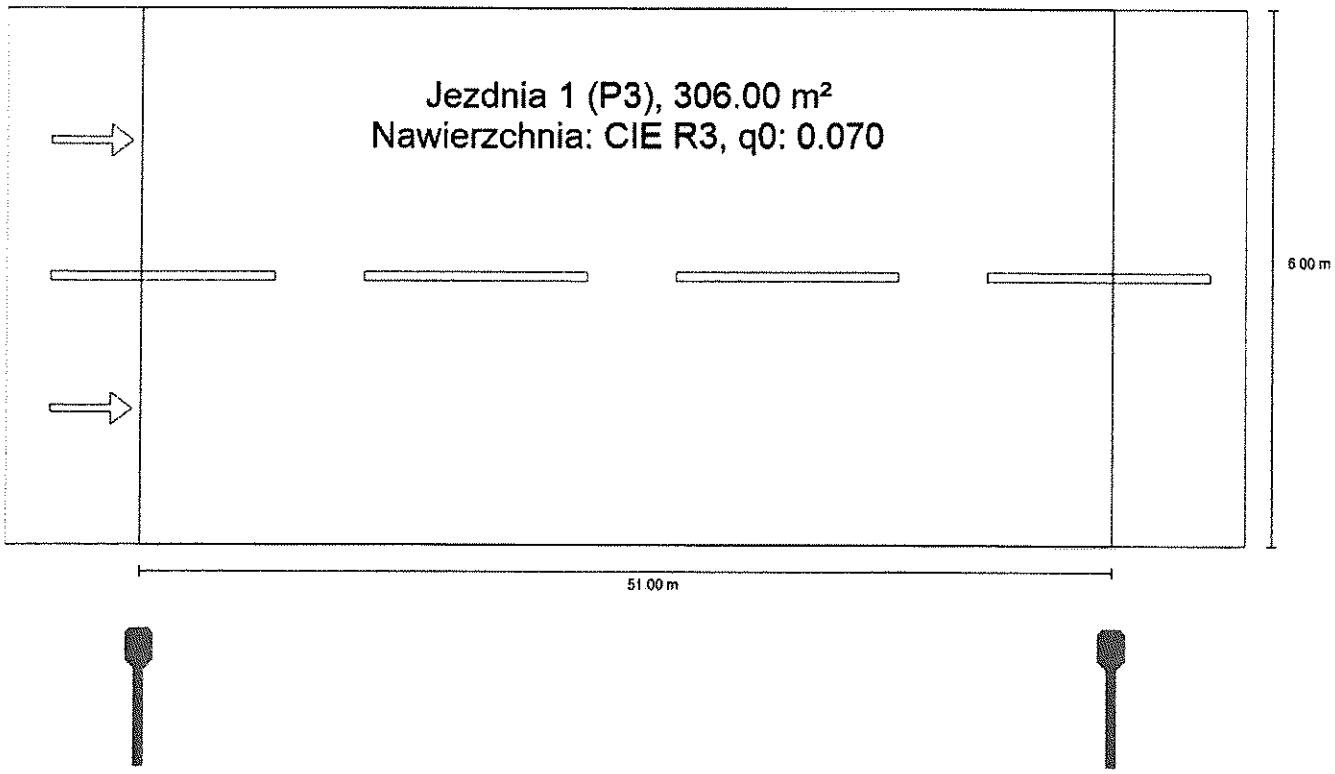

SYT. 2 · -

Podsumowanie (do EN 13201:2015)

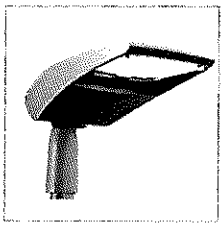

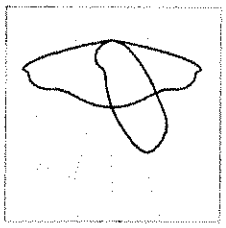

Producent		P	53.5 W
Nazwa artykułu	TECEO S / 5245 / 24 LEDs 700mA NW 740 53,5W / Light Exhauster, Back light - [O-R] / 427172	Φ_{Lampa}	7928 lm
		Φ_{Oprawa}	5494 lm
		η	69.30 %
Wyposażenie	1x 24 LEDs 700mA NW 740		

TECEO S / 5245 / 24 LEDs 700mA NW 740 53,5W / Light Exhauster, Back light - [O-R] / 427172 (z jednej strony na dole)

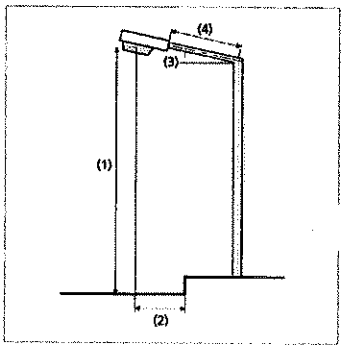

Odstęp słupa	51.000 m
(1) Wysokość punktu świetlnego	8.000 m
(2) Nawis punktu świetlnego	-1.190 m
(3) Nachylenie wysięgnika	0.0°
(4) Długość wysięgnika	1.000 m
Godziny pracy w ciągu roku	4000 h: 100.0 %, 53.5 W
Zużycie	1070.0 W/km
ULR / ULOR	0.00 / 0.00
Maks. natężenia światła W każdym kierunku tworzącym podany kąt z dolną linią pionową przy zainstalowanym i gotowym do użytku oświetleniu.	≥ 70°: 671 cd/klm ≥ 80°: 132 cd/klm ≥ 90°: 0.00 cd/klm
Klasa natężenia oświetlenia Wartości natężenia światła w [cd/klm] do obliczania klasy natężenia światła odnoszą się do strumienia świetlnego lampy, zgodnie z EN 13201:2015.	G*2
Klasa wskaźnika olśnienia	D.5

61

SYT. 2 · -

Podsumowanie (do EN 13201:2015)

Wyniki dla pól oceny

	Rozmiar	Obliczono	Zad.	Kontrola
Jezdnia 1 (P3)	E_m	7.53 lx	[7.50 - 11.25] lx	✓
	E_{min}	1.94 lx	≥ 1.50 lx	✓

Obliczono współczynnik konserwacji 0.80 dla instalacji.

Wyniki dla wskaźników wydajności energetycznej

	Rozmiar	Obliczono	Zużycie
SYT. 2	D_p	0.023 W/lx*m²	-
TECEO S / 5245 / 24 LEDs 700mA NW 740 53,5W / Light Exhauster, Back light - [O-R] / 427172 (z jednej strony na dole)	D_e	0.7 kWh/m² rok,	214.0 kWh/rok

8÷9m Słupy oświetleniowe
Lighting poles

Typ / Type	Przekrój / Profile	h [m]	t [mm]	Ø g / Ø d g/d [mm]	a x b [mm]	h_r [mm]		maksymalna powierzchnia wiatrowa [m²] / max wind area — strefa wiatrowa / wind zone I do 300 m n.p.m.	II do 300 m n.p.m.	III do 450 m n.p.m.	[kg]	h_w [m]	M [kNm]	T [kN]	[kg]
CN 8/3/60/F250	◎	8	3	60/149	85x400	500	B-120	0,44	0,24	0,32	40	-	7,63	1,53	77
CN 8/3/60/W	◎	8	3	60/149	85x400	600	-	0,44	0,24	0,32	40	1,2	7,63	1,53	80
CN 8/4/64/F250	◎	8	4	61/150	85x400	500	B-120	0,84	0,52	0,65	40	-	10,99	1,94	99
CN 8/4/64/W	◎	8	4	61/150	85x400	600	-	0,83	0,52	0,65	40	1,2	10,99	1,94	110
CN 8/3/76/F250	◎	8	3	76/165	100x400	500	B-120	0,57	0,33	0,43	40	-	8,89	1,65	88
CN 8/3/76/W	◎	8	3	76/165	100x400	600	-	0,57	0,34	0,43	40	1,2	8,89	1,65	94
CN 8/4/76/F250	◎	8	4	76/165	100x400	500	B-150	1,03	0,67	0,82	40	-	12,73	2,12	113
CN 8/4/76/W	◎	8	4	76/165	100x400	600	-	1,03	0,67	0,82	40	1,2	12,73	2,12	124
SRN 8-4/60/F250	○	8	2,9÷4	60/159	85x400	500	B-120	0,79	0,50	0,61	50	-	10,97	1,94	97
SRN 8-4/60/W	○	8	2,9÷4	60/159	85x400	500	-	0,79	0,50	0,61	50	1,2	10,97	1,94	106
SO 8/3/F250	⬡	8	3	60/160	100x400	500	B-120	0,55	0,28	0,40	50	-	9,85	2,15	81
SO 8/4/F250	⬡	8	4	63/161	100x400	500	B-150	1,09	0,67	0,85	50	-	14,69	2,74	103
SX 8/3/F250	⬡	8	3	60/189	100x400	500	B-150	1,07	0,64	0,82	50	-	14,38	2,80	89
SX 8/4/F250	⬡	8	4	63/190	100x400	500	B-150	1,99	1,31	1,61	50	-	22,31	3,77	114
CN 9/3/60/F250	◎	9	3	60/160	85x400	500	B-120	0,40	0,20	0,28	40	-	9,03	1,66	89
CN 9/3/60/W	◎	9	3	60/160	85x400	600	-	0,40	0,20	0,28	40	1,5	9,03	1,66	97
CN 9/4/64/F250	◎	9	4	61/161	85x400	500	B-120	0,80	0,49	0,62	40	-	13,15	2,10	115
CN 9/4/64/W	◎	9	4	61/161	85x400	600	-	0,80	0,48	0,62	40	1,5	13,15	2,10	133
CN 9/3/76/F250	◎	9	3	76/177	100x400	500	B-120	0,51	0,29	0,38	40	-	10,4	1,76	102
CN 9/3/76/W	◎	9	3	76/177	100x400	600	-	0,51	0,29	0,38	40	1,5	10,4	1,76	113
CN 9/4/76/F250	◎	9	4	76/177	100x400	500	B-150	0,98	0,63	0,78	40	-	14,99	2,26	132
CN 9/4/76/W	◎	9	4	76/177	100x400	600	-	0,98	0,63	0,78	40	1,5	14,99	2,26	150
SRN 9-4/60/F250	○	9	2,9÷4	60/159	85x400	500	B-120	0,55	0,31	0,41	50	-	10,86	1,87	104
SRN 9-4/60/W	○	9	2,9÷4	60/159	85x400	600	-	0,55	0,31	0,41	50	1,5	10,86	1,87	117
SO 9/3/F250	⬡	9	3	60/160	100x400	500	B-120	0,33	0,11	0,21	50	-	9,98	2,19	89
SO 9/4/F250	⬡	9	4	63/161	100x400	500	B-150	0,79	0,43	0,59	50	-	14,86	2,71	114
SX 9/3/F250	⬡	9	3	60/189	100x400	500	B-150	0,74	0,39	0,54	50	-	14,43	2,77	99
SX 9/4/F250	⬡	9	4	63/190	100x400	500	B-150	1,54	0,97	1,22	50	-	22,64	3,66	127

⬡ - ośmiokąt / *octagonal-conical* ○ - rura / *tubular* ◎ - stożek / *round-conical*