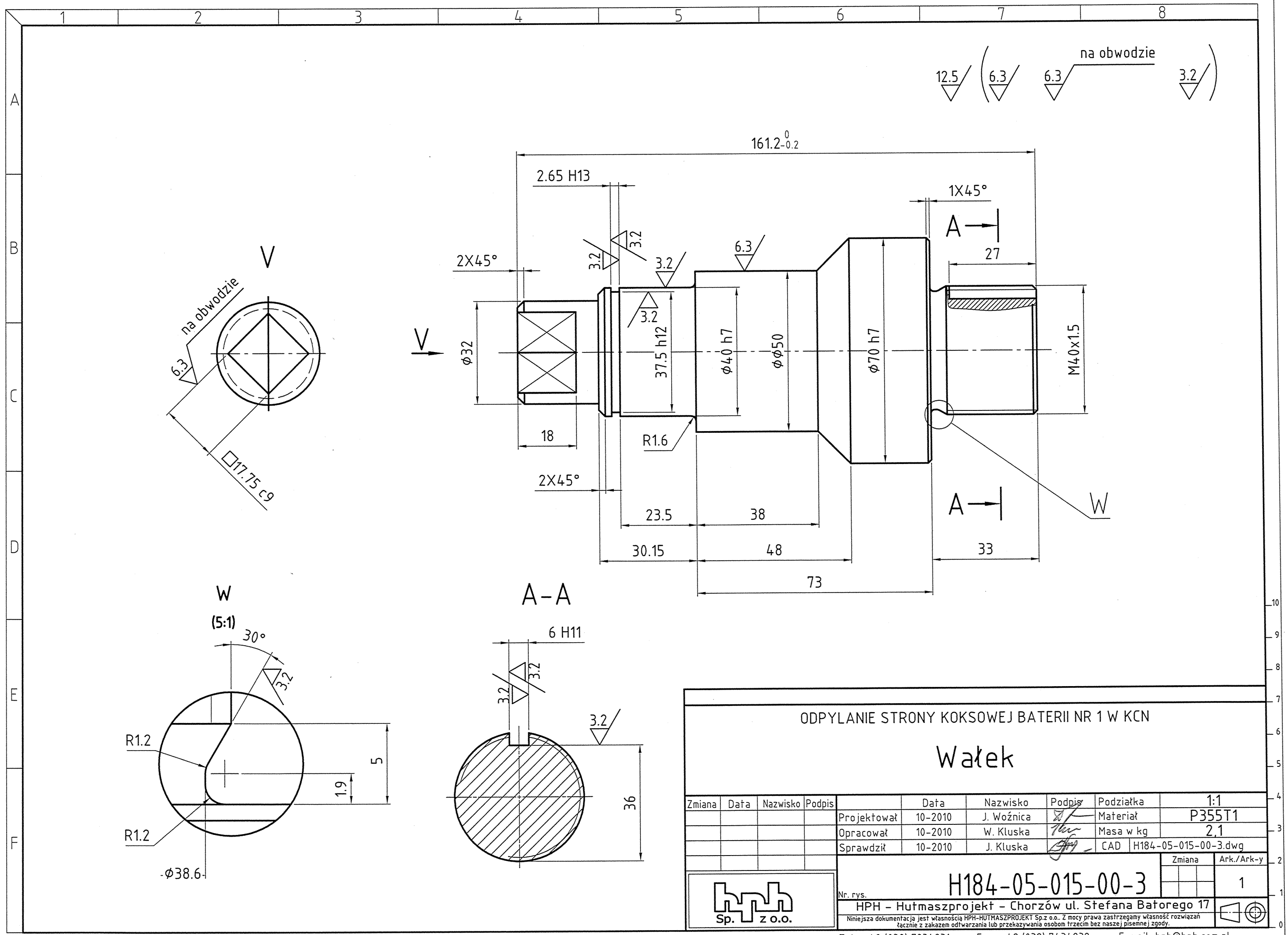

ODPYLANIE STRONY KOKSOWEJ BATERII NR 1 W KCN

Wałek

Zmiana	Data	Nazwisko	Podpis		Data	Nazwisko	Podpis	Podziałka	1:1
				Projektował	10-2010	J. Woźnica		Materiał	P355T1
				Opracował	10-2010	W. Kluska		Masa w kg	2,1
				Sprawdził	10-2010	J. Kluska		CAD	H184-05-015-00-3.dwg

Zmiana | Ark./Ark-y: 1

Nr. rys. H184-05-015-00-3

HPH - Hutmaszprojekt - Chorzów ul. Stefana Batorego 17

Niniejsza dokumentacja jest własnością HPH-HUTMASZPROJEKT Sp.z o.o.. Z mocy prawa zastrzegamy własność rozwiązań łącznie z zakazem odtwarzania lub przekazywania osobom trzecim bez naszej pisemnej zgody.

hph Sp. z o.o.

Tel: +48 (032) 7834931 Fax: +48 (032) 7434932 E-mail: hph@hph.com.pl