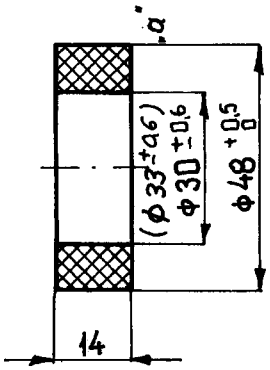

Twardość: 70÷75° wg SHORE'A
Temp. pracy: +120°C

„a" - dodano tulejkę z otw. ϕ33 ±0,6. /2008.03.28 w. Kuczyński/

		guma		~0,0185	
Poz.	Nazwa części	Materiał	Ilość	Ciężar	Nr rys. – Uwagi
Kontrolował					
Kreślił	Rex 05.2000	Cementownia „Odra" S.A. w Opolu			
Sprawdził					
Zatwierdził					
Skala 1:1	Płyty panc. młyna cem. Nr 6 '99 Tulejka			Nr rys. Mn-105-2/a	

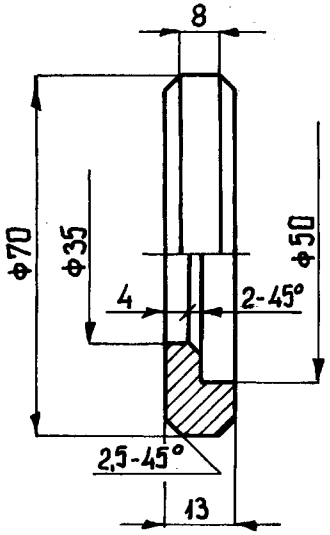

		St 3		~0,22	
Poz.	Nazwa części	Materiał	Ilość	Ciężar	Nr rys. – Uwagi
Kontrolował					
Kreślił	Rex 05.2000	Cementownia „Odra" S.A. w Opolu			
Sprawdził					
Zatwierdził					
Skala 1:1	Płyty panc. młyna cem. Nr 6' 99 Podkładka			Nr rys. Mn-105-1	