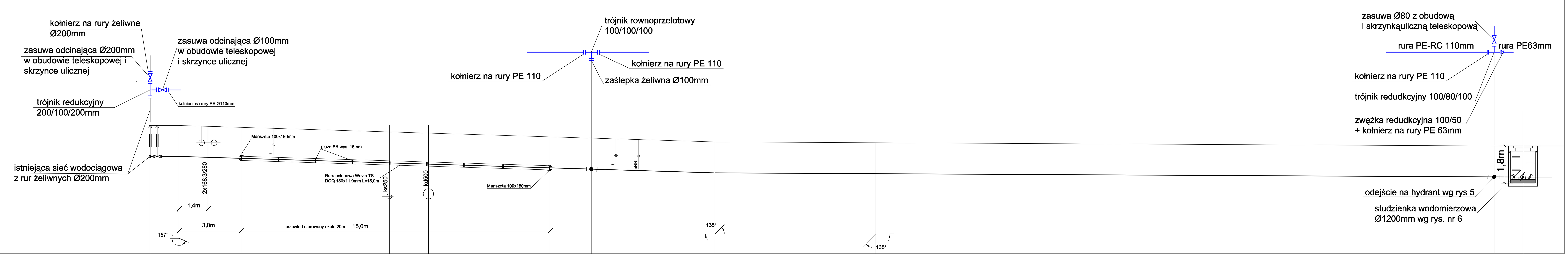


| | W1 | W2 | | | W3 | W4 | W5 | W6 | W7 |
|---|---|---|---|---|---|---|---|---|---|
| RZĘDNA TERENU | 30,00 | 30,00 | 29,64 | 29,63 | 29,38 | 29,20 | 29,16 | 29,00 | 29,00 |
| RZĘDNA OSI RUROCIĄGU | 28,50 | 28,50 | 26,52 | 26,69 | 27,88 | 27,70 | 27,66 | 27,50 | 27,50 |
| GŁĘBOKOŚĆ WYKOPU | 1,50 | 1,50 | 3,12 | 2,94 | 1,50 | 1,50 | 1,50 | 1,50 | 1,50 |
| MAT. ŚREDNICE I SPADKI | | i=3,0% PE-RC110x6,6 PN10SDR17 | | | | i=0,5% PE-RC110x6,6 PN10SDR17 | | | |
| ODLEGŁOŚCI W M | 0,00 | 1,40 | | 20,00 | 21,40 | 27,40 | 35,20 | 65,20 | 66,60 |
| | | 1,40 | | | 6,00 | 7,80 | 30,00 | 1,40 | |
| OZNACZENIA | W1 | W2 | | | W3 | W4 | W5 | W6 | W7 |

UWAGA:
Przed przystąpieniem do wykonywania przyłącza wodociągowego
w miejscach skrzyżowań i zbliżeń z istniejącym uzbrojeniem
podziemnym dokonać ręcznych przekopów poszukiwawczych
w celu ustalenia faktycznego zagłębienia i lokalizacji tego uzbrojenia,
zwracając szczególną uwagę na kable elektroenergetyczne i sieci gazowe.
Odkryte uzbrojenie należy zabezpieczyć przed uszkodzeniem
przez podwieszenie lub podparcie


PROJEKT
Biuro Projektów ART-PROJEKT Spółka z o.o.
ul. Partyzantów 5
73-110 Stargard
tel./fax (91) 573-07-24
tel./fax (91) 577-62-97


| | | |
|---|---|---|
| RYSUNEK | PRZYŁĄCZE WODOCIĄGOWE PROFIL PODŁUŻNY W1 - W7 | RYS.NR 2 |
| TEMAT | BUDYNEK PRZEZNACZONY NA USŁUGI OŚWIATOWE, Z PROJEKTEM ZAGOSPODAROWANIA TERENU OBEJMUJĄCYM PLAC ZABAW, WIATĘ ŚMIETNIKOWĄ, PARKING I NIEZBĘDNĄ INFRASTRUKTURĘ TECHNICZNĄ. | SKALA 1:100/200 |
| ADRES: | dz. nr 28/8, 326/6; 29/8 obręb numer 19; ul. Twardowskiego; 73-110 Stargard, woj.zachodniopomorskie, gmina Stargard | |
| INWESTOR: | GMINA MIASTO STARGARD. 73-110 STARGARD ul. Czarnieckiego 17 | DATA 04.2017 |
| PROJEKTOWAŁ: | inż. ANDRZEJ PIERŚCIONEK upr. nr ZAP/0082/POOS/04 | |
| SPRAWDZIŁ: | mgr inż. ANNA BANASIK upr. nr ZAP/0013/PWOS/04 | |

Niniejszy rysunek stanowi element dokumentacji chronionej prawem autorskim