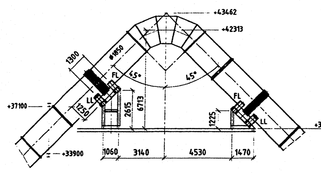

Widok
Ansicht "Z"

Widok
Ansicht "Y"

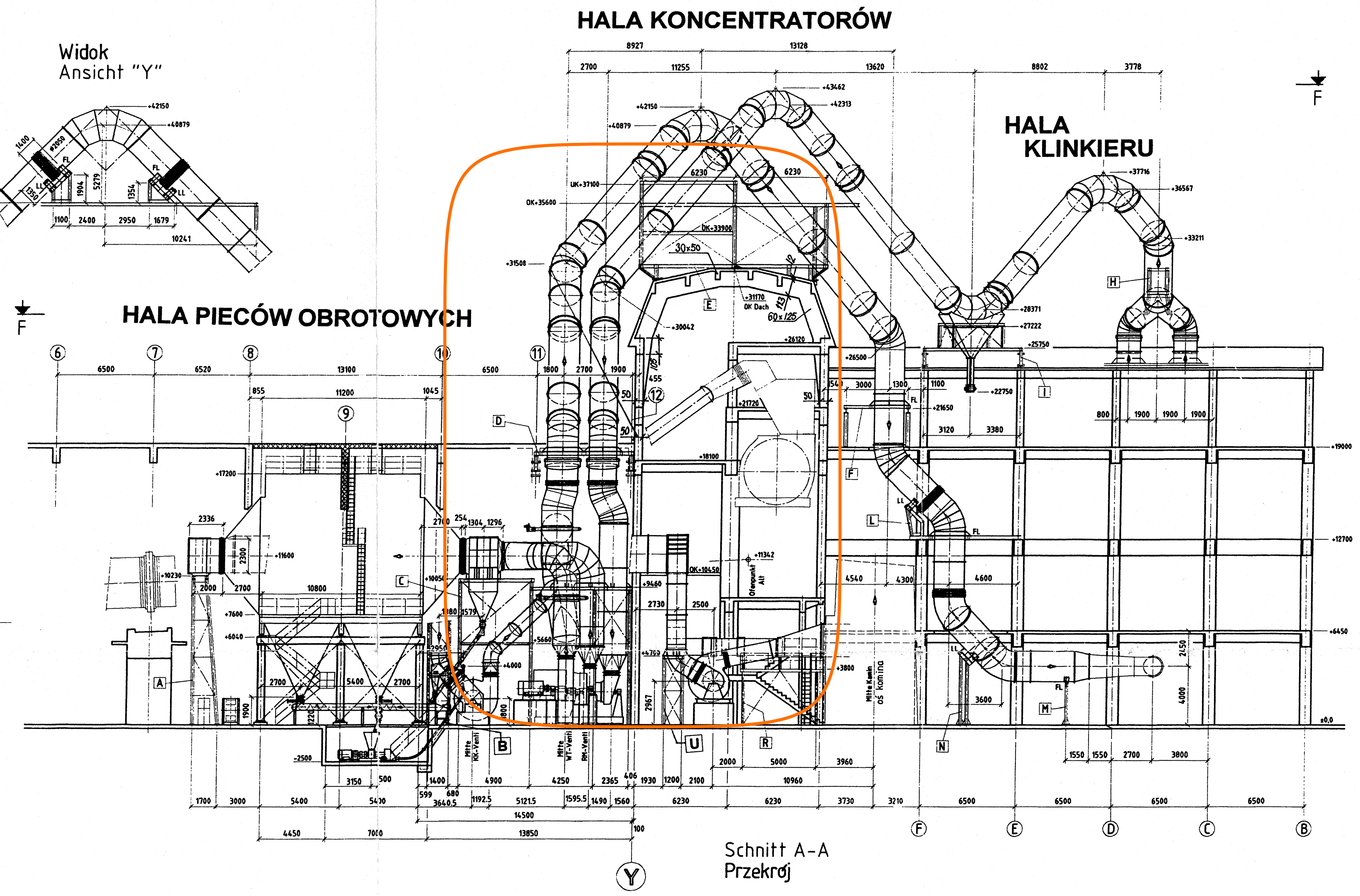

Schnitt A-A
Przekrój

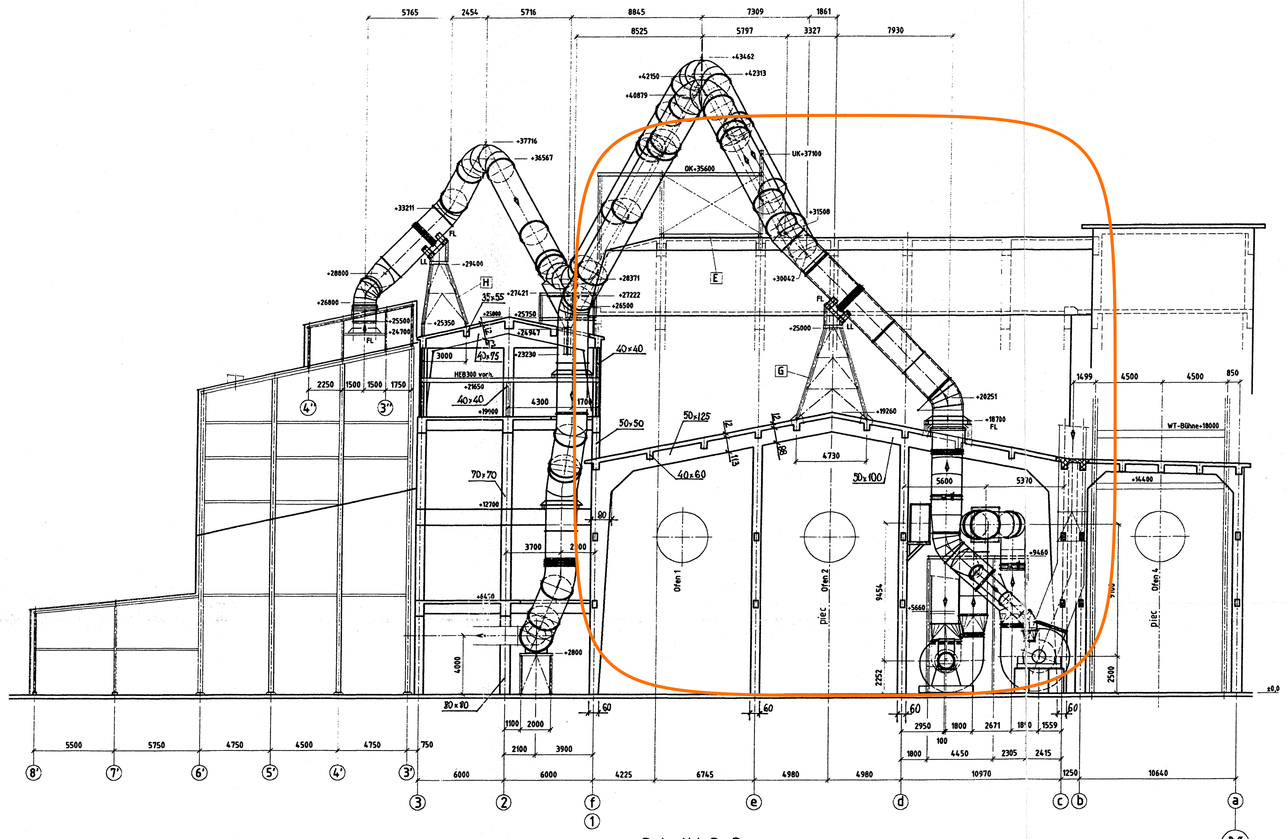

Schnitt B-B
Przekrój

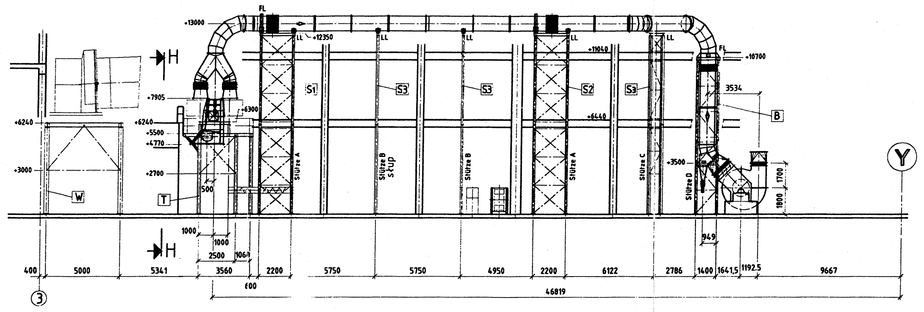

Schnitt G-G
Przekrój

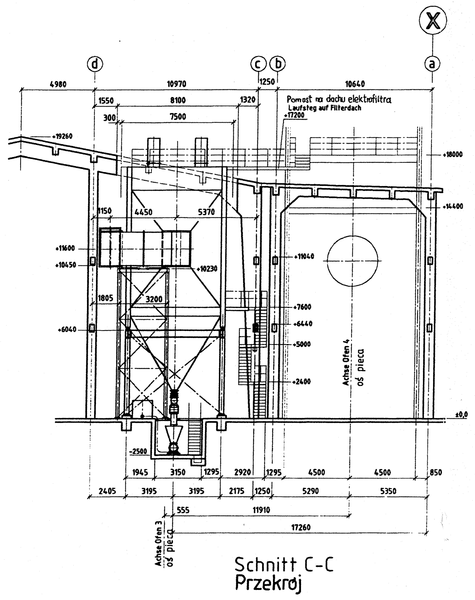

Schnitt C-C
Przekrój

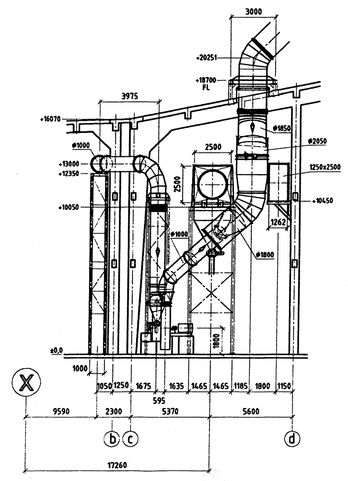

Schnitt D-D
Przekrój

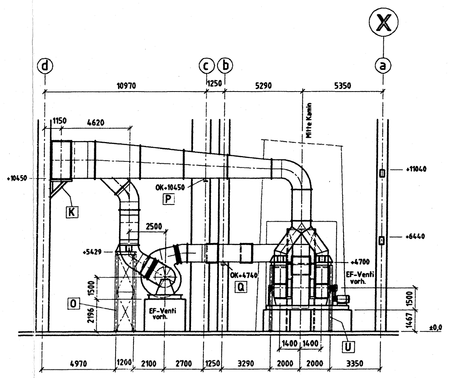

Schnitt E-E
Przekrój

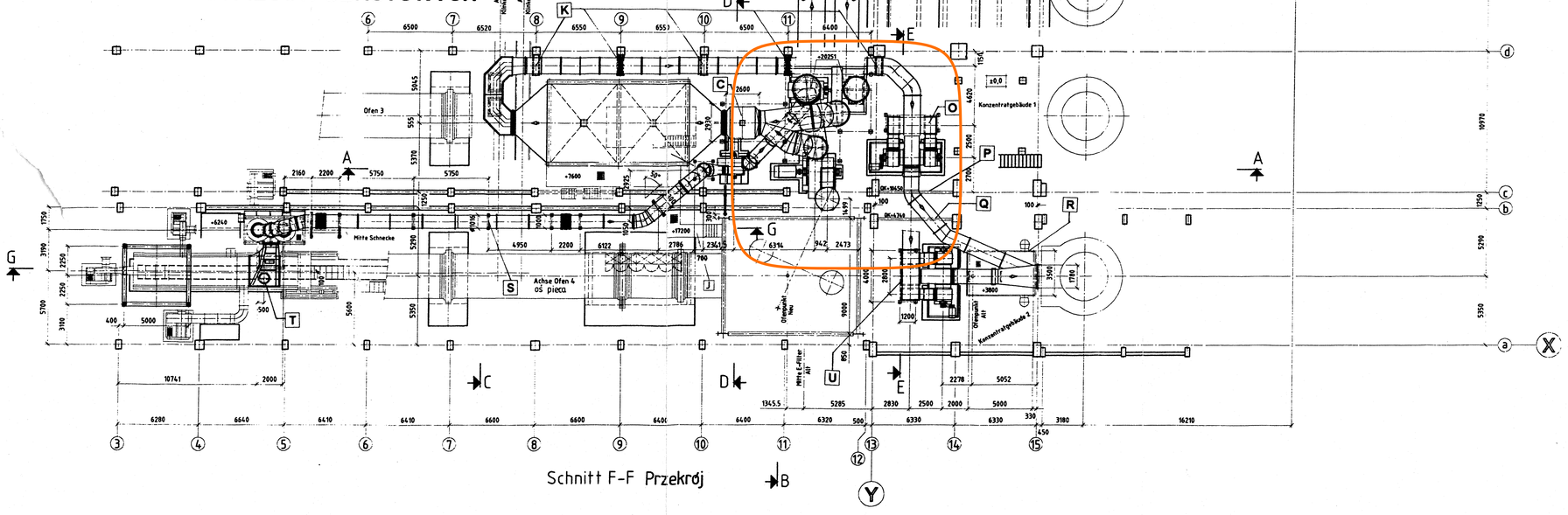

Schnitt F-F Przekrój

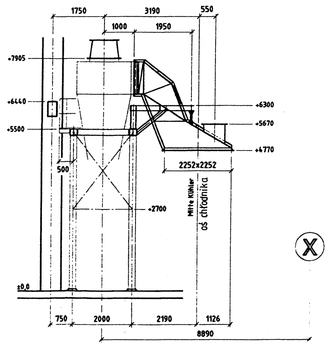

Schnitt H-H Przekrój
M1:100

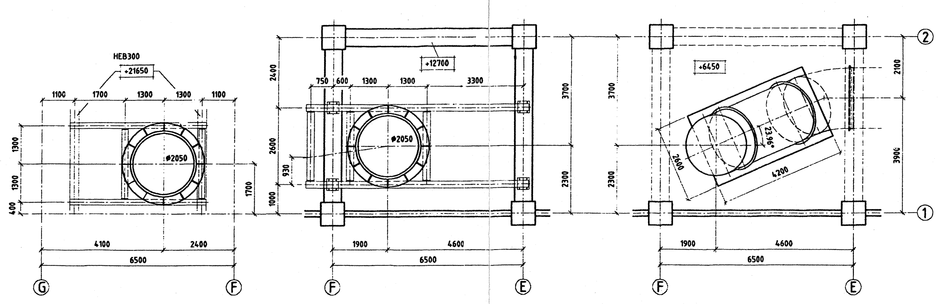

Bühnen Rohmühle
Pomosty młyna surowców
1:100

Urząd Miasta Opola
Wydział Architektury i Ochrony Zabytków
Udostępnia dokumentację
65-111 OPOLE, Pl. Kolodzieja 1a
tel. 54-46-18

części konstrukcji żelbetowej do demontażu

A bis W Unterstützungen ,bzw.Gerüste
do konstrukcje wsporcze rurociągów

Projektował	J.SUPPAN		07.98
Konstruował			
Kreślił			
Sprawdził	B.SZTKOWICZ		07.98
Kier. pracowni	B.SZTKOWICZ		
	Nazwisko	Podpis	Data

Zastrzega się prawo autorskie

poltegor-projekt Sp. z o.o.
ul. Prawdzicka Dąbrówka 98, 53-532 Wrocław Poland

Podziałka 1:200 ; 1:100
Format
Arkusz Nr

Nazwa rys. CEMENTOWNIA „ODRA" W OPOLU
PRZEBUDOWA STACJI ELEKTROFILTRA
RYSUNEK ZESTAWCZY ZABUDOWY INSTALACJI ELEKTROFILTRA
RZUT I PRZEKRÓJ E

Nr rys. POLTEGOR
3760.1019.601-01

MBM INDUSTRIEANLAGEN GMBH & CO.

HAUPTTITEL: ODRA Elektro-Filter

UNTERTITEL: Aufstellungsplan E-Filter
Gaszu-Rückführung Rohmühle
Entstaubung Klinkerkühler

Bearb.	19.9.97	Hein.	
Gepr.			
Norm			

ZEICHNUNGS-Nr. P.109511-ZEF-3482-0

Maßstab 1:200

Index	Änderung	Tag	Name