URZĄD MIEJSKI
W SŁUPSKU
Wydział Budownictwa

INWESTOR		„Wodociągi Słupsk" Sp. z o.o. ul. Elizy Orzeszkowej 1, 76-200 Słupsk
JEDNOSTKA PROJEKTOWA	**AT PROJECT Sp. z o.o.**	AT PROJECT Sp. z o.o. Ostróżki, ul. Krasickiego 4 83-050 Kolbudy
NAZWA INWESTYCJI	**BUDOWA ELEKTROWNI FOTOWOLTAICZNEJ O MOCY DO 1,6 MWp WRAZ Z KONTENEROWĄ STACJĄ TRANSFORMATOROWĄ, MAGAZYNEM ENERGII (KONTENERAMI PRZEKSZTAŁTNIKA I BATERII), DROGĄ DOJAZDOWĄ, TERENOWYMI INSTALACJAMI SN, NN, TELETECHNICZNĄ I ODGROMOWĄ, LINIĄ KABLOWĄ WPROWADZENIA MOCY DO ISTNIEJĄCEJ ROZDZIELNI SN PRZY OCZYSZCZALNI ŚCIEKÓW ORAZ KANALIZACJĄ DESZCZOWĄ ZE SZCZELNYM ZBIORNIKIEM NA WODY OPADOWE**	
KATEGORIA OBIEKTU BUDOWLANEGO	**VIII**	
ADRES OBIEKTU BUDOWLANEGO	**Słupsk, gm. M. Słupsk, powiat Słupsk, woj. pomorskie**	
NUMERY EWIDENCYJNE DZIAŁEK	dz. nr 7/9, obr. 2, gm. M. Słupsk, 226301_1.0002.7/9	
STADIUM	**PROJEKT ZAGOSPODAROWANIA TERENU**	

Zakres opracowania	pełniona funkcja projektowa	imię i nazwisko specjalność i numer uprawnień budowlanych	podpis
ARCHITEKTURA	PROJEKTANT	mgr inż. arch. Krzysztof Michniewicz 07/Gd/00 do projektowania bez ograniczeń w specjalności architektonicznej	
ARCHITEKTURA	SPRAWDZAJĄCA	mgr inż. arch. Iga Kucharska 19/POOKK/V/2018 do projektowania bez ograniczeń w specjalności architektonicznej	
INSTALACJE ELEKTRYCZNE	PROJEKTANT	mgr inż. Bartłomiej Zosiuk POM/0149/POOE/06 do projektowania bez ograniczeń w specjalności instalacyjnej w zakresie sieci, instalacji i urządzeń elektrycznych i elektroenergetycznych	
INSTALACJE ELEKTRYCZNE	SPRAWDZAJĄCY	mgr inż. Mariusz Kacprzak POM/0189/PWOE/11 do projektowania i kierowania robotami budowlanymi bez ograniczeń w specjalności instalacyjnej w zakresie sieci, instalacji i urządzeń elektrycznych i elektroenergetycznych	

DATA	STYCZEŃ 2024	egz. nr	2

załącznik nr 1
do decyzji nr 36/2024
znak B.6740.12.2024.PK
z dnia 27.03.2024

URZĄD MIEJSKI
W SŁUPSKU
Wydział Budownictwa

SPIS TREŚCI

PROJEKT ZAGOSPODAROWANIA TERENU

I.1. Opis zagospodarowania terenu str. 3-10

1. Dane ogólne str. 3
2. Zagospodarowanie terenu str. 3-10

I.2. Oświadczenie str. 11

I.3. Dokumenty zespołu projektowego str. 12-20

I.4. Część rysunkowa str. 21

M-01 Projekt zagospodarowania terenu - 1 : 500 str. 21

URZĄD MIEJSKI
W SŁUPSKU
Wydział Budownictwa

OPIS TECHNICZNY

1. Dane ogólne

1.1. ***Przedmiot opracowania***

Przedmiotem opracowania jest projekt budowlany zagospodarowania terenu dla budowy elektrowni fotowoltaicznej o mocy do 1,6 MWp wraz z kontenerową stacją transformatorową, magazynem energii (kontenerami przekształtnika i baterii), drogą dojazdową, terenowymi instalacjami SN, NN, teletechniczną i odgromową oraz linią kablową wyprowadzenia mocy do istniejącej rozdzielni SN przy oczyszczalni ścieków, oraz szczelnym zbiornikiem na wody opadowe.

1.2. ***Lokalizacja***

Dz. nr 7/9, obr. 2, gm. M. Słupsk, jedn. ewid. 226301_1.0002.7/9

1.3. ***Inwestor***

„Wodociągi Słupsk" Sp. z o.o., ul. Elizy Orzeszkowej 1, 76-200 Słupsk

1.4. ***Jednostka projektowa i projektant***

AT PROJECT Sp. z o.o. Ostróżki, ul. Krasickiego 4, 83-050 Kolbudy
Projektant architektury: mgr inż. arch. Krzysztof Michniewicz, upr. proj. 07/Gd/00 specj. arch. b/o.

2. Zagospodarowanie terenu

2.1. ***Istniejące zagospodarowanie terenu***

Teren inwestora dz. nr 7/9 obecnie stanowi część oczyszczalni ścieków.
Działka nie jest utwardzona, całość powierzchni stanowi powierzchnia biologicznie czynna.

2.2. ***Uwarunkowania prawne***

Dla obszaru inwestycji obowiązują zapisy Uchwały Nr LXI/882/23 Rady Miejskiej w Słupsku z dnia 23 sierpnia 2023 r. w sprawie uchwalenia miejscowego planu zagospodarowania przestrzennego „Przy oczyszczalni I" w Słupsku:

Rozdział 4. Zasady ochrony środowiska, przyrody i krajobrazu oraz zasady kształtowania krajobrazu.
§ 7. 1. Zakazuje się lokalizowania na obszarze planu przedsięwzięć mogących zawsze znacząco oddziaływać na środowisko sklasyfikowanych w rozporządzeniu Rady Ministrów w sprawie przedsięwzięć mogących znacząco oddziaływać na środowisko; zakaz nie dotyczy terenu 03.19.K – teren infrastruktury technicznej – kanalizacja. **- spełnione:** zgodnie z Rozporządzeniem Rady Ministrów z dnia 10 września 2019r. w sprawie przedsięwzięć mogących znacząca oddziaływać na środowisko § 3. 1.pkt 54 wraz ze zmianą rozporządzenia z dnia 10 sierpnia 2023r. §1.pkt 2 inwestycja nie wpływa znacząco na środowisko.

2. Zakazuje się lokalizowania na obszarze planu wszelkich funkcji związanych z użytkowaniem obiektów lub prowadzoną działalnością, mogących naruszyć istniejące przepisy w zakresie ochrony środowiska. Prowadzona w ramach działalności eksploatacja instalacji nie powinna powodować przekroczenia standardów jakości środowiska, a jej uciążliwość powinna mieścić się w granicach określonych przepisami prawnymi. Należy stosować rozwiązania techniczne, technologiczne i organizacyjne gwarantujące zabezpieczenie przed zanieczyszczeniem środowiska, w tym emisją ponadnormatywnego hałasu. **- spełnione.**

3. Tereny nadrzeczne, wraz z rzeką Słupią, stanowią korytarz ekologiczny o randze regionalnej. Zainwestowanie terenów 04.1.ZP(ZZ), 04.2.ZP(ZZ), 04.20.ZP(ZZ) powinno być dostosowane do pełnienia funkcji korytarza ekologicznego. Nowe elementy zagospodarowania nie mogą tworzyć barier przestrzennych lub odstraszać zwierząt. Przy wprowadzaniu na powyższych terenach oświetlenia należy uwzględnić wszystkie funkcje przyrodnicze, z którymi związany **- nie dotyczy:** brak ingerencji w teren.

4. Wycinkę drzew dozwala się w miejscach kolidujących z realizacją inwestycji. Wycinka powinna być ograniczona do niezbędnego minimum i odbywać się poza okresem lęgowym ptaków. **- nie dotyczy.**

5. Przez obszar objęty planem przebiegają oznaczone na rysunku planu cieki wodne. Ustala się ochronę ich dolinek, w tym obecnie występującej tam roślinności oraz zachowanie drożności. **- spełnione:** brak ingerencji w teren dolinek cieku wodnego zgodnie z zagospodarowaniem terenu.

6. Wody opadowe spływające z terenów utwardzonych i zanieczyszczonych należy odprowadzić do kanalizacji deszczowej, zgodnie obowiązującymi przepisami. **– spełnione.**

7. Sposób odprowadzenia wód opadowych winien uwzględniać uwarunkowania terenów sąsiednich i nie może powodować na nich szkód **– spełnione.**

URZĄD MIEJSKI
W SŁUPSKU
Wydział Budownictwa

Rozdział 5. Zasady ochrony dziedzictwa kulturowego i zabytków, w tym krajobrazów kulturowych oraz dóbr kultury współczesnej.
§ 8. 1. Na terenie objętym opracowaniem zlokalizowane są, oznaczone na rysunku planu, stanowiska archeologiczne, ujęte w wojewódzkiej ewidencji zabytków:
1) AZP 8-29/39, AZP 8-29/40, AZP 8-29/56 – objęte strefą częściowej ochrony archeologicznej W.II, gdzie w przypadku zamiaru przeprowadzenia prac ziemnych, należy przeprowadzić archeologiczne badania ratownicze, wyprzedzające inwestycję, w zakresie określonym przez Pomorskiego Wojewódzkiego Konserwatora Zabytków w drodze decyzji, zgodnie z przepisami odrębnymi dotyczącymi ochrony zabytków i opieki nad zabytkami, - **spełnione:** zgodnie z decyzjami dołączonymi do projektu (załączniki projektu budowlanego).

Rozdział 8. Granice i sposoby zagospodarowania terenów lub obiektów podlegających ochronie, na podstawie odrębnych przepisów, terenów górniczych, a także obszarów szczególnego zagrożenia powodzią, obszarów osuwania się mas ziemnych, krajobrazów priorytetowych określonych w audycie krajobrazowym oraz w planach zagospodarowania przestrzennego województwa.

§ 11. 1. W granicach opracowania planu występują strefy szczególnego zagrożenia powodzią – 1% (raz na 100 lat), oznaczone na rysunku planu symbolem (ZZ), na których obowiązują przepisy odrębne, wynikające z ustawy z dnia 20 lipca 2017 roku Prawo wodne (Dz. U. z 2022 r. poz. 2625, poz. 2687, z 2023 r. poz. 295, poz. 412). – **spełnione**: brak ingerencji w strefę szczególnego zagrożenia powodzią.
2. Granice opracowania planu obejmują, oznaczony na rysunku planu, specjalny obszar ochrony siedlisk Dolina Słupi (PLH220052) w ramach obszaru Natura 2000. Tereny położone na obszarze podlegają ochronie na podstawie ustawy z dnia 16 kwietnia 2004 roku o ochronie przyrody (t.j. Dz. U. z 2022 r. poz. 916, poz. 2185, poz. 2375). – **spełnione.**
3. W granicach opracowania planu nie występują tereny górnicze.
4. W granicach opracowania planu nie występują obszary osuwania się mas ziemnych.

Rozdział 11. Zasady modernizacji, rozbudowy i budowy systemów komunikacji i infrastruktury technicznej.
§ 14. 1. Ustalenia w zakresie komunikacji:
4) wskaźniki w zakresie komunikacji i zasady organizacji miejsc parkingowych należy przyjmować zgodnie ze wskaźnikami do obliczania zapotrzebowania inwestycji na miejsca postojowe dla samochodów osobowych – **nie dotyczy:** inwestycja nie wymaga zapewnienia miejsc parkingowych, sporadyczne pojazdy obsługi stacji będą parkowały na podjeździe utwardzonym na terenie inwestycji.
2. Ustalenia w zakresie infrastruktury technicznej.
1) adaptuje się istniejące sieci infrastruktury technicznej z możliwością ich rozbudowy, przebudowy i budowy nowych, na warunkach określonych przez zarządzających sieciami;
2) sieci infrastruktury technicznej należy, w miarę możliwości, lokalizować w liniach rozgraniczających terenów dróg;
3) ustalenia w zakresie zaopatrzenia w wodę – zaopatrzenie w wodę z sieci wodociągowej, na zasadach określonych przez zarządzającego siecią, – **nie dotyczy.**
4) ustalenia w zakresie odprowadzenia ścieków komunalnych, w tym bytowych i przemysłowych – **nie dotyczy.**
5) ustalenia w zakresie odprowadzenia wód opadowych:
a) ustala się zagospodarowanie wód opadowych i roztopowych z terenów objętych granicami opracowania w obrębie granic własnych działek, **spełnione**: odprowadzenie wód opadowych i roztopowych wchłaniane powierzchniowo do gruntu w granicach nieruchomości; teren działki ukształtowany będzie w taki sposób, aby uniemożliwić spływ wód opadowych na tereny działek sąsiednich, grunty są w stanie przenieść wody opadowe. Dodatkowo z terenów utwardzonych i dachów wody opadowe będą spływać do wpustu, następnie do studni z osadnikiem i do szczelnego zbiornika.
b) ustala się obowiązek utrzymania drożności istniejącego systemu drenażowego, opartego na rowach melioracyjnych, z możliwością przebudowy w sposób zapewniający jego prawidłowe funkcjonowanie zgodnie z przepisami odrębnymi, **spełnione.**
c) dopuszcza się odprowadzenie części wód opadowych do rowów melioracyjnych, – **nie dotyczy.**
d) dopuszcza się odprowadzenie części wód opadowych i roztopowych z działki do sieci kanalizacji deszczowej, po jej wybudowaniu, na zasadach określonych przez zarządzającego siecią, ustala się przy tym obowiązek zastosowania zbiorników retencyjnych lub retencyjno-rozsączających w celu ograniczenia i opóźnienia odpływu wód deszczowych z działki do sieci kanalizacji deszczowej, – **nie dotyczy.**

URZĄD MIEJSKI
W SŁUPSKU
Wydział Budownictwa

e) wody opadowe z utwardzonych terenów komunikacji samochodowej (np. parkingi, place manewrowe, dojazdy) należy odprowadzić do kanalizacji deszczowej, po jej wybudowaniu, zgodnie z obowiązującymi przepisami, **spełnione**: z terenów utwardzonych i dachów wody opadowe będą spływać do wpustu, następnie do studni z osadnikiem i do szczelnego zbiornika zgodnie z rysunkiem zagospodarowania terenu.
f) ustala się zakaz powierzchniowego odprowadzenia wód opadowych z dróg, parkingów i terenów utwardzonych w sposób niezorganizowany; **spełnione**: jak powyżej.
6) ustalenia w zakresie zaopatrzenia w ciepło – **nie dotyczy.**
7) ustalenia w zakresie zaopatrzenia w energię elektryczną – **nie dotyczy.**
8) ustalenia w zakresie zaopatrzenia w gaz – **nie dotyczy.**
9) ustalenia w zakresie gospodarki odpadami – **nie dotyczy.**
10) ustalenia w zakresie telekomunikacji – **nie dotyczy.**
11) ustalenia w zakresie odnawialnych źródeł energii:
a) na obszarze opracowania planu dopuszcza się lokalizowanie instalacji produkujących, magazynujących i dystrybuujących energię z energii słonecznej bez limitu mocy, zachowując granicę strefy oddziaływania, – **spełnione.**
b) na obszarze opracowania planu dopuszcza się lokalizację instalacji wytwarzających, magazynujących i dystrybuujących energię z wiatru bez limitu mocy, zachowując granicę strefy oddziaływania, – **nie dotyczy.**
c) na obszarze opracowania planu dopuszcza się lokalizację instalacji wytwarzających, magazynujących i dystrybuujących energię geotermalną, energię z pomp ciepła i innych źródeł korzystających z energii otoczenia, zachowując granicę strefy oddziaływania, – **nie dotyczy.**
d) na terenach P,U – tereny obiektów produkcyjnych, składów i magazynów, tereny zabudowy usługowej oraz K – tereny infrastruktury technicznej – kanalizacja, dopuszcza się lokalizację instalacji wytwarzających, magazynujących i dystrybuujących energię z biogazu, biometanu, biopaliw i biomasy, – **nie dotyczy.**
e) na terenach P,U – tereny obiektów produkcyjnych, składów i magazynów, tereny zabudowy usługowej oraz K – tereny infrastruktury technicznej – kanalizacja, dopuszcza się lokalizację instalacji wytwarzających, magazynujących i dystrybuujących wodór oraz propan; – **nie dotyczy.**
12) należy zapewnić dostęp do urządzeń infrastruktury technicznej.

Rozdział 12. Sposób i termin tymczasowego zagospodarowania, urządzania i użytkowania terenów.
§ 15. Zakazuje się nowych form tymczasowego użytkowania, zagospodarowania i urządzania terenu w sposób niezgodny z ustalonym w planie. – **nie dotyczy.**

karta terenu numer: 02

01 PRZEZNACZENIE:
4.P,U; 6.P,U; 16.P,U; 18.P,U; 21.P,U; 22.P,U
Powierzchnia: 4.P,U-14,9 ha, 6.P,U-30 ha, 16.P,U-10,5 ha, 18.P,U-4,8 ha, 21.P,U-5,9 ha, 22.P,U-24,7 ha.
TERENY OBIEKTÓW PRODUKCYJNYCH, SKŁADÓW I MAGAZYNÓW, TERENY ZABUDOWY USŁUGOWEJ

02 PARAMETRY I WSKAŹNIKI KSZTAŁTOWANIA ZABUDOWY ORAZ ZAGOSPODAROWANIA TERENU:

> linia zabudowy:
– ustala się nieprzekraczalne linie zabudowy w odległości 6 m od granic z terenami dróg publicznych oraz 15 m od północnej granicy miasta Słupsk z Gminą Słupsk, zgodnie z rysunkiem planu. – **nie dotyczy.**
> intensywność zabudowy
– minimalnie: 0,
– maksymalnie: 1,5. - **spełnione:** Pc/Pt= 99,62/47897=0,002
> współczynnik powierzchni zabudowy
– minimalnie: nie ustala się,
– maksymalnie: ustala się dla terenów: 4.P,U; 6.P,U; 16.P,U; 18.P,U; 21.P,U – 75% w stosunku do powierzchni działki budowlanej, - **spełnione:** powierzchnia zabudowy wynosi 0,21%
> powierzchnia biologicznie czynna
– ustala się dla terenów: 4.P,U; 6.P,U; 16.P,U; 18.P,U; 21.P,U minimalnie 10% w stosunku do powierzchni działki budowlanej,- **spełnione:** powierzchnia zabudowy wynosi 99,22%
> gabaryty projektowanej zabudowy

URZĄD MIEJSKI
W SŁUPSKU
Wydział Budownictwa

– nie ustala się.

> wysokości projektowanej zabudowy

– ustala się maksymalnie 3 kondygnacje nadziemne,– **nie dotyczy.**

– ustala się maksymalnie 14 m.– **nie dotyczy.**

> geometria, wykończenie dachu

– ustala się dachy o maksymalnym nachyleniu połaci do 45°,- **spełnione:** przewiduje się dach płaski na kontenerach baterii i przekształtnika, na kontenerowej stacji transformatorowej przewiduje się dach o kącie nachylenia 3,14°.

– ustala się, dla dachów innych niż płaskie, kolorystykę pokrycia w odcieniach czerwieni, brązu, szarości.– **nie dotyczy.**

> zabudowa na granicy z działką budowlaną

– zgodnie z obowiązującymi przepisami

03 SZCZEGÓLNE WARUNKI ZAGOSPODAROWANIA TERENÓW ORAZ OGRANICZENIA W ICH UŻYTKOWANIU, W TYM ZAKAZ ZABUDOWY:

– fragmenty terenów: 6.P,U; 16.P,U; 22.P,U położone są w strefie ograniczeń Bazy w Redzikowie, związanych z lokalizacją dużych konstrukcji, zgodnie z rysunkiem planu, - **nie dotyczy.**

– przez tereny: 6.P,U; 16.P,U; 18.P,U; 21.P,U; 22.P,U przebiegają napowietrzne linie elektroenergetyczne; zagospodarowanie terenów należy planować z uwzględnieniem wolnych od zabudowy pasów ochronnych linii elektroenergetycznych, zgodnie z przepisami odrębnymi,- **nie dotyczy.**

– w ramach zagospodarowania terenów dopuszcza się lokalizację instalacji i urządzeń na potrzeby wytwarzania, magazynowania i dystrybucji energii elektrycznej i cieplnej pozyskanej z energii słonecznej, z energii wiatru, z energii geotermalnej, z pomp ciepła i innych źródeł korzystających z energii otoczenia, z biogazu, z biometanu, z biopaliw i z biomasy, a także z silników kogeneracyjnych,

– w ramach zagospodarowania terenów dopuszcza się lokalizację instalacji i urządzeń do produkcji, magazynowania i dystrybucji wodoru, biogazu i biometanu, - **nie dotyczy.**

– fragment terenu 22.P,U leży w granicach strefy szczególnych warunków zagospodarowania oraz ograniczeń w użytkowaniu, wynikających z przepisów odrębnych w zakresie transportu kolejowego – zgodnie z rysunkiem planu. W strefie ustala się konieczność uwzględnienia ograniczeń wynikających z obowiązujących przepisów odrębnych w zakresie transportu kolejowego,- **nie dotyczy.**

– fragmenty terenów 21.P,U i 22.P,U leżą w obrębie obszaru Natura 2000; obowiązuje zakaz działań inwestycyjnych w granicach obszaru, - **spełnione.**

– na terenach 4.P,U i 6.P,U ustala się obowiązek lokalizacji pasa zieleni izolacyjnej o szerokości minimum 10 m od północnej granicy miasta Słupsk, zgodnie z rysunkiem planu, w postaci zwartej zieleni niskiej, średniej i wysokiej, złożonej z gatunków odpornych na zanieczyszczenia, oddzielającej funkcjonalnie i optycznie sąsiednie nieruchomości, pełniącej funkcję ochronną poprzez osłonę od kurzu i dymu oraz tłumiącej hałas poprzez pochłanianie i rozpraszanie dźwięku,- **nie dotyczy.**

– obowiązują zapisy Rozdziału 10 §13. - **nie dotyczy.**

04 ZASADY OCHRONY I KSZTAŁTOWANIA ŁADU PRZESTRZENNEGO:

> elementy zagospodarowania przestrzennego, które wymagają ochrony

– nie ustala się.

> cechy elementów zagospodarowania przestrzennego, które wymagają ukształtowania lub rewaloryzacji

– nie ustala się.

> określenie nakazów, zakazów, dopuszczeń i ograniczeń w zagospodarowaniu terenów

– obowiązują zapisy Rozdziału 3 §6, - **spełnione.**

– dopuszcza się, w ramach przeznaczenia terenów, funkcję usługową i funkcję produkcyjną, składową i magazynową, stosowane w dowolnych proporcjach.

05 ZASADY OCHRONY ŚRODOWISKA, PRZYRODY I KRAJOBRAZU ORAZ ZASADY KSZTAŁTOWANIA KRAJOBRAZU:

– przez tereny 6.P,U; 16.P,U; 21.P,U; 22.P,U przebiegają cieki wodne; ustala się zachowanie pasów zieleni wzdłuż cieków wodnych o szerokości minimum 12 m z każdej strony koryta cieku, - **spełnione:** brak ingerencji w pas zieleni wzdłuż cieków wodnych.

– obowiązują zapisy Rozdziału 4 §7. **spełnione.**

06 ZASADY OCHRONY DZIEDZICTWA KULTUROWEGO I ZABYTKÓW, W TYM KRAJOBRAZÓW KULTUROWYCH ORAZ DÓBR KULTURY WSPÓŁCZESNEJ:

– na terenie 21.P,U zlokalizowane jest, oznaczone na rysunku planu, stanowisko archeologiczne oznaczone symbolem AZP 8-29/39 - ujęte w wojewódzkiej ewidencji zabytków,

URZĄD MIEJSKI
W SŁUPSKU
Wydział Budownictwa

– obowiązują zapisy Rozdziału 5 §8.- **spełnione.**

07 WYMAGANIA WYNIKAJĄCE Z POTRZEB KSZTAŁTOWANIA PRZESTRZENI PUBLICZNYCH:

> zasady umieszczania tymczasowych obiektów usługowo-handlowych
– nie ustala się.
> zasady umieszczania urządzeń technicznych
– nie ustala się.
> zasady umieszczania zieleni
– nie ustala się.
> określenie nakazów, zakazów, dopuszczeń i ograniczeń w zagospodarowaniu terenów
– nie ustala się.

08 GRANICE I SPOSOBY ZAGOSPODAROWANIA TERENÓW LUB OBIEKTÓW PODLEGAJĄCYCH OCHRONIE, NA PODSTAWIE ODRĘBNYCH PRZEPISÓW, TERENÓW GÓRNICZYCH, A TAKŻE OBSZARÓW SZCZEGÓLNEGO ZAGROŻENIA POWODZIĄ, OBSZARÓW OSUWANIA SIĘ MAS ZIEMNYCH, KRAJOBRAZÓW PRIORYTETOWYCH OKREŚLONYCH W AUDYCIE KRAJOBRAZOWYM ORAZ W PLANACH ZAGOSPODAROWANIA PRZESTRZENNEGO WOJEWÓDZTWA:

– obowiązują zapisy Rozdziału 8 §11. - **spełnione.**

09 SZCZEGÓŁOWE ZASADY I WARUNKI SCALANIA I PODZIAŁU NIERUCHOMOŚCI OBJĘTYCH PLANEM MIEJSCOWYM:

> obowiązują zapisy Rozdziału 9 §12, - **nie dotyczy.**
> dopuszcza się scalenia i podziały działek.
> minimalna/maksymalna szerokość frontów działek
– nie ustala się.
> minimalna/maksymalna powierzchnia działek
– ustala się minimum 5000 m2.
> kąt położenia granic działek w stosunku do pasa drogowego
– nie ustala się.

10 ZASADY MODERNIZACJI, ROZBUDOWY I BUDOWY SYSTEMÓW KOMUNIKACJI I INFRASTRUKTURY TECHNICZNEJ:

> układ komunikacyjny i sieci infrastruktury technicznej, parametry, klasyfikacja ulic i innych szlaków komunikacyjnych
– obowiązują zapisy Rozdziału 11 §14. - **spełnione.**
> warunki powiązań układu komunikacyjnego i sieci infrastruktury technicznej z układem zewnętrznym
– obowiązują zapisy Rozdziału 11 §14. - **spełnione.**
> wskaźniki w zakresie komunikacji i sieci infrastruktury technicznej
– obowiązują zapisy Rozdziału 11 §14. - **spełnione.**

11 SPOSÓB I TERMIN TYMCZASOWEGO ZAGOSPODAROWANIA, URZĄDZANIA I UŻYTKOWANIA TERENÓW:

– obowiązują zapisy Rozdziału 12 §15. - **spełnione.**

karta terenu numer: 04
01 PRZEZNACZENIE:
1.ZP(ZZ); 2.ZP(ZZ); 9.ZP; 20.ZP(ZZ)
Powierzchnia: 1.ZP(ZZ)-0,5 ha, 2.ZP(ZZ)-7,3 ha, 9.ZP-8,5 ha, 20.ZP(ZZ)-12,9 ha.
TERENY ZIELENI URZĄDZONEJ,
(ZZ) - W STREFIE SZCZEGÓLNEGO ZAGROŻENIA POWODZIĄ

02 PARAMETRY I WSKAŹNIKI KSZTAŁTOWANIA ZABUDOWY ORAZ ZAGOSPODAROWANIA TERENU:

> linia zabudowy
– nie ustala się.
> intensywność zabudowy
– nie ustala się.

URZĄD MIEJSKI
W SŁUPSKU
Wydział Budownictwa

> współczynnik powierzchni zabudowy
– nie ustala się.
> powierzchnia biologicznie czynna
– ustala się minimalnie 90% w stosunku do powierzchni działki budowlanej.
> gabaryty projektowanej zabudowy
– nie ustala się.
> wysokości projektowanej zabudowy
– nie ustala się.
> geometria, wykończenie dachu
– nie ustala się.
> zabudowa na granicy z działką budowlaną
– nie ustala się.

03 SZCZEGÓLNE WARUNKI ZAGOSPODAROWANIA TERENÓW ORAZ OGRANICZENIA W ICH UŻYTKOWANIU, W TYM ZAKAZ ZABUDOWY:

– ustala się zakaz zabudowy,
– fragment terenu 20.ZP(ZZ) leży w granicach strefy szczególnych warunków zagospodarowania oraz ograniczeń w użytkowaniu, wynikających z przepisów odrębnych w zakresie transportu kolejowego – zgodnie z rysunkiem planu. W strefie ustala się konieczność uwzględnienia ograniczeń wynikających z obowiązujących przepisów odrębnych w zakresie transportu kolejowego,**- nie dotyczy.**
– obowiązują zapisy Rozdziału 10 §13.**- nie dotyczy.**

04 ZASADY OCHRONY I KSZTAŁTOWANIA ŁADU PRZESTRZENNEGO:
> elementy zagospodarowania przestrzennego, które wymagają ochrony
– dla terenu 9.ZP ustala się rekultywację kompleksu istniejących stawów,.**- nie dotyczy.**
> cechy elementów zagospodarowania przestrzennego, które wymagają ukształtowania lub rewaloryzacji
– nie ustala się.
> określenie nakazów, zakazów, dopuszczeń i ograniczeń w zagospodarowaniu terenów
– dopuszcza się lokalizację obiektów małej architektury oraz urządzeń rekreacyjno-sportowych,
– dopuszcza się lokalizację ciągów pieszych oraz rowerowych,.**- nie dotyczy.**
– dopuszcza się lokalizację kładek i pomostów pieszych i pieszo-rowerowych, zgodnie z przepisami odrębnymi,.**- nie dotyczy.**
– nakazuje się zachować ciągłość projektowanych połączeń pieszych i rowerowych.

05 ZASADY OCHRONY ŚRODOWISKA, PRZYRODY I KRAJOBRAZU ORAZ ZASADY KSZTAŁTOWANIA KRAJOBRAZU:

- tereny nadrzeczne: 1.ZP(ZZ), 2.ZP(ZZ), 20.ZP(ZZ) stanowią korytarz ekologiczny o randze regionalnej,**- nie dotyczy.**
- obowiązują zapisy Rozdziału 4 §7.**- nie dotyczy.**

06 ZASADY OCHRONY DZIEDZICTWA KULTUROWEGO I ZABYTKÓW, W TYM KRAJOBRAZÓW KULTUROWYCH ORAZ DÓBR KULTURY WSPÓŁCZESNEJ:

– na terenie 2.ZP zlokalizowane jest, oznaczone na rysunku planu, stanowisko archeologiczne oznaczone symbolem AZP 8-29/40 - ujęte w wojewódzkiej ewidencji zabytków,.**- nie dotyczy.**
– obowiązują zapisy Rozdziału 5 §8..**- nie dotyczy.**

07 WYMAGANIA WYNIKAJĄCE Z POTRZEB KSZTAŁTOWANIA PRZESTRZENI PUBLICZNYCH:
> zasady umieszczania tymczasowych obiektów usługowo-handlowych
– nie ustala się.
> zasady umieszczania urządzeń technicznych
– nie ustala się.
> zasady umieszczania zieleni
– nie ustala się.
> określenie nakazów, zakazów, dopuszczeń i ograniczeń w zagospodarowaniu terenów
– nie ustala się.

08 GRANICE I SPOSOBY ZAGOSPODAROWANIA TERENÓW LUB OBIEKTÓW PODLEGAJĄCYCH OCHRONIE, NA PODSTAWIE ODRĘBNYCH PRZEPISÓW, TERENÓW GÓRNICZYCH, A TAKŻE OBSZARÓW SZCZEGÓLNEGO ZAGROŻENIA POWODZIĄ, OBSZARÓW OSUWANIA SIĘ MAS ZIEMNYCH, KRAJOBRAZÓW PRIORYTETOWYCH OKREŚLONYCH W AUDYCIE KRAJOBRAZOWYM

URZĄD MIEJSKI
W SŁUPSKU
Wydział Budownictwa

ORAZ W PLANACH ZAGOSPODAROWANIA PRZESTRZENNEGO WOJEWÓDZTWA:

– tereny 1.ZP(ZZ), 2.ZP(ZZ), 20.ZP(ZZ) są częściowo położone w strefie szczególnego zagrożenia powodzią – 1% (raz na 100 lat), zgodnie z oznaczeniem na rysunku planu,- **nie dotyczy:** brak ingerencji w teren szczególnego zagrożenia powodzią
– obowiązują zapisy Rozdziału 8 §11. - **spełnione.**

09 SZCZEGÓŁOWE ZASADY I WARUNKI SCALANIA I PODZIAŁU NIERUCHOMOŚCI OBJĘTYCH PLANEM MIEJSCOWYM:

> obowiązują zapisy Rozdziału 9 §12,- **nie dotyczy**
> dopuszcza się scalenia i podziały działek.- **nie dotyczy**
> minimalna/maksymalna szerokość frontów działek
– nie ustala się.
> minimalna/maksymalna powierzchnia działek
– nie ustala się.
>kąt położenia granic działek w stosunku do pasa drogowego
– nie ustala się.

10 ZASADY MODERNIZACJI, ROZBUDOWY I BUDOWY SYSTEMÓW KOMUNIKACJI I INFRASTRUKTURY TECHNICZNEJ:

> układ komunikacyjny i sieci infrastruktury technicznej, parametry, klasyfikacja ulic i innych szlaków komunikacyjnych
- obowiązują zapisy Rozdziału 11 §14.- **spełnione.**
> warunki powiązań układu komunikacyjnego i sieci infrastruktury technicznej z układem zewnętrznym
- obowiązują zapisy Rozdziału 11 §14.- **spełnione.**
> wskaźniki w zakresie komunikacji i sieci infrastruktury technicznej
- obowiązują zapisy Rozdziału 11 §14.- **spełnione.**

11 SPOSÓB I TERMIN TYMCZASOWEGO ZAGOSPODAROWANIA, URZĄDZANIA I UŻYTKOWANIA TERENÓW:

– obowiązują zapisy Rozdziału 12 §15.

2.3. ***Bilans terenu***

Projektowany bilans terenu:

Powierzchnia całkowita działki 7/9: 47.897m²

dla karty terenu nr 02: 40.907m2

TEREN	POW.	UDZIAŁ %	WYMÓG PRAWNY
Powierzchnia zabudowy	99,62m²	0,21%	< 75%
Tereny utwardzone	275,42m²	0,57%	-
Powierzchnia zielone	47 521,96m²	99,22%	> 10%

UWAGA – powyższe powierzchnie policzone z mapy dc projektowych

2.4. ***Projektowane zagospodarowanie terenu***

Zjazd drogowy: z terenu farmy prowadzi droga nieutwardzona wewnętrzna na terenie oczyszczalni ścieków dz nr. 59, a następnie do drogi powiatowej ul. Sportowej z istniejącego zjazdu.
Tereny utwardzone: zaprojektowana zostanie powierzchnia utwardzona umożliwiająca dojazd oraz wejście do obiektu, która zostanie wykonana z płyt IOMB, okolonej krawężnikami. Utwardzona powierzchnia z płyt IOMB będzie posiadać spadki odprowadzające wody opadowe do szczelnego zbiornika.
Miejsca parkingowe: Inwestycja nie wymaga zapewnienia miejsc parkingowych, sporadyczne pojazdy obsługi stacji będą parkowały na podjeździe utwardzonym na terenie inwestycji.
Zieleń: na działce zaprojektowano zieleń niską.

2.5. ***Bilans zagospodarowania wody opadowej na terenie nieruchomości***

Odprowadzanie wód opadowych z dachu budynku i utwardzenia dróg poprzez zaprojektowane spadki do wpustu, następnie do studni z osadnikiem i do szczelnego zbiornika.
Zaprojektowany szczelny zbiornik ma na celu zatrzymanie wody deszczowej na terenie nieruchomości w celu późniejszego jej wykorzystania do prac porządkowych oraz podlewania.
W zbiorniku powinno się również wykonać zabezpieczenie przeciwko przelaniu wody przy ulewnych deszczach, które instaluje się 5–10 cm poniżej górnej krawędzi pojemnika.

URZĄD MIEJSKI
W SŁUPSKU
Wydział Budownictwa

Szczelny zbiornik – V=10m³

2.6. ***Projektowane uzbrojenie podziemne***

Teren zostanie wyposażony w następujące instalacje terenowe:

- instalacje elektryczne: SN,NN,
- instalacja teletechniczna,
- instalacja odgromowa,
- instalacja kanalizacji deszczowej wraz z osadnikiem i szczelnym zbiornikiem V=10m³

Zgodnie z rysunkiem zagospodarowania terenu Z-01.

2.7. ***Informacje dodatkowe***

Działka 7/9 częściowo jest objęta ochroną konserwatorską - strefa ograniczonej ochrony konserwatorskiej nr AZP 8-29/39, wpisana do wojewódzkiej ewidencji zabytków zgodnie z Decyzją Pomorskiego Wojewódzkiego Konserwatora Zabytków znak ARD.5161.131.2023.KM z dnia 16.11.2023 r. przed przystąpieniem do realizacji inwestycji należy przeprowadzić wyprzedzające archeologiczne badania ratownicze. Prace należy prowadzić z zachowaniem warunków ww. Decyzji.
Działka nie znajduje się w granicach terenu górniczego, brak wpływu eksploatacji górniczej.
Planowana inwestycja nie spowoduje zagrożeń dla środowiska oraz higieny i zdrowia przyszłych użytkowników obiektu oraz ich otoczenia.

2.8. ***Obszar oddziaływania obiektu***

W obszarze oddziaływania wnioskowanej inwestycji znajduje się działka nr 7/9 w Słupsku, będąca własnością Miasta Słupsk.
W sąsiedztwie znajduje się oczyszczalnia ścieków oraz schronisko dla psów. Przewidziana inwestycja nie powoduje jakichkolwiek ograniczeń dla sąsiednich nieruchomości, które wynikałyby z obowiązujących przepisów prawa, w zakresie możliwości ich zagospodarowania.
Analiza wykazała, że nie zostały naruszone przepisy ustawy z dnia 7 lipca 1994r. Prawo budowlane. Ponadto projekt spełnia zapisy rozporządzenia Ministra Infrastruktury w sprawie warunków technicznych, jakim powinny odpowiadać budynki i ich usytuowanie.
Obszar oddziaływania obiektów został zaznaczony na rysunku Z-01 (Projekt zagospodarowania terenu)

URZĄD MIEJSKI
W SŁUPSKU
Wydział Budownictwa

Oświadczenie

Oświadczam, zgodnie z art. 34 ust. 3d pkt 3 ustawy Prawo budowlane, że niniejszy projekt zagospodarowania terenu został sporządzony zgodnie z obowiązującymi przepisami oraz zasadami wiedzy technicznej.

Krzysztof Michniewicz
upr. proj. 07/Gd/00
specj. arch. b/o

mgr inż. arch. Iga Kucharska
upr. proj. 19/POOKK/V/2018
specj. arch. b/o

mgr inż. Bartłomiej Zosiuk
upr. proj. POM/0149/POOE/06
specj. elektr. b/o

mgr inż. Mariusz Kacprzak
upr. proj. POM/0189/PWOE/11
specj. elektr. b/o

POMORSKI URZĄD WOJEWÓDZKI
w GDAŃSKU
WYDZIAŁ
Architektury i Budownictwa
80-810 Gdańsk, ul. Okopowa 21/27

URZĄD MIEJSKI
W SŁUPSKU
Wydział Budownictwa

Gdańsk, dnia 2000-05-09

AB-II-7131/00

DECYZJA Nr 07/Gd/00

Na podstawie art. 13 ust.1 pkt. 1....., art. 14 ust. 1 pkt. 1....., ustawy z dnia 7 lipca 1994r. - Prawo budowlane (Dz. U. Nr 89, poz 414 z późn. zm.) oraz § 9 ust. rozporządzenia Ministra Gospodarki Przestrzennej i Budownictwa z dnia 30 grudnia 1994r. w sprawie samodzielnych funkcji w budownictwie (Dz. U. Nr 8, poz. 38 z 1995r.)

nadaję:

Pani/u Krzysztofowi Michniewiczowi
magistrowi inżynierowi architektowi
ur. w dniu 6 lutego 1971 roku w Gdańsku

UPRAWNIENIA BUDOWLANE

w specjalności architektonicznej

w zakresie projektowania bez ograniczeń.

WOJEWODY

Otrzymuje:

1. Pan Krzysztof Michniewicz
   ul. Makuszyńskiego 17 B / 7
   81-595 Gdynia
2. a/a

za zgodność z oryginałem

12

URZĄD MIEJSKI
W SŁUPSKU
Wydział Budownictwa

IZBA ARCHITEKTÓW
RZECZYPOSPOLITEJ POLSKIEJ

Pomorska Okręgowa Rada Izby Architektów RP

ZAŚWIADCZENIE - ORYGINAŁ

(wypis z listy architektów)

Pomorska Okręgowa Rada Izby Architektów RP zaświadcza, że:

mgr inż. arch. Krzysztof Tadeusz Michniewicz

posiadający kwalifikacje zawodowe do pełnienia samodzielnych funkcji technicznych w budownictwie w specjalności architektonicznej i w zakresie posiadanych uprawnień nr **07/Gd/00**, jest wpisany na listę członków Pomorskiej Okręgowej Izby Architektów RP pod numerem: **PO-0310.**

Członek czynny od: 22-02-2002 r.

Data i miejsce wygenerowania zaświadczenia: 18-05-2023 r. Gdańsk.

Zaświadczenie jest ważne do dnia: **30-04-2024 r.**

Podpisano elektronicznie w systemie informatycznym Izby Architektów RP przez:
Bartosz Macikowski, Przewodniczący Okręgowej Rady Izby Architektów RP.

Nr weryfikacyjny zaświadczenia:

PO-0310-76YD-6E82-AABD-386D

Za zgodność z oryginałem

Dane zawarte w niniejszym zaświadczeniu można sprawdzić podając nr weryfikacyjny zaświadczenia w publicznym serwisie internetowym Izby Architektów: www.izbaarchitektow.pl lub kontaktując się bezpośrednio z właściwą Okręgowa Izbą Architektów RP.

IZBA ARCHITEKTÓW RZECZYPOSPOLITEJ POLSKIEJ

URZĄD MIEJSKI W SŁUPSKU Wydział Budownictwa

POMORSKA OKRĘGOWA IZBA ARCHITEKTÓW RZECZYPOSPOLITEJ POLSKIEJ
OKRĘGOWA KOMISJA KWALIFIKACYJNA

Znak sprawy: PO/KK/w/0919 Gdańsk, dnia 20 czerwca 2018 r.

DECYZJA nr 18 /POOKK/V/2018

Na podstawie art. 24 ust. 1 pkt 2 ustawy z dnia 15 grudnia 2000 r. o samorządach zawodowych architektów oraz inżynierów budownictwa (Dz. U. z 2016 r. poz. 1725) w związku z art. 12, art. 13 oraz art. 14 ust. 1 pkt 1 ustawy z dnia 7 lipca 1994 r. Prawo budowlane (Dz. U. z 2017 r. poz. 1332, 1529, z 2018 r. poz. 12, 317, 650), zgodnie z art. 104 ustawy z dnia 14 czerwca 1960 r. Kodeks postępowania administracyjnego (Dz. U. z 2017 r. poz. 1257, z 2018 r. poz. 149, 650)

stwierdza się, że
Pani
mgr inż. arch. Iga Kucharska
ur. w dniu **01.05.1988 r.** w **Pile**

posiada odpowiednie wykształcenie techniczne oraz praktykę zawodową i po zdaniu egzaminu z wynikiem pozytywnym otrzymuje

UPRAWNIENIA BUDOWLANE
w specjalności architektonicznej do projektowania bez ograniczeń.

Powyższe uprawnienia budowlane upoważniają do wykonywania samodzielnej funkcji technicznej w budownictwie, obejmującej:

projektowanie, sprawdzanie projektów budowlanych i sprawowanie nadzoru autorskiego, sprawowanie kontroli technicznej utrzymania obiektów budowlanych.

Decyzja niniejsza jako uwzględniająca w całości żądanie strony nie wymaga uzasadnienia.

Pouczenie

1. Od powyższej decyzji przysługuje Pani prawo wniesienia odwołania do Krajowej Komisji Kwalifikacyjnej Izby Architektów RP, za pośrednictwem Okręgowej Komisji Kwalifikacyjnej Pomorskiej Okręgowej Izby Architektów RP, w terminie 14 dni od dnia doręczenia decyzji.
2. W trakcie biegu terminu do wniesienia odwołania strona może zrzec się prawa do wniesienia odwołania wobec Okręgowej Komisji Kwalifikacyjnej Pomorskiej Okręgowej Izby Architektów RP. Z dniem doręczenia organowi oświadczenia o zrzeczeniu się prawa do wniesienia odwołania przez ostatnią ze stron postępowania decyzja staje się ostateczna i prawomocna.

Skład orzekający Okręgowej Komisji Kwalifikacyjnej Pomorskiej Okręgowej Izby Architektów RP:

Przewodnicząca Komisji Elżbieta Zdunkowska-Mróz Architekt IARP	Wiceprzewodniczący Komisji Romuald Cieluch Architekt IARP	Wiceprzewodnicząca Komisji Daniela Milan-Konopka Architekt IARP	Sekretarz Komisji Joanna Wciorka – Konat Architekt IARP

Członek Komisji Ewa Brach Architekt IARP	Członek Komisji Adam Drohomirecki Architekt IARP	Członek Komisji Marek Kleczkowski Architekt IARP	Członek Komisji Andrzej Kwieciński Architekt IARP	Członek Komisji Krzysztof Swędrzyński Architekt IARP

Otrzymują:
1. Wnioskodawca: Iga Kucharska
2. Główny Inspektor Nadzoru Budowlanego - w celu wpisania do centralnego rejestru osób posiadających uprawnienia budowlane *(po uprawomocnieniu się decyzji)*
3. Rada Pomorskiej Okręgowej Izby Architektów RP *(po uprawomocnieniu się decyzji)*
4. a/a

za zgodność z oryginałem

80-836 Gdańsk, ul. Targ Węglowy 27. Tel.: 058 300 06 56. Fax: 058 305 27 20. E-mail: pomorska@iarp.pl Http://www.pomorska.iarp.pl
Regon: 017466395 - 00028 Konto: PKO BP SA III O / Gdańsk Nr 24 1020 1811 0000 0202 0015 3205

URZĄD MIEJSKI
W SŁUPSKU
Wydział Budownictwa

IZBA ARCHITEKTÓW
RZECZYPOSPOLITEJ POLSKIEJ

Pomorska Okręgowa Rada Izby Architektów RP

ZAŚWIADCZENIE - ORYGINAŁ

(wypis z listy architektów)

Pomorska Okręgowa Rada Izby Architektów RP zaświadcza, że:

mgr inż. arch. Iga Kucharska

posiadająca kwalifikacje zawodowe do pełnienia samodzielnych funkcji technicznych w budownictwie w specjalności architektonicznej i w zakresie posiadanych uprawnień nr **19/POOKK/V/2018**, jest wpisana na listę członków Pomorskiej Okręgowej Izby Architektów RP pod numerem: **PO-1702.**

Członek czynny od: 10-03-2021 r.

Data i miejsce wygenerowania zaświadczenia: 05-06-2023 r. Gdańsk.

Zaświadczenie jest ważne do dnia: **29-02-2024 r.**

Podpisano elektronicznie w systemie informatycznym Izby Architektów RP przez:
Bartosz Macikowski, Przewodniczący Okręgowej Rady Izby Architektów RP.

Nr weryfikacyjny zaświadczenia:

PO-1702-C165-45Y5-7811-A88Y

Za zgodność z oryginałem

Dane zawarte w niniejszym zaświadczeniu można sprawdzić podając nr weryfikacyjny zaświadczenia w publicznym serwisie internetowym Izby Architektów: www.izbaarchitektow.pl lub kontaktując się bezpośrednio z właściwą Okręgowa Izbą Architektów RP.

POMORSKA OKRĘGOWA
IZBA INŻYNIERÓW BUDOWNICTWA
80-840 Gdańsk, ul. Świętojańska 45/44
(3) Tel. (0-58) 324-89-77
Fax (0-58) 301-44-98

Gdańsk, dnia 21 grudnia 2006 r.

URZĄD MIEJSKI
W SŁUPSKU
Wydział Budownictwa

syg. akt 213/POM/OKK/06

DECYZJA

Na podstawie art. 24 ust.1 pkt 2 ustawy z dnia 15 grudnia 2000 r. o samorządach zawodowych architektów, inżynierów budownictwa oraz urbanistów /Dz.U. z 2001 r. Nr 5 poz. 42, ze zm./, art. 12 ust. 3, **art.13 ust.1 pkt 1, art. 14 ust. 1 pkt 5** ustawy z dnia 07 lipca 1994 r. Prawo budowlane /tekst jednolity Dz. U. z 2006 r. Nr 156, poz. 1118/, **§ 6 pkt 1 i 2, § 11 ust.1 pkt 1, § 15, § 24 ust. 1 pkt 1** rozporządzenia Ministra Transportu i Budownictwa z dnia 28 kwietnia 2006 r. w sprawie samodzielnych funkcji technicznych w budownictwie /Dz. U. z 2006 r. Nr 83 poz. 578/ oraz art. 104 Kodeksu postępowania administracyjnego /t.j. Dz.U. z 2000 r. Nr 98, poz.1071 ze zm./

Okręgowa Komisja Kwalifikacyjna
stwierdza, że:

Pan **BARTŁOMIEJ ZOSIUK**
magister inżynier
urodzony dnia 03.09.1979 r w Zamościu

uzyskał
UPRAWNIENIA BUDOWLANE
numer ewidencyjny: POM/0149/POOE/06

do projektowania bez ograniczeń w specjalności
w specjalności instalacyjnej w zakresie sieci, instalacji i urządzeń elektrycznych i elektroenergetycznych

UZASADNIENIE

W związku z uwzględnieniem w całości żądania strony, na podstawie art. 107 § 4 K.p.a. odstępuje się od uzasadnienia decyzji. Zakres nadanych uprawnień budowlanych wskazano na odwrocie decyzji.

Pouczenie

Od niniejszej decyzji służy odwołanie do Krajowej Komisji Kwalifikacyjnej Polskiej Izby Inżynierów Budownictwa w Warszawie, za pośrednictwem Pomorskiej Okręgowej Izby Inżynierów Budownictwa w terminie 14 dni od daty jej doręczenia.

Skład orzekający Okręgowej Komisji Kwalifikacyjnej:

PRZEWODNICZĄCY
Okręgowej Komisji Kwalifikacyjnej
Ryszard Kolasa

WICEPRZEWODNICZĄCY
Okręgowej Komisji Kwalifikacyjnej
Leszek Niedostatkiewicz

CZŁONEK
Okręgowej Komisji Kwalifikacyjnej
Ziemowit Suligowski

POMORSKA OKRĘGOWA IZBA INŻYNIERÓW BUDOWNICTWA

Otrzymują:
1.Pan Bartłomiej Zosiuk
83-000 Pruszcz Gdański, ul. Kasprowicza 38/13
2.Okręgowa Rada Izby
3.Główny Inspektor Nadzoru Budowlanego

Za zgodność z oryginałem

16

URZĄD MIEJSKI
W SŁUPSKU
Wydział Budownictwa

® POLSKA IZBA INŻYNIERÓW BUDOWNICTWA

Zaświadczenie

o numerze weryfikacyjnym:

POM-57I-I15-EMR *

Pan Bartłomiej Szymon Zosiuk o numerze ewidencyjnym POM/IE/0013/07
adres zamieszkania ul. Krasickigo 4, 83-050 Kolbudy, Ostróżki
jest członkiem Pomorskiej Okręgowej Izby Inżynierów Budownictwa i posiada wymagane ubezpieczenie od odpowiedzialności cywilnej.
Niniejsze zaświadczenie jest ważne od 2023-02-01 do 2024-01-31.

Zaświadczenie zostało wygenerowane elektronicznie i opatrzone bezpiecznym podpisem elektronicznym weryfikowanym przy pomocy ważnego kwalifikowanego certyfikatu w dniu 2022-12-29 roku przez:

Krzysztof Wilde, Przewodniczący Rady Pomorskiej Okręgowej Izby Inżynierów Budownictwa.

Zgodnie z art. 78^1 K.c.
§ 1. Do zachowania elektronicznej formy czynności prawnej wystarcza złożenie oświadczenia woli w postaci elektronicznej i opatrzenie go kwalifikowanym podpisem elektronicznym.
§ 2. Oświadczenie woli złożone w formie elektronicznej jest równoważne z oświadczeniem woli złożonym w formie pisemnej.

Za zgodność z oryginałem

* Weryfikację poprawności danych w niniejszym zaświadczeniu można sprawdzić za pomocą numeru weryfikacyjnego zaświadczenia na stronie Polskiej Izby Inżynierów Budownictwa www.piib.org.pl lub kontaktując się z biurem właściwej Okręgowej Izby Inżynierów Budownictwa.

17

POMORSKA OKRĘGOWA
IZBA INŻYNIERÓW BUDOWNICTWA
80 840 Gdańsk, ul. Świętojańska 43/44
(0) Tel. 58-326-80-77
Fax 58-301-44-98

URZĄD MIEJSKI
W SŁUPSKU
Wydział Budownictwa

Gdańsk, dnia 28 grudnia 2011 r.

Syg. akt 206/POM/OKK/11

DECYZJA

Na podstawie art. 24 ust.1 pkt 2 ustawy z dnia 15 grudnia 2000 r. o samorządach zawodowych architektów, inżynierów budownictwa oraz urbanistów /Dz.U. z 2001 r. Nr 5 poz. 42, ze zm./, art. 12 ust. 3, **art.13 ust.1 pkt 1 i 2, art. 14 ust. 1 pkt 5** ustawy z dnia 07 lipca 1994 r. Prawo budowlane /tekst jednolity Dz. U. z 2010 r. Nr 243, poz. 1623 ze zm./, **§ 6 pkt 1 i 2, § 11 ust.1 pkt 1, § 15, § 24 ust. 1 pkt 1** rozporządzenia Ministra Transportu i Budownictwa z dnia 28 kwietnia 2006 r. w sprawie samodzielnych funkcji technicznych w budownictwie /Dz. U. z 2006 r. Nr 83 poz. 578 ze zm./ oraz art. 104 Kodeksu postępowania administracyjnego /t.j. Dz.U. z 2000 r. Nr 98, poz.1071 ze zm./

Okręgowa Komisja Kwalifikacyjna
Pomorskiej Okręgowej Izby Inżynierów Budownictwa
stwierdza, że:

Pan **MARIUSZ KACPRZAK**
magister inżynier
urodzony dnia 28.03.1975 r. w Wyszogrodzie

uzyskał
UPRAWNIENIA BUDOWLANE

numer ewidencyjny: POM/0189/PWOE/11

do projektowania i kierowania robotami budowlanymi bez ograniczeń w specjalności instalacyjnej w zakresie sieci, instalacji i urządzeń elektrycznych i elektroenergetycznych

UZASADNIENIE

W związku z uwzględnieniem w całości żądania strony, na podstawie art. 107 § 4 K.p.a. odstępuje się od uzasadnienia decyzji. Szczegółowy zakres prac projektowych i robót budowlanych objętych uprawnieniami budowlanymi został określony na drugiej stronie decyzji i stanowi jej integralną część.

Za zgodność
z oryginałem

18

URZĄD MIEJSKI
W SŁUPSKU
Wydział Budownictwa

Pan Mariusz Kacprzak upoważniony jest do:

I. Na podstawie art. 12 ust.1 pkt 1 i 2, art. 13 ust. 3 i 4 ustawy Prawo budowlane, w specjalności instalacyjnej w zakresie sieci, instalacji i urządzeń elektrycznych i elektroenergetycznych, bez ograniczeń do:

a) projektowania, sprawdzania projektów architektoniczno-budowlanych i sprawowania nadzoru autorskiego,
b) kierowania budową lub innymi robotami budowlanymi,
c) kierowania wytwarzaniem konstrukcyjnych elementów budowlanych oraz nadzoru i kontroli technicznej wytwarzania tych elementów,
d) wykonywania nadzoru inwestorskiego,
e) sprawowania kontroli technicznej utrzymania obiektów budowlanych.

II. Na podstawie **§ 15 oraz § 24 ust. 1** powołanego na wstępie rozporządzenia Ministra Transportu i Budownictwa z dnia 28 kwietnia 2006 r. w sprawie samodzielnych funkcji technicznych w budownictwie /Dz. U. z 2006 r. Nr 83 poz. 578 ze zm./, uprawnienia niniejsze uprawniają do:

1) sporządzania projektu zagospodarowania działki lub terenu, w zakresie specjalności niniejszych uprawnień (§ 15),

2) projektowania obiektu budowlanego i kierowania robotami budowlanymi związanymi z obiektem budowlanym, takim jak: sieci, instalacje i urządzenia elektryczne i elektroenergetyczne, w tym kolejowe, trolejbusowe i tramwajowe sieci trakcyjne wraz z instalacjami i urządzeniami technicznymi zasilania i sterowania, w tym kolejowej, trolejbusowej i tramwajowej sieci trakcyjnej oraz elektrycznego ogrzewania rozjazdów (§ 24 ust. 1).

Pouczenie

Od niniejszej decyzji służy odwołanie do Krajowej Komisji Kwalifikacyjnej Polskiej Izby Inżynierów Budownictwa w Warszawie, za pośrednictwem Okręgowej Komisji Kwalifikacyjnej Pomorskiej Okręgowej Izby Inżynierów Budownictwa w terminie 14 dni od daty jej doręczenia.

Skład orzekający Okręgowej Komisji Kwalifikacyjnej:

PRZEWODNICZĄCY
Okręgowej Komisji Kwalifikacyjnej
dr inż. Leszek Niedostatkiewicz

WICEPRZEWODNICZĄCY
Okręgowej Komisji Kwalifikacyjnej
mgr inż. Zbigniew Drewnowski

CZŁONEK
Okręgowej Komisji Kwalifikacyjnej
dr inż. Marek Wesołowski

Otrzymują:
1.Pan Mariusz Kacprzak
80-360 Gdańsk, ul. Krzywoustego 47
2.Okręgowa Rada Izby
3.Główny Inspektor Nadzoru Budowlanego
4.a/a

za zgodność z oryginałem

19

URZĄD MIEJSKI
W SŁUPSKU
Wydział Budownictwa

POLSKA
IZBA
INŻYNIERÓW
BUDOWNICTWA

Zaświadczenie

o numerze weryfikacyjnym:

POM-XFE-RMA-K3S *

Pan Mariusz Kacprzak o numerze ewidencyjnym POM/IE/0093/12
adres zamieszkania ul. Krzywoustego 47, 80-360 Gdańsk
jest członkiem Pomorskiej Okręgowej Izby Inżynierów Budownictwa i posiada wymagane ubezpieczenie od odpowiedzialności cywilnej.
Niniejsze zaświadczenie jest ważne od 2023-02-01 do 2024-01-31.

Zaświadczenie zostało wygenerowane elektronicznie i opatrzone bezpiecznym podpisem elektronicznym weryfikowanym przy pomocy ważnego kwalifikowanego certyfikatu w dniu 2023-01-17 roku przez:

Krzysztof Wilde, Przewodniczący Rady Pomorskiej Okręgowej Izby Inżynierów Budownictwa.

Zgodnie z art. 78^1 K.c.
§ 1. Do zachowania elektronicznej formy czynności prawnej wystarcza złożenie oświadczenia woli w postaci elektronicznej i opatrzenie go kwalifikowanym podpisem elektronicznym.
§ 2. Oświadczenie woli złożone w formie elektronicznej jest równoważne z oświadczeniem woli złożonym w formie pisemnej.

Za zgodność z oryginałem

20

załącznik nr 1
do decyzji nr 36/2024
znak B.6740.12.2024.PK
z dnia 27.03.2024

MAPA DO CELÓW PROJEKTOWYCH

Skala 1:500

województwo pomorskie.
miasto Słupsk - [226301_1]
obręb 2 - [226301_1.0002]
obiekt: działki nr 7/1, 7/6, 7/9, 55, 56, 59

Mapa wykonana przez:
GEOSERVICE Mariusz Deka
ul. Akacjowa 20, Słupsk
na podstawie mapy zasadniczej w skali 1:500
Data opracowania mapy: 23.05.2023r.
Id pracy geodezyjnej: GK.DGK.6640.221.2023

Sporządził:

GEODETA UPRAWNIONY
Mariusz Deka
Zezwolenie SŁUPSK nr 20547

GEOSERVICE
Mariusz Deka
ul. Akacjowa 20, 76-200 SŁUPSK
biuro@geoservice-slupsk.pl
tel. 507 145 797
NIP 839 256 17 65, Regon 386328075

Mariusz Deka

Elektronicznie podpisany przez Mariusz Deka
Data: 2023.06.06 20:37:07 +02'00'

Poświadczam, że niniejszy dokument został opracowany w wyniku prac geodezyjnych i kartograficznych, których rezultaty zawiera operat techniczny pozytywnie zweryfikowany. Jednocześnie informuję, że jestem świadomy odpowiedzialności karnej za złożenie fałszywego oświadczenia

Identyfikator prac geodezyjnych	GK.DGK.6640.221.2023
Organ służby geodezyjnej, który Otrzymał zgłoszenie prac geodezyjnych	Prezydent Miasta Słupska
Wykonawca prac geodezyjnych	GEOSERVICE Mariusz Deka
Numer operatu w zasobie. Data i numer sporządzenia pozytywnego protokołu weryfikacji operatu technicznego	P.2263.2023.281 29.05.2023. GK.DGK.6640.221.2023_9340
Imię i nazwisko oraz numer uprawnień zawodowych kierownika prac	Mariusz Deka upr. nr 20547

Uwaga:
1. Układ współrzędnych płaskich: 2000 strefa 6
2. Układ odniesienia wysokości: PL-EVRF2007_NH
3. Mapę sporządzono bez ustalania służebności gruntowych ujawnionych w księgach wieczystych
4. Zakres aktualizacji wyznacza obwiednia mapy.
5. W zakresie mapy znajdują się punkty osnowy geodezyjnej prawem chronione: 622413250 24, 622413110120, 622413110060, 622413110040
6. Nie wyklucza się istnienia w terenie innych urządzeń podziemnych nie ujawnionych na niniejszej mapie, które nie zostały zgłoszone do inwentaryzacji.
7. Granice działek ewidencyjnych wniesiono na podstawie bazy numerycznej ewidencji gruntów i budynków Urzędu Miejskiego w Słupsku.

RZECZOZNAWCA D/S ZABEZPIECZEŃ PRZECIWPOŻAROWYCH
inż. Tadeusz Kuchański
Nr uprawnień KQ PSP 39/98
Zgodność projektu z wymaganiami ochrony przeciwpożarowej stwierdzam
bez uwag z uwagami

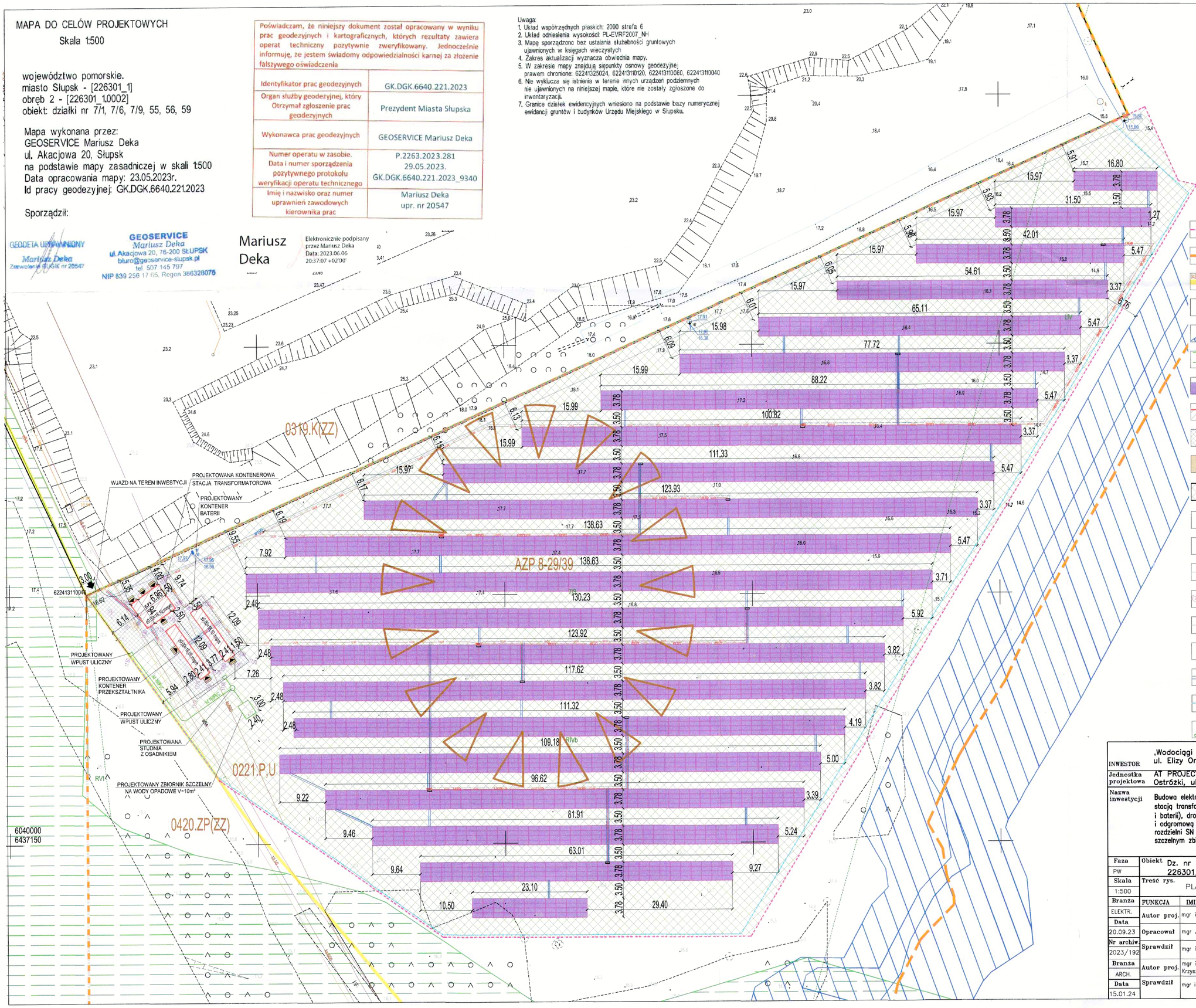

LEGENDA:

- OBSZAR ODDZIAŁYWANIA INWESTYCJI
- GRANICA DZIAŁKI 7/9 - własność Miasto Słupsk
- GRANICE TERENÓW FUNKCJONALYCH ZGODNIE Z MPZP
- OBSZAR OBJĘTY STREFĄ CZĘŚCIOWEJ OCHRONY ARCHEOLOGICZNO-KONSERWATORSKIEJ WJI ZGODNIE Z MPZP
- OBSZAR PASA ZIELENI WZDŁUŻ CIEKÓW WODNYCH ZGODNIE Z MPZP
- OBSZAR NATURA 2000 ZGODNIE Z MPZP
- PROJEKTOWANA INSTALACJA FOTOWOLTAICZNA
- PROJEKTOWANE OBIEKTY
- PROJEKTOWANA NAWIERZCHNIA UTWARDZONA PŁYTY IOMB
- PROJEKTOWANE SCHODY ZEWNĘTRZNE
- PROJEKTOWANA NAWIERZCHNIA ZIELONA
- PROJEKTOWANE WEJŚCIA DO OBIEKTÓW
- PROJEKTOWANE WJAZD/WEJŚCIE NA DZIAŁKĘ
- PROJEKTOWANA LINIA KABLOWA NN
- PROJEKTOWANA LINIA KABLOWA SN Z PROJEKTOWANĄ MUFĄ KABLOWĄ
- PROJEKTOWANY UZIEMIENIE BEDNARKA FeZn 30X4mm
- PROJEKTOWANA STUDNIA TECHNICZNA SKR-2 (dwu skorupowa)
- PROJEKTOWANA RURA OSŁONOWA RHDPEks ø110
- PROJEKTOWANE OGRODZENIE
- PROJEKTOWANA KANALIZACJA DESZCZOWA WRAZ Z SZCZELNYM ZBIORNIKIEM V=10m³

UZGODNIONO
W SŁUPSKU
Wydział Budownictwa

INWESTOR	„Wodociągi Słupsk" Sp. z o.o. ul. Elizy Orzeszkowej 1, 76-200 Słupsk
Jednostka projektowa	AT PROJECT Sp. z o.o. Ostróżki, ul. Krasickiego 4, 83-050 Kolbudy — AT PROJECT Sp. z o.o.
Nazwa inwestycji	Budowa elektrowni fotowoltaicznej o mocy do 1,6 MWp wraz z kontenerową stacją transformatorową, magazynem energii (kontenerami przekształtnika i baterii), drogą dojazdową, terenowymi instalacjami SN, NN, teletechniczną i odgromową oraz linią kablową wyprowadzenia mocy do istniejącej rozdzielni SN przy oczyszczalni ścieków oraz kanalizacją deszczową ze szczelnym zbiornikiem na wody opadowe.

Faza	Obiekt				Nr rysunku
PW	Dz. nr 7/9, obr. 2, gm. M. Słupsk, 226301_1.0002.7/9;				M01
Skala 1:500	Treść rys. PLAN ZAGOSPODAROWANIA TERENU				Ilość ark. 1/1
Branża	FUNKCJA	IMIĘ I NAZWISKO	NR UPRAWNIEŃ	SPECJALNOŚĆ	PODPIS
ELEKTR.	Autor proj.	mgr inż.Bartłomiej Zosiuk	POM/0149/POOE/06	instalacje elektryczne	
Data 20.09.23	Opracował	mgr Jacek Chabowski			
Nr archiw 2023/192	Sprawdził	mgr inż. Mariusz Kacprzak	POM/0189/PWOE/11	instalacje elektryczne	
Branża ARCH.	Autor proj.	mgr inż. arch. Krzysztof Michniewicz	07/Cd/00	specj. archit. b/o	
Data 15.01.24	Sprawdził	mgr inż. arch. Iga Kucharska	19/POOKK/V/2018	specj. archit. b/o	

21

URZĄD MIEJSKI
W SŁUPSKU
Wydział Budownictwa

INWESTOR		„Wodociągi Słupsk" Sp. z o.o. ul. Elizy Orzeszkowej 1, 76-200 Słupsk
JEDNOSTKA PROJEKTOWA	**AT PROJECT Sp. z o.o.**	AT PROJECT Sp. z o.o. Ostróżki, ul. Krasickiego 4 83-050 Kolbudy
NAZWA INWESTYCJI	**BUDOWA ELEKTROWNI FOTOWOLTAICZNEJ O MOCY DO 1,6 MWp WRAZ Z KONTENEROWĄ STACJĄ TRANSFORMATOROWĄ, MAGAZYNEM ENERGII (KONTENERAMI PRZEKSZTAŁTNIKA I BATERII), DROGĄ DOJAZDOWĄ, TERENOWYMI INSTALACJAMI SN, NN, TELETECHNICZNĄ I ODGROMOWĄ, LINIĄ KABLOWĄ WPROWADZENIA MOCY DO ISTNIEJĄCEJ ROZDZIELNI SN PRZY OCZYSZCZALNI ŚCIEKÓW ORAZ KANALIZACJĄ DESZCZOWĄ ZE SZCZELNYM SZCZELNYM ZBIORNIKIEM NA WODY OPADOWE**	
KATEGORIA OBIEKTU BUDOWLANEGO	**VIII**	
ADRES OBIEKTU BUDOWLANEGO	**Słupsk, gm. M. Słupsk, powiat Słupsk, woj. pomorskie**	
NUMERY EWIDENCYJNE DZIAŁEK	dz. nr 7/9, obr. 2, gm. M. Słupsk, 226301_1.0002.7/9	
STADIUM	**PROJEKT ARCHITEKTONICZNO-BUDOWLANEGO**	

Zakres opracowania	pełniona funkcja projektowa	imię i nazwisko specjalność i numer uprawnień budowlanych	podpis
ARCHITEKTURA	PROJEKTANT	mgr inż. arch. Krzysztof Michniewicz 07/Gd/00 do projektowania bez ograniczeń w specjalności architektonicznej	
ARCHITEKTURA	SPRAWDZAJĄCA	mgr inż. arch. Iga Kucharska 19/POOKK/V/2018 do projektowania bez ograniczeń w specjalności architektonicznej	

URZĄD MIEJSKI
W SŁUPSKU
Wydział Budownictwa

SPIS TREŚCI

PROJEKT ARCHITEKTONICZNO-BUDOWLANY

II.1. Opis techniczny **str. 3-9**

1. Rodzaj i kategoria obiektu budowlanego str. 3
2. Zamierzony sposób użytkowania i program użytkowy str. 3-4
3. Układ przestrzenny i forma architektoniczna str. 4
4. Rozwiązania materiałowo-budowlane str. 4-5
5. Charakterystyczne parametry str. 5
6. Opinia geotechniczna oraz informacja o sposobie posadowienia str. 5
7. Dostępność dla osób niepełnosprawnych str. 6
8. Parametry techniczne charakteryzujące wpływ na środowisko, zdrowie ludzi ... str. 6
9. Analiza możliwości realizacji alternatywnych systemów zaopatrzenia ... str. 6
10. Analiza technicznych i ekonomicznych możliwości wykorzystania urządzeń .... str. 6
11. Informacja o zasadniczych elementach wyposażenia budowlano-instalacyjnego str. 6
12. Warunki ochrony przeciwpożarowej str. 6-9
13. Uwagi str. 9

II.2. Oświadczenie **str. 10**

II.3. Część rysunkowa **str. 11-19**

M-01. KONTENER PRZEKSZTAŁTNIKA – rzut przyziemia i dachu 1 : 50
M-02. KONTENER PRZEKSZTAŁTNIKA – elewacje i przekrój 1 : 50
M-03. KONTENER BATERII – rzut przyziemia i dachu 1 : 50
M-04. KONTENER BATERII – elewacje i przekrój 1 : 50
M-05. KONTENEROWA STACJA TRANSFORMATOROWA – rzut wewnętrznego korytarza obsługi typu KSW 1 : 50
M-06. KONTENEROWA STACJA TRANSFORMATOROWA – rzut przyziemia 1 : 50
M-07. KONTENEROWA STACJA TRANSFORMATOROWA – rzut dachu 1 : 50
M-08. KONTENEROWA STACJA TRANSFORMATOROWA - elewacje 1 : 50
M-09. KONTENEROWA STACJA TRANSFORMATOROWA - przekroje 1 : 50

URZĄD MIEJSKI
W SŁUPSKU
Wydział Budownictwa

OPIS TECHNICZNY

1. Rodzaj i kategoria obiektu budowlanego

1.1. ***Przedmiot opracowania***

Przedmiotem opracowania jest projekt architektoniczno-budowlany dla budowy elektrowni fotowoltaicznej o mocy do 1,6 MWp wraz z kontenerową stacją transformatorową, magazynem energii (kontenerami przekształtnika i baterii), drogą dojazdową, terenowymi instalacjami SN, NN, teletechniczną i odgromową oraz linią kablową wyprowadzenia mocy do istniejącej rozdzielni SN przy oczyszczalni ścieków, oraz szczelnym zbiornikiem na wody opadowe.
Kategoria obiektu budowlanego: VIII

1.2. ***Lokalizacja***

Dz. nr 7/9, obr. 2, gm. M. Słupsk, jedn. ewid. 226301_1.0002.7/9

1.3. ***Inwestor***

„Wodociągi Słupsk" Sp. z o.o., ul. Elizy Orzeszkowej 1, 76-200 Słupsk

1.4. ***Jednostka projektowa i projektant***

AT PROJECT Sp. z o.o. Ostróżki, ul. Krasickiego 4, 83-050 Kolbudy
Projektant architektury: mgr inż. arch. Krzysztof Michniewicz, upr. proj. 07/Gd/00 specj. arch. b/o.

2. Zamierzony sposób użytkowania i program użytkowy

Projektuje się budowę elektrowni fotowoltaicznej o mocy do 1,6 MWp wraz z infrastrukturą towarzyszącą:

- Elektrownia fotowoltaiczna:
  - panele fotowoltaiczne,
  - dedykowane konstrukcje wsporcze dla paneli,
  - falowniki fotowoltaiczne,
  - złącza kablowe,
  - instalacja uziemienia,
  - instalacja kablowa.
- Stacja transformatorowa:
  - prefabrykowany kontener stacji,
  - urządzenia rozdzielcze,
  - transformatory nn/SN.
- Magazyn energii:
  - prefabrykowany kontener przekształtnika,
  - prefabrykowany kontener baterii.
- Linia kablowa SN
- Instalacja uziemienia
- Ogrodzenie
- Kanalizacja deszczowa wraz z osadnikiem i szczelnym zbiornikiem na wody deszczowe

Panele fotowoltaiczne

Projektuje się zastosowanie kompletnego zestawu 3508 szt. paneli fotowoltaicznych o mocy jednostkowej 450 W. Zestaw przystosowany do montażu na konstrukcjach wsporczych. Nachylenie paneli względem podłoża 25°. Połączenia kablowe międzypanelowe wykonać za pomocą kabli solarnych typu H1Z2Z2-K. W przypadku konieczności ułożenia w gruncie tego typu kabla należy zabezpieczyć go szczelną rurą osłonową zapobiegającą przed wnikaniem wody.
System paneli fotowoltaicznych zostanie przyłączony do energetycznej instalacji wewnętrznej oczyszczalni ścieków za pośrednictwem falowników przeznaczonych do współpracy z ogniwami słonecznymi. Zgrupowane w złączach kablowych obwody AC poszczególnych falowników zastaną zabezpieczone rozłącznikami bezpiecznikowymi. Rozmieszczenie urządzeń zgodnie z załącznikiem rysunkowym.
Wyprowadzenie energii elektrycznej zgodnie z warunkami przyłączenia do sieci elektroenergetycznej.

Kontenerowa stacja transformatorowa

Na terenie inwestycji projektuje się posadowienie prefabrykowanej stacji transformatorowej. Stacja będzie składała się z dwóch zespolonych części – rozdzielni średniego napięcia oraz rozdzielni niskiego napięcia wraz z transformatorami. Posadowienie stacji zgodnie z PZT niniejszego opracowania. W części SN

URZĄD MIEJSKI
W SŁUPSKU
Wydział Budownictwa

zlokalizowany będzie rozdzielnica SN oraz szafa AKPiA. W części nn zlokalizowana będzie rozdzielnica RGnn z aparaturą zabezpieczającą i licznikową oraz dwa transformatory suche żywiczne.

Kontenerowa przekształtnika i baterii
Zaprojektowany magazyn energii elektrycznej obejmuje urządzenia umiejscowione w 2 modułach kontenerowych. Moduł przekształtników energii jak również moduł bateryjny jest prefabrykatem w całości dostarczanym na obiekt elektrowni fotowoltaicznej w postaci kontenera 40 stopowego. Kontenery należy posadowić na uprzednio przygotowanej płycie fundamentowej wg. niniejszego projektu. Kontenery zostaną po posadowieniu ocieplone płytą warstwową.
Kontener przekształtników składa się z przedziału transformatora oraz przedziału przekształtników, natomiast kontener bateryjny stanowi jedną przestrzeń technologiczną. Włączenie kontenera przekształtnika do sieci elektroenergetycznej wykonane zostanie z projektowanej stacji transformatorowej. Obwód zasilający wyposażony w wyłącznik dopasowany do prądu maksymalnego magazynu energii elektrycznej.

3. Układ przestrzenny i forma architektoniczna

Projektuje się obiekty zbliżone w rzucie do prostokąta.
Kontenery przekształtnika i baterii przewiduje sie w kolorze szarości.
Kontenerowa stacja transformatorowa:
- elewacje: RAL 1013
- stolarka: RAL 1002
- obróbka dachu: RAL 8004

Przewiduje się ogrodzenia całej inwestycji (zgodnie z rysunkiem zagospodarowania terenu).
Planowane jest ogrodzenie terenu elektrowni fotowoltaicznej panelami typu 2D.
Charakterystyka panelu ogrodzeniowego:

- wysokość - 1830 mm,
- grubość prętów - 6x5x6 (mm),
- rozmiar oczka - 50x200 (mm).

Zastosować słupki o wys. 2400 mm. Panele umocować do słupków śrubami uniemożliwiającymi ponowne odkręcenie – łeb śruby ulega zniszczeniu podczas montażu.
Ogrodzenie osadzić na betonowym cokole prefabrykowanym (płyty betonowe 240x20x6cm) pomiędzy fundamentami słupków (łączniki betonowe końcowe 25cm)..
Zgodnie z uchwałą Nr XII/208/19 Rady Miejskiej w Słupsku z dnia 30 października 2019 r. w sprawie ustalenia zasad i warunków sytuowania obiektów małej architektury, tablic reklamowych i urządzeń reklamowych oraz ogrodzeń, ich gabarytów, standardów jakościowych oraz rodzajów materiałów budowlanych, z jakich mogą być wykonane. Projektowana inwestycja znajduję się w obszarze III.
Dla „Obszaru III" zakazuje się sytuowania ogrodzeń pełnych na odcinku lub odcinkach łącznie powyżej 40% długości ogrodzenia, za wyjątkiem konieczności ograniczenia uciążliwości funkcji lub konieczności zabezpieczenia bariery bezpieczeństwa dla ludzi i zwierząt – **spełnione.**
W związku z powyższym przewidziane ogrodzenie jest zgodne z wytycznymi w/w uchwały.

4. Rozwiązania materiałowo-budowlane

Projektuje się posadowienie trzech kontenerów.
Parterowa kontenerowa stacja transformatorowa w obudowie betonowej typu KSW składać się będzie z żelbetowego prefabrykatu przestrzennego w kształcie prostopadłościanu, montowanego na żelbetowej misie prefabrykowanej, krytego żelbetową płytą dachową z pokryciem papą transformatorową w spadku dwustronnym.
Misę posadowić na płycie fundamentowej PF-1 i podbudowie z chudego betonu..
Wysokość łączna 3,21m.
Projektuje się ponadto dwa kontenery przekształtnika oraz baterii - 40-stopowy z płyt warstwowych izolowanych wełną mineralną (ściany i dach).
Płyta fundamentowa o wym. 1,25x3,00m gr. 30cm, oparta na podbudowie z chudego betonu gr. 5cm, wylanym na gruncie rodzimym (zagęszczona podsypka grubość 30cm).
Ściany wewnętrzne warstwowe gr. 15cm z wypełnieniem wełną mineralną.
Planuje się zastosowanie kompletnego systemu konstrukcji wsporczych dla paneli fotowoltaicznych bazującego na zestawie belek i podpór stalowych wbijanych w podłoże. Stalowe elementy systemu zabezpieczone powłoką antykorozyjną. Zaprojektowane zostały „stoły" o szerokości pozwalającej na montaż 4 paneli w kolumnie. Długość pojedynczego rzędu połączonych stołów uzależniona jest od miejscowej geometrii działki.

URZĄD MIEJSKI
W SŁUPSKU
Wydział Budownictwa

Montaż systemu zgodnie z dokumentacją fabryczną dostawcy systemu montażowego. Słupy nośnie wbijane w podłoże zgodnie z wymaganiami dostawcy systemu.

5. Charakterystyczne parametry

5.1. ***Wymiary:***

Powierzchnia zabudowy obiektów:	99,62m²
- kontenerową stacją transformatorową	41,34m²
- kontener przekształtnika	29,14m²
- kontener baterii	29,14m²
Powierzchnia paneli fotowoltaicznych:	6978,86m²
Wymiary:	
- kontenerową stacją transformatorową	5,94x6,96m
- kontener przekształtnika	2,41x12,09m
- kontener baterii	2,41x12,09m
Wysokość:	budynek niski „N"
- kontenerową stacją transformatorową	3,21m
- kontener przekształtnika	3,29m
- kontener baterii	3,29m
Liczba kondygnacji obiektów:	parterowe

6. Opinia geotechniczna i informacja o sposobie posadowienia budynku oraz ustalenie kategorii geotechnicznej obiektu

Obszar objęty rozpoznaniem znajduje się w północnej części Słupska, poza obszarem zabudowy mieszkaniowej. Jest to obszar położony na południowy-wschód od oczyszczalni ścieków,w sąsiedztwie zmeliorowanych łąk, odprowadzających wody do strumieni, uchodzących do rzeki Słupi.
Obecnie działka objęta opracowaniem stanowi nieużytek. Pod względem morfologicznym obszar objęty rozpoznaniem jest położony w obrębie tarasu nadzalewowego rzeki Słupi, w odległości około 100 m na północny-wschód od jej koryta. Powierzchnia terenu w miejscu objętym opracowaniem opada łagodnie w kierunku południowo-wschodnim, a rzędne terenu w miejscu wynoszą od 15,3 m n.p.m. do 18,1 m n.p.m. Przeprowadzone prace pozwoliły ustalić, iż w miejscu objętym rozpoznaniem, występują grunty jednorodne genetycznie o zmiennej litologii i o zróżnicowanych wartościach parametrów geotechnicznych. Bezpośrednio pod powierzchnią terenu lub cienką warstwą gleby, nawiercono mineralne grunty spoiste, wykształcone w postaci glin piaszczystych, glin i piasków gliniastych z domieszkami żwirów. Lokalnie w ich obrębie nawiercono przeławicenia gruntami piaszczystymi - piaskami drobnymi, piaskami drobnymi zaglinionymi i piaskami średnimi. Spągu utworów spoistych nie przewiercono do głębokości 3,0 m i 6,0 m.
Pakiet Ia – został wydzielony w oparciu o warstwę glebową i namuły. Grunty te nie mogą występować w podłożu fundamentów konstrukcji wsporczych.
Pakiet IIb – wydzielony w oparciu o grunty spoiste – gliny piaszczyste, gliny i piaski gliniaste (grunty grupy „B"), występujące w stanie miękkoplastycznym i plastycznym od IL=0,51 do IL=0,42 (pakiet IIb1 – IL=0,45), w stanie plastycznym od IL=0,39 do IL=0,29 (pakiet IIb2 – IL=0,36) oraz w stanie twardoplastycznym od IL=0,22 do IL=0,11 (pakiet IIb3 – IL=0,18). Grunty te należą do wysadzinowych i posiadają zróżnicowane wartości parametrów geotechnicznych, poprawiające się ze spadkiem wilgotności i wartości stopnia plastyczności.
Pakiet IIIa – w jej skład wchodzą piaski drobne, piaski drobne z domieszkami gliny i
piaski drobne zaglinione, występujące w stanie średniozagęszczonym (pakiet IIIa – ID [n] =0,35). Są to nie wysadzinowe i wątpliwe pod względem wysadzinowym grunty, charakteryzujące się dobrą nośnością i małą ściśliwością.
Pakiet IIIb – stanowią go piaski średnie i piaski średnie z domieszkami gliny, występujące w stanie średniozagęszczonym (pakiet IIIb – ID [n] = 0,35). Są to grunty nie wysadzinowe i wątpliwe pod względem wysadzinowym, charakteryzujące się dobrą nośnością i małą ściśliwością.

Zgodnie z Rozporządzeniem Ministra Transportu, Budownictwa i Gospodarki Morskiej z dnia 25.04.2012 r. w sprawie ustalania geotechnicznych warunków posadowienia obiektów budowlanych (Dz. U. z dn. 27.04.2012 r., poz. 463) projektowane obiekty budowlane należą do pierwszej kategorii geotechnicznej, która obejmuje posadawianie niewielkich obiektów budowlanych w prostych warunkach gruntowych.

URZĄD MIEJSKI
W SŁUPSKU
Wydział Budownictwa

7. Dostępność dla osób niepełnosprawnych
zgodnie z Konwencją o prawach osób niepełnosprawnych

Nie dotyczy.

8. Parametry techniczne obiektu charakteryzujące wpływ na środowisko, zdrowie ludzi i obiekty sąsiedni

a) Brak kanalizacji sanitarnej, technologicznej i wodociągowej.
b) Brak emisja zanieczyszczeń dwutlenku węgla oraz tlenku węgla.
c) Brak wytwarzania odpadów komunalnych.
d) Nie przewiduje się zastosowania urządzeń powodujące istotne emisje, drgania lub inne zagrożenia środowiska bądź zdrowia ludzi.
e) Nie przewiduje się istotnego negatywnego wpływu obiektu budowlanego na istniejący drzewostan, powierzchnię ziemi, w tym glebę, wody powierzchniowe i podziemne.

Projektowana elektrownia fotowoltaiczna jest inwestycją niezbędną do zapewnienia zrównoważonego korzystania z zasobów dóbr naturalnych.

9. Analiza możliwości realizacji alternatywnych systemów zaopatrzenia w energię i ciepło

Nie dotyczy.

10. Analiza technicznych i ekonomicznych możliwości wykorzystania urządzeń automatycznie regulujących temperaturę

Nie dotyczy.

11. Informacja o zasadniczych elementach wyposażenia budowlano-instalacyjnego

Szczegóły instalacji wewnętrznych - wg projektów branżowych opracowywanych na etapie projektu technicznego.

12. Warunki ochrony przeciwpożarowej

WARUNKI OCHRONA PRZECIWPOŻAROWEJ

Informacje o projektowanej instalacji fotowoltaicznej i miejscu jej umieszczenia

Instalacja PV z panelami na gruncie.

Budowy elektrowni fotowoltaicznej o mocy do 1,6 MWp. Zastosowanie kompletnego zestawu 3508 szt. paneli fotowoltaicznych o mocy jednostkowej 450 W.

Dla instalacji farmy przewidziano kontenery: baterii, przekształtnika i stacje transformatorową na terenie ogrodzonym, z odrębnym wjazdem z drogi wewnętrznej (dz. dr. 59) stanowiącej dojazd do wewnętrznych dróg terenu oczyszczalni należącej do Inwestora.

Moduły wytwarzają z energii słonecznej prąd stały, kierowany przewodami do falownika, gdzie następuje zamiana na prąd przemienny. Dalej prąd jest kierowany do rozdzielni elektrycznej w kontenerze oraz transformatora, zamieniającego napięcie 800 V na napięcie 15000kV (15 kV). Dalej wytworzona energia rozprowadzona jest w sieci wewnętrznej obiektu w celu zasilenia odbiorników elektrycznych..

Informacje o powierzchni, wysokości i liczbie kondygnacji

Powierzchnia zabudowy obiektów:	99,62m²
- kontenerową stacją transformatorową	41,34m²
- kontener przekształtnika	29,14m²
- kontener baterii	29,14m²
Powierzchnia paneli fotowoltaicznych:	6978,86m²
Wymiary:	

URZĄD MIEJSKI
W SŁUPSKU
Wydział Budownictwa

- kontenerową stacją transformatorową	5,94x6,96m
- kontener przekształtnika	2,41x12,09m
- kontener baterii	2,41x12,09m
Wysokość:	budynek niski „N"
- kontenerową stacją transformatorową	3,21m
- kontener przekształtnika	3,29m
- kontener baterii	3,29m
Liczba kondygnacji obiektów:	parterowe

Charakterystyka zagrożenia pożarowego w tym parametry pożarowe materiałów niebezpiecznych pożarowo, zagrożenia wynikające z procesów technologicznych

System fotowoltaiczny (moduły) oraz falownik, rozdzielnia elektryczna i zespół transformatorów są urządzeniami elektrycznymi. Urządzenia powinny spełniać wymagania obowiązujących w tych zakresie norm, dedykowanych instalacji PV. System działa bezobsługowo, przy czym wymaga okresowej kontroli i konserwacji przez osoby posiadające kwalifikacje w zakresie eksploatacji i dozoru urządzeń elektrycznych. Zagrożenie ze strony instalacji PV związane jest z wytwarzaniem prądu stałego (DC) i przemiennego (AC), możliwością powstania pożaru na skutek wytworzenia się łuku elektrycznego (temperatura ok. 6000°C). Zagrożenie dla ludzi (ekip ratowniczych) wystąpić może podczas akcji gaśniczej w czasie gaszenia wodą modułów PV, instalacji elektrycznej, falowników, rozdzielnic, itp. Ponadto do porażenia prądem może dojść w wyniku uszkodzenia kabli w pomieszczeniach, przez które przechodzą, uszkodzeniem modułów w wyniku wysokiej temperatury. Szkło polane wodą pęka do wewnątrz a wybucha na zewnątrz. Ponadto w czasie pożaru zagrożenie dla ludzi stanowić mogą uszkodzenia mechaniczne w postaci zawalenia elementów konstrukcji.

Info. o kategorii zagrożenia ludzi w obiektach oraz gęstości obciążenia ogniowego

Instalacja PV nie zaliczona do kategorii zagrożenia, ani nie określa się dla niej gęstości obciążenia ogniowego. Kontenery techniczne traktowane jako obiekty budowlane są zaliczone do grupy PM (produkcyjno-magazynowe) o gęstości obciążenia ogniowego do 500 MJ/m2.

Ocena zagrożenia wybuchem pomieszczeń oraz przestrzeni zewnętrznych

W obrębie modułów i kontenerów technicznych nie występują pomieszczenia zagrożone wybuchem i nie wyznacza się stref zagrożenia wybuchem.

Informacja o klasie odporności pożarowej oraz klasie odporności ogniowej i stopniu rozprzestrzeniania ognia elementów budowlanych

Moduły fotowoltaiczne i falowniki są urządzeniami elektrycznymi dla których nie określa się wymagań w zakresie klasy odporności ogniowej. Konstrukcje wsporcze dla modułów powinny być wykonane z materiałów niepalnych. Kontenery techniczne nie są budynkami, dla których określa się klasę odporności pożarowej. Elementy kontenerów technicznych powinny być wykonane z elementów nie rozprzestrzeniających ognia.

Na terenie farmy fotowoltaicznej nie dopuszcza się dodatkowego składowanie materiałów palnych. Teren (podłoże) na którym będą ustawione konstrukcje dla modułów, powinien być oczyszczony z trawy i palnej roślinności.

Informacje o podziale na strefy pożarowe oraz strefy dymowe

Urządzenia (instalacje) PV i powiązane z nimi kontenery techniczne, nie podlegają kategoryzacji pod względem bezpieczeństwa pożarowego i ograniczania wielkości stref pożarowych. Powierzchnia zabudowy łączna, nie przekracza powierzchni 20000 m^2 (określonej jak dla strefy PM o gęstości do 500MJ/m^2 dla obiektu jednokondygnacyjnego). Strefy dymowe nie występują.

Informacje o usytuowaniu z uwagi na bezpieczeństwo pożarowe, w tym o odległości od obiektów sąsiadujących

Obowiązujące aktualnie przepisy nie określają odległości obiektów farmy fotowoltaicznej (modułów, falowników i kontenerów technicznych, itp.) od innych obiektów budowlanych i granic innych działek budowlanych nie wpływa negatywnie na teren przyległy. Przyjmuje się, że odległość skrajnych modułów i urządzeń tech-

URZĄD MIEJSKI
W SŁUPSKU
Wydział Budownictwa

nicznych od granic innych działek budowlanych powinna wynosić 4 m, a od innych budynków 8 m, od granicy lasu 12 m. Od granicy działek drogowych i innych działek nie budowlanych, nie określa się odległości. Stacja transformatorowa zlokalizowana jest 4,00m od granicy działki nr 59, natomiast panele od 5,91-9,55m od w/w granicy. Najbliżej położony panel od strefy 04.20.ZP(ZZ) – zgodnie z MPZP wynosi 11,27m. Od obszaru pasa zieleni wzdłuż cieków wodnych najbliżej położone panele są w odległości 6,76m.

Informacje o warunkach i strategii ewakuacji ludzi lub ich uratowania w inny sposób

Obowiązujące aktualnie przepisy nie określają warunków ewakuacji z obiektów farmy fotowoltaicznej. Zapewniono możliwość przejść między panelami wzdłuż rzędów i pomiędzy rzędami.

Informacje o sposobie zabezpieczenia przeciwpożarowego instalacji użytkowych

Instalacja elektryczna powinna być wykonana w sposób zabezpieczający przed przepięciami. Należy stosować wyłącznie kable solarne odpowiednie do zastosowań zewnętrznych i trudnych warunków pogodowych oraz odpornych na promieniowanie UV. Przy wyborze kabli solarnych należy również wziąć pod uwagę ich ogniotrwałość, łącznie z wymaganiami dla kanałów kablowych. W przypadku stosowania elastycznych przewodów, przestrzegać właściwych promieni ugięć i odstępów mocowania przewodów. Zastosować odciążenie połączeń przed przeciążeniami mechanicznymi. Ograniczyć możliwości rozprzestrzeniania się ognia poprzez łuk elektryczny.
Przewody instalacji PV układać na elementach lub na podłożu niepalnym, albo na elementach NRO (kanały kablowe lub wystarczająco gruba baza mineralna, taka jak żwir, płytki niepalne). Instalacja PV powinna być chroniona przed wyładowaniami atmosferycznymi zgodnie z obowiązującymi normami.
Należy stosować złącza zgodne z PN-EN 62852:2015-05 Złącza DC w systemach fotowoltaicznych -- Wymagania bezpieczeństwa i badania. Odpowiedniki (męskie / żeńskie) muszą być tego samego typu i producenta.

Kanały i korytka kablowe muszą być zatwierdzone przez producenta do użytku na zewnątrz. W przypadku kanałów kablowych producent powinien zapewnić odpowiednią ochronę krawędzi.

Mocowania - złącza kablowe nie są odpowiednie do mocowania kabli. Mogą być używane tylko do łączenia kabli. Do zamocowania należy zastosować odpowiednie zaciski kablowe, klipsy itp.

Falowniki powinny być bezwzględnie instalowane zgodnie z wytycznymi producenta.
Uziemienie, ochrona odgromowa i przeciwprzepięciowa, właściwe uziemienie wraz z ochroną przed skutkami wyładowań atmosferycznych, mają ogromne znaczenie dla uniknięcia jakichkolwiek usterek elektrycznych, które mogłyby doprowadzić do powstania pożaru. Uziemienie, aby wyrównać potencjały elektryczne, wszystkie metalowe konstrukcje powinny być elektrycznie połączone ze wspólnym uziemieniem zgodnie z PN-EN 60204-1 i chronione przed piorunami.

Ze względów bezpieczeństwa zaleca się, aby w budynkach z systemami PV umieścić oznaczenia zgodne z PN-EN 60364-7-712 (naklejka z wizerunkiem modułów PV) lokalizacji -- Fotowoltaiczne (PV) układy zasilania, w następujących miejscach:
- w miejscu przyłączenia instalacji PV,
- w rozdzielni głównej budynku,
- przy licznika energii (jeśli jest oddalony od rozdzielni głównej),
- obok głównego wyłącznika prądu i przeciwpożarowego wyłącznika prądu.

Na kontenerze technicznym powinien być umieszczony na zewnątrz wyłącznik główny prądu, oznakowany znakiem bezpieczeństwa „główny wyłącznik prądu". W razie pożaru lub innego zagrożenia, będzie można odłączyć zasilenie po stronie AC do złącza kablowego, prowadzącego do sieci elektroenergetycznej.
Instalacje fotowoltaiczne i związane nimi urządzenia nie posiadają ogrzewania oraz dodatkowej wentylacji poza naturalną.
Instalacje powinny być wykonane w taki sposób, aby zapobiec uszkodzeniom, np. kabli przez gryzonie, korozji wadami materiałowymi, itp.

Informacje o doborze urządzeń przeciwpożarowych i innych urządzeń służących bezpieczeństwu pożarowemu

URZĄD MIEJSKI
W SŁUPSKU
Wydział Budownictwa

Instalacje PV i kontenery techniczne nie wymagają wyposażenia w urządzenia przeciwpożarowe : hydranty wewnętrzne, system sygnalizacji pożarowej, dźwiękowy system ostrzegawczy, instalacje gaśnicze, oddymianie, awaryjne lampy oświetlenia ewakuacyjnego i przeciwpożarowego wyłącznika prądu, z uwagi na kubaturę poniżej 1000 m^3.

Informacje o wyposażeniu w gaśnice

Przepisy nie określają wymagań wyposażenia i zabezpieczenia paneli PV i falowników w gaśnice. W przypadku pożaru instalacji pod napięciem, należy stosować gaśnice proszkowe lub śniegowe, które są dostosowane do gaszenia urządzeń pod napięciem do 1000 V. Wewnątrz kontenera technicznego w obrębie zespołów transformatorów, a także na falownikach, gdzie występuje napięcie powyżej 1000 V, nie można stosować typowych gaśnic proszkowych lub śniegowych.

Informacja o przygotowaniu obiektu budowlanego i terenu do prowadzenia działań ratowniczo-gaśniczych, a w szczególności informacje o drogach pożarowych, zaopatrzeniu w wodę do zewnętrznego gaszenia pożaru oraz o sprzęcie służącym do tych działań

Dla obiektów farmy fotowoltaicznej znajdującej się poza granicami jednostki osadniczej, nie określa się wymagań dla przeciwpożarowego zaopatrzenia w wodę do zewnętrznego gaszenia pożaru (kontenery techniczne nie mają powierzchni powyżej 500 m^2 albo kubatury powyżej 2500 m^3).
Droga pożarowa nie jest wymagana. Istniejący układ drogowy z dwiema bramami wjazdowymi na teren farmy, powinien zapewnić dojazd dla pojazdów jednostek ochrony przeciwpożarowej i dojście do obiektów dla ekip ratowniczych. Działania gaśnicze wykonywane przez straż pożarną powinno być prowadzone bezpiecznymi środkami gaśniczymi jak pianą średnią, proszkami gaśniczymi ABC, dwutlenkiem węgla. Palących modułów PV nie należy gasić wodą, przy czym w sytuacji gdy jest to niezbędne należy zachować odległość co najmniej 5 m od modułów.
Instrukcja bezpieczeństwa pożarowego nie jest wymagana.

13. Uwagi

Wszystkie stosowane materiały budowlane i instalacje muszą posiadać wymagane przepisami dokumenty dopuszczające wyroby do stosowania w budownictwie.
Dopuszcza się zastosowanie materiałów innych producentów niż wymienionych w projekcie pod warunkiem zapewnienia co najmniej tych samych parametrów wyrobów co zastosowane w projekcie oraz uzgodnienia planowanej zmiany z inwestorem.

URZĄD MIEJSKI
W SŁUPSKU
Wydział Budownictwa

OŚWIADCZENIE

Oświadczam, zgodnie z art. 34 ust. 3d pkt 3 ustawy Prawo budowlane, że niniejszy projekt architektoniczno-budowlany został sporządzony zgodnie z obowiązującymi przepisami oraz zasadami wiedzy technicznej.

Krzysztof Michniewicz
upr. proj. 07/Gd/00
specj. arch. b/o

mgr inż. arch. Iga Kucharska
upr. proj. 19/POOKK/V/2018
specj. arch. b/o

URZĄD MIEJSKI
W SŁUPSKU
Wydział Budownictwa

RZUT PRZYZIEMIA

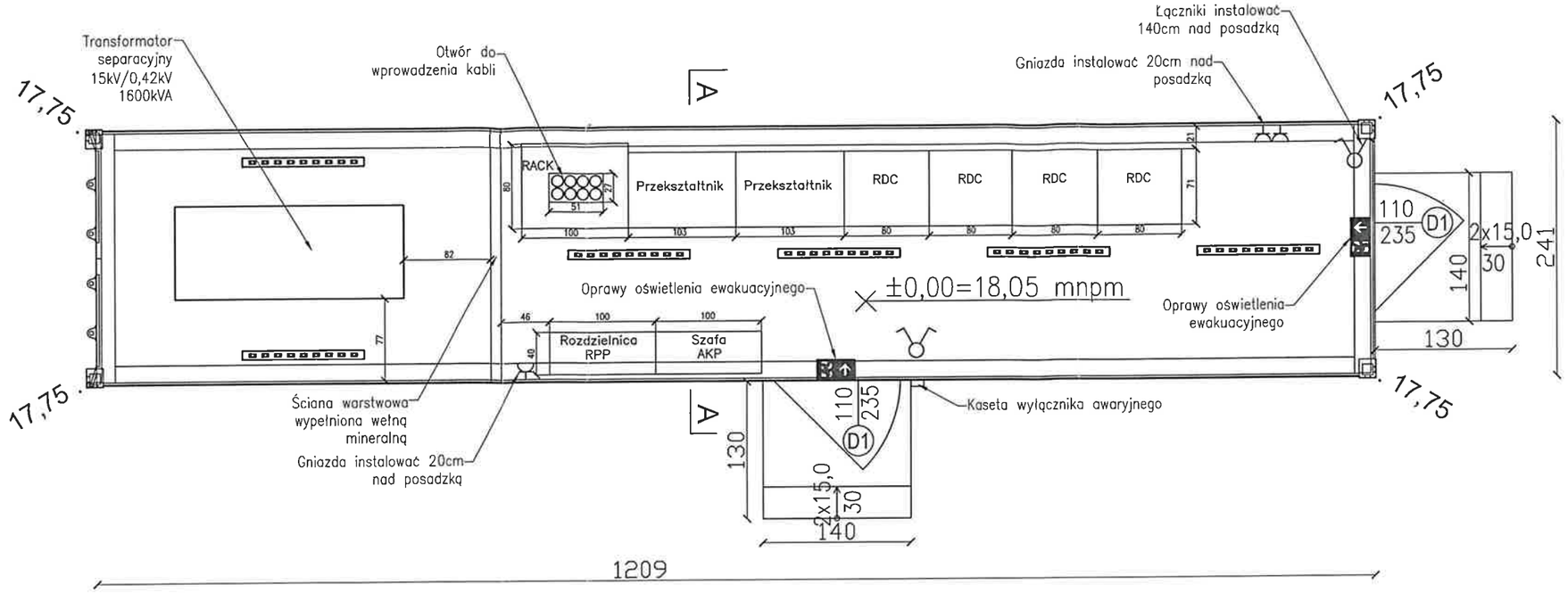

RZUT DACHU

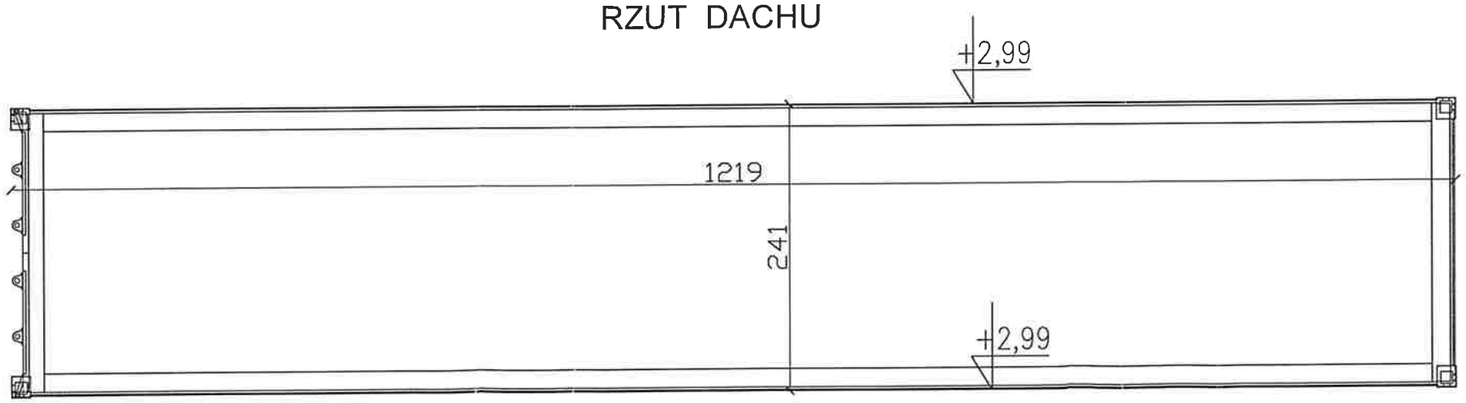

RZECZOZNAWCA D/S ZABEZPIECZEŃ PRZECIWPOŻAROWYCH
inż. Tadeusz Kuchciński
Nr uprawnień KG PSP 369/98
Gdańsk 22.03.2024r.
Zgodność projektu z wymaganiami ochrony przeciwpożarowej stwierdzam
bez uwag
~~z uwagami~~

INWESTOR	„Wodociągi Słupsk" Sp. z o.o. ul. Elizy Orzeszkowej 1, 76–200 Słupsk				
Jednostka projektowa	AT PROJECT Sp. z o.o. Ostróżki, ul. Krasickiego 4, 83–050 Kolbudy				AT PROJECT Sp. z o.o.
Nazwa inwestycji	Budowa elektrowni fotowoltaicznej o mocy do 1,6 MWp wraz z kontenerową stacją transformatorową, magazynem energii (kontenerami przekształtnika i baterii), drogą dojazdową, terenowymi instalacjami SN, NN, teletechniczną i odgromową oraz linią kablową wyprowadzenia mocy do istniejącej rozdzielni SN przy oczyszczalni ścieków oraz kanalizacją deszczową ze szczelnym zbiornikiem na wody opadowe.				
Faza	**Obiekt** Dz. nr 7/9, obr. 2, gm. M. Słupsk, 226301_1.0002.7/9				**Nr rysunku**
PW					M01
Skala	**Treść rys.** KONTENER PRZEKSZTAŁTNIKA RZUT PRZYZIEMIA I DACHU				**Ilość ark.**
1:50					1/9
Branża	**FUNKCJA**	**IMIĘ I NAZWISKO**	**NR UPRAWNIEŃ**	**SPECJALNOŚĆ**	**PODPIS**
ARCH.	**Autor proj.**	mgr inż. arch. Krzysztof Michniewicz	07/Gd/00	specj. archit. b/o	
Data					
15.01.24	**Sprawdził**	mgr inż. arch. Iga Kucharska	19/POOKK/V/2018	specj. archit. b/o	

11

URZĄD MIEJSKI
W SŁUPSKU
Wydział Budownictwa

ELEWACJA ZACHODNIO-POŁUDNIOWA

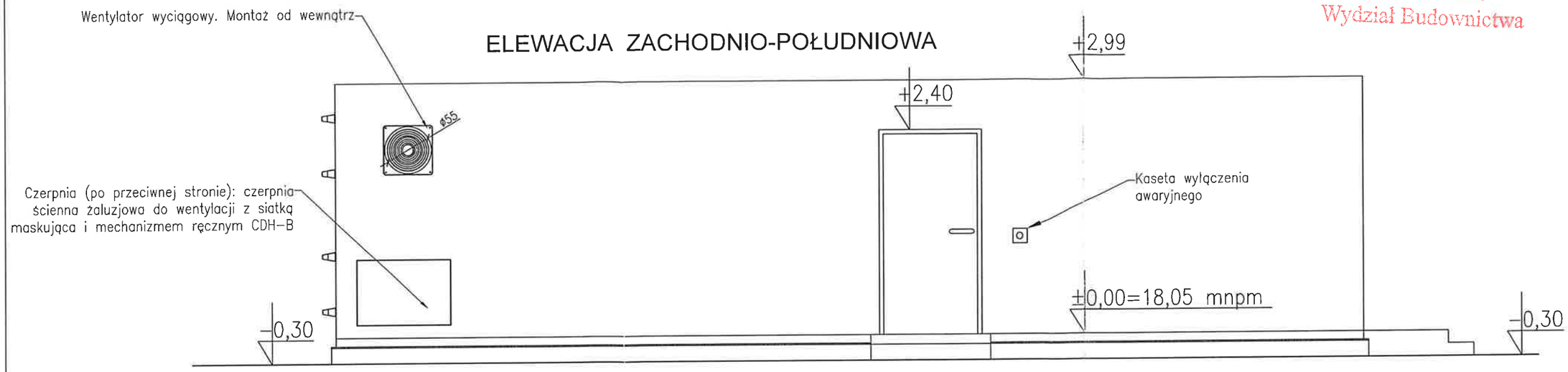

PRZEKRÓJ A-A

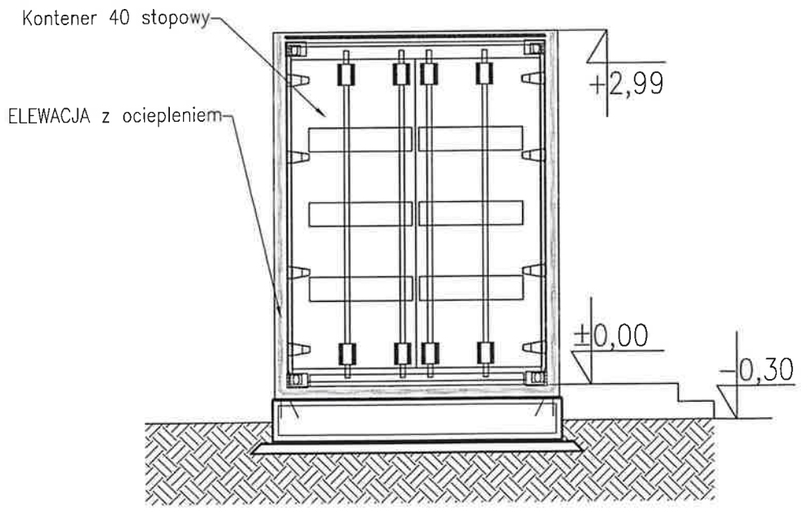

ELEWACJA PÓŁNOCNO-ZACHODNIA

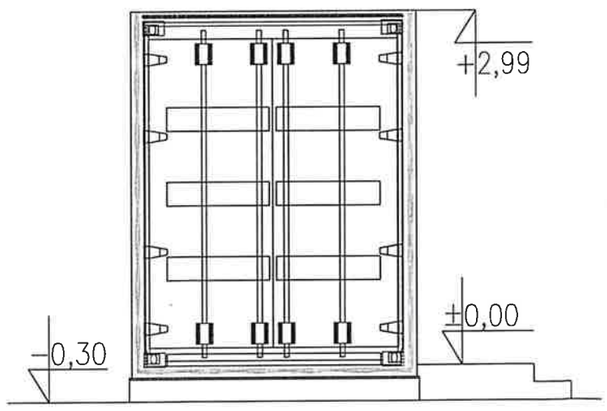

ELEWACJA POŁUDNIOWO-WSCHODNIA

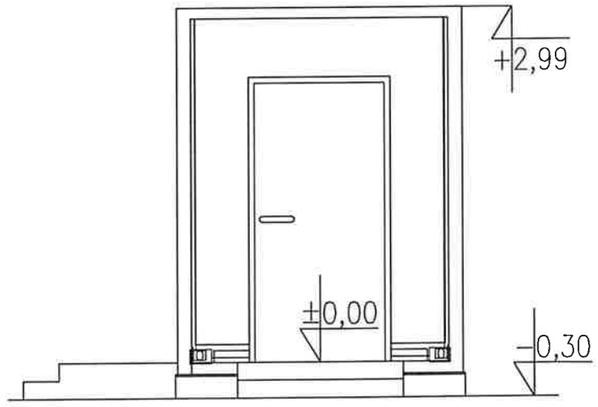

Kontener w odcieniach szarości

INWESTOR	„Wodociągi Słupsk" Sp. z o.o. ul. Elizy Orzeszkowej 1, 76-200 Słupsk				
Jednostka projektowa	AT PROJECT Sp. z o.o. Ostróżki, ul. Krasickiego 4, 83-050 Kolbudy				AT PROJECT Sp. z o.o.
Nazwa inwestycji	Budowa elektrowni fotowoltaicznej o mocy do 1,6 MWp wraz z kontenerową stacją transformatorową, magazynem energii (kontenerami przekształtnika i baterii), drogą dojazdową, terenowymi instalacjami SN, NN, teletechniczną i odgromową oraz linią kablową wyprowadzenia mocy do istniejącej rozdzielni SN przy oczyszczalni ścieków oraz kanalizacją deszczową ze szczelnym zbiornikiem na wody opadowe.				
Faza	**Obiekt** Dz. nr 7/9, obr. 2, gm. M. Słupsk, 226301_1.0002.7/9				**Nr rysunku**
PW					M02
Skala	**Treść rys.** KONTENER PRZEKSZTAŁTNIKA ELEWACJE I PRZEKRÓJ A-A				**Ilość ark.**
1:50					2/9
Branża	**FUNKCJA**	**IMIĘ I NAZWISKO**	**NR UPRAWNIEŃ**	**SPECJALNOŚĆ**	**PODPIS**
ARCH.	**Autor proj.**	mgr inż. arch. Krzysztof Michniewicz	07/Gd/00	specj. archit. b/o	
Data					
15.01.24	**Sprawdził**	mgr inż. arch. Iga Kucharska	19/POOKK/V/2018	specj. archit. b/o	

URZĄD MIEJSKI
W SŁUPSKU
Wydział Budownictwa

RZUT PRZYZIEMIA

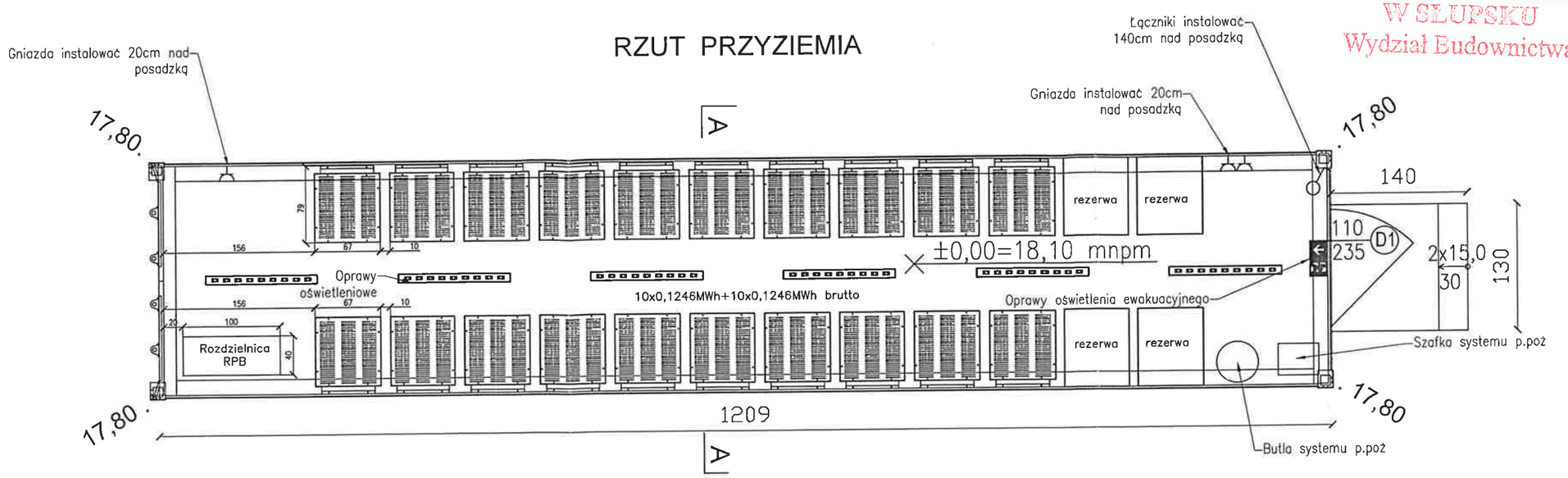

RZUT DACHU

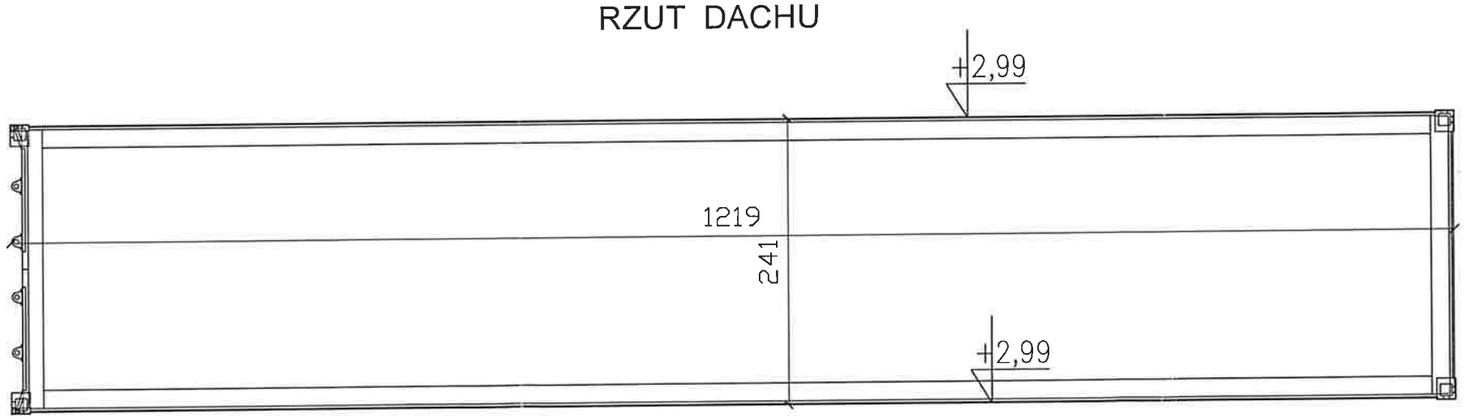

RZECZOZNAWCA D/S ZABEZPIECZEŃ PRZECIWPOŻAROWYCH
inż. Tadeusz Kuchciński
Nr uprawnień KG PSP 369/98
Słupsk 22.03.2024.
Zgodność projektu z wymaganiami ochrony przeciwpożarowej stwierdzam
bez uwag
~~z uwagami~~

INWESTOR	„Wodociągi Słupsk" Sp. z o.o. ul. Elizy Orzeszkowej 1, 76–200 Słupsk				
Jednostka projektowa	AT PROJECT Sp. z o.o. Ostróżki, ul. Krasickiego 4, 83–050 Kolbudy				AT PROJECT Sp. z o.o.
Nazwa inwestycji	Budowa elektrowni fotowoltaicznej o mocy do 1,6 MWp wraz z kontenerową stacją transformatorową, magazynem energii (kontenerami przekształtnika i baterii), drogą dojazdową, terenowymi instalacjami SN, NN, teletechniczną i odgromową oraz linią kablową wyprowadzenia mocy do istniejącej rozdzielni SN przy oczyszczalni ścieków oraz kanalizacją deszczową ze szczelnym zbiornikiem na wody opadowe.				
Faza	**Obiekt** Dz. nr 7/9, obr. 2, gm. M. Słupsk, 226301_1.0002.7/9				**Nr rysunku**
PW					M03
Skala	**Treść rys.** KONTENER BATERII RZUT PRZYZIEMIA I DACHU				**Ilość ark.**
1:50					3/9
Branża	**FUNKCJA**	**IMIE I NAZWISKO**	**NR UPRAWNIEŃ**	**SPECJALNOŚĆ**	**PODPIS**
ARCH.	**Autor proj.**	mgr inż. arch. Krzysztof Michniewicz	07/Gd/00	specj. archit. b/o	
Data					
15.01.24	**Sprawdził**	mgr inż. arch. Iga Kucharska	19/POOKK/V/2018	specj. archit. b/o	

13

URZĄD MIEJSKI
W SŁUPSKU
Wydział Budownictwa

ELEWACJA ZACHODNIO-POŁUDNIOWA

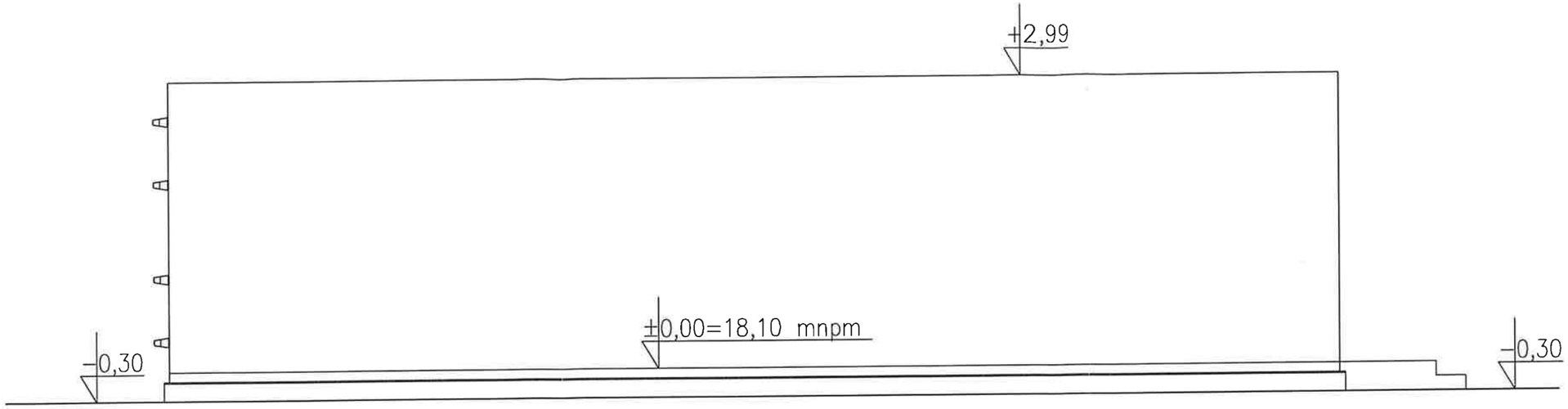

PRZEKRÓJ A-A

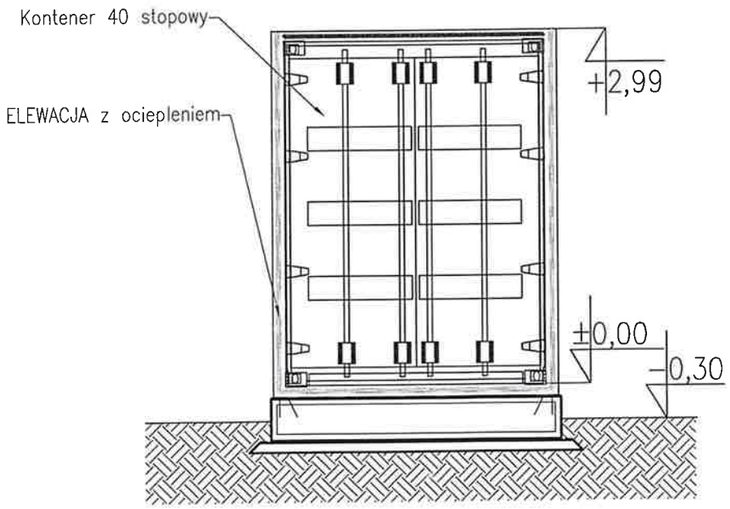

ELEWACJA PÓŁNOCNO-ZACHODNIA

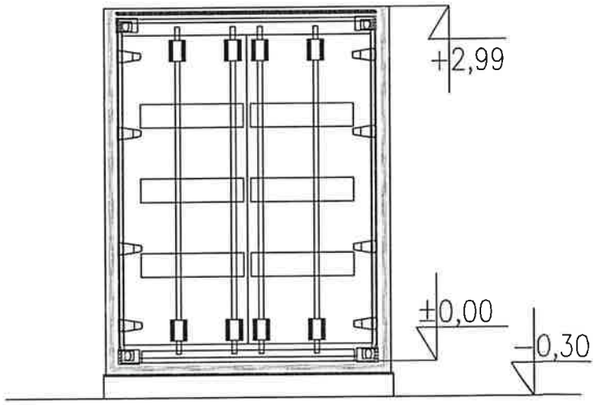

ELEWACJA POŁUDNIOWO-WSCHODNIA

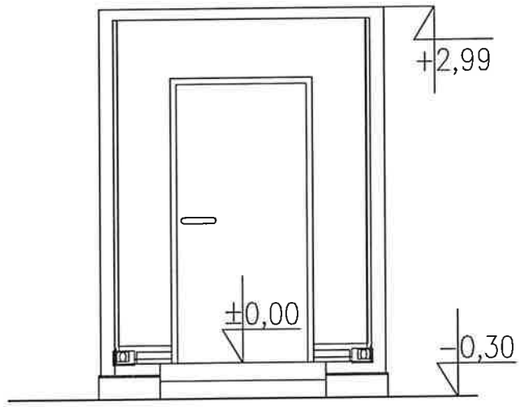

Kontener w odcieniach szarości

INWESTOR	„Wodociągi Słupsk" Sp. z o.o. ul. Elizy Orzeszkowej 1, 76-200 Słupsk			
Jednostka projektowa	AT PROJECT Sp. z o.o. Ostróżki, ul. Krasickiego 4, 83-050 Kolbudy			AT PROJECT Sp. z o.o.
Nazwa inwestycji	Budowa elektrowni fotowoltaicznej o mocy do 1,6 MWp wraz z kontenerową stacją transformatorową, magazynem energii (kontenerami przekształtnika i baterii), drogą dojazdową, terenowymi instalacjami SN, NN, teletechniczną i odgromową oraz linią kablową wyprowadzenia mocy do istniejącej rozdzielni SN przy oczyszczalni ścieków oraz kanalizacją deszczową ze szczelnym zbiornikiem na wody opadowe.			
Faza	**Obiekt** Dz. nr 7/9, obr. 2, gm. M. Słupsk, 226301_1.0002.7/9			**Nr rysunku**
PW				M04
Skala	**Treść rys.** KONTENER BATERII ELEWACJE I PRZEKRÓJ A-A			**Ilość ark.**
1:50				4/9
Branża	**FUNKCJA**	**IMIĘ I NAZWISKO**	**NR UPRAWNIEŃ**	**SPECJALNOŚĆ** / **PODPIS**
ARCH.	**Autor proj.**	mgr inż. arch. Krzysztof Michniewicz	07/Gd/00	specj. archit. b/o
Data				
15.01.24	**Sprawdził**	mgr inż. arch. Iga Kucharska	19/POOKK/V/2018	specj. archit. b/o

URZĄD MIEJSKI
W SŁUPSKU
Wydział Budownictwa

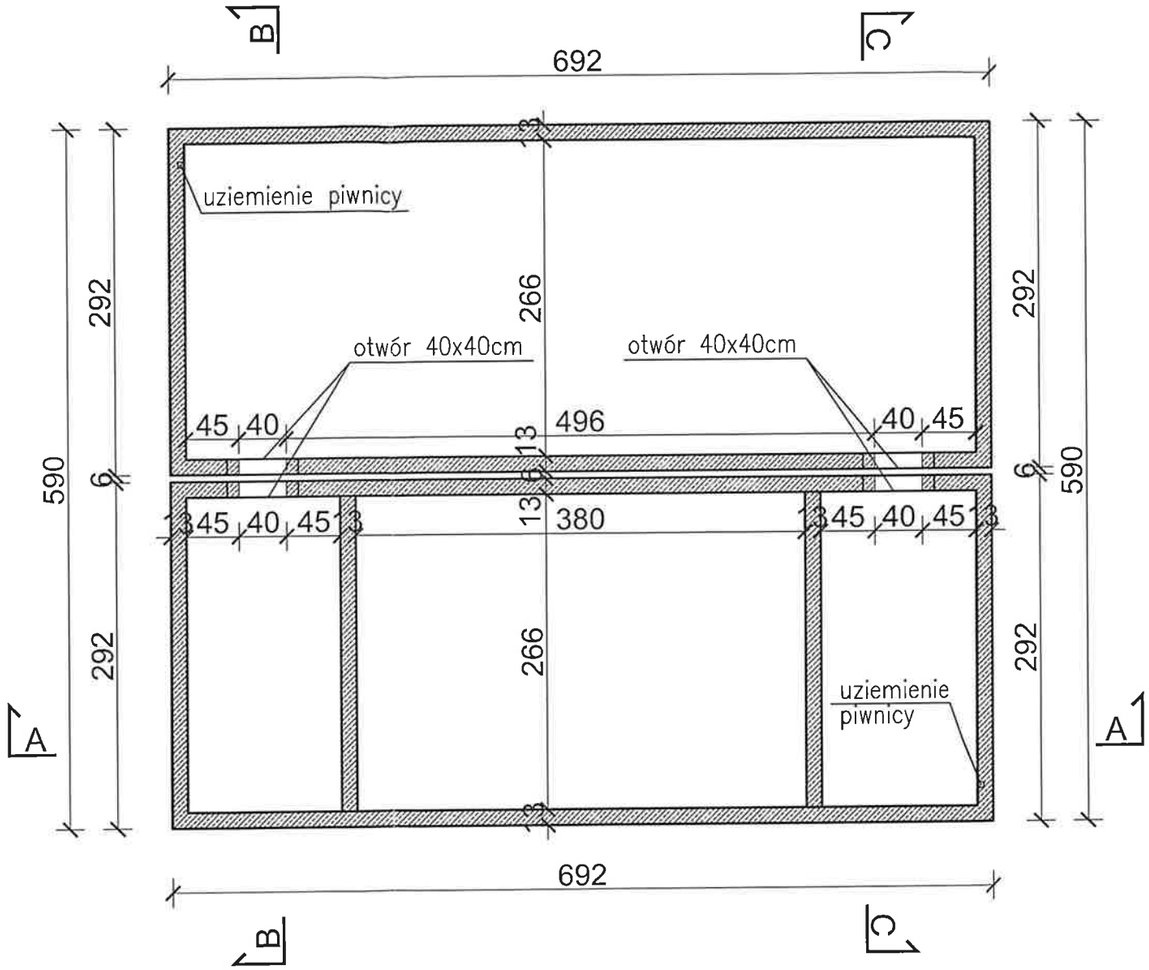

INWESTOR	„Wodociągi Słupsk" Sp. z o.o. ul. Elizy Orzeszkowej 1, 76–200 Słupsk				
Jednostka projektowa	AT PROJECT Sp. z o.o. Ostróżki, ul. Krasickiego 4, 83–050 Kolbudy				AT PROJECT Sp. z o.o.
Nazwa inwestycji	Budowa elektrowni fotowoltaicznej o mocy do 1,6 MWp wraz z kontenerową stacją transformatorową, magazynem energii (kontenerami przekształtnika i baterii), drogą dojazdową, terenowymi instalacjami SN, NN, teletechniczną i odgromową oraz linią kablową wyprowadzenia mocy do istniejącej rozdzielni SN przy oczyszczalni ścieków oraz kanalizacją deszczową ze szczelnym zbiornikiem na wody opadowe.				
Faza: PW	Obiekt: Dz. nr 7/9, obr. 2, gm. M. Słupsk, 226301_1.0002.7/9				Nr rysunku: M05
Skala: 1:50	Treść rys.: KONTENEROWA STACJA TRANSFORMATOROWA RZUT WEWNĘTRZNEGO KORYTARZA OBSŁUGI TYPU KSW				Ilość ark.: 5/9
Branża: ARCH.	FUNKCJA	IMIĘ I NAZWISKO	NR UPRAWNIEŃ	SPECJALNOŚĆ	PODPIS
Data: 15.01.24	Autor proj.	mgr inż. arch. Krzysztof Michniewicz	07/Gd/00	specj. archit. b/o	
	Sprawdził	mgr inż. arch. Iga Kucharska	19/POOKK/V/2018	specj. archit. b/o	

15

URZĄD MIEJSKI
W SŁUPSKU
Wydział Budownictwa

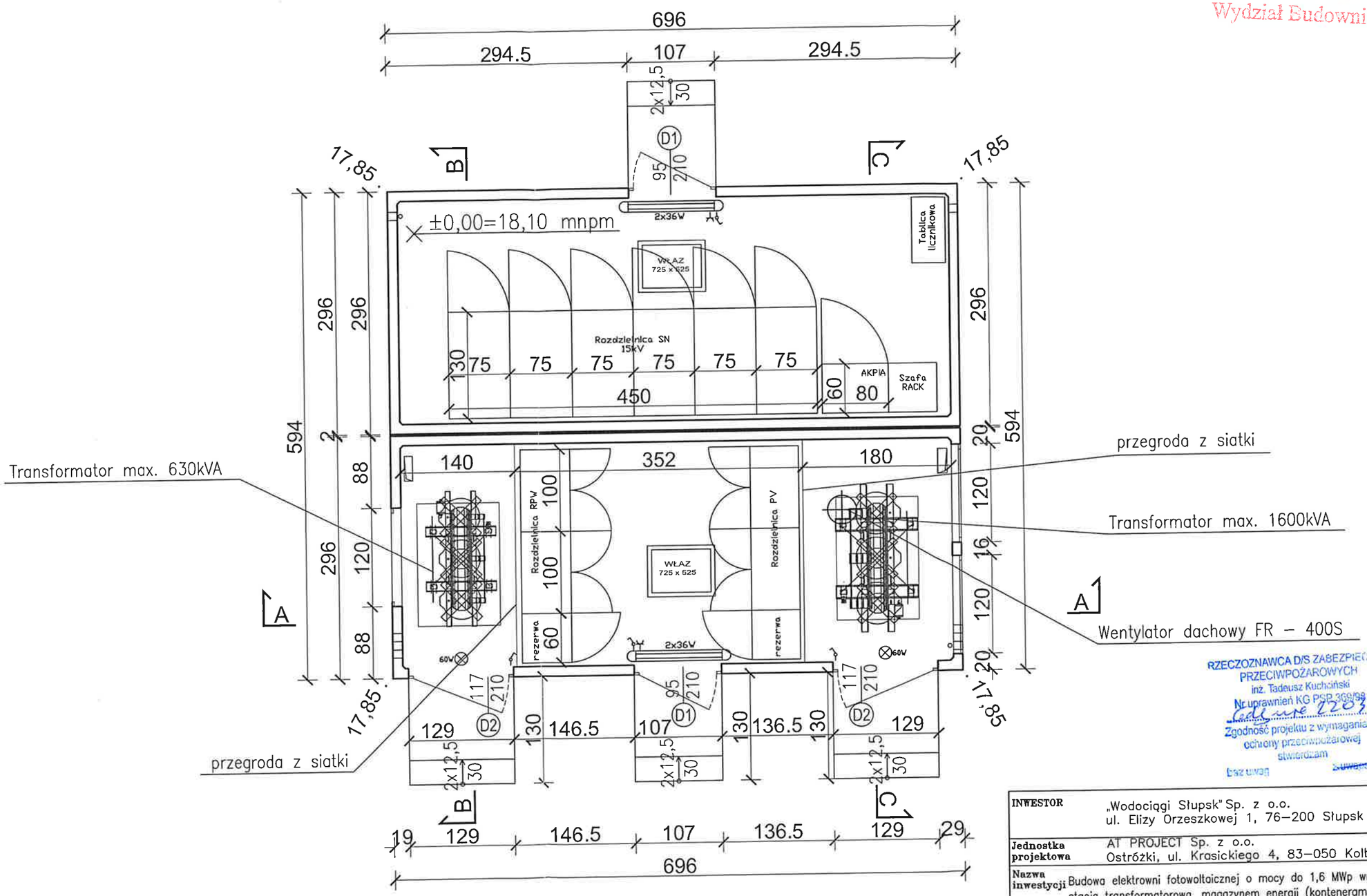

RZECZOZNAWCA D/S ZABEZPIECZEŃ PRZECIWPOŻAROWYCH
inż. Tadeusz Kuchciński
Nr uprawnień KG PSP 360/98
Gdańsk 22.01.2024 r.
Zgodność projektu z wymaganiami ochrony przeciwpożarowej stwierdzam
bez uwag
~~z uwagami~~

INWESTOR	„Wodociągi Słupsk" Sp. z o.o. ul. Elizy Orzeszkowej 1, 76–200 Słupsk				
Jednostka projektowa	AT PROJECT Sp. z o.o. Ostróżki, ul. Krasickiego 4, 83–050 Kolbudy				AT PROJECT Sp.z o.o.
Nazwa inwestycji	Budowa elektrowni fotowoltaicznej o mocy do 1,6 MWp wraz z kontenerową stacją transformatorową, magazynem energii (kontenerami przekształtnika i baterii), drogą dojazdową, terenowymi instalacjami SN, NN, teletechniczną i odgromową oraz linią kablową wyprowadzenia mocy do istniejącej rozdzielni SN przy oczyszczalni ścieków oraz kanalizacją deszczową ze szczelnym zbiornikiem na wody opadowe.				
Faza	**Obiekt** Dz. nr 7/9, obr. 2, gm. M. Słupsk, 226301_1.0002.7/9				**Nr rysunku**
PW					M06
Skala	**Treść rys.** KONTENEROWA STACJA TRANSFORMATOROWA RZUT PRZYZIEMIA				**Ilość ark.**
1:50					6/9
Branża	**FUNKCJA**	**IMIĘ I NAZWISKO**	**NR UPRAWNIEŃ**	**SPECJALNOŚĆ**	**PODPIS**
ARCH.	**Autor proj.**	mgr inż. arch. Krzysztof Michniewicz	07/Gd/00	specj. archit. b/o	
Data					
15.01.24	**Sprawdził**	mgr inż. arch. Iga Kucharska	19/POOKK/V/2018	specj. archit. b/o	

16

URZĄD MIEJSKI
W SŁUPSKU
Wydział Budownictwa

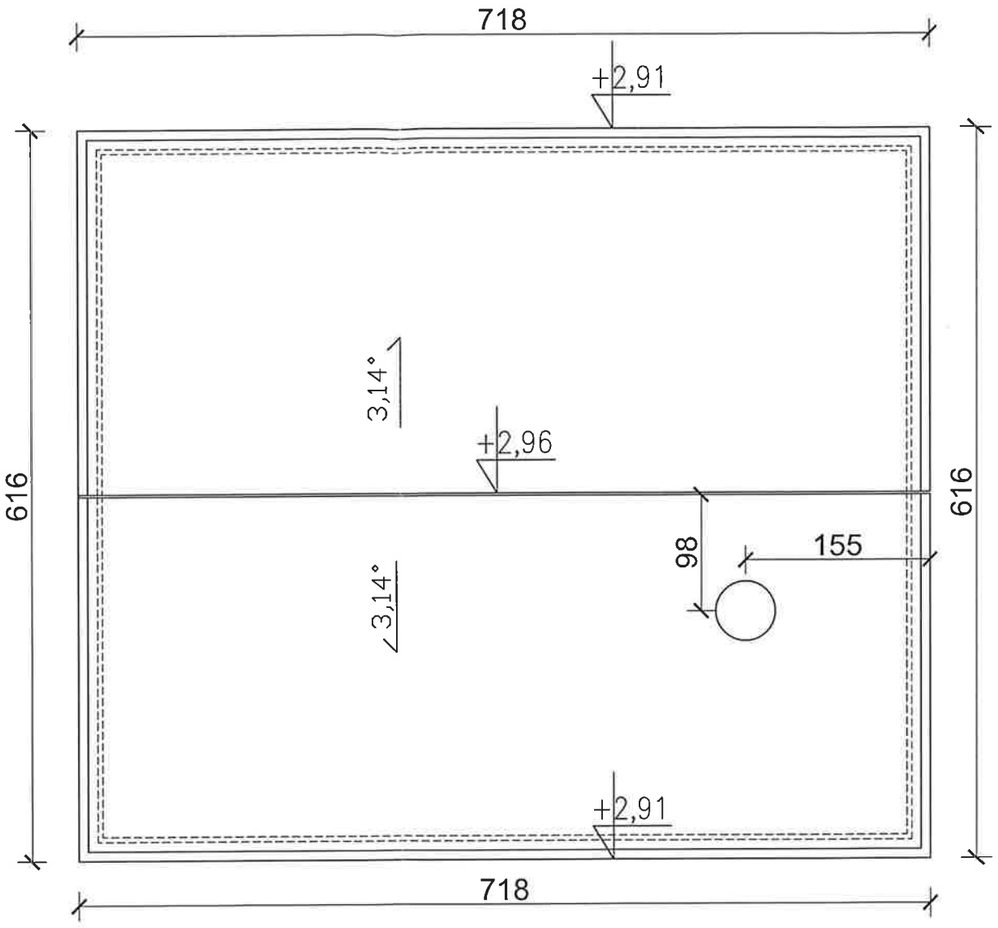

INWESTOR	„Wodociągi Słupsk" Sp. z o.o. ul. Elizy Orzeszkowej 1, 76–200 Słupsk				
Jednostka projektowa	AT PROJECT Sp. z o.o. Ostróżki, ul. Krasickiego 4, 83–050 Kolbudy				AT PROJECT Sp. z o.o.
Nazwa inwestycji	Budowa elektrowni fotowoltaicznej o mocy do 1,6 MWp wraz z kontenerową stacją transformatorową, magazynem energii (kontenerami przekształtnika i baterii), drogą dojazdową, terenowymi instalacjami SN, NN, teletechniczną i odgromową oraz linią kablową wyprowadzenia mocy do istniejącej rozdzielni SN przy oczyszczalni ścieków oraz kanalizacją deszczową ze szczelnym zbiornikiem na wody opadowe.				
Faza	**Obiekt** Dz. nr 7/9, obr. 2, gm. M. Słupsk, 226301_1.0002.7/9				**Nr rysunku**
PW					M07
Skala	**Treść rys.** KONTENEROWA STACJA TRANSFORMATOROWA RZUT DACHU				**Ilość ark.**
1:50					7/9
Branża	**FUNKCJA**	**IMIĘ I NAZWISKO**	**NR UPRAWNIEŃ**	**SPECJALNOŚĆ**	**PODPIS**
ARCH.	**Autor proj.**	mgr inż. arch. Krzysztof Michniewicz	07/Gd/00	specj. archit. b/o	
Data					
15.01.24	**Sprawdził**	mgr inż. arch. Iga Kucharska	19/POOKK/V/2018	specj. archit. b/o	

URZĄD MIEJSKI
W SŁUPSKU
Wydział Budownictwa

ELEWACJA PÓŁNOCNO-ZACHODNIA

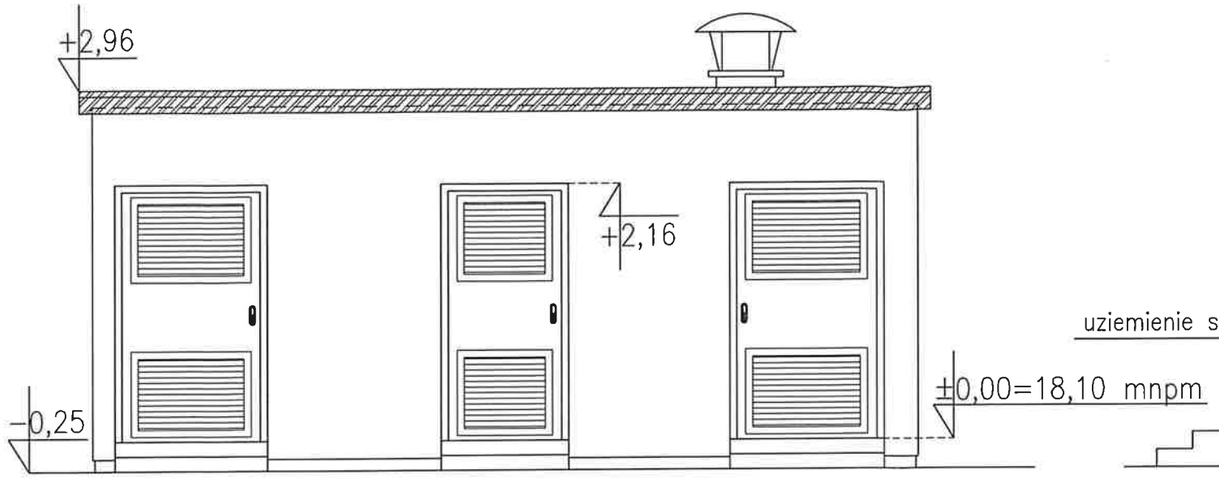

ELEWACJA WSCHODNIO-PÓŁNOCNA

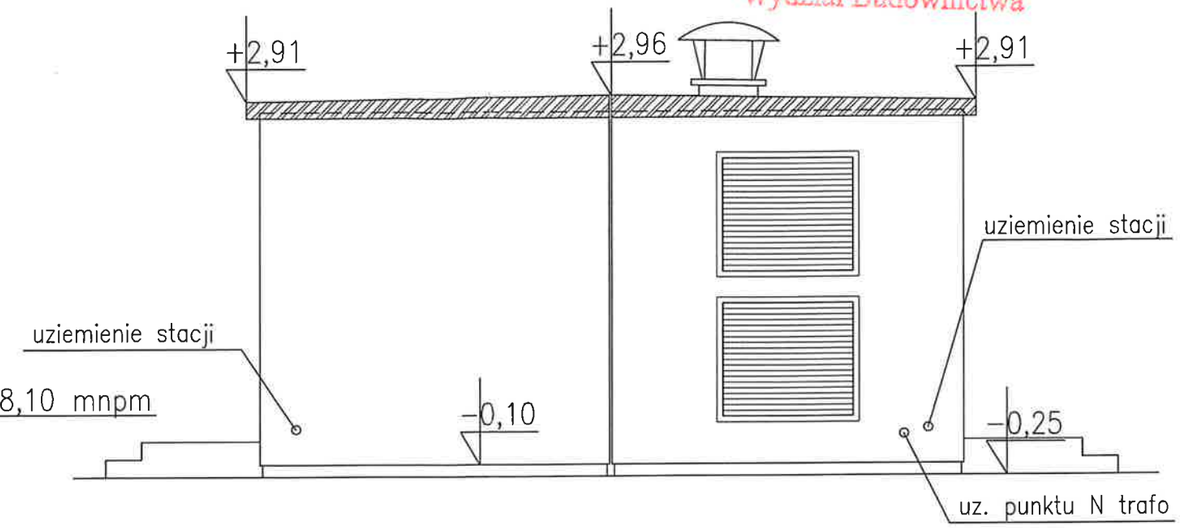

ELEWACJA PPOŁUDNIOWO-WSCHODNIA

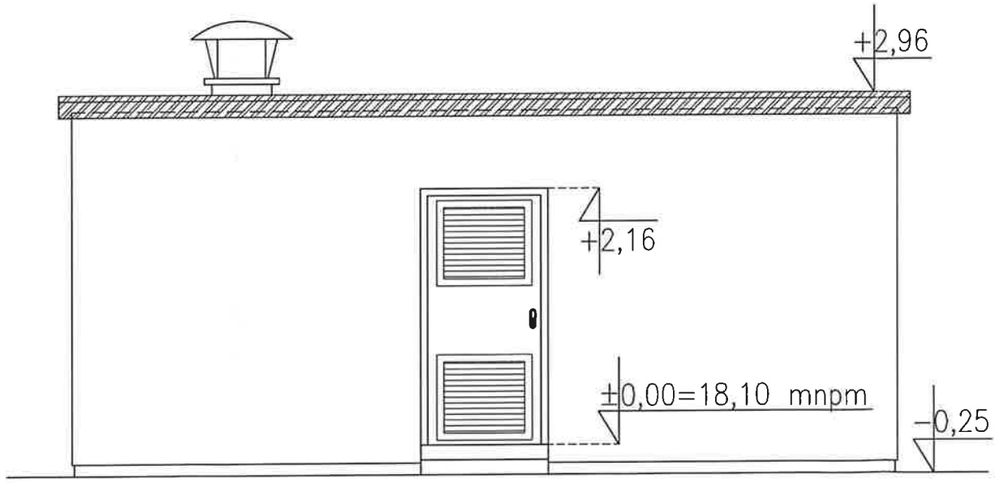

ELEWACJA ZACHODNIO-POŁUDNIOWA

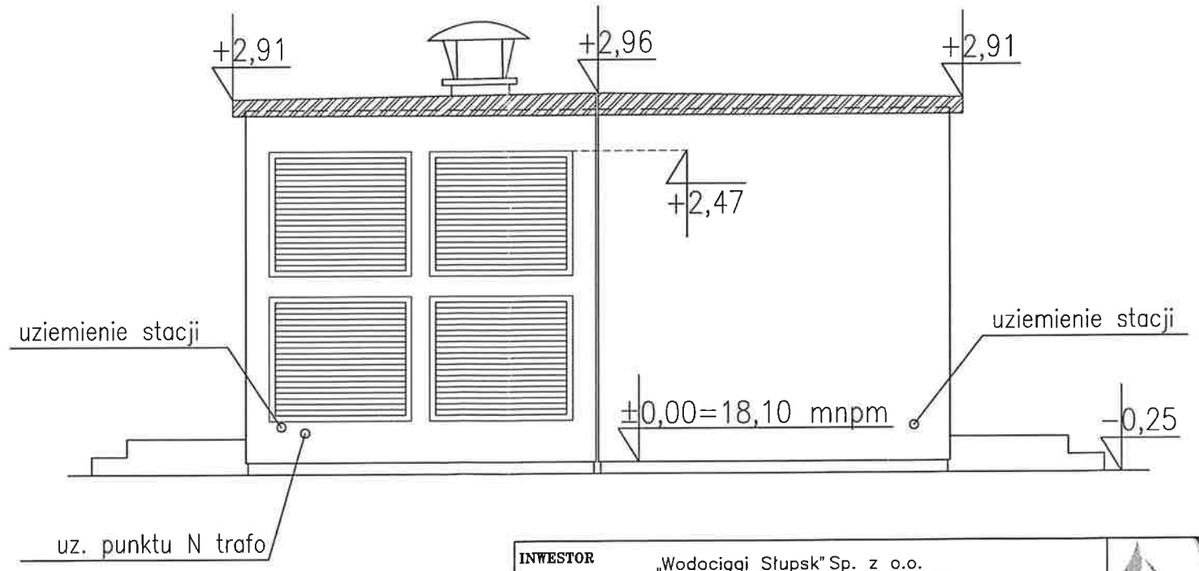

Kolorystyka:

Elewacja: RAL 1013

Stolarka: RAL 1002

Obróbka dachu: RAL 8004

INWESTOR	„Wodociągi Słupsk" Sp. z o.o. ul. Elizy Orzeszkowej 1, 76–200 Słupsk				
Jednostka projektowa	AT PROJECT Sp. z o.o. Ostróżki, ul. Krasickiego 4, 83–050 Kolbudy				AT PROJECT Sp. z o.o.
Nazwa inwestycji	Budowa elektrowni fotowoltaicznej o mocy do 1,6 MWp wraz z kontenerową stacją transformatorową, magazynem energii (kontenerami przekształtnika i baterii), drogą dojazdową, terenowymi instalacjami SN, NN, teletechniczną i odgromową oraz linią kablową wyprowadzenia mocy do istniejącej rozdzielni SN przy oczyszczalni ścieków oraz kanalizacją deszczową ze szczelnym zbiornikiem na wody opadowe.				
Faza	**Obiekt**	Dz. nr 7/9, obr. 2, gm. M. Słupsk, 226301_1.0002.7/9			**Nr rysunku**
PW					MOB
Skala	**Treść rys.**	KONTENEROWA STACJA TRANSFORMATOROWA ELEWACJE			**Ilość ark.**
1:50					8/9
Branża	**FUNKCJA**	**IMIĘ I NAZWISKO**	**NR UPRAWNIEŃ**	**SPECJALNOŚĆ**	**PODPIS**
ARCH.	**Autor proj.**	mgr inż. arch. Krzysztof Michniewicz	07/Gd/00	specj. archit. b/o	
Data					
15.01.24	**Sprawdził**	mgr inż. arch. Iga Kucharska	19/POOKK/V/2018	specj. archit. b/o	

URZĄD MIEJSKI
W SŁUPSKU
Wydział Budownictwa

Przekrój A-A

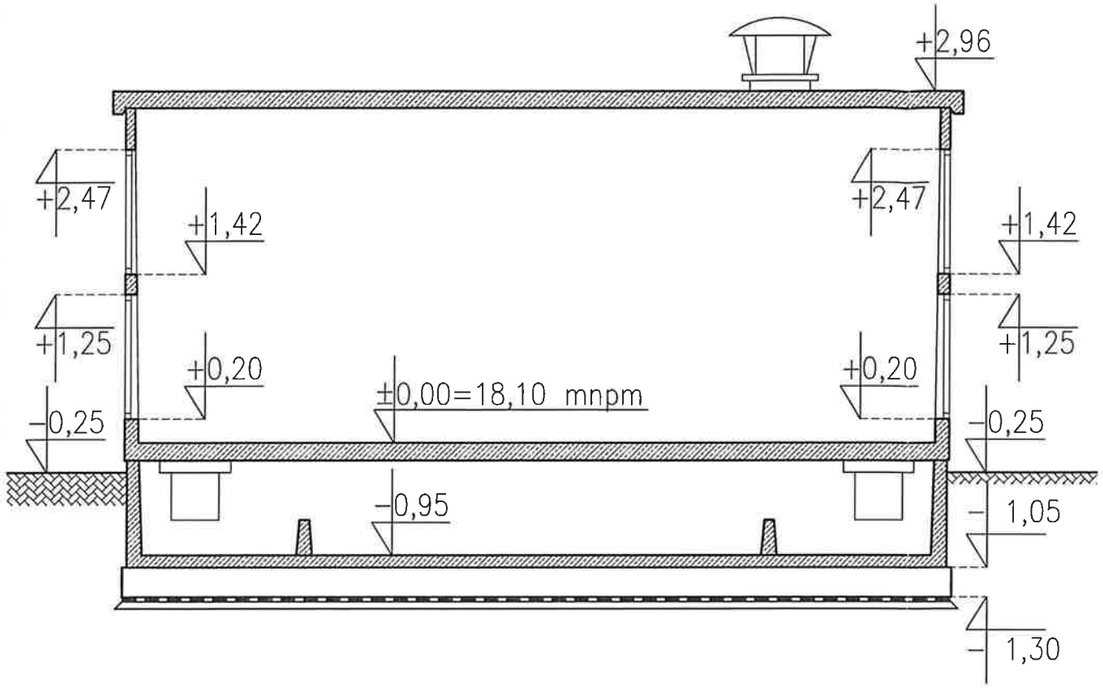

Przekrój B-B

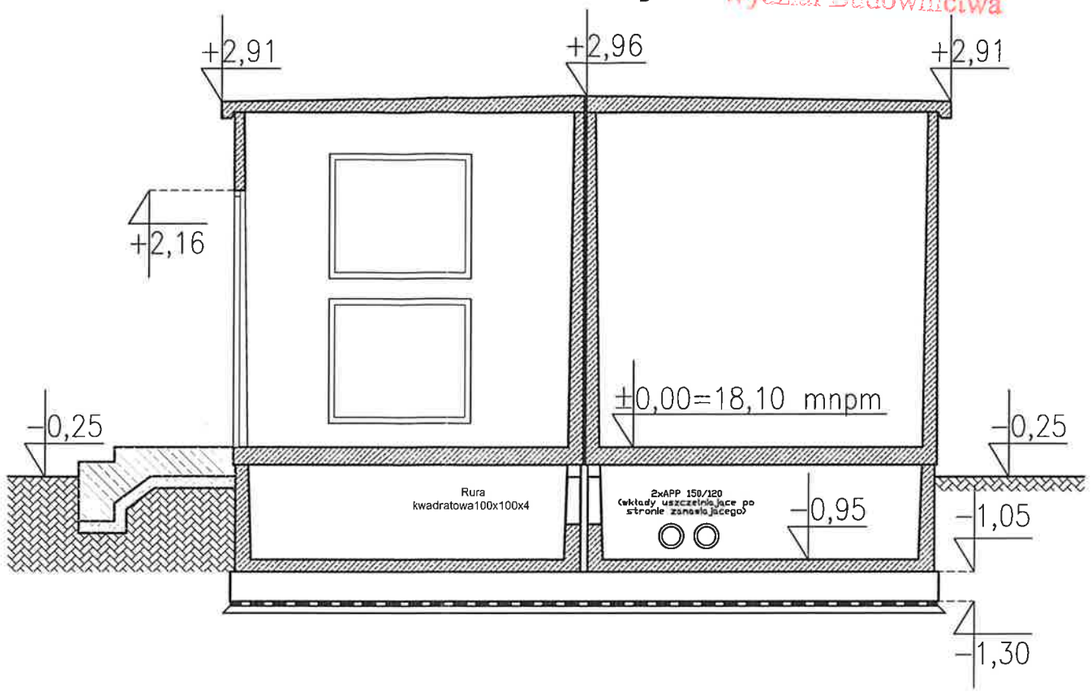

Przekrój C-C

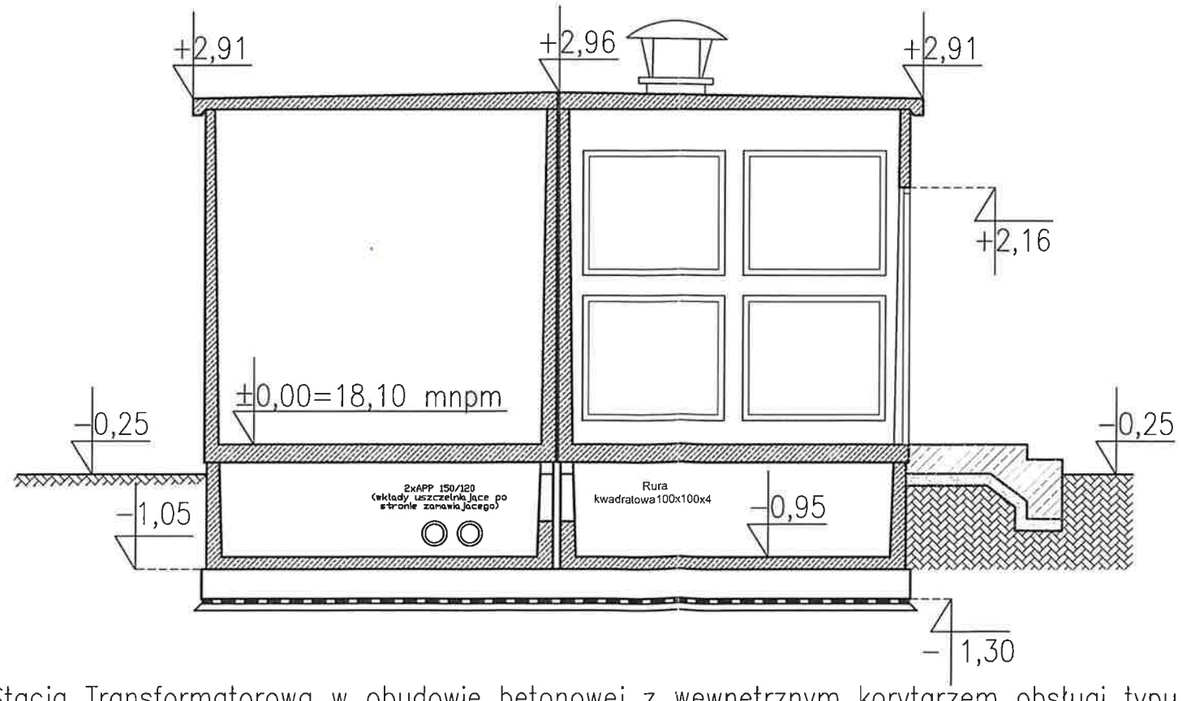

Kontenerowa Stacja Transformatorowa w obudowie betonowej z wewnętrznym korytarzem obsługi typu KSW

INWESTOR	„Wodociągi Słupsk" Sp. z o.o. ul. Elizy Orzeszkowej 1, 76–200 Słupsk				
Jednostka projektowa	AT PROJECT Sp. z o.o. Ostróżki, ul. Krasickiego 4, 83–050 Kolbudy				AT PROJECT Sp. z o.o.
Nazwa inwestycji	Budowa elektrowni fotowoltaicznej o mocy do 1,6 MWp wraz z kontenerową stacją transformatorową, magazynem energii (kontenerami przekształtnika i baterii), drogą dojazdową, terenowymi instalacjami SN, NN, teletechniczną i odgromową oraz linią kablową wyprowadzenia mocy do istniejącej rozdzielni SN przy oczyszczalni ścieków oraz kanalizacją deszczową ze szczelnym zbiornikiem na wody opadowe.				
Faza	**Obiekt**	Dz. nr 7/9, obr. 2, gm. M. Słupsk, 226301_1.0002.7/9			**Nr rysunku**
PW					M09
Skala	**Treść rys.**	KONTENEROWA STACJA TRANSFORMATOROWA PRZEKROJE			**Ilość ark.**
1:50					9/9
Branża	**FUNKCJA**	**IMIĘ I NAZWISKO**	**NR UPRAWNIEŃ**	**SPECJALNOŚĆ**	**PODPIS**
ARCH.	**Autor proj.**	mgr inż. arch. Krzysztof Michniewicz	07/Gd/00	specj. archit. b/o	
Data					
15.01.24	**Sprawdził**	mgr inż. arch. Iga Kucharska	19/POOKK/V/2018	specj. archit. b/o	

URZĄD MIEJSKI
W SŁUPSKU
Wydział Budownictwa

INWESTOR	„Wodociągi Słupsk" Sp. z o.o. ul. Elizy Orzeszkowej 1, 76-200 Słupsk
JEDNOSTKA PROJEKTOWA	**AT PROJECT Sp. z o.o.** AT PROJECT Sp. z o.o. Ostróżki, ul. Krasickiego 4 83-050 Kolbudy
NAZWA INWESTYCJI	**BUDOWA ELEKTROWNI FOTOWOLTAICZNEJ O MOCY DO 1,6 MWp WRAZ Z KONTENEROWĄ STACJĄ TRANSFORMATOROWĄ, MAGAZYNEM ENERGII (KONTENERAMI PRZEKSZTAŁTNIKA I BATERII), DROGĄ DOJAZDOWĄ, TERENOWYMI INSTALACJAMI SN, NN, TELETECHNICZNĄ I ODGROMOWĄ, ORAZ LINIĄ KABLOWA WPROWADZENIA MOCY DO ISTNIEJĄCEJ ROZDZIELNI SN PRZY OCZYSZCZALNI ŚCIEKÓW ORAZ KANALIZACJĄ DESZCZOWĄ ZE SZCZELNYM SZCZELNYM ZBIORNIKIEM NA WODY OPADOWE**
KATEGORIA OBIEKTU BUDOWLANEGO	**VIII**
ADRES OBIEKTU BUDOWLANEGO	**Słupsk, gm. M. Słupsk, powiat Słupsk, woj. pomorskie**
NUMERY EWIDENCYJNE DZIAŁEK	dz. nr 7/9, obr. 2, gm. M. Słupsk, 226301_1.0002.7/9
STADIUM	**ZAŁĄCZNIKI PROJEKTU BUDOWLANEGO**

URZĄD MIEJSKI
W SŁUPSKU
Wydział Budownictwa

SPIS TREŚCI

ZAŁĄCZNIKI PROJEKTU BUDOWLANEGO

1. Informacja dot. BIOZ. str. 3
2. MPZP - Uchwały Nr LXI/882/23 Rady Miejskiej w Słupsku z dnia 23 sierpnia 2023 r. w sprawie uchwalenia miejscowego planu zagospodarowania przestrzennego „Przy oczyszczalni I" w Słupsku. str. 4-17
3. Badania podłoża gruntowego. str. 18-34
4. Decyzja nr MPŚ.VI.07.5.2023 z dnia 19.10.2023r, wydana przez Muzeum w Słupku str. 35
5. Dezyzja nr ARD.5161.131.2023.KM z dnia 16.11.2023r., wydana przez Pomorskiego Wojewódzkiego Konserwatora Zabytków. str. 36-40
6. Postanowienie nr ARD.5161.131-2.2023.KM z dnia 17.11.2023r., wydane przez Pomorskiego Wojewódzkiego Konserwatora Zabytków. str. 41
7. Pismo nr GK.EGB.6125.1.2024.UP z dnia 19.01.2024r., wydane przez Urząd Miejski w Słupsku str. 42-44
8. Warunki przyłączenia elektrowni fotowoltaicznej z magazynem energii do wewnętrznej sieci elektroenergetycznej Wodociągów Słupsk Sp. z o.o. znak WT/E/01/01/24 z dnia 15.01.2024 r. str. 45

URZĄD MIEJSKI
W SŁUPSKU
Wydział Budownictwa

INFORMACJA DOTYCZĄCA BEZPIECZEŃSTWA I OCHRONY ZDROWIA

Na podstawie Rozporządzenia Ministra Infrastruktury z dnia 23 czerwca 2003 r. w sprawie informacji dotyczącej bezpieczeństwa i ochrony zdrowia oraz planu bezpieczeństwa i ochrony zdrowia (Dz. U. nr 120 z 2003 r., poz. 1126) określa się jn.:

1. zakres robót dla całego zamierzenia z kolejnością realizacji poszczególnych obiektów - roboty ziemne, budowlano-montażowe konstrukcji i paneli PV, instalacyjne oraz uporządkowania terenu,
2. wykaz istniejących obiektów – teren inwestycji znajduje się na terenie zielonym należącym do stacji uzdatniania wody,
3. wskazanie elementów zagospodarowania działki lub terenu, które mogą stwarzać zagrożenie bezpieczeństwa i zdrowia ludzi – brak,
4. wskazanie dotyczące przewidywanych zagrożeń występujących podczas realizacji robót budowlanych, określające skalę i rodzaje zagrożeń oraz miejsce i czas występowania

- roboty montażowe,
- roboty ziemne,

5. wskazanie sposobu prowadzenia instruktażu pracowników przed przystąpieniem do realizacji robót szczególnie niebezpiecznych - należy przeprowadzić szkolenie pracowników o tematyce prowadzenia robót montażowych i ziemnych oraz poddać odpowiednim badaniom lekarskim,
6. wskazanie środków technicznych i organizacyjnych zapobiegających niebezpieczeństwom wynikającym z wykonywania robót budowlanych w strefach szczególnego zagrożenia zdrowia lub w ich sąsiedztwie, w tym zapewniających bezpieczną i sprawną komunikację, umożliwiającą szybką ewakuację na wypadek pożaru, awarii i innych zagrożeń - budowę urządzeń i obiektów na terenie SUW prowadzić z zapewnieniem stałego dojazdu i dojścia do sąsiadujących z inwestycją obiektów,
7. Roboty objęte opracowaniem nie dotyczą stref szczególnie niebezpiecznych ani ich sąsiedztwa

- nie przewiduje się prowadzenia robót, w których występują działania substancji chemicznych lub biologicznych zagrażających bezpieczeństwu i zdrowiu ludzi,
- nie przewiduje się prowadzenia robót stwarzających zagrożenie promieniowaniem jonizującym,
- nie przewiduje się prowadzenia robót w pobliżu linii wysokiego napięcia lub czynnych linii komunikacyjnych,
- nie występują roboty stwarzające ryzyko utonięcia pracowników,
- nie występują roboty prowadzone w studniach, pod ziemią i w tunelach,
- nie występują roboty prowadzone przez kierujących pojazdami zasilanymi z linii napowietrznych,
- nie występują roboty wykonywane w kesonach, z atmosferą wytwarzaną ze sprężonego powietrza,
- nie występują roboty wymagające użycia materiałów wybuchowych.

Opracował:

mgr inż. Bartłomiej Zosiuk

URZĄD MIEJSKI
W SŁUPSKU
Wydział Budownictwa

DZIENNIK URZĘDOWY
WOJEWÓDZTWA POMORSKIEGO

Gdańsk, dnia 28.09.2023 r.

Poz. 4347

Elektronicznie podpisany przez:
Jacek Zbigniew Karpi ski
Data: 28.09.2023 15:17:34

UCHWAŁA NR LXI/882/23
RADY MIEJSKIEJ W SŁUPSKU

z dnia 23 sierpnia 2023 r.

w sprawie uchwalenia miejscowego planu zagospodarowania przestrzennego „Przy oczyszczalni I" w Słupsku

Na podstawie art. 18 ust. 2 pkt 5 ustawy z dnia 8 marca 1990 r. o samorządzie gminnym (Dz. U. z 2023 r. poz. 40, poz. 572) oraz art. 20 ust. 1 i art. 27 ustawy z dnia 27 marca 2003 r. o planowaniu i zagospodarowaniu przestrzennym (Dz. U. z 2023 r. poz. 977)

Rada Miejska w Słupsku
uchwala, co następuje:

Rozdział 1.
Przepisy ogólne

§ 1. Stosownie do uchwały Nr XII/206/19 Rady Miejskiej w Słupsku z dnia 30 października 2019 r. w sprawie przystąpienia do opracowania miejscowego planu zagospodarowania przestrzennego „Przy oczyszczalni I" w Słupsku, uchwala się miejscowy plan zagospodarowania przestrzennego „Przy oczyszczalni I", o powierzchni około 174 ha, w granicach opracowania oznaczonych na rysunku planu, stanowiącym załącznik nr 1 do niniejszej uchwały.

§ 2. Ustalenia planu wymienionego w § 1 nie naruszają ustaleń Studium uwarunkowań i kierunków zagospodarowania przestrzennego Miasta Słupska.

§ 3. Integralną część uchwały stanowią:

1) załącznik nr 1 – rysunek planu, wyrys ze studium uwarunkowań i kierunków zagospodarowania przestrzennego,

2) załącznik nr 2 – rozstrzygnięcie o sposobie rozpatrzenia uwag do projektu planu,

3) załącznik nr 3 – rozstrzygnięcie o sposobie realizacji zapisanych w planie inwestycji z zakresu infrastruktury technicznej, które należą do zadań własnych gminy oraz zasadach ich finansowania,

4) załącznik nr 4 – dane przestrzenne.

§ 4. 1. Obszar planu obejmuje tereny wydzielone liniami rozgraniczającymi – zgodnie z rysunkiem planu.

2. Wszystkie określenia zdefiniowane w planie należy rozumieć zgodnie z podaną definicją, niezależnie od miejsca zastosowania w ustaleniach planu. W przypadku pozostałych określeń użytych, a niezdefiniowanych w planie, obowiązują definicje z aktów prawnych obowiązujących w dacie uchwalania planu.

3. Wyjaśnienie określeń i pojęć:

1) Plan – ustalenia planu, o którym mowa w §1 ust.1 niniejszej uchwały,

ZAD MIEJSKI SŁUPSKU Ist Budownictwa

2) Rysunek planu – rysunek planu w skali 1:2000, stanowiący załącznik nr 1 do niniejszej uchwały,

3) Granice opracowania – granice opracowania pokazane na rysunku planu,

4) Teren – obszar wydzielony liniami rozgraniczającymi o jednakowych zasadach zagospodarowania, którego przeznaczenie zostało określone w odpowiedniej karcie terenu, przeznaczony także pod sieci i urządzenia sieciowe infrastruktury technicznej (w tym drogi i stacje przekaźnikowe telefonii komórkowej) oraz zieleń,

5) Przeznaczenie podstawowe – przeznaczenie, które winno przeważać w danym terenie wyznaczonym liniami rozgraniczającymi,

6) Przeznaczenie towarzyszące – przeznaczenie towarzyszące przeznaczeniu podstawowemu, uzupełniające i występujące w związku z przeznaczeniem podstawowym nie zaś, jako odrębne mogące występować samodzielnie na danym terenie,

7) Nieprzekraczalna linia zabudowy – linia ograniczająca obszar, na którym dopuszcza się wznoszenie budynków. Linia ta nie dotyczy w szczególności: balkonów, wykuszy, loggii, gzymsów, okapów, zadaszeń nad wejściami i zewnętrznych schodów wejściowych, części podziemnych obiektów budowlanych,

8) Współczynnik powierzchni zabudowy – współczynnik liczony, jako stosunek sumy powierzchni zabudowy wszystkich budynków do powierzchni działki budowlanej, na której się znajdują,

9) Teren przynależny – obszar zlokalizowany w najbliższym sąsiedztwie przy budynku przeznaczenia podstawowego, zapewniający jego prawidłowe funkcjonowanie,

10) Nieruchomość gruntowa – grunt wraz z częściami składowymi, z wyłączeniem budynków i lokali, jeżeli stanowią odrębny przedmiot własności,

11) Przepisy odrębne – przepisy obowiązujących ustaw wraz z aktami wykonawczymi,

12) Zagospodarowanie tymczasowe – należy przez to rozumieć sposób wykorzystania i urządzenia terenu a także sposób użytkowania obiektu inny niż przeznaczenie terenu dopuszczone na czas określony tj. do czasu ich zagospodarowania zgodnie z planem; zasady tymczasowego zagospodarowania terenu określają ustalenia planu,

13) Usługi nieuciążliwe – usługi, których funkcjonowanie nie powoduje przekroczenia żadnego z parametrów dopuszczalnego poziomu szkodliwych lub uciążliwych oddziaływań na środowisko poza zajmowanym obiektem; nie powoduje nieodwracalnych zmian w środowisku przyrodniczym w obrębie zajmowanej działki; w żaden inny znaczący sposób nie pogarsza warunków użytkowania terenów sąsiadujących; w szczególności nie przekracza dopuszczalnego poziomu hałasu zgodnie z obowiązującymi przepisami szczegółowymi; nie powoduje wibracji o natężeniu oddziałującym szkodliwie na środowisko, a zwłaszcza na zdrowie ludzi oraz otaczające obiekty budowlane; nie powoduje powstawania promieniowania niejonizującego, stwarzającego zagrożenie zdrowia i życia ludzi, uszkodzenie albo zniszczenie środowiska; nie powoduje emisji substancji zanieczyszczających powietrze atmosferyczne lub emisji nieprzyjemnych zapachów; usługi, które nie podlegają kwalifikacji w rozporządzeniu Rady Ministrów w sprawie przedsięwzięć mogących znacząco oddziaływać na środowisko,

14) Baza – teren zamknięty na terytorium Polski w miejscowości Redzikowo, używany przez Siły Zbrojne Stanów Zjednoczonych Ameryki zgodnie z postanowieniami Umowy zawartej pomiędzy Rządami RP i USA i przez okres jej obowiązywania, w celu rozmieszczenia na nim oraz użycia systemu obrony przeciwrakietowej,

15) Ustawa – ustawa z dnia 27 marca 2003 r. o planowaniu i zagospodarowaniu przestrzennym (Dz. U. z 2023 r. poz. 977).

Rozdział 2.
Przeznaczenie terenów.

§ 5. 1. Ustala się podział obszaru objętego planem na tereny wydzielone liniami rozgraniczającymi, oznaczone na rysunku planu:

1) numerami od 01 do 24 dla terenów funkcjonalnych,

2) symbolami literowymi oznaczającymi ich przeznaczenie podstawowe zgodnie z poniższą klasyfikacją:

a) **U** – tereny zabudowy usługowej,

URZĄD MIEJSKI W SŁUPSKU Wydział Budownictwa

b) **P,U** – tereny obiektów produkcyjnych, składów i magazynów, tereny zabudowy usługowej,

c) **ZP** – tereny zieleni urządzonej,

d) **ZL** – tereny lasów,

e) **K** – tereny infrastruktury technicznej – kanalizacja,

f) **TK** – tereny infrastruktury technicznej – kolejnictwo/tereny inwestycji celu publicznego o znaczeniu ponadlokalnym,

g) **KDZ** – tereny dróg publicznych zbiorczych,

h) **KDL** – tereny dróg publicznych lokalnych,

i) **KDD** – tereny dróg publicznych dojazdowych,

j) **KDR** – tereny dróg rowerowych,

k) **(ZZ)** – tereny położone w strefie szczególnego zagrożenia powodzią.

2. W ramach zagospodarowania wymienionych w ust. 1 terenów dopuszcza się ponadto lokalizację:

1) obiektów budowlanych i urządzeń o przeznaczeniu towarzyszącym przeznaczeniu podstawowemu,

2) systemów komunikacji, sieci i urządzeń sieciowych infrastruktury technicznej i ciepłownictwa (w tym dróg, instalacji i urządzeń na potrzeby wytwarzania, magazynowania i dystrybucji energii elektrycznej i cieplnej (w tym silników kogeneracyjnych), stacji transformatorowych, stacji przekaźnikowych telefonii komórkowej) oraz zieleni,

3) urządzeń i obiektów infrastruktury technicznej związanych z zagospodarowaniem wód opadowych,

3. Ustalenia ogólne zawarte w rozdziałach 2÷13 obowiązują dla całego obszaru w granicach opracowania z wyjątkiem terenów, dla których ustalenia w kartach terenu stanowią inaczej.

4. Powierzchnie terenów wymienione w kartach terenów są danymi informacyjnymi i nie stanowią ustaleń planu.

Rozdział 3.
Zasady ochrony i kształtowania ładu przestrzennego.

§ 6. Elementami kształtującymi ład przestrzenny na obszarze objętym planem są:

1) linie rozgraniczające tereny o różnym sposobie użytkowania i zasadach zagospodarowania opisanych w kartach terenu,

2) ustalenia w zakresie struktury funkcjonalno-przestrzennej obszaru planu zawarte na rysunku planu,

3) ustalenia dla terenów zawarte w kartach terenów.

Rozdział 4.
Zasady ochrony środowiska, przyrody i krajobrazu oraz zasady kształtowania krajobrazu.

§ 7. 1. Zakazuje się lokalizowania na obszarze planu przedsięwzięć mogących zawsze znacząco oddziaływać na środowisko sklasyfikowanych w rozporządzeniu Rady Ministrów w sprawie przedsięwzięć mogących znacząco oddziaływać na środowisko; zakaz nie dotyczy terenu 03.19.K – teren infrastruktury technicznej – kanalizacja.

2. Zakazuje się lokalizowania na obszarze planu wszelkich funkcji związanych z użytkowaniem obiektów lub prowadzoną działalnością, mogących naruszyć istniejące przepisy w zakresie ochrony środowiska. Prowadzona w ramach działalności eksploatacja instalacji nie powinna powodować przekroczenia standardów jakości środowiska, a jej uciążliwość powinna mieścić się w granicach określonych przepisami prawnymi. Należy stosować rozwiązania techniczne, technologiczne i organizacyjne gwarantujące zabezpieczenie przed zanieczyszczeniem środowiska, w tym emisją ponadnormatywnego hałasu.

ZĄD MIEJSKI
SŁUPSKU
Wydział Budownictwa

3. Tereny nadrzeczne, wraz z rzeką Słupią, stanowią korytarz ekologiczny o randze regionalnej. Zainwestowanie terenów 04.1.ZP(ZZ), 04.2.ZP(ZZ), 04.20.ZP(ZZ) powinno być dostosowane do pełnienia funkcji korytarza ekologicznego. Nowe elementy zagospodarowania nie mogą tworzyć barier przestrzennych lub odstraszać zwierząt. Przy wprowadzaniu na powyższych terenach oświetlenia należy uwzględnić wszystkie funkcje przyrodnicze, z którymi związany jest ten obszar oraz należy uwzględnić i zachować występujące tam siedliska przyrodnicze (łęgi, łąki, zarośla).

4. Wycinkę drzew dozwala się w miejscach kolidujących z realizacją inwestycji. Wycinka powinna być ograniczona do niezbędnego minimum i odbywać się poza okresem lęgowym ptaków.

5. Przez obszar objęty planem przebiegają oznaczone na rysunku planu cieki wodne. Ustala się ochronę ich dolinek, w tym obecnie występującej tam roślinności oraz zachowanie drożności.

6. Wody opadowe spływające z terenów utwardzonych i zanieczyszczonych należy odprowadzić do kanalizacji deszczowej, zgodnie obowiązującymi przepisami.

7. Sposób odprowadzenia wód opadowych winien uwzględniać uwarunkowania terenów sąsiednich i nie może powodować na nich szkód.

8. Ustala się, że funkcje i sposób ich realizacji na terenach objętych opracowaniem nie spowodują:

1) przekroczenia dopuszczalnego poziomu hałasu,

2) emisji substancji zanieczyszczających powietrze atmosferyczne w ilościach ponadnormatywnych,

3) wystąpienia wibracji o natężeniu oddziałującym szkodliwie na środowisko a zwłaszcza na zdrowie ludzi oraz otaczające obiekty budowlane,

4) wystąpienia promieniowania niejonizującego, stwarzającego zagrożenie zdrowia i życia ludzi, bądź uszkodzenia albo zniszczenia środowiska,

5) zrzutu ścieków, które mogłyby zakłócić istniejącą równowagę systemu ekologicznego najbliższego otoczenia oraz wywołać pogorszenie jakości środowiska przyrodniczego.

9. Przy realizacji ustaleń planu należy zapewnić ochronę siedlisk i stanowisk ochronnych gatunków zgodnie z obowiązującymi przepisami prawa dotyczącymi ochrony gatunkowej dziko występujących roślin objętych ochroną, dziko występujących zwierząt objętych ochroną, dziko występujących gatunków grzybów objętych ochroną.

Rozdział 5.
Zasady ochrony dziedzictwa kulturowego i zabytków, w tym krajobrazów kulturowych oraz dóbr kultury współczesnej.

§ 8. 1. Na terenie objętym opracowaniem zlokalizowane są, oznaczone na rysunku planu, stanowiska archeologiczne, ujęte w wojewódzkiej ewidencji zabytków:

1) AZP 8-29/39, AZP 8-29/40, AZP 8-29/56 – objęte strefą częściowej ochrony archeologicznej W.II, gdzie w przypadku zamiaru przeprowadzenia prac ziemnych, należy przeprowadzić archeologiczne badania ratownicze, wyprzedzające inwestycję, w zakresie określonym przez Pomorskiego Wojewódzkiego Konserwatora Zabytków w drodze decyzji, zgodnie z przepisami odrębnymi dotyczącymi ochrony zabytków i opieki nad zabytkami,

2) AZP 8-29/41, AZP 8-29/57 – objęte strefami ograniczonej ochrony archeologicznej W.III, gdzie w przypadku zamiaru przeprowadzenia prac ziemnych, należy przeprowadzić archeologiczne badania interwencyjne o charakterze nadzoru archeologicznego nad pracami ziemnymi, w zakresie określonym przez Pomorskiego Wojewódzkiego Konserwatora Zabytków w drodze decyzji, zgodnie z przepisami odrębnymi dotyczącymi ochrony zabytków i opieki nad zabytkami.

2. Na obszarze, gdzie nie występują stanowiska archeologiczne oraz inne zabytki, w przypadku odkrycia, podczas prowadzenia prac ziemnych, przedmiotu posiadającego cechy zabytku, zastosowanie mają przepisy odrębne dotyczące ochrony zabytków i opieki nad zabytkami.

Rozdział 6.
Wymagania wynikające z potrzeb kształtowania przestrzeni publicznych.

§ 9. 1. Przestrzeń publiczną w granicach planu stanowią tereny przeznaczone pod komunikację.

URZĄD MIEJSKI W SŁUPSKU Wydział Budownictwa

2. Przestrzenie publiczne należy aranżować w sposób zapewniający warunki publicznej aktywności, m.in. poprzez czytelną organizację ciągów pieszych, wyposażenie przestrzeni w niezbędne obiekty małej architektury, urządzoną zieleń, zapewnienie odpowiedniego oświetlenia przestrzeni.

Rozdział 7.
Parametry i wskaźniki kształtowania zabudowy oraz zagospodarowania terenu, w tym linie zabudowy, gabaryty obiektów i wskaźniki intensywności zabudowy.

§ 10. 1. Linie rozgraniczające tereny o różnym sposobie użytkowania mogą mieć zmieniony przebieg, z wyłączeniem wyznaczonych pasów drogowych, o odległość nie większą niż 5 m w celu dostosowania do aktualnego stanu własności lub użytkowania. Powierzchnia żadnego z terenów o przeznaczeniu podstawowym nie może być zmieniona więcej niż o 10% powierzchni ustalonej na rysunku planu.

2. Przestrzeń niezbędną dla prawidłowego funkcjonowania zabudowy, należy bilansować na działce budowlanej, biorąc pod uwagę niezbędne przeznaczenie towarzyszące (między innymi: miejsce gromadzenia odpadów stałych, komunikację wewnętrzną wraz

z niezbędną ilością miejsc parkingowych).

3. Podane w kartach terenów wytyczne dotyczące wysokości projektowanej zabudowy nie dotyczą budowli i urządzeń technicznych.

Rozdział 8.
Granice i sposoby zagospodarowania terenów lub obiektów podlegających ochronie, na podstawie odrębnych przepisów, terenów górniczych, a także obszarów szczególnego zagrożenia powodzią, obszarów osuwania się mas ziemnych, krajobrazów priorytetowych określonych w audycie krajobrazowym oraz w planach zagospodarowania przestrzennego województwa.

§ 11. 1. W granicach opracowania planu występują strefy szczególnego zagrożenia powodzią – 1% (raz na 100 lat), oznaczone na rysunku planu symbolem (ZZ), na których obowiązują przepisy odrębne, wynikające z ustawy z dnia 20 lipca 2017 roku Prawo wodne (Dz. U. z 2022 r. poz. 2625, poz. 2687, z 2023 r. poz. 295, poz. 412).

2. Granice opracowania planu obejmują, oznaczony na rysunku planu, specjalny obszar ochrony siedlisk Dolina Słupi (PLH220052) w ramach obszaru Natura 2000. Tereny położone na obszarze podlegają ochronie na podstawie ustawy z dnia 16 kwietnia 2004 roku o ochronie przyrody (t.j. Dz. U. z 2022 r. poz. 916, poz. 2185, poz. 2375).

3. W granicach opracowania planu nie występują tereny górnicze.

4. W granicach opracowania planu nie występują obszary osuwania się mas ziemnych.

Rozdział 9.
Zasady i warunki scalania i podziału nieruchomości objętych planem miejscowym.

§ 12. 1. Na obszarze planu nie występują tereny objęte procedurą scalania i podziału nieruchomości.

2. Obowiązuje zakaz wydzielania, jako odrębnych działek, terenów pod budynkami po obrysie tych budynków, bez wydzielenia terenu przynależnego niezbędnego do racjonalnego korzystania z budynku.

3. Podział nieruchomości jest możliwy tylko w przypadku, gdy powstałe w wyniku podziału działki spełniają wymogi określone w karcie terenu (wskaźniki maksymalnej powierzchni zabudowy i minimalnej powierzchni biologicznie czynnej).

4. Obowiązuje zakaz dokonywania podziałów i wydzielania nowych działek wynikających z potrzeb lokalizacji tymczasowych obiektów budowlanych.

5. Nie ustala się minimalnej wielkości działek przeznaczonych pod trafostacje oraz instalacje pomp ciepła, których wydzielenie jest dopuszczalne na obszarze objętym planem. Działek wydzielonych wyłącznie pod trafostacje oraz instalacje pomp ciepła nie dotyczą ustalenia kart terenu określające wskaźniki i parametry zabudowy.

8

URZĄD MIEJSKI
Wydział Budownictwa

Rozdział 10.
Szczególne warunki zagospodarowania terenów oraz ograniczenia w ich użytkowaniu, w tym zakaz zabudowy.

§ 13. 1. Dla obszaru opracowania planu ilości nieskażonej wody pitnej i przemysłowej są wystarczające.

2. Dla obszaru opracowania planu zapewniona jest słyszalność syren alarmowych.

3. Dla obszaru opracowania planu zapewniona jest droga ewakuacyjna na wypadek klęsk żywiołowych, katastrof lub wojny – zgodnie z planem Obrony Cywilnej Miasta Słupska.

4. Przez obszar opracowania planu przebiegają napowietrzne linie elektroenergetyczne. Zagospodarowanie terenów należy planować z uwzględnieniem wolnych od zabudowy pasów ochronnych linii elektroenergetycznych, zgodnie z przepisami odrębnymi.

5. Dla całego obszaru opracowania wprowadza się ograniczenia w użytkowaniu terenów związane z funkcjonowaniem bazy obrony przeciwrakietowej w Redzikowie:

1) zabronione jest używanie nadajników elektromagnetycznych, które generują pole elektromagnetyczne przekraczające natężenie 3 V/m wartości skutecznej dla wszystkich częstotliwości od 9 kHz do 300 GHz, mierzonych 2 m nad poziomem gruntu w punkcie o współrzędnych 54°28′46,354"N oraz 17°06′38,046"E, w układzie odniesienia WGS-84 i wysokości 64 m n.p.m.,

2) żadna konstrukcja nie może przekraczać wysokości określonej przez powierzchnię boczną stożka, która kieruje się ku górze pod kątem 1,5° do płaszczyzny horyzontu, wierzchołek stożka leży na wysokości 15,24 m n.p.t. w Punkcie Odniesienia Radaru o współrzędnych 54°28′48,158"N oraz 17°06′04,719"E, w układzie odniesienia WGS-84 i wysokości 65 m n.p.m.,

3) w odległości do 4000 m od punktu o współrzędnych 54°28′48,158"N oraz 17°06′04,719"E, w układzie odniesienia WGS-84 i wysokości 65 m n.p.m. (strefa 4000 m od bazy w Redzikowie – oznaczona na rysunku planu), zabrania się budowy turbin wiatrowych,

4) w odległości powyżej 4000 m od punktu o współrzędnych 54°28′48,158"N oraz 17°06′04,719"E, w układzie odniesienia WGS-84 i wysokości 65 m n.p.m. (strefa 4000 m od bazy w Redzikowie – oznaczona na rysunku planu), lokalizacja turbin wiatrowych lub farm wiatrowych wymaga uzgodnienia z Dowódcą Polskim Bazy w Redzikowie,

5) lokalizacja dużych konstrukcji (kubatura ponad poziomem powierzchni gruntu przekraczająca 6000 m³) zlokalizowanych w odległości do 4000 m od punktu o współrzędnych 54°28′48,158"N oraz 17°06′04,719"E, w układzie odniesienia WGS-84 i wysokości 65 m n.p.m. (strefa 4000 m od bazy w Redzikowie – oznaczona na rysunku planu), wymaga uzgodnienia z Dowódcą Polskim Bazy w Redzikowie.

6. Wszelkie projektowane stałe oraz tymczasowe obiekty o wysokości równej i wyższej od 50 m nad poziomem terenu, przed wydaniem decyzji o pozwoleniu na budowę, podlegają zgłoszeniu do Szefostwa Służby Ruchu Lotniczego Sił Zbrojnych RP.

7. Na obszarze objętym granicami opracowania przewiduje się realizację poniższych inwestycji celu publicznego:

1) prace na linii kolejowej nr 202 na odcinku Gdynia Chylonia-Słupsk,

2) budowa, rozbudowa i modernizacja oczyszczalni ścieków w ramach Słupskiej Aglomeracji Ściekowej powyżej 100000 RLM,

3) budowa, rozbudowa i modernizacja instalacji przetwarzania osadów i bioodpadów na terenie istniejącej oczyszczalni ścieków wraz z kompostownią,

4) budowa instalacji odzysku ciepła z oczyszczalni ścieków wraz z infrastrukturą wytwarzania energii elektrycznej w źródle kogeneracyjnym i panelami fotowoltaicznymi.

8. W granicach terenu 10.12.TK wyznacza się teren inwestycji celu publicznego o znaczeniu ponadlokalnym, o której mowa w ust. 7 pkt 1.

URZĄD MIEJSKI W SŁUPSKU Wydział Budownictwa

9. W granicach opracowania planu zlokalizowana jest strefa szczególnych warunków zagospodarowania oraz ograniczeń w użytkowaniu, wynikających z przepisów odrębnych w zakresie transportu kolejowego – zgodnie z rysunkiem planu. W strefie ustala się konieczność uwzględnienia ograniczeń wynikających z obowiązujących przepisów odrębnych w zakresie transportu kolejowego.

10. Wyklucza się rozbudowę obiektów, istniejących w dniu uchwalenia niniejszego planu i niespełniających ustaleń niniejszego planu.

11. Dopuszcza się dotychczasowy sposób użytkowania terenu do czasu realizacji ustaleń planu.

Rozdział 11.
Zasady modernizacji, rozbudowy i budowy systemów komunikacji i infrastruktury technicznej.

§ 14. 1. Ustalenia w zakresie komunikacji:

1) powiązanie komunikacyjne obszaru planu z układem zewnętrznym ulicą Sportową oraz projektowanym przebiegiem ringu miejskiego;

2) dostęp do nieruchomości należy wyznaczać w pierwszej kolejności z dróg o najniższej klasie;

3) wnętrza terenów skomunikować należy drogami wewnętrznymi powiązanymi

z parkingami zapewniającymi bilans miejsc postojowych dla poszczególnych nieruchomości;

4) wskaźniki w zakresie komunikacji i zasady organizacji miejsc parkingowych należy przyjmować zgodnie ze wskaźnikami do obliczania zapotrzebowania inwestycji na miejsca postojowe dla samochodów osobowych:

a) dla obiektów handlowych – minimum 25 miejsc postojowych na 1000 m² powierzchni usług,

b) dla restauracji, kawiarni, barów – minimum 2 miejsca postojowe na 10 miejsc konsumpcyjnych,

c) dla biur, urzędów, banków i innych usług administracji – minimum 2 miejsca postojowe na 100 m² powierzchni użytkowej,

d) dla przychodni, gabinetów lekarskich – minimum 1 miejsce postojowe na 1 gabinet,

e) dla hoteli, pensjonatów – minimum 1 miejsce postojowe na 3 pokoje hotelowe,

f) dla moteli – minimum 1 miejsce postojowe na 1 pokój,

g) dla domów kultury, obiektów muzealnych i wystawowych – minimum 1 miejsce postojowe na 100 m² powierzchni użytkowej,

h) dla kościołów – minimum 1 miejsce postojowe na 20 miejsc siedzących,

i) dla obiektów oświaty i szkolnictwa wyższego - minimum 1 miejsce postojowe na 200 m² powierzchni użytkowej,

j) dla basenów pływackich i innych obiektów sportu i rekreacji - minimum 1 miejsce postojowe na 10 korzystających,

k) dla kortów tenisowych (bez miejsc dla widzów) - minimum 2 miejsca postojowe na 1 kort,

l) dla zakładów przemysłowych, produkcyjnych – minimum 3 miejsca postojowe na 10 osób zatrudnionych (na jedną najliczniejszą zmianę),

m) stacje paliw (z wyłączeniem samoobsługowych) – minimum 5 miejsc postojowych na 1 obiekt + 1 miejsce postojowe na jedno miejsce obsługi technicznej,

n) dla usług innych – minimum 1 miejsce postojowe na 50 m² powierzchni użytkowej.

5) powyższe wskaźniki nie obowiązują w przypadku tworzenia nowych funkcji, adaptacji, zmiany sposobu użytkowania, w ramach istniejącej kubatury lub przy jej powiększeniu o elementy typu: balkon, taras, loggia, weranda, ganek, klatka schodowa, wykusz, lukarna;

6) przy ustalaniu ilości miejsc parkingowych dla obiektów zawierających różne funkcje, jako podstawę do tego określenia, należy traktować funkcję przeważającą w tym obiekcie;

ZĄD MIEJSKI
W SŁUPSKU
Dział Budownictwa

7) w ramach wymaganych miejsc parkingowych ustalonych zgodnie z §14 ust. 1. pkt 4 należy zapewnić miejsca postojowe dla pojazdów zaopatrzonych w kartę parkingową w ilości nie mniejszej niż wskazana w ustawie z dnia 21 marca 1985 r. o drogach publicznych (Dz. U. z 2023 r. poz. 645 ze zmianami);

8) dla terenów nie wymienionych w ustawie z dnia 21 marca 1985 r. o drogach publicznych należy zapewnić stanowiska postojowe dla pojazdów zaopatrzonych w kartę parkingową osoby niepełnosprawnej, w liczbie nie mniejszej niż:

a) 1 stanowisko, jeżeli liczba stanowisk wynosi 6-15,

b) 2 stanowiska, jeżeli liczba stanowisk wynosi 16-40,

c) 3 stanowiska, jeżeli liczba stanowisk wynosi 41-100,

d) 4% ogólnej liczby stanowisk, jeżeli ogólna liczba stanowisk wynosi więcej niż 100.

2. Ustalenia w zakresie infrastruktury technicznej.

1) adaptuje się istniejące sieci infrastruktury technicznej z możliwością ich rozbudowy, przebudowy i budowy nowych, na warunkach określonych przez zarządzających sieciami;

2) sieci infrastruktury technicznej należy, w miarę możliwości, lokalizować w liniach rozgraniczających terenów dróg;

3) ustalenia w zakresie zaopatrzenia w wodę – zaopatrzenie w wodę z sieci wodociągowej, na zasadach określonych przez zarządzającego siecią,

4) ustalenia w zakresie odprowadzenia ścieków komunalnych, w tym bytowych i przemysłowych:

a) odprowadzenie ścieków z terenu objętego planem systemem zbiorczej kanalizacji sanitarnej do miejskiej oczyszczalni na zasadach określonych przez zarządzającego siecią,

b) ścieki przemysłowe przed wprowadzeniem do miejskiej sieci kanalizacji sanitarnej należy podczyszczać stosownie do wymogów obowiązujących w tym zakresie przepisów;

5) ustalenia w zakresie odprowadzenia wód opadowych:

a) ustala się zagospodarowanie wód opadowych i roztopowych z terenów

objętych granicami opracowania w obrębie granic własnych działek,

b) ustala się obowiązek utrzymania drożności istniejącego systemu drenażowego, opartego na rowach melioracyjnych, z możliwością przebudowy w sposób zapewniający jego prawidłowe funkcjonowanie zgodnie z przepisami odrębnymi,

c) dopuszcza się odprowadzenie części wód opadowych do rowów melioracyjnych,

d) dopuszcza się odprowadzenie części wód opadowych i roztopowych z działki do sieci kanalizacji deszczowej, po jej wybudowaniu, na zasadach określonych przez zarządzającego siecią, ustala się przy tym obowiązek zastosowania zbiorników retencyjnych lub retencyjno-rozsączających w celu ograniczenia i opóźnienia odpływu wód deszczowych z działki do sieci kanalizacji deszczowej,

e) wody opadowe z utwardzonych terenów komunikacji samochodowej (np. parkingi, place manewrowe, dojazdy) należy odprowadzić do kanalizacji deszczowej, po jej wybudowaniu, zgodnie z obowiązującymi przepisami,

f) ustala się zakaz powierzchniowego odprowadzenia wód opadowych z dróg, parkingów i terenów utwardzonych w sposób niezorganizowany;

6) ustalenia w zakresie zaopatrzenia w ciepło:

a) ustala się, że podstawowy system zaopatrzenia w energię cieplną stanowi istniejący system grzewczy oparty o produkcję ciepła przez jednostki wyspecjalizowane lub lokalny system zasilany z jednostek wytwarzania energii cieplnej (w tym jednostek kogeneracji),

URZĄD MIEJSKI W SŁUPSKU Wydział Budownictwa

b) gdy istnieją techniczne możliwości przyłączenia obiektu do sieci gazowej lub centralnego systemu grzewczego (sieć ciepłownicza), obiekt powinien być zaopatrzony w ciepło z ww. sieci; dopuszcza się jednocześnie zaopatrzenie w energię cieplną ze źródeł indywidualnych wykorzystujących spalanie paliw w instalacjach na paliwo gazowe i lekki olej opałowy (źródła spalania winny być możliwie najwyższej dostępnej klasy, wykorzystujące niskoemisyjne technologie spalania oraz umożliwiające osiągnięcie jak najwyższej sprawności w procesie uzyskania energii cieplnej); dopuszcza się również wykorzystanie instalacji na energię elektryczną, energię pochodzącą ze źródeł odnawialnych (np. poprzez zastosowanie kolektorów słonecznych, pomp ciepła itp.) oraz jednostek kogeneracji,

c) gdy nie istnieją techniczne możliwości przyłączenia obiektu do sieci gazowej lub centralnego systemu grzewczego (sieć ciepłownicza), obiekt powinien być zaopatrzony w ciepło wykorzystujące spalanie paliw w instalacjach na paliwo gazowe, lekki olej opałowy (źródła spalania winny być możliwie najwyższej dostępnej klasy, wykorzystujące niskoemisyjne technologie spalania oraz umożliwiające osiągnięcie jak najwyższej sprawności w procesie uzyskania energii cieplnej), paliwo stałe spełniające wymogi ekoprojektu; w obiekcie dopuszcza się również wykorzystanie instalacji na energię elektryczną, energię pochodzącą ze źródeł odnawialnych (np. poprzez zastosowanie kolektorów słonecznych, pomp ciepła itp.) oraz jednostek kogeneracji,

d) nakazuje się systematyczną wymianę niskosprawnych kotłów, pieców i palenisk zasilanych paliwem stałym na źródła niskoemisyjne;

7) ustalenia w zakresie zaopatrzenia w energię elektryczną:

a) zaopatrzenie w energię elektryczną z istniejącej sieci, na zasadach określonych przez zarządzającego siecią lub z nowobudowanych i istniejących sieci funkcjonujących w ramach społeczności energetycznych, w tym spółdzielni energetycznych i klastrów energii,

b) dopuszcza się zaopatrzenie w energię elektryczną z nowych lokalnych źródeł kogeneracyjnych oraz odnawialnych źródeł energii,

c) na obszarze objętym planem dopuszcza się wydzielanie nowych działek na potrzeby lokalizacji stacji transformatorowych;

8) ustalenia w zakresie zaopatrzenia w gaz:

a) zaopatrzenie w gaz z istniejącej sieci gazowniczej, na zasadach ustalonych przez zarządzającego siecią lub z lokalnego systemu opartego o produkcję biogazu, biometanu, propanu, wodoru,

b) dla istniejących i projektowanych sieci gazowych wyznaczane są strefy (odległości), w których nie wolno wznosić obiektów budowlanych, urządzać składów i magazynów oraz podejmować działań mogących spowodować uszkodzenie gazociągu podczas jego użytkowania. W strefach tych nie mogą również rosnąć drzewa. Wymagania w zakresie stref zawarte są w odrębnych przepisach;

9) ustalenia w zakresie gospodarki odpadami:

a) ustala się gromadzenie odpadów komunalnych, ich transport przez uprawnione podmioty do miejsc przetwarzania zgodnie z przepisami prawa, w tym prawa miejscowego,

b) ustala się gromadzenie odpadów innych niż komunalne, ich transport przez uprawnione podmioty do miejsc przetwarzania zgodnie ze wskazaniami przepisów prawa w tym zakresie,

c) dopuszcza się odzysk i przetwarzanie odpadów zgodnie z przepisami prawa w tym zakresie;

10) ustalenia w zakresie telekomunikacji:

a) ustala się rozwój systemów telekomunikacyjnych i teleinformatycznych przewodowych i bezprzewodowych stosownie do wzrostu zapotrzebowania na usługi telekomunikacyjne i teleinformatyczne,

b) należy zapewnić pełną dostępność do łączy telekomunikacyjnych;

11) ustalenia w zakresie odnawialnych źródeł energii:

a) na obszarze opracowania planu dopuszcza się lokalizowanie instalacji produkujących, magazynujących i dystrybuujących energię z energii słonecznej bez limitu mocy, zachowując granicę strefy oddziaływania,

URZĄD MIEJSKI SŁUPSKA Wydział Budownictwa

b) na obszarze opracowania planu dopuszcza się lokalizację instalacji wytwarzających, magazynujących i dystrybuujących energię z wiatru bez limitu mocy, zachowując granicę strefy oddziaływania,

c) na obszarze opracowania planu dopuszcza się lokalizację instalacji wytwarzających, magazynujących i dystrybuujących energię geotermalną, energię z pomp ciepła i innych źródeł korzystających z energii otoczenia, zachowując granicę strefy oddziaływania,

d) na terenach P,U – tereny obiektów produkcyjnych, składów i magazynów, tereny zabudowy usługowej oraz K – tereny infrastruktury technicznej – kanalizacja, dopuszcza się lokalizację instalacji wytwarzających, magazynujących i dystrybuujących energię z biogazu, biometanu, biopaliw i biomasy,

e) na terenach P,U – tereny obiektów produkcyjnych, składów i magazynów, tereny zabudowy usługowej oraz K – tereny infrastruktury technicznej – kanalizacja, dopuszcza się lokalizację instalacji wytwarzających, magazynujących i dystrybuujących wodór oraz propan;

12) należy zapewnić dostęp do urządzeń infrastruktury technicznej.

Rozdział 12.
Sposób i termin tymczasowego zagospodarowania, urządzania i użytkowania terenów.

§ 15. Zakazuje się nowych form tymczasowego użytkowania, zagospodarowania i urządzania terenu w sposób niezgodny z ustalonym w planie.

Rozdział 13.
Stawki procentowe, na podstawie których ustala się opłatę, o której mowa w art. 36 ust. 4 Ustawy.

§ 16. Ustala się 30% stawkę służącą do naliczania jednorazowej opłaty w stosunku do wzrostu wartości terenu w momencie obrotu nieruchomością zgodnie z art. 36 ust. 4 ustawy, z wyłączeniem terenów będących w zasobie nieruchomości w rozumieniu art. 4 pkt 2 ustawy z dnia 21 sierpnia 1997 r. o gospodarce nieruchomościami, dla których ustala się stawkę w wysokości 0%.

Rozdział 14.
Karty terenu.

§ 17. Ustalenia, o których mowa w art. 15 ust. 2 i 3 Ustawy, dla poszczególnych terenów wyrażone są w formie kart terenów.

§ 18. Karty terenu:

karta terenu numer: 01		
01	**PRZEZNACZENIE:**	**TERENY ZABUDOWY USŁUGOWEJ**
	11.U, 14.U	
	Powierzchnia: 11.U-11,2 ha, 14.U-1,2 ha.	
02	PARAMETRY I WSKAŹNIKI KSZTAŁTOWANIA ZABUDOWY ORAZ ZAGOSPODAROWANIA TERENU:	
	– linia zabudowy	– ustala się nieprzekraczalne linie zabudowy w odległości 6 m od granic z terenami dróg publicznych, 15 m od północnej granicy miasta Słupsk z Gminą Słupsk oraz 20 m od granic z terenem 10.12.TK(ZZ), zgodnie z rysunkiem planu.
	– intensywność zabudowy	– minimalnie: 0, – maksymalnie: 2.
	– współczynnik powierzchni zabudowy	– minimalnie: nie ustala się, – ustala się maksymalnie 70% w stosunku do powierzchni działki budowlanej.
	– powierzchnia biologicznie czynna	– ustala się minimalnie 20% w stosunku do powierzchni działki budowlanej.
	– gabaryty projektowanej zabudowy	– nie ustala się.
	– wysokości projektowanej zabudowy	– ustala się maksymalnie 3 kondygnacje nadziemne, – ustala się maksymalnie 14 m.
	– geometria, wykończenie dachu	– ustala się dachy o maksymalnym nachyleniu połaci do 45^0, – ustala się, dla dachów innych niż płaskie, kolorystykę pokrycia w odcieniach czerwieni, brązu, szarości.
	– zabudowa na granicy z działką budowlaną	– nie dopuszcza się zabudowy na granicy z działką budowlaną.
03	SZCZEGÓLNE WARUNKI ZAGOSPODAROWANIA TERENÓW ORAZ OGRANICZENIA W ICH UŻYTKOWANIU, W TYM ZAKAZ ZABUDOWY:	
	– tereny położone są w całości w strefie ograniczeń Bazy w Redzikowie, związanych z lokalizacją dużych konstrukcji, zgodnie z rysunkiem planu.	

URZĄD MIEJSKI W SŁUPSKU Wydział Budownictwa

karta terenu numer: 02		
01	**PRZEZNACZENIE:** **4.P,U; 6.P,U; 16.P,U; 18.P,U; 21.P,U; 22.P,U** Powierzchnia: 4.P,U-14,9 ha, 6.P,U-30 ha, 16.P,U-10,5 ha, 18.P,U-4,8 ha, 21.P,U-5,9 ha, 22.P,U-24,7 ha.	**TERENY OBIEKTÓW PRODUKCYJNYCH, SKŁADÓW I MAGAZYNÓW, TERENY ZABUDOWY USŁUGOWEJ**
02	PARAMETRY I WSKAŹNIKI KSZTAŁTOWANIA ZABUDOWY ORAZ ZAGOSPODAROWANIA TERENU:	
	– linia zabudowy	– ustala się nieprzekraczalne linie zabudowy w odległości 6 m od granic z terenami dróg publicznych oraz 15 m od północnej granicy miasta Słupsk z Gminą Słupsk, zgodnie z rysunkiem planu.
	– intensywność zabudowy	– minimalnie: 0, – maksymalnie: 1,5.
	– współczynnik powierzchni zabudowy	– minimalnie: nie ustala się, – maksymalnie: – ustala się dla terenów: 4.P,U; 6.P,U; 16.P,U; 18.P,U; 21.P,U – 75% w stosunku do powierzchni działki budowlanej, – ustala się dla terenu 22.P,U 45% w stosunku do powierzchni działki budowlanej.
	– powierzchnia biologicznie czynna	– ustala się dla terenów: 4.P,U; 6.P,U; 16.P,U; 18.P,U; 21.P,U minimalnie 10% w stosunku do powierzchni działki budowlanej, – ustala się dla terenu 22.P,U minimalnie 30% w stosunku do powierzchni działki budowlanej.
	– gabaryty projektowanej zabudowy	– nie ustala się.
	– wysokości projektowanej zabudowy	– ustala się maksymalnie 3 kondygnacje nadziemne, – ustala się maksymalnie 14 m.
	– geometria, wykończenie dachu	– ustala się dachy o maksymalnym nachyleniu połaci do 45°, – ustala się, dla dachów innych niż płaskie, kolorystykę pokrycia w odcieniach czerwieni, brązu, szarości.
	– zabudowa na granicy z działką budowlaną	– zgodnie z obowiązującymi przepisami.
03	SZCZEGÓLNE WARUNKI ZAGOSPODAROWANIA TERENÓW ORAZ OGRANICZENIA W ICH UŻYTKOWANIU, W TYM ZAKAZ ZABUDOWY:	
	– fragmenty terenów: 6.P,U; 16.P,U; 22.P,U położone są w strefie ograniczeń Bazy w Redzikowie, związanych z lokalizacją dużych konstrukcji, zgodnie z rysunkiem planu, – przez tereny: 6.P,U; 16.P,U; 18.P,U; 21.P,U; 22.P,U przebiegają napowietrzne linie elektroenergetyczne; zagospodarowanie terenów należy planować z uwzględnieniem wolnych od zabudowy pasów ochronnych linii elektroenergetycznych, zgodnie z przepisami odrębnymi, – w ramach zagospodarowania terenów dopuszcza się lokalizację instalacji i urządzeń na potrzeby wytwarzania, magazynowania i dystrybucji energii elektrycznej i cieplnej pozyskanej z energii słonecznej, z energii wiatru, z energii geotermalnej, z pomp ciepła i innych źródeł korzystających z energii otoczenia, z biogazu, z biometanu, z biopaliw i z biomasy, a także z silników kogeneracyjnych, – w ramach zagospodarowania terenów dopuszcza się lokalizację instalacji i urządzeń do produkcji, magazynowania i dystrybucji wodoru, biogazu i biometanu, – fragment terenu 22.P,U leży w granicach strefy szczególnych warunków zagospodarowania oraz ograniczeń w użytkowaniu, wynikających z przepisów odrębnych w zakresie transportu kolejowego – zgodnie z rysunkiem planu. W strefie ustala się konieczność uwzględnienia ograniczeń wynikających z obowiązujących przepisów odrębnych w zakresie transportu kolejowego, – fragmenty terenów 21.P,U i 22.P,U leżą w obrębie obszaru Natura 2000; obowiązuje zakaz działań inwestycyjnych w granicach obszaru, – na terenach 4.P,U i 6.P,U ustala się obowiązek lokalizacji pasa zieleni izolacyjnej o szerokości minimum 10 m od północnej granicy miasta Słupsk, zgodnie z rysunkiem planu, w postaci zwartej zielni niskiej, średniej i wysokiej, złożonej z gatunków odpornych na zanieczyszczenia, oddzielającej funkcjonalnie i optycznie sąsiednie nieruchomości, pełniącej funkcję ochronną poprzez osłonę od kurzu i dymu oraz tłumiącej hałas poprzez pochłanianie i rozpraszanie dźwięku, – obowiązują zapisy Rozdziału 10 §13.	
04	ZASADY OCHRONY I KSZTAŁTOWANIA ŁADU PRZESTRZENNEGO:	
	– elementy zagospodarowania przestrzennego, które wymagają ochrony	– nie ustala się.
	– cechy elementów zagospodarowania przestrzennego, które wymagają ukształtowania lub rewaloryzacji	– nie ustala się.
	– określenie nakazów, zakazów, dopuszczeń i ograniczeń w zagospodarowaniu terenów	– obowiązują zapisy Rozdziału 3 §6, – dopuszcza się, w ramach przeznaczenia terenów, funkcję usługową i funkcję produkcyjną, składową i magazynową, stosowane w dowolnych proporcjach.

ZĄD MIEJSKI
ELBLĄSKI
Dział Budownictwa

05	ZASADY OCHRONY ŚRODOWISKA, PRZYRODY I KRAJOBRAZU ORAZ ZASADY KSZTAŁTOWANIA KRAJOBRAZU:	
	– przez tereny 6.P,U; 16.P,U; 21.P,U; 22.P,U przebiegają cieki wodne; ustala się zachowanie pasów zieleni wzdłuż cieków wodnych o szerokości minimum 12 m z każdej strony koryta cieku, – obowiązują zapisy Rozdziału 4 §7.	
06	ZASADY OCHRONY DZIEDZICTWA KULTUROWEGO I ZABYTKÓW, W TYM KRAJOBRAZÓW KULTUROWYCH ORAZ DÓBR KULTURY WSPÓŁCZESNEJ:	
	– na terenach: 4.P,U i 6.P,U zlokalizowane jest, oznaczone na rysunku planu, stanowisko archeologiczne oznaczone symbolem AZP 8-29/56 - ujęte w wojewódzkiej ewidencji zabytków, – na terenie 6.P,U zlokalizowane jest, oznaczone na rysunku planu, stanowisko archeologiczne oznaczone symbolem AZP 8-29/57 - ujęte w wojewódzkiej ewidencji zabytków, – na terenie 21.P,U zlokalizowane jest, oznaczone na rysunku planu, stanowisko archeologiczne oznaczone symbolem AZP 8-29/39 - ujęte w wojewódzkiej ewidencji zabytków, – obowiązują zapisy Rozdziału 5 §8.	
07	WYMAGANIA WYNIKAJĄCE Z POTRZEB KSZTAŁTOWANIA PRZESTRZENI PUBLICZNYCH:	
	– zasady umieszczania tymczasowych obiektów usługowo-handlowych	– nie ustala się.
	– zasady umieszczania urządzeń technicznych	– nie ustala się.
	– zasady umieszczania zieleni	– nie ustala się.
	– określenie nakazów, zakazów, dopuszczeń i ograniczeń w zagospodarowaniu terenów	– nie ustala się.
08	GRANICE I SPOSOBY ZAGOSPODAROWANIA TERENÓW LUB OBIEKTÓW PODLEGAJĄCYCH OCHRONIE, NA PODSTAWIE ODRĘBNYCH PRZEPISÓW, TERENÓW GÓRNICZYCH, A TAKŻE OBSZARÓW SZCZEGÓLNEGO ZAGROŻENIA POWODZIĄ, OBSZARÓW OSUWANIA SIĘ MAS ZIEMNYCH, KRAJOBRAZÓW PRIORYTETOWYCH OKREŚLONYCH W AUDYCIE KRAJOBRAZOWYM ORAZ W PLANACH ZAGOSPODAROWANIA PRZESTRZENNEGO WOJEWÓDZTWA:	
	– obowiązują zapisy Rozdziału 8 §11.	
09	SZCZEGÓŁOWE ZASADY I WARUNKI SCALANIA I PODZIAŁU NIERUCHOMOŚCI OBJĘTYCH PLANEM MIEJSCOWYM:	
	– obowiązują zapisy Rozdziału 9 §12, – dopuszcza się scalenia i podziały działek.	
	– minimalna/maksymalna szerokość frontów działek	– nie ustala się.
	– minimalna/maksymalna powierzchnia działek	– ustala się minimum 5000 m².
	– kąt położenia granic działek w stosunku do pasa drogowego	– nie ustala się.
10	ZASADY MODERNIZACJI, ROZBUDOWY I BUDOWY SYSTEMÓW KOMUNIKACJI I INFRASTRUKTURY TECHNICZNEJ:	
	– układ komunikacyjny i sieci infrastruktury technicznej, parametry, klasyfikacja ulic i innych szlaków komunikacyjnych	– obowiązują zapisy Rozdziału 11 §14.
	– warunki powiązań układu komunikacyjnego i sieci infrastruktury technicznej z układem zewnętrznym	– obowiązują zapisy Rozdziału 11 §14.
	– wskaźniki w zakresie komunikacji i sieci infrastruktury technicznej	– obowiązują zapisy Rozdziału 11 §14.
11	SPOSÓB I TERMIN TYMCZASOWEGO ZAGOSPODAROWANIA, URZĄDZANIA I UŻYTKOWANIA TERENÓW:	
	– obowiązują zapisy Rozdziału 12 §15.	

karta terenu numer: 03		
01	**PRZEZNACZENIE:**	**TERENY INFRASTRUKTURY TECHNICZNEJ – KANALIZACJA, (ZZ) - W STREFIE SZCZEGÓLNEGO ZAGROŻENIA POWODZIĄ**
	19.K(ZZ)	
	Powierzchnia 16,1 ha.	
02	PARAMETRY I WSKAŹNIKI KSZTAŁTOWANIA ZABUDOWY ORAZ ZAGOSPODAROWANIA TERENU:	
	– linia zabudowy	– ustala się nieprzekraczalne linie zabudowy w odległości 6 m od granic z terenami dróg publicznych, zgodnie z rysunkiem planu.
	– intensywność zabudowy	– minimalnie: 0, – maksymalnie: 1,5.
	– współczynnik powierzchni zabudowy	– minimalnie: nie ustala się, – maksymalnie: ustala sie 80% w stosunku do powierzchni działki budowlanej.
	– powierzchnia biologicznie czynna	– ustala się minimalnie 10% w stosunku do powierzchni działki budowlanej.

URZĄD MIEJSKI W SŁUPSKU Wydział Budownictwa

	– wskaźniki w zakresie komunikacji i sieci infrastruktury technicznej	– obowiązują zapisy Rozdziału 11 §14.
11	SPOSÓB I TERMIN TYMCZASOWEGO ZAGOSPODAROWANIA, URZĄDZANIA I UŻYTKOWANIA TERENÓW:	
	– obowiązują zapisy Rozdziału 12 §15.	

karta terenu numer: 04		
01	**PRZEZNACZENIE:**	**TERENY ZIELENI URZĄDZONEJ, (ZZ) - W STREFIE SZCZEGÓLNEGO ZAGROŻENIA POWODZIĄ**
	1.ZP(ZZ); 2.ZP(ZZ); 9.ZP; 20.ZP(ZZ)	
	Powierzchnia: 1.ZP(ZZ)-0,5 ha, 2.ZP(ZZ)-7,3 ha, 9.ZP-8,5 ha, 20.ZP(ZZ)-12,9 ha.	
02	PARAMETRY I WSKAŹNIKI KSZTAŁTOWANIA ZABUDOWY ORAZ ZAGOSPODAROWANIA TERENU:	
	– linia zabudowy	– nie ustala się.
	– intensywność zabudowy	– nie ustala się.
	– współczynnik powierzchni zabudowy	– nie ustala się.
	– powierzchnia biologicznie czynna	– ustala się minimalnie 90% w stosunku do powierzchni działki budowlanej.
	– gabaryty projektowanej zabudowy	– nie ustala się.
	– wysokości projektowanej zabudowy	– nie ustala się.
	– geometria, wykończenie dachu	– nie ustala się.
	– zabudowa na granicy z działką budowlaną	– nie ustala się.
03	SZCZEGÓLNE WARUNKI ZAGOSPODAROWANIA TERENÓW ORAZ OGRANICZENIA W ICH UŻYTKOWANIU, W TYM ZAKAZ ZABUDOWY:	
	– ustala się zakaz zabudowy, – fragment terenu 20.ZP(ZZ) leży w granicach strefy szczególnych warunków zagospodarowania oraz ograniczeń w użytkowaniu, wynikających z przepisów odrębnych w zakresie transportu kolejowego – zgodnie z rysunkiem planu. W strefie ustala się konieczność uwzględnienia ograniczeń wynikających z obowiązujących przepisów odrębnych w zakresie transportu kolejowego, – obowiązują zapisy Rozdziału 10 §13.	
04	ZASADY OCHRONY I KSZTAŁTOWANIA ŁADU PRZESTRZENNEGO:	
	– elementy zagospodarowania przestrzennego, które wymagają ochrony	– dla terenu 9.ZP ustala się rekultywację kompleksu istniejących stawów,
	– cechy elementów zagospodarowania przestrzennego, które wymagają ukształtowania lub rewaloryzacji	– nie ustala się.
	– określenie nakazów, zakazów, dopuszczeń i ograniczeń w zagospodarowaniu terenów	– dopuszcza się lokalizację obiektów małej architektury oraz urządzeń rekreacyjno-sportowych, – dopuszcza się lokalizację ciągów pieszych oraz rowerowych, – dopuszcza się lokalizację kładek i pomostów pieszych i pieszo-rowerowych, zgodnie z przepisami odrębnymi, – nakazuje się zachować ciągłość projektowanych połączeń pieszych i rowerowych.
05	ZASADY OCHRONY ŚRODOWISKA, PRZYRODY I KRAJOBRAZU ORAZ ZASADY KSZTAŁTOWANIA KRAJOBRAZU:	
	– tereny nadrzeczne: 1.ZP(ZZ), 2.ZP(ZZ), 20.ZP(ZZ) stanowią korytarz ekologiczny o randze regionalnej, – obowiązują zapisy Rozdziału 4 §7.	
06	ZASADY OCHRONY DZIEDZICTWA KULTUROWEGO I ZABYTKÓW, W TYM KRAJOBRAZÓW KULTUROWYCH ORAZ DÓBR KULTURY WSPÓŁCZESNEJ:	
	– na terenie 2.ZP zlokalizowane jest, oznaczone na rysunku planu, stanowisko archeologiczne oznaczone symbolem AZP 8-29/40 - ujęte w wojewódzkiej ewidencji zabytków, – obowiązują zapisy Rozdziału 5 §8.	
07	WYMAGANIA WYNIKAJĄCE Z POTRZEB KSZTAŁTOWANIA PRZESTRZENI PUBLICZNYCH:	
	– zasady umieszczania tymczasowych obiektów usługowo-handlowych	– nie ustala się.
	– zasady umieszczania urządzeń technicznych	– nie ustala się.
	– zasady umieszczania zieleni	– nie ustala się.
	– określenie nakazów, zakazów, dopuszczeń i ograniczeń w zagospodarowaniu terenów	– nie ustala się.
08	GRANICE I SPOSOBY ZAGOSPODAROWANIA TERENÓW LUB OBIEKTÓW PODLEGAJĄCYCH OCHRONIE, NA PODSTAWIE ODRĘBNYCH PRZEPISÓW, TERENÓW GÓRNICZYCH, A TAKŻE OBSZARÓW SZCZEGÓLNEGO ZAGROŻENIA POWODZIĄ, OBSZARÓW OSUWANIA SIĘ MAS ZIEMNYCH, KRAJOBRAZÓW PRIORYTETOWYCH OKREŚLONYCH W AUDYCIE KRAJOBRAZOWYM ORAZ W PLANACH ZAGOSPODAROWANIA PRZESTRZENNEGO WOJEWÓDZTWA:	
	– tereny 1.ZP(ZZ), 2.ZP(ZZ), 20.ZP(ZZ) są częściowo położone w strefie szczególnego zagrożenia powodzią – 1%	

URZĄD MIEJSKI
w SŁUPSKU
Wydział Budownictwa

	(raz na 100 lat), zgodnie z oznaczeniem na rysunku planu, – obowiązują zapisy Rozdziału 8 §11.	
09	SZCZEGÓŁOWE ZASADY I WARUNKI SCALANIA I PODZIAŁU NIERUCHOMOŚCI OBJĘTYCH PLANEM MIEJSCOWYM:	
	– obowiązują zapisy Rozdziału 9 §12, – dopuszcza się scalenia i podziały działek.	
	– minimalna/maksymalna szerokość frontów działek	– nie ustala się.
	– minimalna/maksymalna powierzchnia działek	– nie ustala się.
	– kąt położenia granic działek w stosunku do pasa drogowego	– nie ustala się.
10	ZASADY MODERNIZACJI, ROZBUDOWY I BUDOWY SYSTEMÓW KOMUNIKACJI I INFRASTRUKTURY TECHNICZNEJ:	
	– układ komunikacyjny i sieci infrastruktury technicznej, parametry, klasyfikacja ulic i innych szlaków komunikacyjnych	– obowiązują zapisy Rozdziału 11 §14.
	– warunki powiązań układu komunikacyjnego i sieci infrastruktury technicznej z układem zewnętrznym	– obowiązują zapisy Rozdziału 11 §14.
	– wskaźniki w zakresie komunikacji i sieci infrastruktury technicznej	– obowiązują zapisy Rozdziału 11 §14.
11	SPOSÓB I TERMIN TYMCZASOWEGO ZAGOSPODAROWANIA, URZĄDZANIA I UŻYTKOWANIA TERENÓW:	
	– obowiązują zapisy Rozdziału 12 §15.	

.

karta terenu numer: 05		
01	**PRZEZNACZENIE:** **3.ZL(ZZ)** Powierzchnia 7,2 ha.	**TERENY LASÓW,** **(ZZ) - W STREFIE SZCZEGÓLNEGO ZAGROŻENIA POWODZIĄ**
02	PARAMETRY I WSKAŹNIKI KSZTAŁTOWANIA ZABUDOWY ORAZ ZAGOSPODAROWANIA TERENU:	
	– linia zabudowy	– nie ustala się.
	– intensywność zabudowy	– nie ustala się.
	– współczynnik powierzchni zabudowy	– nie ustala się.
	– powierzchnia biologicznie czynna	– ustala się minimalnie 90% w stosunku do powierzchni działki budowlanej.
	– gabaryty projektowanej zabudowy	– nie ustala się.
	– wysokości projektowanej zabudowy	– nie ustala się.
	– geometria, wykończenie dachu	– nie ustala się.
	– zabudowa na granicy z działką budowlaną	– nie ustala się.
03	SZCZEGÓLNE WARUNKI ZAGOSPODAROWANIA TERENÓW ORAZ OGRANICZENIA W ICH UŻYTKOWANIU, W TYM ZAKAZ ZABUDOWY:	
	– ustala się zakaz zabudowy, – obowiązują zapisy Rozdziału 10 §13.	
04	ZASADY OCHRONY I KSZTAŁTOWANIA ŁADU PRZESTRZENNEGO:	
	– elementy zagospodarowania przestrzennego, które wymagają ochrony	– nie ustala się.
	– cechy elementów zagospodarowania przestrzennego, które wymagają ukształtowania lub rewaloryzacji	– nie ustala się.
	– określenie nakazów, zakazów, dopuszczeń i ograniczeń w zagospodarowaniu terenów	– dopuszcza się lokalizację obiektów małej architektury oraz urządzeń rekreacyjno-sportowych, – dopuszcza się lokalizację ciągów pieszych oraz rowerowych, – dopuszcza się lokalizację kładek i pomostów pieszych i pieszo-rowerowych, zgodnie z przepisami odrębnymi, – nakazuje się zachować ciągłość projektowanych połączeń pieszych i rowerowych, – obowiązują zapisy Rozdziału 3 §6.
05	ZASADY OCHRONY ŚRODOWISKA, PRZYRODY I KRAJOBRAZU ORAZ ZASADY KSZTAŁTOWANIA KRAJOBRAZU:	
	– obowiązują zapisy Rozdziału 4 §7.	
06	ZASADY OCHRONY DZIEDZICTWA KULTUROWEGO I ZABYTKÓW, W TYM KRAJOBRAZÓW KULTUROWYCH ORAZ DÓBR KULTURY WSPÓŁCZESNEJ:	
	– obowiązują zapisy Rozdziału 5 §8.	
07	WYMAGANIA WYNIKAJĄCE Z POTRZEB KSZTAŁTOWANIA PRZESTRZENI PUBLICZNYCH:	

GEOLOGIA

URZĄD MIEJSKI
W SŁUPSKU
Wydział Budownictwa
Nr archiwalny A2749/2023
egz. nr

DOKUMENTACJA GEOTECHNICZNA
BADAŃ PODŁOŻA GRUNTOWEGO
DLA POTRZEB
PROJEKTOWANEJ BUDOWY INSTALACJI FOTOWOLTAICZNEJ
O MOCY 1,6 MWP Z MAGAZYNEM ENERGII

Miejscowości:	Słupsk
Działka:	nr 7/9
Gmina:	M. Słupsk
Powiat	słupski
Województwo:	pomorskie

ZLECENIODAWCA:

„Wodociągi Słupsk" Sp. z o.o.
ul. E. Orzeszkowej 1
76-200 Słupsk

Opracowała:

mgr Karolina Nowakowska
upr. geolog. V-1536
upr. geolog. VII-1402

Słupsk, listopad 2023

18

ZĄD MIEJSKI
W SŁUPSKU
Wydział Budownictwa

Spis treści

1. Wstęp **2**
1.1. Założenia projektowe 2
1.2. Zakres planowanych prac i badań 2
2. Podstawa prawna wykonania prac **2**
3. Zakres wykonanych prac i badań **3**
3.1. Prace geodezyjne 3
3.2. Badania terenowe 3
5.3. Prace dokumentacyjne 3
4. Lokalizacja terenu badań **4**
5. Morfologia i hydrografia **4**
6. Budowa geologiczna **4**
7. Warunki wodne i możliwość odprowadzenia wód opadowych do gruntu **4**
8. Warunki geotechniczne **5**
8.1. Podział na pakiety geotechniczne 6
9. Podsumowanie **6**
10. Zalecenia **7**

Spis załączników

1. Mapa dokumentacyjna w skali 1 : 1 000
2. Karty dokumentacyjne otworów
3. Parametry geotechniczne gruntów
4. Przekroje geotechniczne wraz z objaśnieniami symboli i znaków użytych na kartach dokumentacyjnych otworów i przekrojach geotechnicznych

URZĄD MIEJSKI
W SŁUPSKU
Wydział Budownictwa

1. Wstęp

1.1. Założenia projektowe

Wykonanie prac terenowych oraz opracowanie dokumentacji geotechnicznej zostało zlecone przez „Wodociągi Słupsk" Sp. z o.o., z siedzią w Słupsku przy ul. E. Orzeszkowej 1.

Na podstawie wykonanych w terenie prac, miały być w niej określone warunki gruntowo-wodne, w miejscu projektowanej budowy instalacji fotowoltaicznej o mocy 1,6 MWp z magazynem energii, zlokalizowanej Słupsku, na działce nr 7/9, w gminie M. Słupsk, powiat słupski, województwo pomorskie.

Posadowienie obiektu zostanie dostosowane do stwierdzonych w dokumentacji warunków gruntowych i wodnych.

1.2. Zakres planowanych prac i badań

Zleceniodawca ustalił, iż w celu uzyskania rozpoznania wystarczające będzie wykonanie 6 otworów geotechnicznych, w tym: 2 otwory geotechniczne do głębokości 6,0 m pod kontenery oraz 4 otwory geotechniczne do głębokości 3,0 m pod konstrukcje wsporcze, opisanie litologii gruntów oraz określenie ich stanu.

Na podstawie badań terenowych dokumentacja miała zawierać opis warunków gruntowo – wodnych dla właściwego zaprojektowania i wykonania projektowanego obiektu.

2. Podstawa prawna wykonania prac

Podstawą prawną wykonania dokumentacji jest:

- Rozporządzenie Ministra Transportu, Budownictwa i Gospodarki Morskiej z dnia 27 kwietnia 2012 r. w sprawie warunków ustalenia geotechnicznych warunków posadowienia obiektów budowlanych (Dz.U. Nr 0, poz. 463),

- Ustawa z dnia 7 lipca 1994 r. Prawo budowlane (Dz.U. Nr 89, poz. 414 z zm.).

Niniejsza dokumentacja jest zgodna z następującymi normami:

-PN-EN 1997 – Projektowanie geotechniczne, część 1 i 2,

- PN-81/B-03020 – Grunty budowlane; Posadowienie bezpośrednie budowli; Obliczenia statyczne i projektowe,

- PN-88/B-4481 – Grunty budowlane; Badania próbek gruntu,

- PN-B-4452- Geotechnika; Badania polowe,

URZĄD MIEJSKI
W SŁUPSKU
Wydział Budownictwa

- PN-B-02479: 1998 – Geotechnika; Dokumentowanie geotechniczne; Zasady ogólne,
- PN-B-06050: 1999 – Geotechnika; Roboty ziemne; Wymagania ogólne.

3. Zakres wykonanych prac i badań

3.1. Prace geodezyjne

Otwory geotechniczne wyznaczone zostały za pomocą współrzędnych GPS.

Rzędne terenu w miejscu wykonania otworów geotechnicznych odczytano z mapy sytuacyjno – wysokościowej dostarczonej przez Zleceniodawcę.

Lokalizację wykonanych otworów geotechnicznych naniesiono na mapę dokumentacyjną w skali 1:1 000 (załącznik 1).

3.2. Badania terenowe

Badania podłoża gruntowego przeprowadzono w dniu 24 listopada 2023 r. pod nadzorem mgr Karoliny Nowakowskiej. Ze względu na brak możliwości dojazdu i dojścia do otworu nr 6, jego lokalizację przesunięto na zachód od wyznaczonego miejsca.

W czasie trwania robót określono makroskopowo rodzaj i stan gruntów. Wykonane otwory pozwoliły na dokładne opisanie litologii gruntów oraz określenie głębokości zalegania poszczególnych warstw, a także zmierzenia głębokości zwierciadła wody podziemnej w otworach.

Rozpoznanie warunków gruntowo-wodnych ma charakter punktowy, a określenie rodzaju, stanu gruntu oraz przelotu poszczególnych warstw dotyczy wyłącznie miejsc, w których wykonano wiercenia. Przekroje geotechniczne opracowano w celu graficznego przedstawienia budowy podłoża, w miejscu wykonanych badań.

Otwory geotechniczne zostały zlikwidowane urobkiem.

5.3. Prace dokumentacyjne

Na podstawie wyników prac terenowych wykonano mapę dokumentacyjną z naniesioną lokalizacją otworów geotechnicznych. Sporządzono karty otworów oraz przekroje geotechniczne, na których grunty o podobnych właściwościach fizycznych i mechanicznych (odkształcalności i wytrzymałości) pogrupowano w pakiety. Parametry wytrzymałościowe poszczególnych pakietów przedstawiono na załączniku nr 3.

Dokumentację geotechniczną sporządzono w wersji papierowej i elektronicznej, która

URZĄD MIEJSKI
W SŁUPSKU
Wydział Budownictwa

została przekazana Zleceniodawcy.

4. Lokalizacja terenu badań

Obszar objęty rozpoznaniem znajduje się w północnej części Słupska, poza obszarem zabudowy mieszkaniowej. Jest to obszar położony na południowy-wschód od oczyszczalni ścieków,w sąsiedztwie zmeliorowanych łąk, odprowadzających wody do strumieni, uchodzących do rzeki Słupi.

Obecnie działka objęta opracowaniem stanowi nieużytek.

5. Morfologia i hydrografia

Pod względem morfologicznym obszar objęty rozpoznaniem jest położony w obrębie tarasu nadzalewowego rzeki Słupi, w odległości około 100 m na północny-wschód od jej koryta.

Powierzchnia terenu w miejscu objętym opracowaniem opada łagodnie w kierunku południowo-wschodnim, a rzędne terenu w miejscu wynoszą od 15,3 m n.p.m. do 18,1 m n.p.m.

6. Budowa geologiczna

Przeprowadzone prace pozwoliły ustalić, iż w miejscu objętym rozpoznaniem, występują grunty jednorodne genetycznie o zmiennej litologii i o zróżnicowanych wartościach parametrów geotechnicznych.

Bezpośrednio pod powierzchnią terenu lub cienką warstwą gleby, nawiercono mineralne grunty spoiste, wykształcone w postaci glin piaszczystych, glin i piasków gliniastych z domieszkami żwirów. Lokalnie w ich obrębie nawiercono przeławicenia gruntami piaszczystymi - piaskami drobnymi, piaskami drobnymi zaglinionymi i piaskami średnimi.

Spągu utworów spoistych nie przewiercono do głębokości 3,0 m i 6,0 m.

7. Warunki wodne i możliwość odprowadzenia wód opadowych do gruntu

Podczas prac terenowych prowadzonych jesienią, przy stanach wód wyższych średnich, nawiercono wodę podziemną w postaci napiętego zwierciadła jedynie w otworze nr 1. Zostało

URZĄD MIEJSKI
W SŁUPSKU
Wydział Budownictwa

ono nawiercone na głębokości 3,2 m, a stabilizowało się na głębokości 2,8 m.

Lokalnie w obrębie piaszczystych przewarstwień w gruntach piaszczystych nawiercono wysięki wody. Występowały one w strefie głębokości od 1,5 m do 3,0m. Są to wody zawieszone, występujące po opadach deszczu lub tajaniu śniegów.

Głębokość występowania wody gruntowej odnosi się do dnia, w którym wykonywane były wiercenia i może ulegać wahaniom w zależności od pory roku, intensywności opadów i/lub tajania śniegów.

Ze względu na przeprowadzenie prac po opadach deszczu i topniejącego śniegu, w lokalnych zagłębieniach terenu stagnowała woda. W okresach suchych, pozbawionych opadów deszczu, stagnowanie wody będzie zanikało.

Rodzime podłoże gruntowe wykazuje zmienne warunki filtracji uzależnione od wykształcenia litologicznego, uziarnienia, zawartości frakcji piaszczystej, ilastej i pylastej.

W miejscu planowanej inwestycji występują grunty o następujących wartościach współczynnika filtracji *k*:

Litologia gruntu	Wartość współczynnika filtracji *k*	Charakter przepuszczalności
Gliny piaszczyste, gliny	$10^{-6} – 10^{-8}$ m/s	pół przepuszczalny
Piaski gliniaste	$10^{-5} – 10^{-6}$ m/s	słabo przepuszczalny
Piaski średnie	$10^{-3} – 10^{-4}$ m/s	dobrze przepuszczalny
Piaski drobne	$10^{-4} – 10^{-5}$ m/s	średnio przepuszczalny

Źródło: „Hydrogeologia ogólna", Z. Pazdro, Wyd. Geologiczne, W-wa 1990 r.

Stwierdzone warunki gruntowe uniemożliwiają bezpośrednią infiltrację wód opadowych w głąb profilu gruntowego, ze względu na jego słabo przepuszczalny charakter. Zaleca się odpowiedni dobór systemu odprowadzania wód opadowych i roztopowych w taki sposób, aby spływ wód nie powodował szkód na działkach sąsiednich.

8. Warunki geotechniczne

Warunki geotechniczne określono w oparciu o analizę warunków terenowych i ich interpretację. Przekroje geotechniczne przedstawiono zgodnie z polskimi normami, na podstawie genezy, litologii oraz parametrów identyfikacyjnych gruntu, określonych podczas prac terenowych.

Dla występujących w podłożu gruntów określono parametry identyfikacyjne. Dla gruntów spoistych był to stopień plastyczności I_L, natomiast dla gruntów piaszczystych stopień zagęszczenia I_D.

URZĄD MIEJSKI
W SŁUPSKU
Wydział Budownictwa

W podłożu budowlanym wydzielono 4 pakiet (Ia, IIb, IIIa i IIIb) różniące się między sobą własnościami fizyczno-mechanicznymi oraz litologią i genezą.

8.1. Podział na pakiety geotechniczne

Pakiet Ia – został wydzielony w oparciu o warstwę glebową i namuły. Grunty te nie mogą występować w podłożu fundamentów konstrukcji wsporczych.

Pakiet IIb – wydzielony w oparciu o grunty spoiste – gliny piaszczyste, gliny i piaski gliniaste (grunty grupy „B"), występujące w stanie miękkoplastycznym i plastycznym od I_L=0,51 do I_L=0,42 (pakiet IIb1 – I_L=0,45), w stanie plastycznym od I_L=0,39 do I_L=0,29 (pakiet IIb2 – I_L=0,36) oraz w stanie twardoplastycznym od I_L=0,22 do I_L=0,11 (pakiet IIb3 – I_L=0,18). Grunty te należą do wysadzinowych i posiadają zróżnicowane wartości parametrów geotechnicznych, poprawiające się ze spadkiem wilgotności i wartości stopnia plastyczności.

Pakiet IIIa – w jej skład wchodzą piaski drobne, piaski drobne z domieszkami gliny i piaski drobne zaglinione, występujące w stanie średniozagęszczonym (pakiet IIIa - $I_D^{[n]}$ =0,35). Są to nie wysadzinowe i wątpliwe pod względem wysadzinowym grunty, charakteryzujące się dobrą nośnością i małą ściśliwością.

Pakiet IIIb – stanowią go piaski średnie i piaski średnie z domieszkami gliny, występujące w stanie średniozagęszczonym (pakiet IIIb - $I_D^{[n]}$ = 0,35). Są to grunty nie wysadzinowe i wątpliwe pod względem wysadzinowym, charakteryzujące się dobrą nośnością i małą ściśliwością.

Szczegółowe rozmieszczenie wszystkich pakietów naniesiono na przekroje geotechniczne (załącznik nr 4), natomiast obliczeniowe parametry geotechniczne wydzielonych pakietów geotechnicznych przedstawia załącznik nr 3.

9. Podsumowanie

9.1. Rozpoznanie geotechniczne przeprowadzono w Słupsku, na działce nr 7/9, gdzie projektuje się budowę instalacji fotowoltaicznej.

9.2. Pod względem morfologicznym obszar objęty rozpoznaniem jest położony w obrębie tarasu nadzalewowego rzeki Słupi, w odległości około 100 m na północny-wschód od jej koryta.

9.3. Przeprowadzone prace pozwoliły ustalić, iż w miejscu objętym rozpoznaniem, występują grunty jednorodne genetycznie o zmiennej litologii i o zróżnicowanych wartościach parametrów geotechnicznych.

ZĄD MIEJSKI
W SŁUPSKU
Wydział Budownictwa

9.4. Podczas prac terenowych prowadzonych jesienią, przy stanach wód wyższych średnich, nawiercono wodę podziemną w postaci napiętego zwierciadła jedynie w otworze nr 1. Zostało ono nawiercone na głębokości 3,2 m, a stabilizowało się na głębokości 2,8 m.

9.5. Lokalnie w obrębie piaszczystych przewarstwień w gruntach piaszczystych nawiercono wysięki wody. Występowały one w strefie głębokości od 1,5 m do 3,0 m. Są to wody zawieszone, występujące po opadach deszczu lub tajaniu śniegów.

9.6. Głębokość występowania wody gruntowej odnosi się do dnia, w którym wykonywane były wiercenia i może ulegać wahaniom w zależności od pory roku, intensywności opadów i/lub tajania śniegów.

9.7. Ze względu na przeprowadzenie prac po opadach deszczu i topniejącego śniegu, w lokalnych zagłębieniach terenu stagnowała woda. W okresach suchych, pozbawionych opadów deszczu, stagnowanie wody będzie zanikało.

9.8. Stwierdzone warunki gruntowe uniemożliwiają bezpośrednią infiltrację wód opadowych w głąb profilu gruntowego, ze względu na jego słabo przepuszczalny charakter. Zaleca się odpowiedni dobór systemu odprowadzania wód opadowych i roztopowych w taki sposób, aby spływ wód nie powodował szkód na działkach sąsiednich.

9.9. Głębokość przemarzania gruntów na terenie Słupska wynosi 1,0 m. W strefie tej występują wysadzinowe gleby, gliny piaszczyste i piaski gliniaste, wątpliwe pod względem wysadzinowym piaski średnie z domieszkami gliny oraz nie wysadzinowe piaski średnie.

10. Zalecenia

10.1. Bez względu na wybrany sposób posadowienia, należy sprawdzić czy zostały zachowane stany graniczne.

10.2. W przypadku, gdy któryś ze stanów granicznych nie zostanie zachowany, zaleca się rozpatrzyć możliwość częściowej wymiany gruntów i posadowienie projektowanych konstrukcji wsporczych i kontenerów na zagęszczonym piaszczysto – żwirowym nasypie budowlanym.

10.3. Nasyp budowlany należy zagęszczać warstwami, przy zachowaniu optymalnej wilgotności, do uzyskania wymaganego przez projektanta wskaźnika zagęszczenia.

10.4. Podczas prowadzenia prac ziemnych w miesiącach jesienno-zimowych (w obrębie gruntów spoistych) obfitujących w opady, zwraca się uwagę na konieczność chronienia dna wykopów przed rozmakaniem i przemarzaniem, co może w istoty sposób pogorszyć parametry geotechniczne.

URZĄD MIEJSKI
W SŁUPSKU
Wydział Budownictwa

10.5. Ze względu na występowanie w strefie przemarzania utworów wysadzinowych i wątpliwych pod względem wysadzinowym zaleca się ich częściowe usunięcie z bezpośredniego podłoża dróg dojazdowych itp. i zastąpienie ich odpowiednio zagęszczoną podsypką piaszczysto-żwirową.

10.6. Roboty ziemne należy prowadzić zgodnie z zaleceniami przedstawionymi w normie PN-B-06050 ze stycznia 1999 r. Geotechnika – roboty ziemne – wymagania ogólne.

Opracowała: mgr Karolina Nowakowska

26

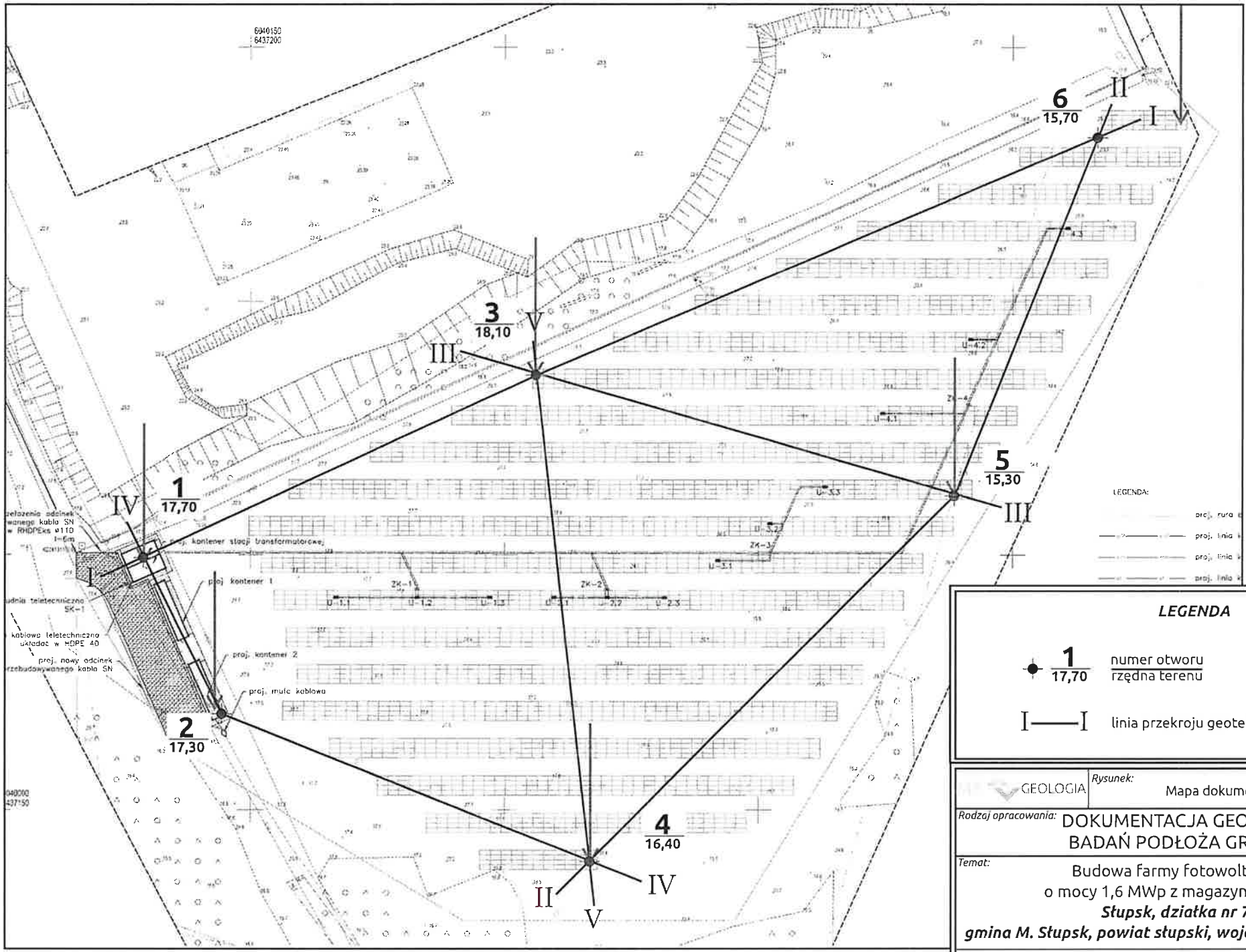

ZAD MIEJSKI
W SŁUPSKU
Wydział Budownictwa

LEGENDA

1 / 17,70 — numer otworu / rzędna terenu

I——I — linia przekroju geotechnicznego

GEOLOGIA	*Rysunek:* Mapa dokumentacyjna
Rodzaj opracowania:	DOKUMENTACJA GEOTECHNICZNA BADAŃ PODŁOŻA GRUNTOWEGO
Temat:	Budowa farmy fotowoltaicznej o mocy 1,6 MWp z magazynem energii ***Słupsk, działka nr 7/9, gmina M. Słupsk, powiat słupski, województwo pomorskie***
Opracowała:	*mgr Karolina Nowakowska*
Nr archiwalny: A2749/2023	*Data: 11.2023* | *Skala 1 : 1 000* | **Załącznik nr 1**

URZĄD MIEJSKI
W SŁUPSKU
Wydział Budownictwa

Załącznik nr: 2.1.

MK GEOLOGIA Karolina Nowakowska

www.mkgeologia.pl biuro@mkgeologia.pl
tel./+48/ 604-109-021

Karta dokumentacyjna otworu nr 1

Data wykonania: 2023-11-24

Temat: **budowa instalacji fotowoltaicznej o mocy 1,6 MWp z magazynem energii**
Adres: **Słupsk, działka nr 7/9**

Rzedna: 17,70 m n.p.m.
X:
Y:

Sporządził(a): mgr Karolina Nowakowska
Sprawdził(a):

Proba	Poziom wody	Głębokość(m)	Miąższość	Profil litolog.	Opis gruntu	Wilgotność	Pakiet	IL(n) gr.spoiste	ID(n) gr.sypkie	Sonda dynamiczna SD10
			0,6		Glina piaszczysta, brązowa	w	IIb2	0,31		
		1	1,0		Glina piaszczysta, brązowoszara	w	IIb2	0,39		
		2	1,6		Piasek gliniasty, szary	mw	IIb3	0,22		
	2,80 ▼ 3,20 ▽	3						0,11		
			0,3		Piasek drobny z dom. gliny, szary	m	IIIa			
		4			Piasek gliniasty z dom. poj. żwirów, szary	w	IIb2	0,36		
		5	2,5					0,39		
								0,29		

Głębokość: 6,0

URZĄD MIEJSKI
W SŁUPSKU
Wydział Budownictwa

Załącznik nr: 2.2.

MK GEOLOGIA

www.mkgeologia.pl biuro@mkgeologia.pl
tel. /+48/ 883-393-335 /+48/604-109-021

Karta dokumentacyjna otworu nr 2

Data wykonania: 2023-11-24

Temat: **budowa instalacji fotowoltaicznej o mocy 1,6 MWp z magazynem energii**
Adres: **Słupsk, działka nr 7/9**

Rzedna: 17,30 m n.p.m.
X:
Y:

Sporządził(a): mgr Karolina Nowakowska
Sprawdził(a):

Proba	Poziom wody	Głębokość(m)	Miąższość	Profil litolog.	Opis gruntu	Wilgotność	Pakiet	IL(n) gr.spoiste	ID(n) gr.sypkie	Sonda dynamiczna SD10
			0,3		Gleba gliniasta, brunatna	w	Ia			
		1	1,2		Glina piaszczysta, brązowoszara	w	IIb2	0,39		
		2	0,5		Piasek gliniasty z przew. piasku średniego, brązowy	w	IIb1	0,48		
			0,5		Piasek gliniasty , szary	w	IIb1	0,51		
		3	0,5		Glina piaszczysta z dom. żwiru, szara	w	IIb2	0,29		
			3,0		Piasek gliniasty z dom. żwiru, szary	w	IIb2	0,36		
		4				mw	IIb3	0,22		
		5				w	IIb2	0,39		
								0,29		

Głębokość: 6,0

2

URZĄD MIEJSKI W SŁUPSKU Wydział Budownictwa

Załącznik nr: 2.3.

MK GEOLOGIA Karolina Nowakowska

www.mkgeologia.pl biuro@mkgeologia.pl
tel./+48/ 604-109-021

Karta dokumentacyjna otworu nr 3

Data wykonania: 2023-11-24

Temat: **budowa instalacji fotowoltaicznej o mocy 1,6 MWp z magazynem energii**
Adres: **Słupsk, działka nr 7/9**

Rzedna: 18,10 m n.p.m.
X:
Y:

Sporządził(a): mgr Karolina Nowakowska
Sprawdził(a):

Proba	Poziom wody	Głębokość(m)	Miąższość	Profil litolog.	Opis gruntu	Wilgotność	Pakiet	IL(n) gr.spoiste	ID(n) gr.sypkie	Sonda dynamiczna SD10
			0,3		Gleba piaszczysta, brunatna	w	Ia			
		1	1,2		Glina piaszczysta, brązowoszara	w	IIb2	0,39		
	1,50 / 1,70		0,2		Piasek gliniasty z przew. piasku drobnego, brązowoszara	w	IIb1	0,48		
		2	0,4		Piasek gliniasty z dom. żwiru, brązowoszara	w	IIb1	0,42		
			0,9		Piasek gliniasty z dom. żwiru, szary	w	IIb2	0,36		

Głębokość: 3,0

Karta dokumentacyjna otworu nr 4

Data wykonania: 2023-11-24

Temat: **budowa instalacji fotowoltaicznej o mocy 1,6 MWp z magazynem energii**
Adres: **Słupsk, działka nr 7/9**

Rzedna: 16,40 m n.p.m.
X:
Y:

Sporządził(a): mgr Karolina Nowakowska
Sprawdził(a):

Proba	Poziom wody	Głębokość(m)	Miąższość	Profil litolog.	Opis gruntu	Wilgotność	Pakiet	IL(n) gr.spoiste	ID(n) gr.sypkie	Sonda dynamiczna SD10
			0,3		Gleba, brunatna	w	Ia			
			0,2		Piasek średni, brązowy	w	IIIb			
			0,2		Glina piaszczysta, brązowoszara	w	IIb2	0,37		
		1	0,6		Piasek drobny, brązowoszary	w	IIIa			
			0,2		Piasek drobny zagliniony, szary	w	IIIa			
	2,00		0,5		Glina, brązowoszara	w	IIb2	0,34		
		2	1,0		Piasek gliniasty, brązowoszary	w	IIb1	0,51		
	3,00									

Głębokość: 3,0

URZĄD MIEJSKI
W SŁUPSKU
Wydział Budownictwa

Załącznik nr: 2.4.

MK GEOLOGIA Karolina Nowakowska

www.mkgeologia.pl biuro@mkgeologia.pl
tel./+48/ 604-109-021

Karta dokumentacyjna otworu nr 5

Data wykonania: 2023-11-24

Temat: **budowa instalacji fotowoltaicznej o mocy 1,6 MWp z magazynem energii**
Adres: **Słupsk, działka nr 7/9**

Rzedna: 15,30 m n.p.m.
X:
Y:

Sporządził(a): mgr Karolina Nowakowska
Sprawdził(a):

Proba	Poziom wody	Głębokość(m)	Miąższość	Profil litolog.	Opis gruntu	Wilgotność	Pakiet	IL(n) gr.spoiste	ID(n) gr.sypkie	Sonda dynamiczna SD10
		1	0,6		Glina, brązowa	w	IIb2	0,34		
			0,6		Piasek średni z dom. gliny, brązowy	w	IIIb			
			0,3		Glina piaszczysta, brązowoszara	w	IIb2	0,39		
		2	0,5		Piasek gliniasty, brązowoszary	w	IIb2	0,36		
			1,0		Piasek gliniasty z dom. żwiru, szary	w	IIb1	0,42		
							IIb2	0,39		

Głębokość: 3,0

Karta dokumentacyjna otworu nr 6

Data wykonania: 2023-11-24

Temat: **budowa instalacji fotowoltaicznej o mocy 1,6 MWp z magazynem energii**
Adres: **Słupsk, działka nr 7/9**

Rzedna: 15,70 m n.p.m.
X:
Y:

Sporządził(a): mgr Karolina Nowakowska
Sprawdził(a):

Proba	Poziom wody	Głębokość(m)	Miąższość	Profil litolog.	Opis gruntu	Wilgotność	Pakiet	IL(n) gr.spoiste	ID(n) gr.sypkie	Sonda dynamiczna SD10
			0,4		Gleba piaszczysta, brunatna	w	Ia			
			0,2		Glina piaszczysta, brązowoszara	w	IIb2	0,34		
		1	0,7		Piasek gliniasty, brązowoszary	w	IIb2	0,39		
			0,2		Piasek gliniasty, szary	w	IIb1	0,42		
		2	1,5		Piasek gliniasty z dom. żwiru, szary	w	IIb1	0,45		
						mw	IIb3	0,18		

Głębokość: 3,0

GEOLOGIA

Załącznik 3

TABELA PARAMETRÓW GEOTECHNICZNYCH

Rodzaj gruntu	Oznaczenie warstwy i symbol gruntu	Stopień Zagęszczenia $I_D^{(n)}$	Stopień Plastyczności $I_L^{(n)}$	Stan gruntu	Wartości parametrów geotechnicznych $x^{(n)}$								
					ρ T/m³			Wilgotność naturalna w_n [%]	Kąt tarcia wewnętrznego $\Phi^{(n)}$ [°]	Kohezja $C_u^{(n)}$ MPa	Edometryczny moduł ściśliwości pierwotnej $M_o^{(n)}$ MPa	Moduł pierwotnego odkształcenia $E_o^{(n)}$ MPa	Wskaźnik skonsolidowania gruntu β
					mw	w	m						
1	2	3	4	5	6	7	8	9	10	11	12	13	14
Gleby H	**Ia**	brak ustalonych zależności korelacyjnych											
Gliny piaszczyste Gp, piaski gliniaste Pg	**II b1**	-	0,45	mpl/pl	-	2,08	-	16-19	14	0,023	21,4	16,0	0,75
	II b2	-	0,36	pl	-	2,05-2,10	-	15-20	15	0,026	25,7	20,0	0,75
	II b3		0,18	tpl	2,14	-	-	13	19	0,032	38,9	29,0	0,75
Piaski drobne Pd	**III a**	0,35	-	szg	-	1,70	1,87	16-24	30	-	46,6	35,0	0,80
Piaski średnie Ps	**III b**	0,35	-	szg	-	1,83	-	14	32	-	72,5	61,0	0,90

Temat: *Budowa instalacji fotowoltaicznej o mocy 1,6 Mwp z magazynem energii*
Słupsk, działka nr 7/9, gmina M. Słupsk,
powiat słupski, województwo pomorskie
nr arch. A2749/2023

Opracowała: *mgr Karolina Nowakowska*

URZĄD MIEJSKI W SŁUPSKU Wydział Budownictwa

URZĄD MIEJSKI
W SŁUPSKU
Wydział Budownictwa

Przekrój I-I

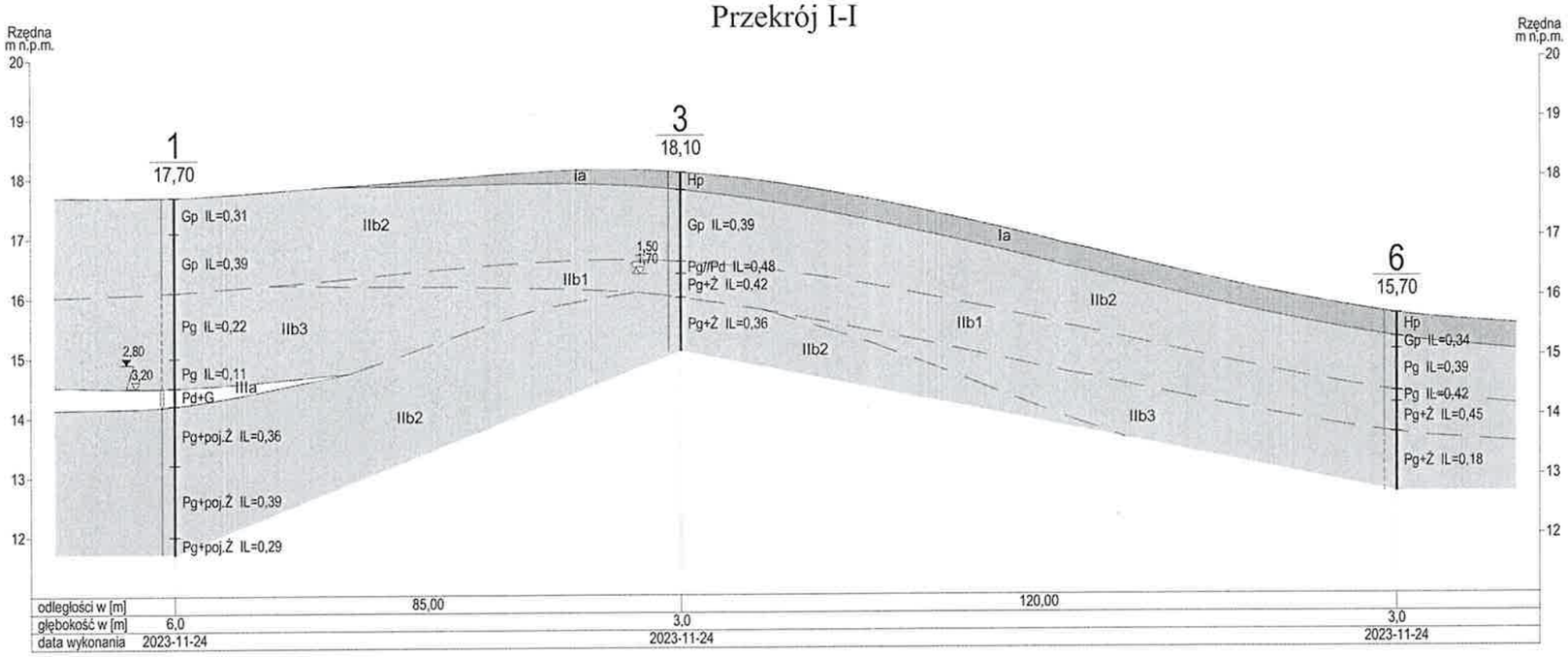

Przekrój II-II

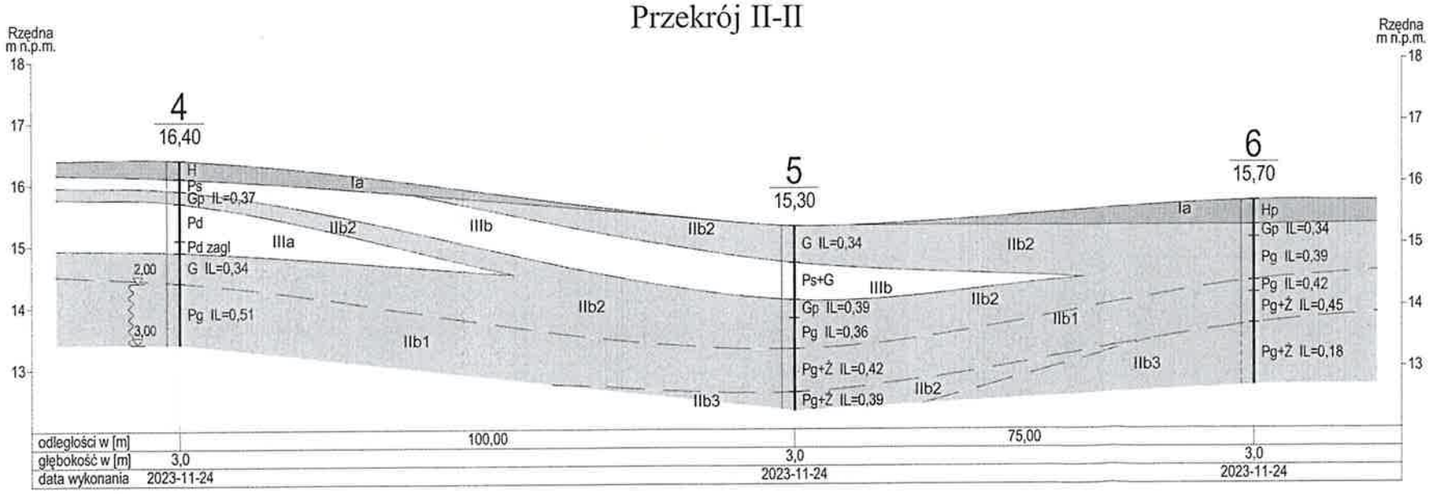

Za zgodność
z oryginałem

GEOLOGIA	Rysunek: Przekroje geotechniczne
Rodzaj opracowania:	DOKUMENTACJA GEOTECHNICZNA BADAŃ PODŁOŻA GRUNTOWEGO
Temat:	Budowa farmy fotowoltaicznej o mocy 1,6 MWp z magazynem energii ***Słupsk, działka nr 7/9, gmina M. Słupsk, powiat słupski, województwo pomorskie***
Opracowała:	*mgr Karolina Nowakowska*
Nr archiwalny: A2749/2023	*Data: 11.2023* · *Skala* 1 : 1 000 / 1 : 100 · **Załącznik nr 4.1.**

URZĄD MIEJSKI
W SŁUPSKU
Wydział Budownictwa

Przekrój III-III

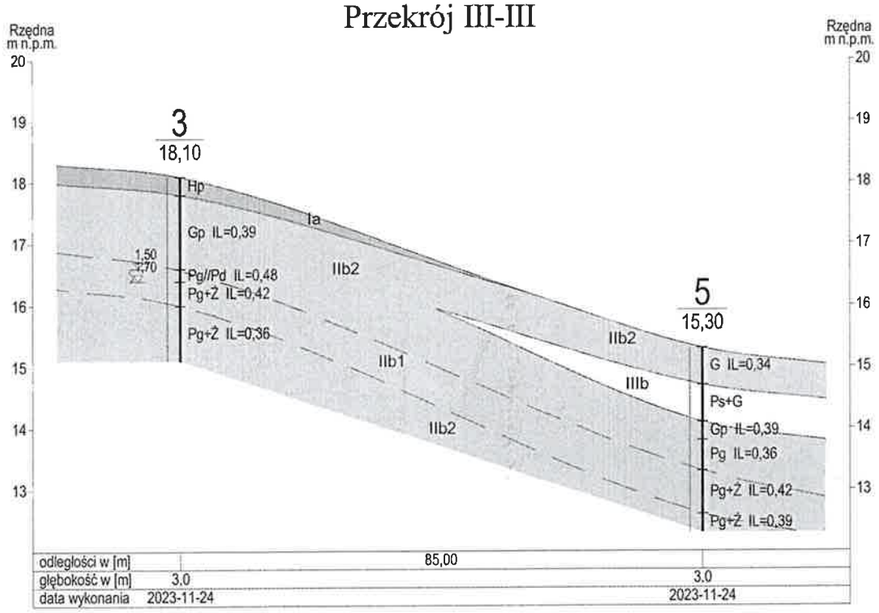

Przekrój V-V

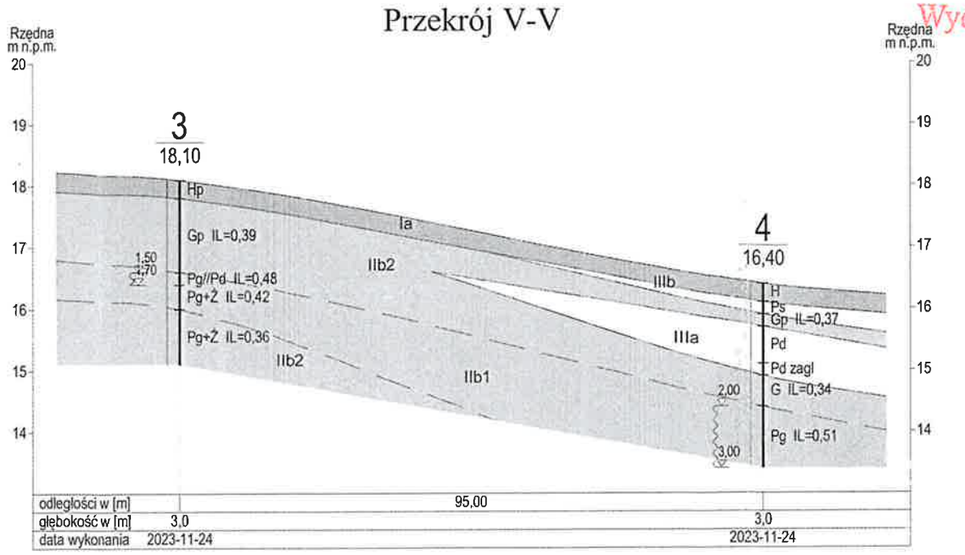

Przekrój IV-IV

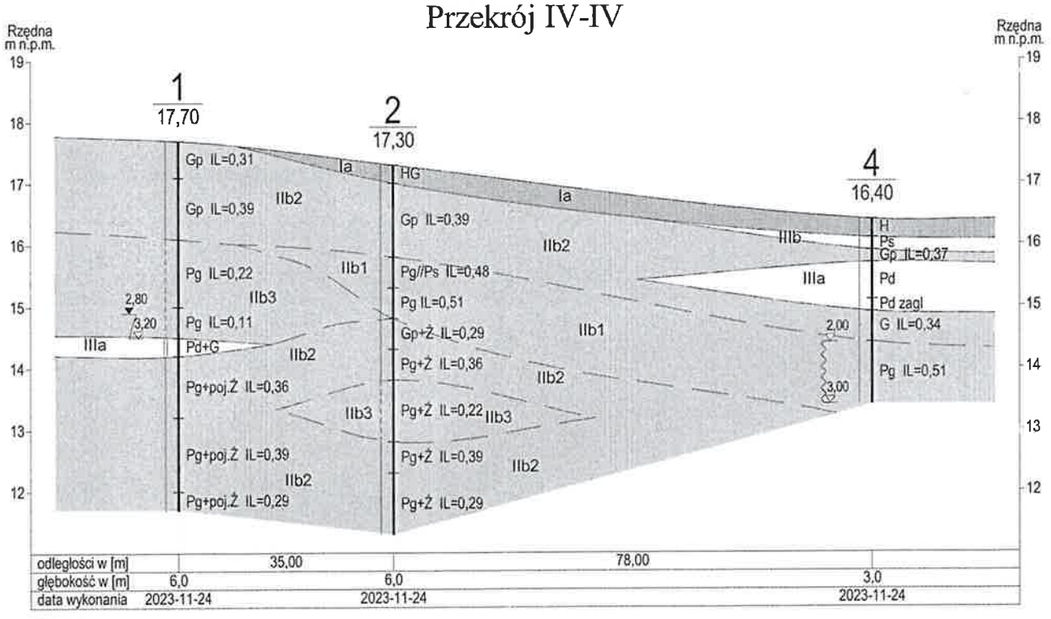

SYMBOLE UŻYTE NA KARTACH DOKUMETACYJNYCH OTWORÓW I PRZEKROJACH GEOTECHNICZNYCH

Symbole gruntów budowlanych wg normy PN-86/B-02480

GRUNTY NASYPOWE

NB - nasyp budowlany
NN - nasyp niekontrolowany

GRUNTY ORGANICZNE

H - grunt próchniczny lom>2%
Nm - namuły
Gy - gytie CaCO3>5%
T - torfy lom>30%
WB - węgiel brunatny
WK - węgiel kamienny

GRUNTY RODZIME MINERALNE NIESKALISTE

KW - zwietrzelina
KWg - zwietrzelina gliniasta
KR - rumosz
KRg - rumosz gliniasty
KO - otoczaki

Ż - żwir
Żg - żwir gliniasty
Po - pospółka
Pog - pospółka gliniasta

Pr - piasek gruby
Ps - piasek średni
Pd - piasek drobny
Pπ - piasek pylasty

Pg - piasek gliniasty
Πp - pył piaszczysty
Π - pył
Gp - glina piaszczysta
G - glina
Gπ - glina pylasta
Gpz - glina piaszczysta zwięzła
Gz - glina zwięzła
Gπz - glina pylasta zwięzła
Ip - il piaszczysty
I - il
Iπ - il pylasty

Znaki dodatkowe dotyczące opisów gruntów

+ domieszki
// przewarstwienia
/ na pograniczu
bet beton
żuż żużel

Znaki użyte na przekrojach i kartach dokumentacyjnych otworów

STAN GRUNTÓW

NIESPOISTE:
- *ZWARTY (zw)*
- *PÓŁZWARTY (pzw)*
- *TWARDOPLASTYCZNY (tpl)*
- *PLASTYCZNY (pl)*
- *MIĘKKOPLASTYCZNY (mpl)*
- *PŁYNNY (pl)*

SPOISTE:
- *LUŹNY (ln)*
- *ŚREDNIOZAGĘSZCZONY (szg)*
- *ZAGĘSZCZONY (zg)*

WILGOTNOŚĆ

- *MAŁO WILGOTNY*
- *WILGOTNY*
- *MOKRY*

ZWIERCIADŁO WODY

- *USTABILIZOWANE NAWIERCONE*
- *NIEUSTABILIZOWANE*
- *SWOBODNE*
- *WYSIĘKI WÓD*
- *STREFA WYSTĘPOWANIA WYSIĘKÓW WODY*

Kolory użyte na przekrojach

- Niekontrolowane nasypy NN
- Nmauły Nm Gytie Gy
- Torfy T
- Piaski pylaste Pπ Piaski drobne Pd
- Piaski średnie Ps Piaski grube Pr
- Pospółki Po Żwiry Ż
- Grunty spoiste grupy "B"
- Grunty spoiste grupy "C"
- Grunty spoiste grupy "D"

Za zgodność z oryginałem

GEOLOGIA	*Rysunek:* Przekroje geotechniczne
Rodzaj opracowania:	DOKUMENTACJA GEOTECHNICZNA BADAŃ PODŁOŻA GRUNTOWEGO
Temat:	Budowa farmy fotowoltaicznej o mocy 1,6 MWp z magazynem energii ***Słupsk, działka nr 7/9, gmina M. Słupsk, powiat słupski, województwo pomorskie***
Opracowała:	*mgr Karolina Nowakowska*
Nr archiwalny: A2749/2023	*Data: 11.2023* *Skala* 1 : 1 000 / 1 : 100 **Załącznik nr 4.2.**

Muzeum
Pomorza Środkowego
w Słupsku

Instytucja Kultury Samorządu
Województwa Pomorskiego

WODOCIĄGI SŁUPSK Spółka z o.o.
WPŁYNEŁO 23 PAŹ. 2023
Nr. 10708/23/5
DZIAŁ
TERMIN ZAŁAT

URZĄD MIEJSKI W SŁUPSKU
Wydział Budownictwa

MPŚ.VI.07.5.2023

Słupsk, 19.10.2023 r.

Wodociągi Słupsk sp. z o.o.
ul. Elizy Orzeszkowej 1
76-200 Słupsk

Muzeum Pomorza Środkowego w Słupsku w nawiązaniu do pisma z dnia 18.10.2023 roku dotyczącego przejęcia nieodpłatnie w depozyt zabytków ruchomych z planowanych badań archeologicznych o numerze AZP 8-29/39 w związku z prowadzoną inwestycją na działce nr.7/9 obr.0002 Słupsk, wyraża gotowość ich nieodpłatnego przejęcia do zbiorów.
Po zakończeniu prac archeologicznych uporządkowane czyli skatalogowane, zakonserwowane z wykonanymi kartami zabytków, obiekty należy przekazać do Wojewódzkiego Urzędu Ochrony Zabytków Delegatura w Słupsku.
Do Muzeum obiekty pochodzące z wykopalisk archeologicznych trafią na podstawie decyzji Pomorskiego Wojewódzkiego Konserwatora Zabytków.

Z poważaniem

DYREKTOR
Muzeum Pomorza Środkowego
w Słupsku
mgr Marzenna Mazur
STARSZY KUSTOSZ

Za zgodność z oryginałem

Do wiadomości:
Delegatura WUOZ w Słupsku

35

Pomorski Wojewódzki Konserwator Zabytków

URZĄD MIEJSKI
W GDAŃSKU
Wydział Budownictwa

ARD.5161.131.2023.KM

Słupsk, dnia 16 listopada 2023 r.

D E C Y Z J A

Działając na podstawie przepisów następujących aktów prawnych:

- ustawy z dnia 23 lipca 2003 r. o ochronie zabytków i opiece nad zabytkami (tekst jednolity: Dz. U. z 2022 roku, poz. 840) **[Ustawa o Ochronie Zabytków i Opiece nad Zabytkami]:** art. 89 pkt 2, art. 91 ust. 4 pkt 4, art. 5 pkt. 1, art. 6 ust. 1 pkt 3 lit. a. 36 ust. 1 pkt 5, 36 a, art. 37 e, g w zw. z art. 7 pkt 4, art. 36 ust. 2a, 3 Ustawy o Ochronie Zabytków i Opiece Nad Zabytkami,
- Rozporządzenia Ministra Kultury i Dziedzictwa Narodowego z dnia 2 sierpnia 2018 r. w sprawie prowadzenia prac konserwatorskich, prac restauratorskich i badań konserwatorskich przy zabytku wpisanym do rejestru zabytków albo na Listę Skarbów Dziedzictwa oraz robót budowlanych, badań architektonicznych i innych działań przy zabytku wpisanym do rejestru zabytków, a także badań archeologicznych i poszukiwań zabytków (Dz. U. z 2021r. poz. 81 tj.) **[Rozporządzenie]:** § 2 ust. 1, § 18 ust.1, 3, 4 Rozporządzenia
- ustawy z dnia 14 czerwca 1960 roku – Kodeks postępowania administracyjnego (tekst jednolity: Dz. U. z 2023 roku, poz. 775 z późn. zm.) **[KPA]:** art. 104 § 1 i 2, 107 § 1 i 2 KPA,

Pomorski Wojewódzki Konserwator Zabytków

(dalej też zwany: „**PWKZ**")

po rozpatrzeniu wniosku wystosowanego przez pana Jacka Chabowskiego, pełnomocnika firmy Wodociągi Słupsk Sp. z o.o., ul. E.Orzeszkowej 1, 76-200 Słupsk z dnia 19.10.2023 r. (wpłynął w dniu 19.10.2023 r.) o udzielenie pozwolenia na prowadzenie badań archeologicznych: wyprzedzających archeologicznych badań ratowniczych w związku z budową farmy fotowoltaicznej na terenie działki nr 7/9 obręb 0012 w Słupsku, w strefie ograniczonej ochrony konserwatorskiej nr AZP 8-29/39 wpisanym do wojewódzkiej ewidencji zabytków

P O Z W A L A

Firmie Wodociągi Słupsk Sp. z o.o., ul. E.Orzeszkowej 1, 76-200 Słupsk na prowadzenie badań archeologicznych: wyprzedzających archeologicznych badań ratowniczych w związku z budową farmy fotowoltaicznej na terenie działki nr 7/9 obręb 0012 w Słupsku, w strefie ograniczonej ochrony konserwatorskiej nr AZP 8-29/39 wpisanym do wojewódzkiej ewidencji zabytków, zgodnie z programem badań autorstwa mgr archeolog Macieja Marczewskiego i mapą z oznaczonym obszarem badań będącą integralną częścią niniejszej decyzji, **z ustaleniem następujących warunków pozwolenia:**

1. Określa się warunek wykonywania w/w badań przez osobę posiadającą kwalifikacje, o których mowa odpowiednio w art. 37 e i 37 g Ustawy z dnia 23 lipca 2003 r. o ochronie zabytków i opiece nad zabytkami
2. Wnioskodawca przekaże Pomorskiemu Wojewódzkiemu Konserwatorowi Zabytków 14 dni przed rozpoczęciem badań dane osoby pełniącej funkcję kierownika badań lub w toku badań archeologicznych, na 14 dni przed dokonaniem zmiany osoby kierującej badaniami archeologicznymi:
   - imienia, nazwiska i adresu osoby kierującej badaniami archeologicznymi
   - dokumentów potwierdzających spełnienie prze tę osobę wymagań o których mowa 37e ust. 1 Ustawy z dnia 23 lipca 2003 r. o ochronie zabytków i opiece nad zabytkami

URZĄD MIEJSKI
W SŁUPSKU
Wydział Budownictwa

- oświadczenia osoby kierującej badaniami archeologicznymi o przyjęciu przez tę osobę obowiązku kierowania tymi pracami nie później niż w terminie 7 dni przed ich rozpoczęciem

3. Wnioskodawca przynajmniej na trzy dni przed rozpoczęciem badań archeologicznych powiadomi o tym fakcie Pomorskiego Wojewódzkiego Konserwatora Zabytków, a także niezwłocznie o przerwach w badaniach, które mogą wpłynąć na zmianę programu badań (§ 18 ust. 3 pkt. 1, 2 Rozporządzenia Ministra Kultury i Dziedzictwa Narodowego
4. Wnioskodawca powiadomi Pomorskiego Wojewódzkiego Konserwatora Zabytków o wszelkich okolicznościach ujawnionych w toku prowadzonych badań archeologicznych, które mogą mieć wpływ na stan zachowania zabytku i zakres badań (§ 18 ust. 3 pkt 3 w/w Rozporządzenia)
5. Teren badań archeologicznych należy zabezpieczyć w sposób zapewniający bezpieczeństwo ludzi i mienia, zgodnie z Rozporządzeniem Ministra Pracy i Polityki Socjalnej z dnia 26 września 1997r. w sprawie ogólnych przepisów bezpieczeństwa i higieny pracy (Dz. U. Nr 169 poz. 1650 ze zm.).
6. Teren po badaniach archeologicznych należy uporządkować w sposób nie powodujący zniszczenia pozostawionych tamże zabytków archeologicznych (§ 18 ust. 3 pkt. 12) w/w Rozporządzenia)
7. Pozwolenie niniejsze może być zmienione lub cofnięte w sytuacjach przewidzianych prawem (art. 47 Ustawy o ochronie zabytków i opiece nad zabytkami).
8. Pozwolenie niniejsze nie zwalnia z konieczności posiadania wszystkich innych pozwoleń wymaganych prawem (art. 36 ust. 8 Ustawy o ochronie zabytków i opiece nad zabytkami).
9. **Pomorski Wojewódzki Konserwator Zabytków zastrzega sobie prawo komisyjnych odbiorów częściowych i końcowych wykonanych badań archeologicznych oraz przegladu prac w trakcie ich trwania.**
10. Sprawozdanie z przeprowadzonych badań należy przekazać Pomorskiemu Wojewódzkiemu Konserwatorowi Zabytków, w Delegaturze w Słupsku, w **terminie do 3 tygodni od dnia zakończenia badań.**
11. Dokumentację z przebiegu badań należy przekazać Pomorskiemu Wojewódzkiemu Konserwatorowi Zabytków, w Delegaturze w Słupsku, **w terminie do 6 miesięcy od dnia zakończenia badań**, w tym:

- Dokumentacja rysunkowa warstw kulturowych i obiektów archeologicznych w rzucie pionowymi poziomym w skali 1:20, w szczególnych wypadkach 1:10
- Rejestr odkrytych zabytków
- Rejestr warstw
- Dokumentacja fotograficzna tradycyjna i cyfrowa
- Inwentarze obiektów, dokumentacji rysunkowej, fotograficznej, wyeksplorowanego materiału masowego, zabytków wydzielonych, próbek, rysunków, fotografii itd.
- Sprawozdanie z opracowaniem wyników badań (2 egzemplarze w wersji papierowej i elektronicznej) oraz danych archiwalnych
- Plan zbiorczy stanowiska w skali 1:100 z lokalizacją wykopów oraz obiektów
- Karty katalogowe zabytków uzyskanych w trakcie badań, karta AZP stanowiska (2 egzemplarze w wersji papierowej)
- Protokół rozpoczęcia i zakończenia prac archeologicznych

12. Zabytki uzyskane w trakcie badań po ich pełnej konserwacji i rekonstrukcji wraz z ich dokumentacją konserwatorską, kartami katalogowymi, dokumentacją rysunkową i fotograficzną z badań zostaną przekazane do **Wojewódzkiego Urzędu Ochrony Zabytków w Gdańsku, Delegatura w Słupsku.**

Szczegółowy zakres badań archeologicznych obejmuje, zgodnie z Programem badań wykonanie prac archeologicznych, w tym: wyprzedzających archeologicznych badań ratowniczych w związku z budową farmy fotowoltaicznej na terenie działki nr 7/9 obręb 0012 w Słupsku, w strefie

3.

URZĄD MIEJSKI
W SŁUPSKU
Wydział Budownictwa

ograniczonej ochrony konserwatorskiej nr AZP 8-29/39 wpisanym do wojewódzkiej ewidencji zabytków, współrzędne geodezyjne: N 54°29'11.91" E 17°01'54.73"

1. Założenie wykopów wzdłuż inwestycji
2. Usuniecie humusu mechanicznie.
3. Eksploracja obiektów i nawarstwień ręczna.
4. udokumentowanie rysunkowe w skali 1:20, 1:10 lub w 1:100 nawarstwień kulturowych i profili wykopów
5. udokumentowanie opisowe nawarstwień kulturowych, charakterystyk wypełnisk obiektów
6. udokumentowanie fotograficzne warstw kulturowych i obiektów archeologicznych
7. prowadzenie doraźnej konserwacji pozyskanych zabytków
8. materiał zabytkowy będzie zlokalizowany trójwymiarowo

Prace archeologiczne winny być prowadzone zgodnie z wymogami zawartymi w załączniku do Rozporządzenia Ministra Kultury i Dziedzictwa Narodowego z dnia 2 sierpnia 2018 r. oraz *Standardami metodycznymi i dokumentacyjnymi badań archeologicznych i opracowań ich wyników Krajowego Ośrodka Badań i Dokumentacji Zabytków* (obecnie Narodowego Instytutu Dziedzictwa) w: Kurier Konserwatorski Nr 06, Warszawa 2010.

Dokumentacja archeologiczno-konserwatorska winna zostać sporządzona zgodnie z wymogami zawartymi w załączniku do Rozporządzenia Ministra Kultury i Dziedzictwa Narodowego z dnia 2 sierpnia 2018 r.

Data ważności decyzji: 31.12.2025r.

U Z A S A D N I E N I E

W dniu 19.10.2023 r. do tut. Urzędu wpłynął wniosek pana Jacka Chabowskiego, pełnomocnika firmy Wodociągi Słupsk Sp. z o.o., ul. E.Orzeszkowej 1, 76-200 Słupsk o udzielenie pozwolenia na prowadzenie badań archeologicznych: wyprzedzających archeologicznych badań ratowniczych w związku z budową farmy fotowoltaicznej na terenie działki nr 7/9 obręb 0012 w Słupsku, w strefie ograniczonej ochrony konserwatorskiej nr AZP 8-29/39 wpisanym do wojewódzkiej ewidencji zabytków. Do wniosku został załączony rozszerzony program badań archeologicznych sporządzony przez archeologa Macieja Marczewskiego oraz pozwolenie właściciel gruntu Gminy Miasto Słupsk do dysponowania terenem dla Wodociągi Słupsk Sp. z o.o. w celu zrealizowania inwestycji.

Zgodnie z treścią art. 31 ust. 1a pkt 2 Ustawy z dnia 23 lipca 2003 r. o ochronie zabytków i opiece nad zabytkami osoba fizyczna lub jednostka organizacyjna, która zamierza realizować roboty budowlane przy zabytku nieruchomym wpisanym do rejestru lub objętym ochroną konserwatorską na podstawie ustaleń miejscowego planu zagospodarowania przestrzennego lub znajdującym się w ewidencji wojewódzkiego konserwatora zabytków, albo roboty ziemne lub dokonać zmiany charakteru dotychczasowej działalności na terenie, na którym znajdują się zabytki archeologiczne, co doprowadzić może do przekształcenia lub zniszczenia zabytku archeologicznego jest obowiązana, z zastrzeżeniem art. 82a ust. 1, pokryć koszty badań archeologicznych oraz ich dokumentacji, jeżeli przeprowadzenie tych badań jest niezbędne w celu ochrony tych zabytków.

Wymóg przeprowadzenia wyprzedzających badań ratowniczych dla w.w. inwestycji nałożył PWKZ w opinii nr ARD.5183.461.2023.KM z dnia 21.09.2023 r. Przedstawiony jako załącznik Program badań archeologicznych uwzględnił wytyczne PWKZ. Jego realizacja pozwoli na weryfikację stanowiska archeologicznego nr AZP 8-29/39 i odpowiednią ochronę dziedzictwa kulturowego.

W związku z powyższym należało orzec jak w sentencji.

URZĄD MIEJSKI
W SŁUPSKU
Wydział Budownictwa

POUCZENIA

1. Od decyzji niniejszej przysługuje stronom odwołanie do Ministra Kultury i Dziedzictwa Narodowego za pośrednictwem tutejszego organu w terminie 14 dni od dnia doręczenia (art. 129 § 1 i § 2 KPA).
2. W trakcie biegu czternastodniowego terminu do wniesienia odwołania strona może zrzec się prawa do wniesienia odwołania wobec Pomorskiego Wojewódzkiego Konserwatora Zabytków, jako organu administracji publicznej, który wydał decyzję, składając oświadczenia o zrzeczeniu się prawa do wniesienia odwołania. Z dniem doręczenia organowi administracji publicznej oświadczenia o zrzeczeniu się prawa do wniesienia odwołania przez ostatnią ze stron postępowania, decyzja staje się ostateczna i prawomocna (art. 127a § 1 i 2 KPA), a ponadto podlega wykonaniu (art. 130 § 4 KPA).
3. Pozwolenie niniejsze nie zwalnia od obowiązku uzyskania pozwolenia na budowę albo zgłoszenia, w przypadkach wymaganych przepisami Prawa Budowlanego.
4. Zgodnie z art. 47 ust. 1 Ustawy o Ochronie Zabytków, PWKZ może wznowić postępowanie w sprawie wydanego pozwolenia, o którym mowa w art. 36 ust. 1, a następnie zmienić je lub cofnąć, w drodze decyzji, jeżeli w trakcie wykonywania badań, prac, robót lub innych działań określonych w pozwoleniu wystąpiły nowe fakty i okoliczności, mogące doprowadzić do uszkodzenia lub zniszczenia *zabytku*.
5. W toku postępowania strony oraz ich przedstawiciele i pełnomocnicy mają obowiązek zawiadomić organ administracji publicznej o każdej zmianie swojego adresu, w tym adresu elektronicznego. W razie zaniedbania tego obowiązku, doręczenie pisma pod dotychczasowym adresem ma skutek prawny (art. 41 § 1 i 2 KPA).
6. Na podstawie art. 162 § 1 Kodeksu Postępowania Administracyjnego PWKZ stwierdza wygaśnięcie decyzji w przypadku, gdy została ona wydana z zastrzeżeniem dopełnienia przez stronę określonego w tej decyzji warunku, a strona nie dopełniła tego warunku.

Za zgodność z oryginałem

z up. Pomorskiego Wojewódzkiego Konserwatora Zabytków
mgr inż. arch. Krystyna Mazurkiewicz-Palacz
Kierownik Delegatury w Słupsku

Z up. Pomorskiego Wojewódzkiego Konserwatora Zabytków w Gdańsku
mgr inż. arch. Krystyna Mazurkiewicz-Palacz
KIEROWNIK DELEGATURY w SŁUPSKU

Otrzymują:
1. pełnomocnik Wodociągi Słupsk Sp. z o.o.: Jacek Chabowski
2. a/a

Do wiadomości:
Miasto Słupsk, Pl. Zwycięstwa 3, 76-200 Słupsk

Zgodnie z art. 5 ust.1 ustawy z dnia 16 listopada 2006 r. o opłacie skarbowej (tekst jednolity Dz.U. z 2023 r. poz. 2111) dn.: 19.10.2023 r. dokonano zapłaty opłaty skarbowej w wys. 82 zł. na r-k bankowy: Urząd Miejski w Gdańsku ,ul. Nowe Ogrody 8/12, 80-803 Gdańsk, nr konta: 31 1240 1268 1111 0010 3877 3935

Realizując obowiązek informacyjny wynikający z Rozporządzenia (UE) 2016/679 Parlamentu Europejskiego i Rady z dnia 27 kwietnia 2016 r. w sprawie ochrony osób fizycznych w związku z przetwarzaniem danych osobowych i w sprawie swobodnego przepływu takich danych oraz uchylenia dyrektywy 95/46/WE szczegółowe informacje na temat przetwarzania Pani/Pana danych osobowych zamieszczone zostały na stronie http://www.ochronazabytkoww.gda.pl/rodo/. Prosimy o zapoznanie się z tymi informacjami.

Decyzja jest ostateczna
z dniem 01.12.2023

Z up. Pomorskiego Wojewódzkiego Konserwatora Zabytków w Gdańsku
mgr inż. arch. Krystyna Mazurkiewicz-Palacz
KIEROWNIK DELEGATURY w SŁUPSKU

WOJEWÓDZKI URZĄD OCHRONY ZABYTKÓW W GDAŃSKU
DELEGATURA W SŁUPSKU
ul. Jaracza 6, 76-200 Słupsk, tel./fax: 59 842-64-34
www.ochronazabytkow.gda.pl, e-mail: slupsk@zabytki.mail.pl

Załącznik do decyzji PWKZ
nr ARD.5161.131.2023.KM
z dnia 16.11.2023 r.

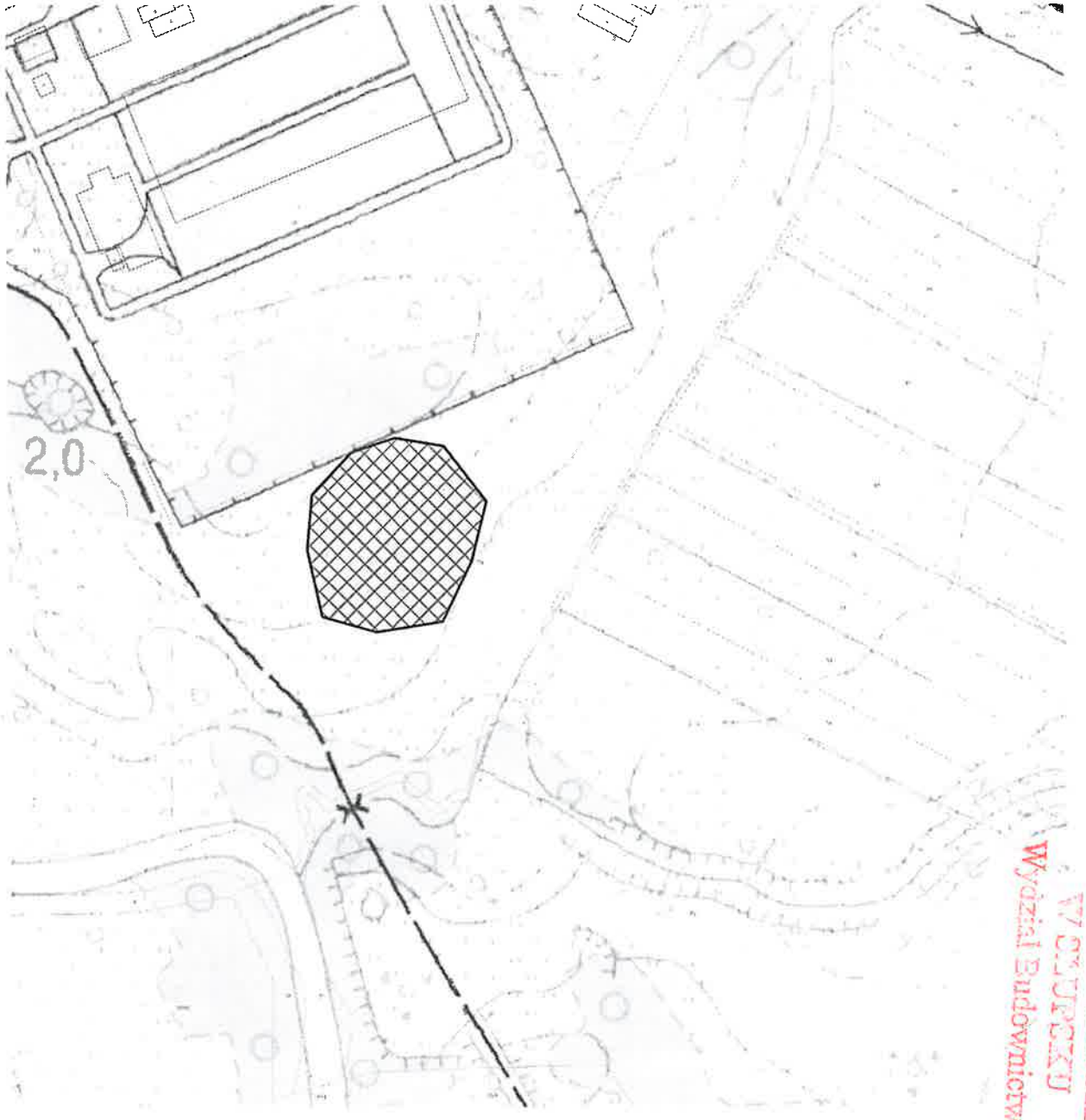

25 0 25 50 75 m

Skala 1:3000

obszar objęty badaniami archeologicznymi

POLITECHNIKA
WARSZAWSKA
Wydział Budownictwa

UR[illegible] MIEJSKI
W [illegible]SKU
Wydział Budownictwa

Pomorski Wojewódzki Konserwator Zabytków

ARD.5161.131-2.2023.KM

Słupsk, dnia 17 listopada 2023 r.

POSTANOWIENIE

Na podstawie:

art. 113 § 1 Ustawy z dnia 14 czerwca 1960 r. - Kodeks postępowania administracyjnego (tekst jednolity Dz. U. z 2023 r., poz. 775 z późniejszymi zmianami),
w związku z art. 89 pkt 2, art. 91 ust 4 pkt 4 - Ustawy z dnia 23 lipca 2003 r. o ochronie zabytków i opiece nad zabytkami (tekst jednolity: Dz. U. z 2022 roku, poz. 840 z późniejszymi zmianami)

Pomorski Wojewódzki Konserwator Zabytków

postanawia

z urzędu sprostować oczywistą pomyłkę pisarską w decyzji nr ARD.5161.131.2022.KP z dnia 16.11.2023 r. pozwalającą Firmie Wodociągi Słupsk Sp. z o.o., ul. E.Orzeszkowej 1, 76-200 Słupsk na prowadzenie badań archeologicznych: wyprzedzających archeologicznych badań ratowniczych w związku z budową farmy fotowoltaicznej na terenie działki nr 7/9 obręb 0002 w Słupsku, w strefie ograniczonej ochrony konserwatorskiej nr AZP 8-29/39 wpisanym do wojewódzkiej ewidencji zabytków, polegającą na błędnym określeniu numeru obrębu ewidencyjnego działki nr 7/9.

W treści decyzji **zamiast**: „obręb 0012" ,
winno być: „obręb 0002"

Pozostała treść decyzji nr ARD.5161.131.2022.KP z dnia 16.11.2023 r. bez pozostaje bez zmian.

Uzasadnienie

W decyzji nr ARD.5161.131.2022.KP z dnia 16.11.2023 r. błędnie określono numer obrębu ewidencyjnego działki objętej wnioskiem. W tym stanie rzeczy sprostowanie z urzędu decyzji z dnia 23.03.2023 r. stało się koniecznością uzgodnioną treścią art. 113 § 1 KPA.

Pouczenie

Na niniejsze postanowienie służy zażalenie do Ministra Kultury i Dziedzictwa Narodowego, za pośrednictwem Pomorskiego Wojewódzkiego Konserwatora Zabytków w Gdańsku w terminie 7 dni od daty jego doręczenia.

z up. Pomorskiego Wojewódzkiego Konserwatora Zabytków
mgr inż. arch. Krystyna Mazurkiewicz-Palacz
Kierownik Delegatury w Słupsku

Otrzymują:
1. pełnomocnik Wodociągi Słupsk Sp. z o.o.: Jacek Chabowski
2. a/a

Do wiadomości:
Miasto Słupsk, Pl. Zwycięstwa 3, 76-200 Słupsk

Realizując obowiązek informacyjny wynikający z Rozporządzenia (UE) 2016/679 Parlamentu Europejskiego i Rady z dnia 27 kwietnia 2016 r. w sprawie ochrony osób fizycznych w związku z przetwarzaniem danych osobowych i w sprawie swobodnego przepływu takich danych oraz uchylenia dyrektywy 95/46/WE szczegółowe informacje na temat przetwarzania Pani/Pana danych osobowych zamieszczone zostały na stronie http://www.ochronazabytkoww.gda.pl/rodo/. Prosimy o zapoznanie się z tymi informacjami.

WOJEWÓDZKI URZĄD OCHRONY ZABYTKÓW W GDAŃSKU
DELEGATURA W SŁUPSKU
ul. Jaracza 6, 76-200 Słupsk, tel./fax.: 59 842-64-34
www.ochronazabytkow.gda.pl, e-mail: slupsk@zabytki.mail.pl

Za zgodność z oryginałem

41

Urząd Miejski w Słupsku
pl. Zwycięstwa 3
76-200 Słupsk

Słupsk, dnia 19 stycznia 2024 r.

URZĄD MIEJSKI W SŁUPSKU
Wydział Budownictwa

GK.EGB.6125.1.2024.UP

WODOCIĄGI SŁUPSK SP. Z O.O.
ul. Elizy Orzeszkowej 1
76-200 Słupsk

Informacja

o braku obowiązku uzyskania zezwolenia na wyłączenie gruntów z produkcji rolniczej

W odpowiedzi na wniosek złożony w dniu 15 stycznia 2024 r. (uzupełniony w dniu 17 stycznia 2024 r.), w sprawie udzielenia informacji o braku obowiązku uzyskania zezwolenia na wyłączenie z produkcji rolniczej gruntów rolnych pochodzenia mineralnego klasy IVb (RIVb) oraz klasy IV (ŁIV) o łącznej powierzchni 0,7078 ha, położonych na działce ewidencyjnej numer 7/9, której powierzchnia wynosi 4,7897 ha, w obrębie 2 Miasta Słupska, w związku z budową *„elektrowni fotowoltaicznej wraz z magazynem energii"*, informuję że **dla ww. gruntów nie jest wymagane uzyskanie decyzji o zezwoleniu na wyłączenie z produkcji rolniczej** w rozumieniu ustawy z dnia 3 lutego 1995 r. o ochronie gruntów rolnych i leśnych (Dz. U. z 2022 r. poz. 2409 z późn. zm.) - dalej zwanej *uogril*.

Zgodnie z art.11 ust.1 *uogril* uzyskanie decyzji zezwalającej na wyłączenie gruntów z produkcji rolniczej wymagane jest dla użytków rolnych wytworzonych z gleb pochodzenia mineralnego i organicznego, zaliczonych do klas I, II, III, IIIa, IIIb oraz użytków rolnych klas IV, IVa, IVb, V i VI wytworzonych z gleb pochodzenia organicznego, a także gruntów o których mowa w art. 2 ust.1 pkt. 2-10 oraz gruntów leśnych.

Z ustawy wynika wprost, że w przypadku użytków rolnych klas IV, IVa, IVb, V i VI obowiązek uzyskania decyzji o wyłączeniu gruntów z produkcji rolniczej zachodzi wyłączenie w przypadku ich pochodzenia organicznego.

Z przedłożonej przez Stronę opinii, sporządzonej w dniu 12 stycznia 2024 r. przez klasyfikatora gruntów - Pana Radosława Płończaka wynika, że grunty rolne klasy IVb (RIVb) oraz klasy IV (ŁIV) znajdujące się na działce nr 7/9 w obrębie 2 Miasta Słupska, **w obszarze objętym wnioskiem, zostały wytworzone z gleb pochodzenia mineralnego**, wobec czego w niniejszym przypadku nie zachodzi potrzeba uzyskania decyzji zezwalającej na ich wyłączenie z produkcji rolniczej.

URZĄD MIEJSKI
W SŁUPSKU
Wydział Budownictwa

Ponadto informuję, że powyższa informacja została wydana wyłącznie dla gruntów w zakresie opracowania przedstawionym na projekcie zagospodarowania terenu stanowiącym załącznik do niniejszego pisma.

Załączniki:
1. Projekt_zagospodarowania_terenu-Wodociągi-dz.7_9-obr.2.pdf

Z up. PREZYDENTA

Izabela Bonk
DYREKTOR WYDZIAŁU GEODEZJI I KATASTRU
GEODETA MIEJSKI

Elektronicznie podpisany przez Izabela Jadwiga Bonk
Data: 2024.01.19 14:19:19 +01'00'

Otrzymują:
1. Pan Jacek Chabowski (ePUAP),
2. Aa.

Za zgodność z oryginałem

Sprawę prowadzi: Urszula Płończak, pokój 313, tel. 59 8488 222

URZĄD MIEJSKI
W SŁUPSKU
Wydział Budownictwa

Załącznik do pisma
GK.EGB.6125.1.2024.UP
z dnia 19 stycznia 2024 r.

Z up. PREZYDENTA
Izabela Iwuk

Elektronicznie
podpisany przez
Izabela Jadwiga Bo
Data: 2024.01.19
14:19:56 +01'00'

oznaczenie obszaru, dla którego
wydano informację

MAPA DO CELÓW PROJEKTOWYCH

Skala 1:500

województwo pomorskie,
miasto Słupsk - [226301_1]
obręb 2 - [226301_1.0002]
obiekt: działki nr 7/1, 7/6, 7/9, 55, 56, 59

Mapa wykonana przez:
GEOSERVICE Mariusz Deka
ul. Akacjowa 20, Słupsk
na podstawie mapy zasadniczej w skali 1:500
Data opracowania mapy: 23.05.2023r.
Id pracy geodezyjnej: GK.DGK.6640.221.2023

Sporządził:

GEODETA UPRAWNIONY
Mariusz Deka
Uprawnienia nr 20547

GEOSERVICE
Mariusz Deka
ul. Akacjowa 20, 76-200 SŁUPSK
biuro@geoservice-slupsk.pl
tel. 507 145 797
NIP 839 255 17 65, Regon 368325075

Mariusz
Deka

Elektronicznie podpisany
przez Mariusz Deka
Data: 2023.06.06
20:37:07 +02'00'

Poświadczam, że niniejszy dokument został opracowany w wyniku prac geodezyjnych i kartograficznych, których rezultaty zawiera operat techniczny pozytywnie zweryfikowany. Jednocześnie informuję, że jestem świadomy odpowiedzialności karnej za złożenie fałszywego oświadczenia	
Identyfikator prac geodezyjnych	GK.DGK.6640.221.2023
Organ służby geodezyjnej, który otrzymał zgłoszenie prac geodezyjnych	Prezydent Miasta Słupska
Wykonawca prac geodezyjnych	GEOSERVICE Mariusz Deka
Numer operatu w zasobie, Data i numer sporządzenia pozytywnego protokołu weryfikacji operatu technicznego	P.2263.2023.281 29.05.2023. GK.DGK.6640.221.2023_9340
Imię i nazwisko oraz numer uprawnień zawodowych kierownika prac	Mariusz Deka upr. nr 20547

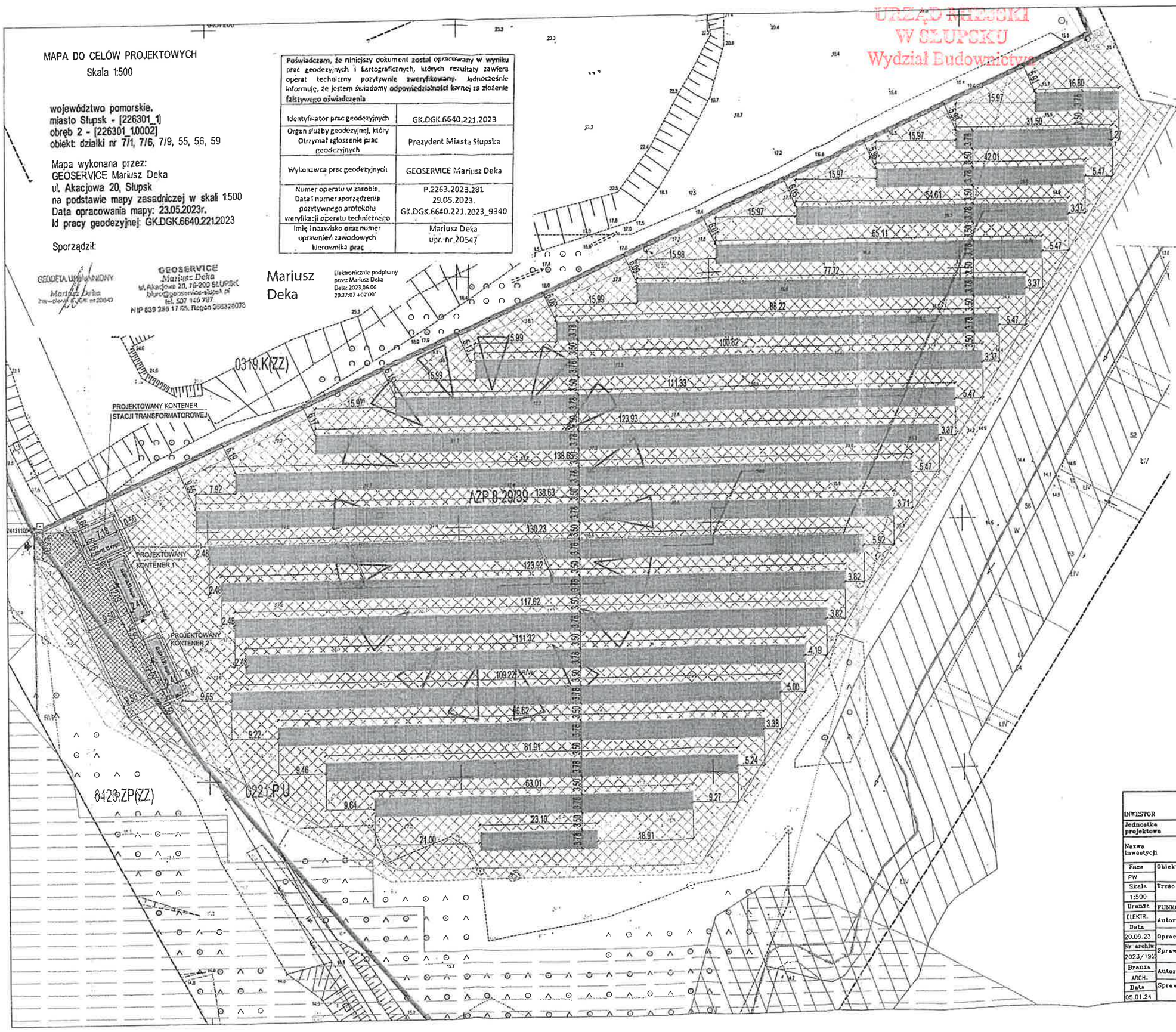

LEGENDA:

- OBSZAR ODDZIAŁYWANIA INWESTYCJI
- GRANICA DZIAŁKI 7/9
- GRANICE TERENÓW FUNKCJONALNYCH ZGODNIE Z MPZP
- OBSZAR OBJĘTY STREFĄ CZĘŚCIOWEJ OCHRONY ARCHEOLOGICZNO-KONSERWATORSKIEJ W JI ZGODNIE Z MPZP
- OBSZAR PASA ZIELENI WZDŁUŻ CIEKÓW WODNYCH ZGODNIE Z MPZP
- OBSZAR NATURA 2000 ZGODNIE Z MPZP
- PROJEKTOWANA INSTALACJA FOTOWOLTAICZNA
- PROJEKTOWANE OBIEKTY
- PROJEKTOWANA NAWIERZCHNIA UTWARDZONA - DOJAZD
- PROJEKTOWANA NAWIERZCHNIA UTWARDZONA WOKÓŁ OBIEKTÓW O SZEROKOŚCI 50cm
- PROJEKTOWANA NAWIERZCHNIA ZIELONA
- PROJEKTOWANE WEJŚCIA DO OBIEKTÓW
- PROJEKTOWANE WJAZD/WEJŚCIE NA DZIAŁKĘ
- PROJEKTOWANA LINIA KABLOWA NN
- PROJEKTOWANA LINIA KABLOWA SN Z PROJEKTOWANĄ MUFĄ KABLOWĄ
- PROJEKTOWANY UZIEMIENIE BEDNARKA FeZn 30X4mm
- PROJEKTOWANA LINIA KABLOWA TELETECHNICZNA WRAZ Z STUDNIĄ TELETECHNICZNĄ SK-1 UKŁADAĆ W HDPE 40
- PROJEKTOWANA RURA OSŁONOWA RHDPE ø110
- PROJEKTOWANE OGRODZENIE

Za zgodność
z oryginałem

INWESTOR	„Wodociągi Słupsk" Sp. z o.o. ul. Elizy Orzeszkowej 1, 76–200 Słupsk				
Jednostka projektowa	AT PROJECT Sp. z o.o. Ostróżki, ul. Krasickiego 4, 83–050 Kolbudy				AT PROJECT Sp. z o.o.
Nazwa inwestycji	Budowa instalacji fotowoltaicznej do 1,6 MWp z magazynem energii				
Faza: PW	Obiekt: Dz. nr 7/9, obr. 2, gm. M. Słupsk, 226301_1.0002.7/9				Nr rysunku: M01
Skala: 1:500	Treść rys.: PLAN ZAGOSPODAROWANIA TERENU				Ilość ark.: 1/2
Branża: ELEKTR.	FUNKCJA	IMIĘ I NAZWISKO	NR UPRAWNIEŃ	SPECJALNOŚĆ	PODPIS
Data: 20.09.23	Autor proj.	mgr inż.Bartłomiej Zasiuk	POM/0149/PWOE/09	instalacje elektryczne	
Nr archiw: 2023/192	Opracował	mgr Jacek Chabowski			
	Sprawdził	mgr inż. Mariusz Kacprzak	POM/0199/PWOE/11	instalacje elektryczne	
Branża: ARCH.	Autor proj.	mgr inż. arch. Krzysztof Michniewicz	07/Cd/00	specj. archit. b/o	
Data: 05.01.24	Sprawdził	mgr inż. arch. Iga Kuchorska	19/POOKK/V/2018	specj. archit. b/o	

44

Wodociągi Słupsk
czysta woda czyste środowisko

URZĄD MIEJSKI
W SŁUPSKU
Wydział Budownictwa

Słupsk dnia. 15.01.2024r.

Warunki przyłączenia do sieci elektroenergetycznej

Wodociągów Słupsk nr WT/E/01/01/24

1. Przyłączany obiekt: Elektrownia fotowoltaiczna OŚ Słupsk wraz z chemicznym magazynem energii elektrycznej
2. Adres: dz. nr 7/9, obr. 2, gm. M. Słupsk
3. Moc Przyłączeniowa: poniżej 1600kW elektrowni fotowoltaicznej
4. Moc magazynu energii: 1000kW
5. Pojemność magazynu energii: poniżej 2500kWh
6. Miejsce włączenia: włączenie w linię elektryczną SN będącą własnością Wodociągów Słupsk. Wcinkę należy wykonać poprzez przecięcie istniejącej linii kablowej, wprowadzenie końców linii do nowej stacji transformatorowej, którą należy posadowić na działce inwestycji. Dane techniczne linii przekazane odrębnie.
7. Rozdzielnica SN W budynku stacji należy zaprojektować przelotową stację transformatorową z polami do zasilania elektrowni fotowoltaicznej i magazynu energii. Szczegóły wykonania stacji i rozdzielnicy wg projektu stacji transformatorowej.
8. Pomiar energii elektrycznej: Dla instalacji elektrowni fotowoltaicznej i magazynu energii należy zainstalować wewnętrzne układy pomiarowe i włączyć do systemu zarządzania energią Wodociągów Słupsk.
9. System sterowania energią: Obiekty wyposażyć w system zarządzania energią pozwalający na zarządzanie produkcją i magazynowaniem energii elektrycznej.
10. Projekt techniczny: Dla wyżej wymienionego zakresu opracować projekt techniczny, który należy przedłożyć do uzgodnienia w Wodociągach Słupsk.
11. Ważność warunków: Warunki przyłączenia są ważne 2 lata od daty wydania.

Za zgodność
z oryginałem

PREZES ZARZĄDU
Andrzej Wójtowicz

„Wodociągi Słupsk" Sp. z o.o.
ul. Elizy Orzeszkowej 1
76-200 Słupsk

tel. 59 84 18 300
fax: 59 84 18 302

e-mail: sekretariat@wodociagi.slupsk.pl
www.wodociagi.slupsk.pl

Kapitał zakładowy spółki wynosi: 91 883 000,00 zł, NIP: 839-000-55-92
Spółka zarejestrowana w Sądzie Rejonowym Gdańsk-Północ w Gdańsku VIII Wydział Gospodarczy Krajowego Rejestru Sądowego pod numerem KRS 0000078635