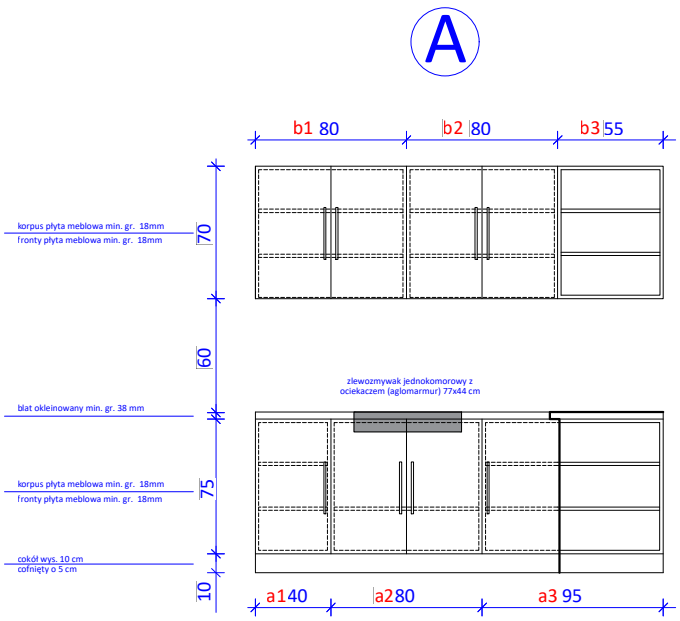

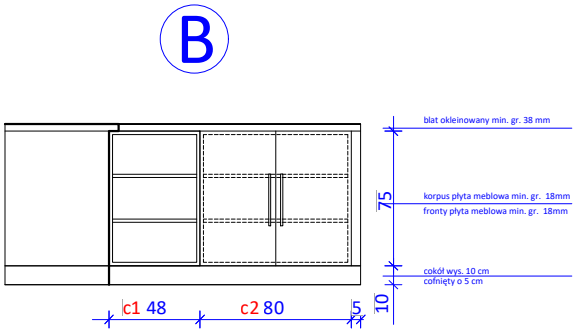

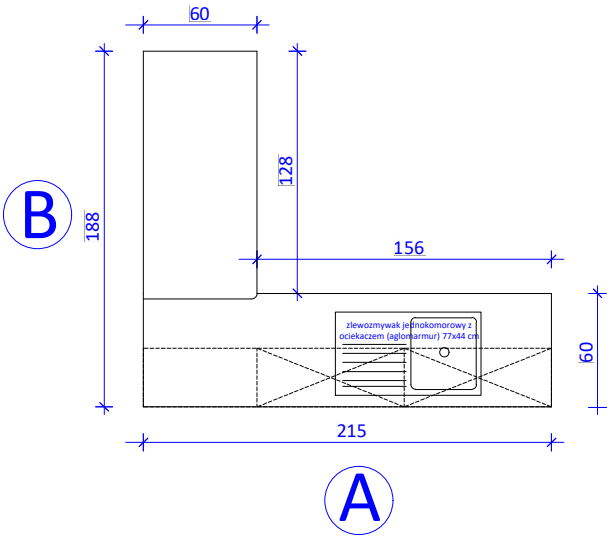

UWAGA:
- niewidoczne po zamknięciu drzwiczek korpusy wykonać z płyty meblowej białej;
- korpusy szafek widoczne wykonac z płyty meblowej w kolorze frontów
- szafki oraz blat wykonać w kolorze jasnym szarym, płyty meblowe prod. EGGER lub innej firmy o nie gorszych właściwościach użytkowych - kolorystyka frontów, korpusów oraz blatu do ostatecznego ustalenia z Inwestorem i uzytkownikiem przed zamówieniem materiałów,
- krawędzie płyt narażone na działanie wilgoci zabezpieczyć warstwą silikonu sanitarnego
- widoczne krawędzie płyt meblowych wykończyć okleiną w kolorze płyty.

a1 - szafka stojąca 40x75x52
1 x drzwi; uchwyt meblowy prosty w kształcie litery U
- kolor czarny
zawiasty nakładane Blum Clip Top Blumotion lub inne o nie gorszych parametrach
2 półki o regulowanej wysokości

a2 - szafka stojąca 80x75x52
2 x drzwi; uchwyt meblowy prosty w kształcie litery U
- kolor czarny
zawiasty nakładane Blum Clip Top Blumotion lub inne o nie gorszych parametrach
1 półka o regulowanej wysokości

a3 - szafka stojąca 95x75x52
1 x drzwi; uchwyt meblowy prosty w kształcie litery U
- kolor czarny
zawiasty do szafki narożnej Blum Clip Top Blumotion lub inne o nie gorszych parametrach
2 półki o regulowanej wysokości

b1, b2 - szafka wisząca 80x70x31
2 x drzwi; uchwyt meblowy prosty w kształcie litery U
- kolor czarny
zawiasty nakładane Blum Clip Top Blumotion lub inne o nie gorszych parametrach
2 półki o regulowanej wysokości

b3 - półka wisząca 55x70x31
2 półki o regulowanej wysokości

c1 - szafka stojąca 43x75x52
2 półki o regulowanej wysokości

c2 - szafka stojąca 80x75x52
2 x drzwi; uchwyt meblowy prosty w kształcie litery U
- kolor czarny
zawiasty nakładane Blum Clip Top Blumotion lub inne o nie gorszych parametrach
1 półka o regulowanej wysokości

domi pracownia projektowa
[redacted]

	IMIĘ I NAZWISKO	NR UPR.	DATA	PODPIS
PROJEKTOWAŁ:	mgr inż. arch. Dominik TRĄD	Rz/A - 10/06	03.2024	
SPRAWDZIŁ:	mgr inż. arch. Ewelina GOTKOWSKA	35/PKOKK/2017	03.2024	
PROJEKTOWAŁ:				
SPRAWDZIŁ:				

PROJEKT: ZMIANA SPOSOBU UŻYTKOWANIA I PRZEBUDOWA CZĘŚCI POMIESZCZEŃ ISTNIEJĄCEJ SZKOŁY PODSTAWOWEJ NA POTRZEBY PRZEDSZKOLA

ADRES: Rudna Wielka, gm. Świlcza cz. dz. nr ew. 783

INWESTOR: GMINA ŚWILCZA 36-072 ŚWILCZA 168

TYTUŁ RYSUNKU: ZABUDOWA MEBLOWA

SKALA	BRANŻA	FAZA	DATA	ZMIANA NR	NR RYS.
1:25	A	PW	marzec 2024	00	A_08