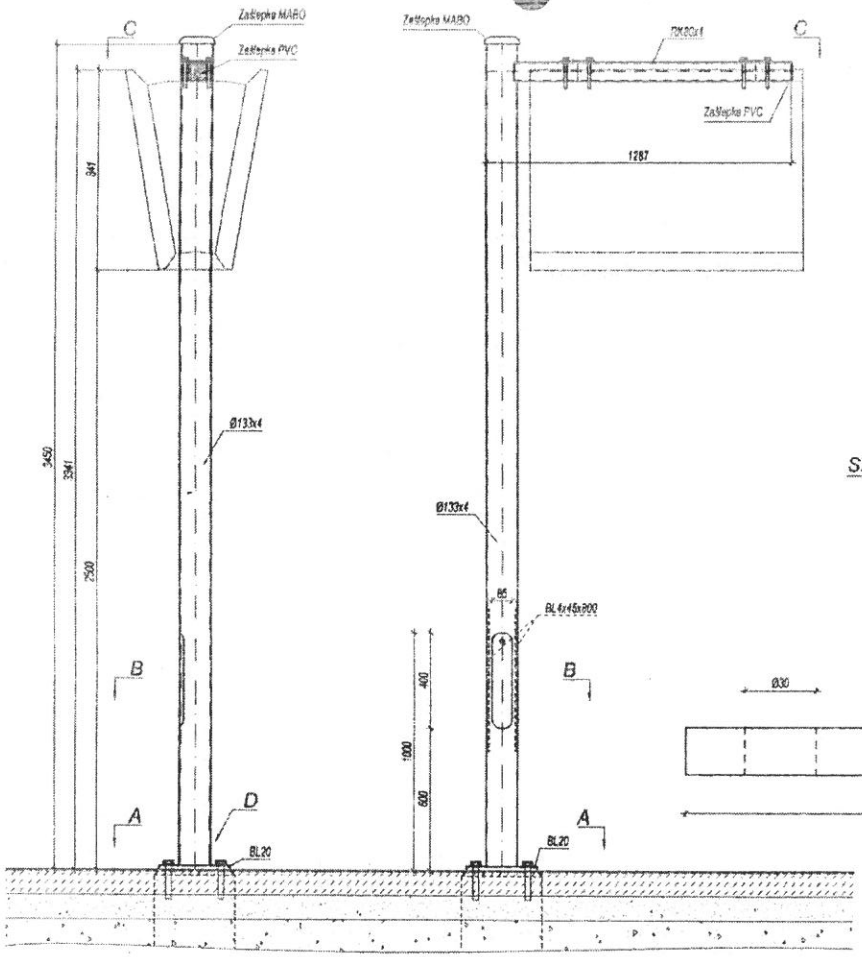

PRZEKRÓJ A-A 1:5

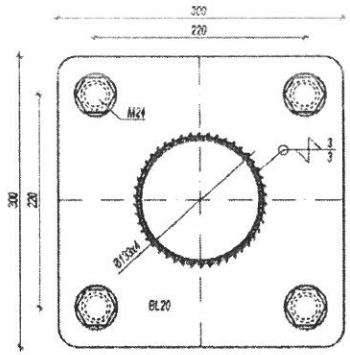

PRZEKRÓJ B-B 1:2

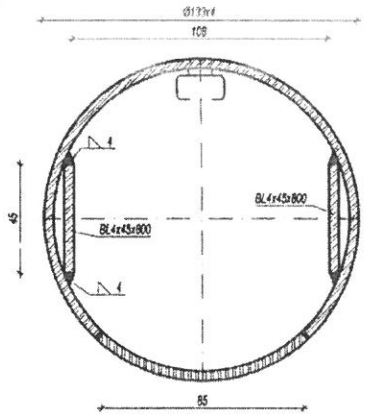

SZCZEGÓŁ D 1:2

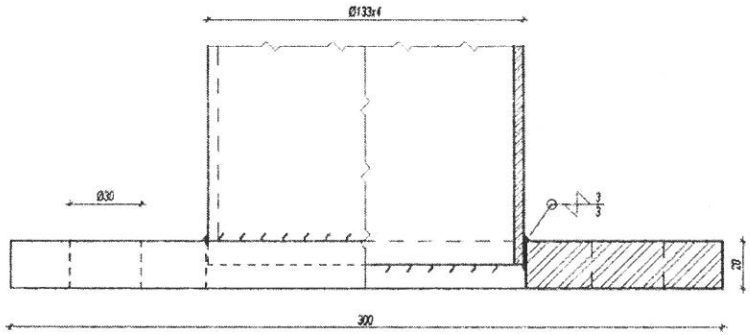

WIDOK C-C 1:5

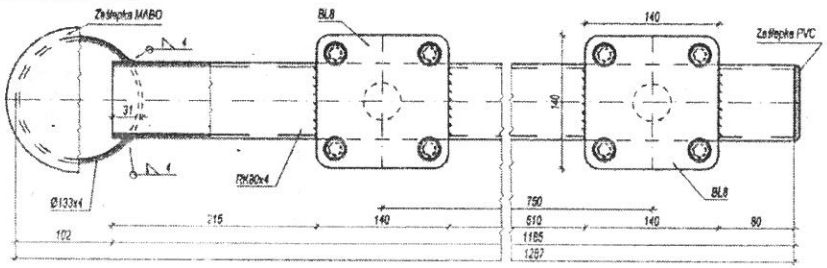

Stal konstrukcyjna

gatunek: S235JR

cynkowanie: ogniowe 70 µm (wg PN-EN ISO 1461)

malowanie: RAL 5003

Spoiny

spoiny jednostronne nieopisane: pachwina 0,7 tmin

spoiny dwustronne nieopisane: pachwiny 0,4 tmin

poziom jakości spoin: C wg PN-EN 25817

weryfikacja spoin wizualna: 100% wg PN-EN 970

Tolerancje dla stali

jednostka miary: mm

klasa tolerancji wym.: C (wg ISO 2768)

klasa tolerancji wym.: C (wg PN-EN ISO 13920)

Materiały złączne

śruby: stalowe, ocynkowane, klasy 8.8 (wg PN-EN ISO 4014 i 4017)

podkładki płaskie: stalowe, ocynkowane, 200HV (wg PN-EN ISO 7089)

podkładki sprężyste: stalowe, ocynkowane, 200HV (wg DIN 127)

nakrętki: stalowe, ocynkowane klasy 8 (wg PN-EN ISO 4032)

Załącznik do pytania nr 76