WYKAZ STALI ZBROJENIOWEJ
ZBROJENIE DOLNE DY PŁYTYFUNDAMENTOWEJ OPRÓCZ SIATKI PODSTAWOWEJ

Nr	Geometria pręta	Średnica [mm] #	Długość [cm]	Ilość [szt.]	Długość całkowita [m] B500SP #8	#10	#12	#16	#20
1DY	60 147 364 147 60	12	778	13			101,14		
2DY	121 364 121	12	597	16			95,52		
3DY	300	12	300	74			222,00		
4DY	300	12	300	82			246,00		
5DY	300	16	300	37				111,00	
6DY	500	12	500	50			250,00		
7DY	200	12	200	8			160,00		
Pręty Zamykające	62 27 61	12	150	310			465,00		
Długość ogółem [m]					-	-	1539,66	111,00	-
Masa jednostkowa [kg/m]					0.395	0.617	0.888	1.578	2.466
Masa ogółem [kg]					-	-	1367,21	175,16	-
Masa razem [kg]					1542,37				

BETON KONSTRUKCYJNY min. C20/25 W8
STAL ZBROJENIOWA B500SP

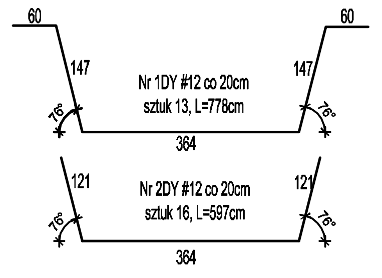

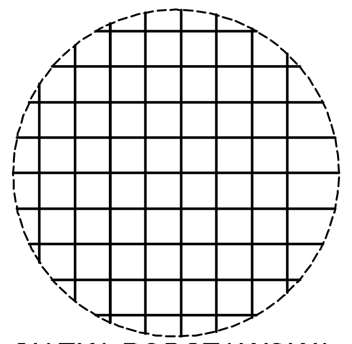

SIATKA PODSTAWOWA
#12 o oczku 20x20cm

POWIERZCHNIA PŁYTY – 497,88m2
SIATKA PODSTAWOWA DOLNA – #12 o oczkach 20x20cm – masa siatki 4421,30 kg x1,1=4863,43kg

DO ZESTAWIENIA STALI DOLICZYĆ PRĘTY DODATKOWE OPRÓCZ SIATKI PODSTAWOWEJ
ZBROJENIE PŁYTY SZYBU WINDY WG RYSUNKÓW SZCZEGÓŁOWYCH

DETAL "A"

Detal dozbrojenia otworów na płycie dołem oraz górą :

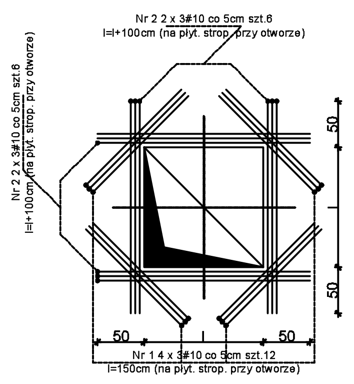

Zasada ułożenie zbrojenia w polu siatki zbr.podstawowego
1 sztuka w polu zbr.podstawowego

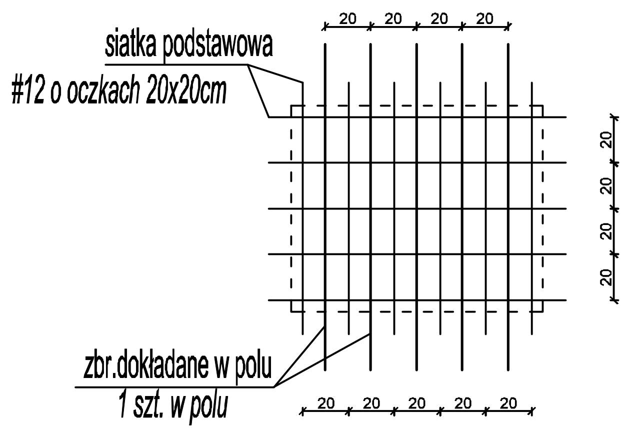

Zasada ułożenie zbrojenia w polu siatki zbr.podstawowego
2 sztuki w polu zbr.podstawowego

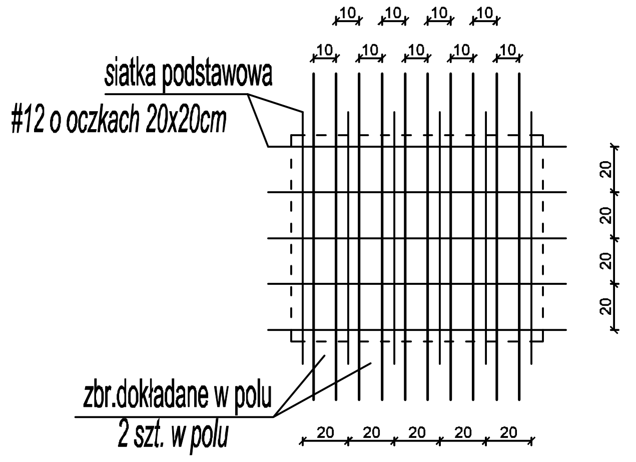

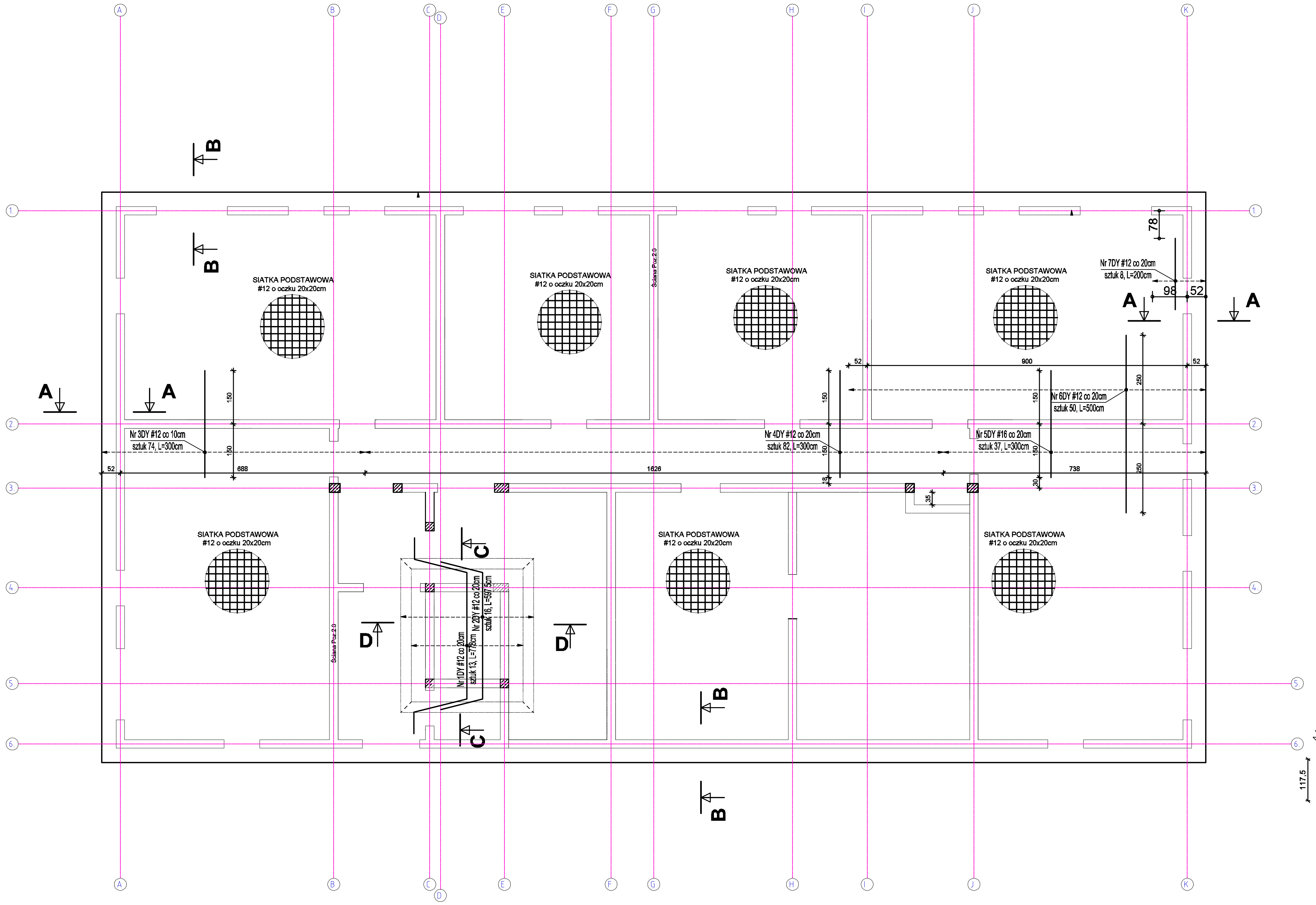

Przekrój A-A
zbrojenie krawędzi płyty

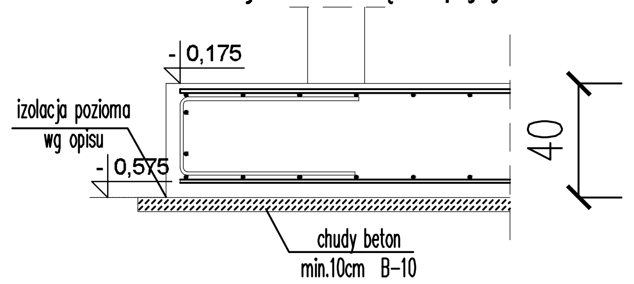

Przekrój B-B
zbrojenie krawędzi płyty

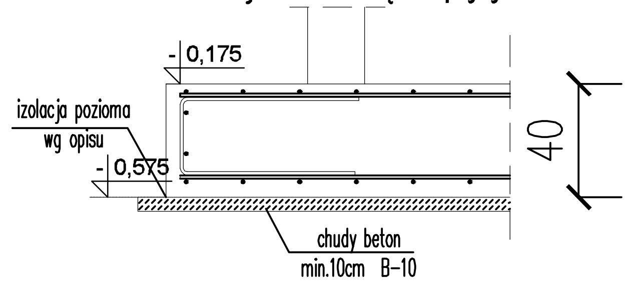

DETAL PRZERWY ROBOCZEJ

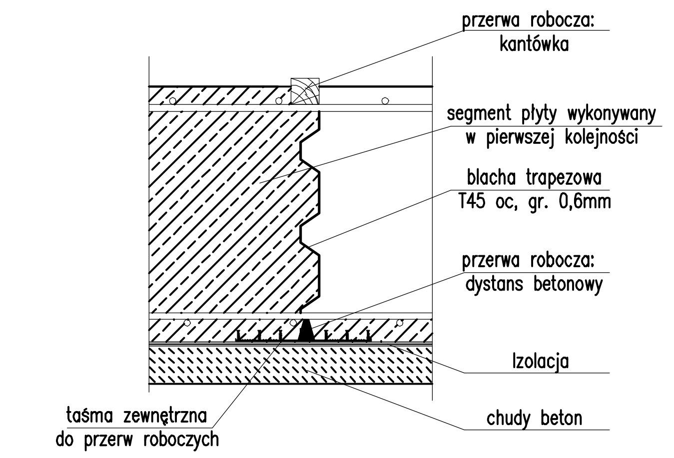

Przekrój C-C
obniżenie w miejscu szybu windy

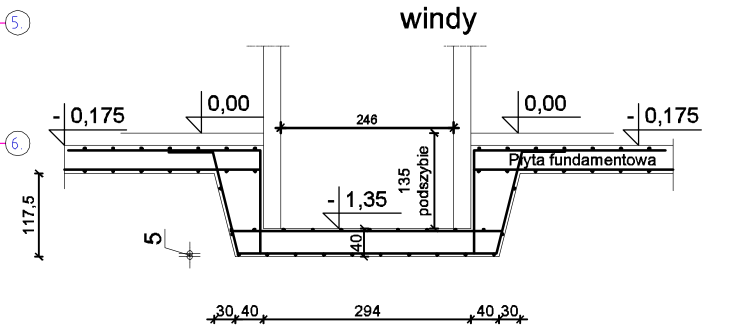

UWAGI DLA PŁYTY FUNDAMENTOWEJ

* Otulina dolna płyty - Cnom=5,0cm
* Otulina górna płyty - Cnom=2,5cm
* **Bezwględnie z płyty należy wypuścić wytyki z płyty do słupów, trzpieni**
* **Płyte fundamentową wykonać - betonować z podziałem na działki o boku 20-25m, betonowanie wykonać w tzw. "szachownicę". Przerwę roboczą wykonać wg detalu na rzucie**
* Wytyki/startery z płyty przyziemia z siatek lub prętów pojedyńczych do zakładu lz ≥ 60cm
* Grubość płyty fundamentowej min. 40cm z obniżeniami pod posadowienie szybu windy
* Lokalne pogrubienia płyty wg rzutu oraz rysunków szczegółowych
* BEZWGLĘDNIE Zaraz po wykonaniu wykopu i wymianie gruntu całą powierzchnię zabezpieczyć - wykonać warstwę "podbudowy" grubości min. 10cm z betonu B10
* Zbrojenie podstawowe płyty fundamentowej górą i dołem - siatka #12 o oczkach 20x20cm
* Pręty z uwzglednionym zakładem rozkładać naprzemiennie zmieniając miejsce zakładu co drugi rząd.
* Koniki montażowe w rozstawie 1x1m, układać w naprzemiennych kierunkach.
* Zakłady prętów z siatek lz min. 60cm
* Poziom osadzenia rur ochronnych wg projektu instalacji sanitarnych,
* Posadowienie płyty fundamentowej:

- Poziom podstawowy : -0,575m = 100,225 m n.p.m.

* Szyb windy zagłębiony wg przekrojów konstrukcyjnych obok oraz zgodnie z rysunkiem szybu (wymiary szybu
* Izolacja przeciwwodna/przeciwwilgociowa wg rozwiązań architektonicznych, (zalecenia wg opisu technicznego - np.: mataVoltex)wszystkie przejścia instalacyjne przez płytę fundamnetową wykonać jako szczelne wg wybranego systemu, wszystkie przerwy technologiczne oraz dylatacje wykonać jako szczelne wg wybranego systemu.
* Na etapie prowadzenia prac fundamentowych badać poziom wody gruntowej, w przypadku podniesienia poziom wody obniżyć powierzchniowo, tylko miejscowo na czas prowadzenia prac.
* Beton stosowany do betonowania płyty fundamentowej (klasa ekspozycji XC2) zgodne z Tablicą F.1 normy PN-B-06265:2022-08, stosunek w/c=0,60, klasa wytrzymałości C20/25, minimalna zawartość cementu 280kg/m3, w przypadku wykonywania "białej wanny" parametry betonu należy zmodyfikować.

Poz. 0 Płyta fundamentowa, studnia betonowa
Poz. 1 Słupy , trzpienie żelbetowe
Poz. 2 Ściany fundamentowe - bl. betonowy
Poz. 3.Ściany szybu windowego - silka pełna kl.20
Poz. 4 Belki, nadproża żelbetowe
Poz. 5 Stropy żelbetowe
Poz. 6 Schody
Poz. 7 Wieńce
Poz. 8 Szyb windy

UWAGA
KLASĘ BETONU ORAZ EKSPOZYCJI DOBRANO WG NORMY PN-B-06265:2022-08 JAKO ZAŁĄCZNIK KRAJOWY DO NORMY EUROPEJSKIEJ PN-EN 206+A2:2021-08

DANE MATERIAŁOWE :
BETON :
PŁYTA FUNDAMENTOWA **C25/30W8**

STAL fundamnety,słupy,belki,stropy :
A-IIIN (B500SP)

STAL elementy konstrukcyjne: **min. S355**

DREWNO elementy konstrukcyjne: **min. C24**

UWAGA
Wszystkie wymiary oraz rzędne zweryfikować z ARCHITEKTURĄ

Obiekt: [illegible]				branża: K
Projektant: mgr inż. Grzegorz Grabowski	upr. w sp. konstrukcyjno-budowlanej bo POM/ 0333/POOK/11	data: 03.2023	podpis:	skala: 1:100
Sprawdzający: mgr inż. Marcin Szmagliński	upr. w sp. konstrukcyjno-budowlanej bo KUP/0070/PWBkb/19	data: 03.2023	podpis:	Stadium: Projekt techniczny
Nazwa rysunku: BUDYNEK 1B PŁYTA FUNDAMENTOWA - ZBROJENIE DOLNE NA KIERUNKU Y				NR RYS.: 1.2/K-2