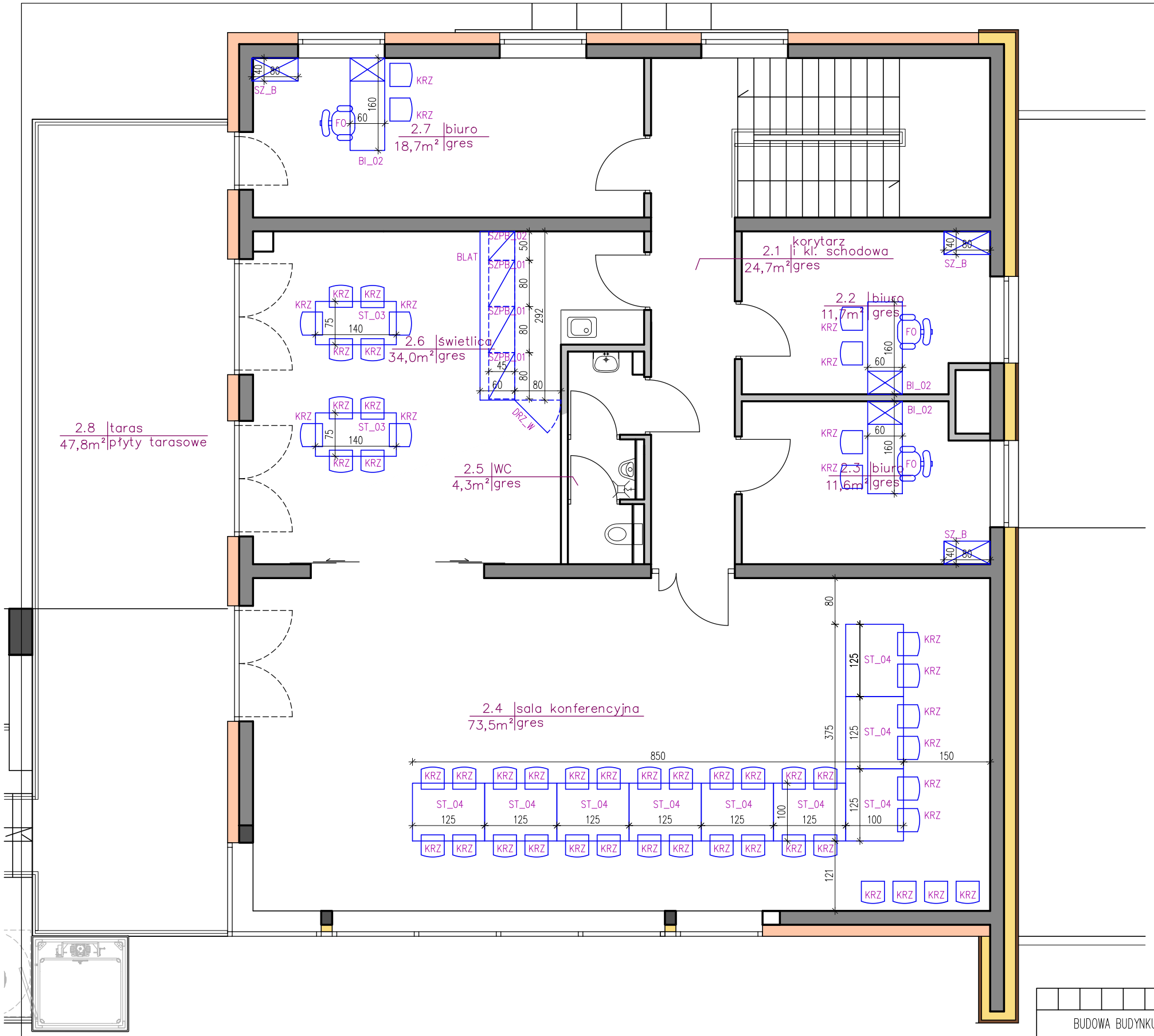

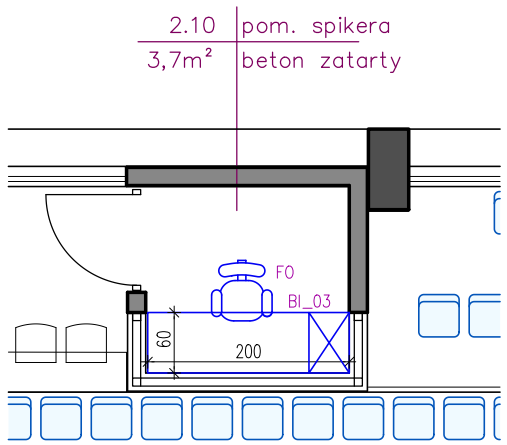

BUDOWA BUDYNKU KOMUNALNEGO I TRYBUN WRAZ Z BOISKAMI SPORTOWYMI I INFRASTRUKTURĄ TOWARZYSZĄCĄ PRZY ULICY BRZOSKWINIOWEJ W MSZCZONOWIE

WYPOSAŻNIE - RZUT PIĘTRA

PROJEKTOWAŁ: MGR INŻ. ARCH. STANISŁAW KONOPIŃSKI UPR. MA/KK/007/02 SPEC. ARCHITEKTONICZNA		ADRES INWESTYCJI	Mszczonów, ul. Brzoskwiniowa dz. ew. nr 1182/26,1182/48, 1182/49, 1182/241, 1182/254,1182/270,1182/268, 1211/2
SPRAWDZIŁ: MGR INŻ. ARCH. TOMASZ WEKKA UPR. St-78/90 SPEC. ARCHITEKTONICZNA		INWESTOR	GMINA MSZCZONÓW Plac Piłsudskiego 1; 96-320 Mszczonów
OPRACOWAŁ:		DATA	12.2023
		BRANŻA	ARCHITEKTURA
FAZA	PROJEKT TECHNICZNY I WYKONAWCZY	SKALA	1:75

W-2