PRZEKRÓJ A-A

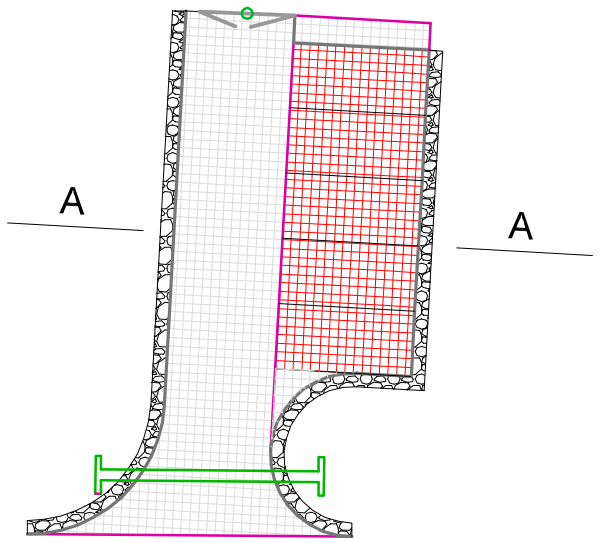

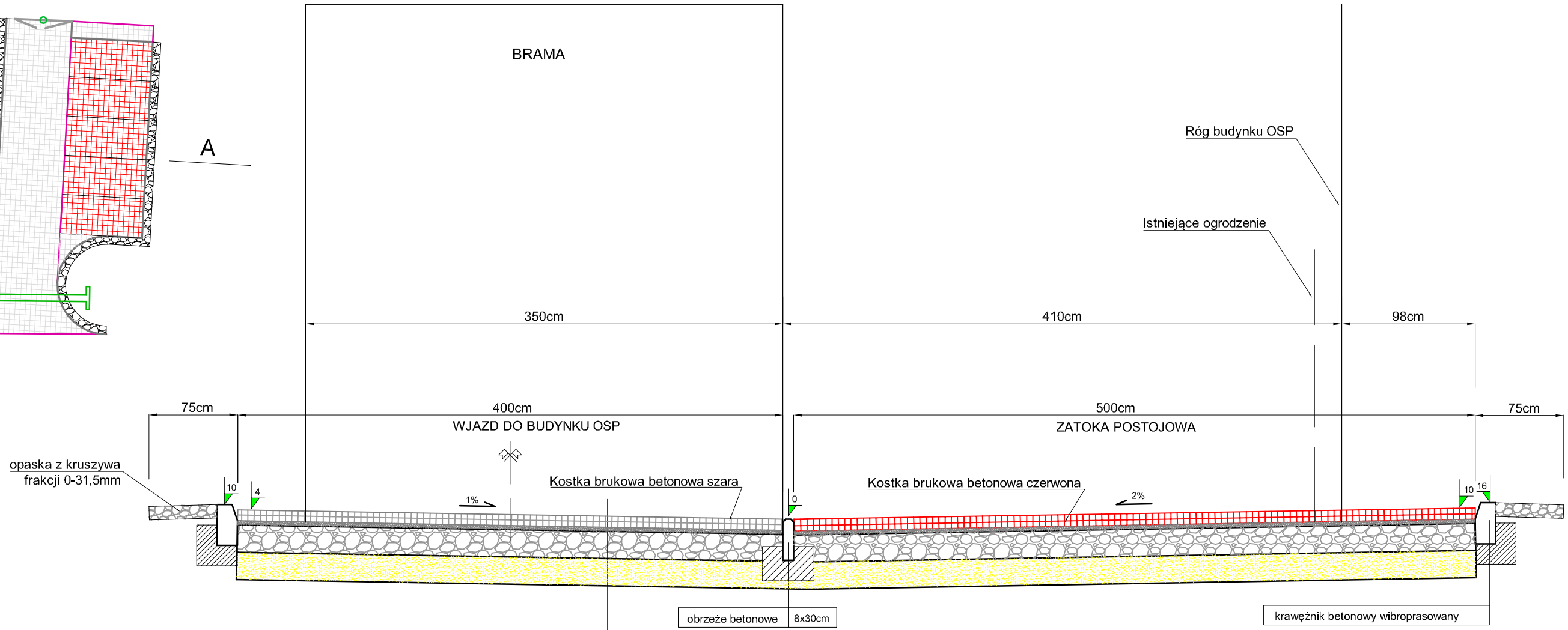

51cm	KONSTRUKCJA NAWIERZCHNI ZJAZDU
8cm	kostka brukowa betonowa
3cm	podsypka cementowo piaskowa
20cm	górna w-wa podbudowy z kruszywa łamanego stabilizowanego mechanicznie (0-63mm)
20cm	dolna w-wa podbudowy z kruszywa związanego cementem o wytrzymałości , klasa Rc=3/4MPa

Szczegół obrzeża betonowego , skala 1:10.

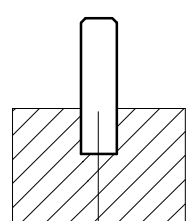

obrzeże betonowe wibroprasowane	8x30cm
ława betonowa z oporem C8/10	0,087m3/mb

Szczegół krawężnika betonowego , skala 1:10

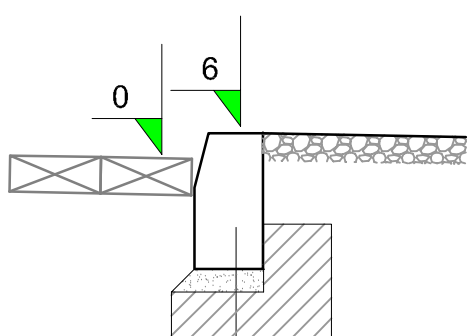

krawężnik betonowy o wymiarach 15x30x100cm
podsypka cementowo-piaskowa 1:4
ława betonowa z oporem, klasy C8/10 (0,075m3)

NAZWA OPRACOWANIA	PROJEKT TECHNICZNY	
NAZWA OBIEKTU	Projekt zagospodarowania terenu przed remizą strażacką wraz z wjazdem dla pojazdów OSP	
ZAKRES OPRACOWANIA	Przekroje normalno - konstrukcyjne	
PROJEKTOWAŁ	inż. Anna Wiktór	
GMINA NOWA SŁUPIA 2020		RYS NR 3