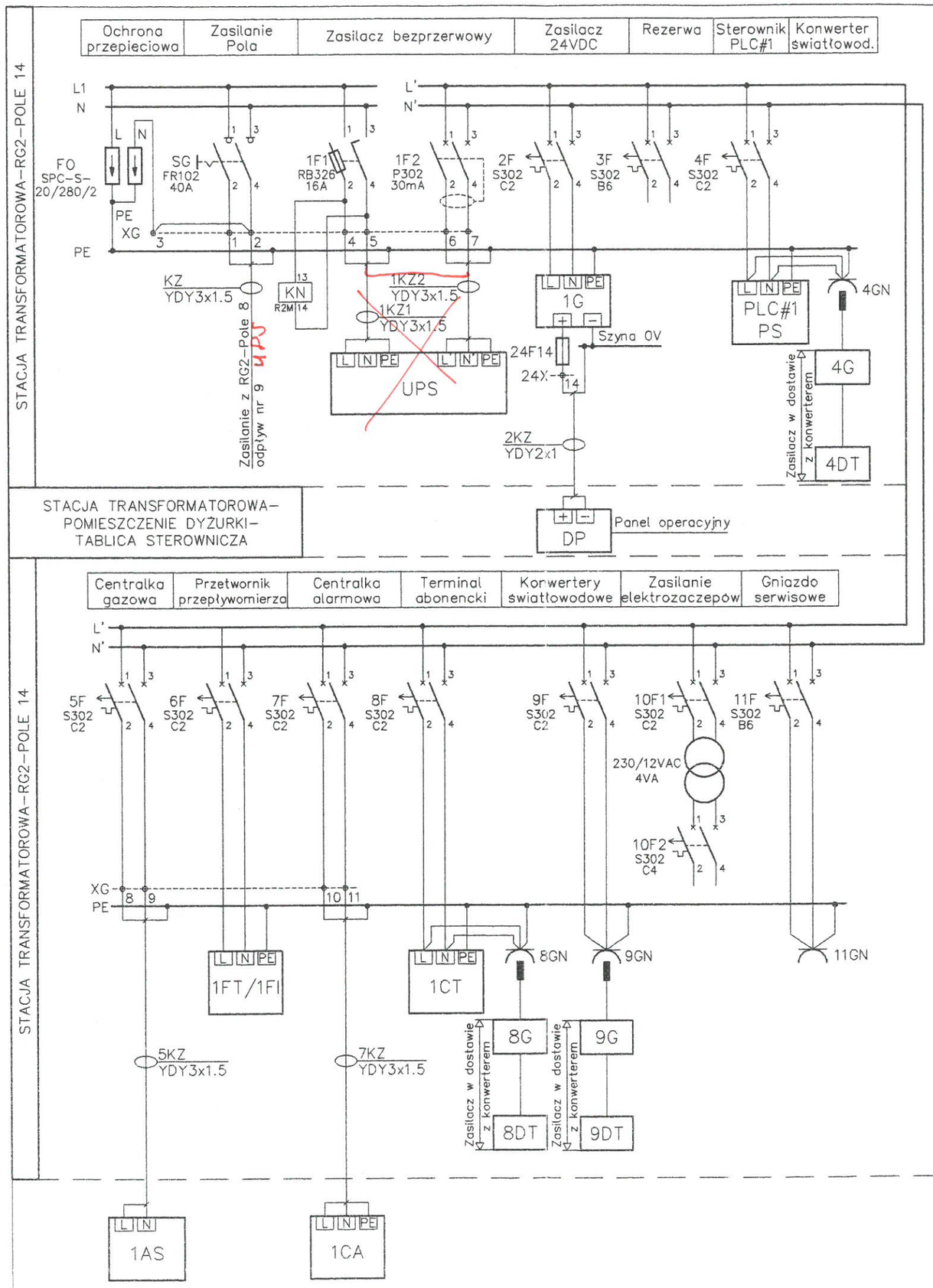

DOKUMENTACJA POWYKONAWCZA
zmiany naniesiono kolorem czerwonym

KIEROWNIK BUDOWY
inż. Kazimierz Siachowiak

UZGODNIENIA MIĘDZYBRANŻOWE

Branza	Imie i nazwisko	Nr uprawnien	Specjalnosc	Podpis	Data
Technologia	dr inż. Kazimierz Stefanowski	WBPP-NB-7210/43/83 303/89	technologia + inst. wod.-kan.		
Konstrukcja	mgr inż. Anna Miklaszewicz	178/Sz/80	konstrukcje budowlane		
Architektura	mgr inż. arch. Małgorzta Sliwka	1/Sz/98	architektura		
Inst. Elektr.	inż. Józef Walczak	47/Sz/76	–		
Ogrz. i went.	Antoni Saganowicz	35/Sz/77	instalacje i urzędz. sanitarne		
Zagosp. Terenu	mgr inż. Bronisław Gaziński	4692/61	(plany) konstr. i instalacji		

CONTRACTOR'S DOCUMENT
PRZEGLĄD DOKUMENTACJI WYKONAWCY
(Sub-Clause 5.2 General Contract)
(Sub-Klauzula 5.2 Warunków Kontraktu)
A. Approved without comments / Zatwierdzony
B. Approved with comments / Zatwierdzony z uwagami
C. Fails to comply with the Contract / Nie odpowiada wymaganiom kontraktu
Date: Engineer:
Date: Contractor:

Nr	Imie i nazwisko			Imie i nazwisko
Data	Specjalność			Specjalnosc
	Nr uprawnien			Nr uprawnien
Nr	Imie i nazwisko			Imie i nazwisko
Data	Specjalność			Specjalnosc
	Nr uprawnien			Nr uprawnien
Nr 1	Imie i nazwisko Arkadiusz Jurkiewicz	Zaprojektowano dodatkowo przekaźnik KN pełniący funkcje sygnalizatora obecności napięcia zasilania (230VAC) szafy AKP. 1 10.2004r.		imie i nazwisko Józef Walczak
Data 10.2004	Specjalność			Specjalnosc Inst. Elektr.
	Nr uprawnien			Nr uprawnien 47/Sz/76
	Projektant:	Modyfikacja		Sprawdził:

Inwestycja
BUDOWA POMPOWNI "GÓRNY BRZEG" Z CIŚNIENIOWYM RUROCIĄGIEM PRZESYŁOWYM DO PRZYSZŁEJ OCZYSZCZALNI ŚCIEKÓW "POMORZANY"

Tytuł projektu: BUDYNEK POMPOWNI Z KOMORĄ ŚCIEKÓW AKP	Nr projektu: B-525/II/I-2.1.5
Treść rysunku: Schemat strukturalny zasilania szafy AKP napieciem 220VAC.	Nr rysunku: 1

Nr umowy	Stadium	Branza	Skala
B-525	Projekt wykonawczy	Automatyka	

Stanowisko	Imie i nazwisko	Specjalność	Nr uprawnien	Podpis	Data
Projektował:	Arkadiusz Jurkiewicz				10,2004
Opracował:	Arkadiusz Jurkiewicz				10,2004
Sprawdził:	inż. Józef Walczak	instalacje elektryczne	47/Sz/76		10,2004
Główny projektant:	mgr inż. Bronisław Gaziński	konstr.bud.	4692/61		10,2004
INWESTOR:	ZAKŁAD WODOCIĄGÓW I KANALIZACJI Sp. z o.o. w SZCZECINIE				

Bimor
Rok założenia 1949
BIURO PROJEKTÓW
BPBM "BIMOR" Sp. z o.o.
70-382 SZCZECIN
ul. Jagiellonska 67/68
Tel.(091) 485-03-34
Fax (091) 485-00-33

WSZYSTKIE PRAWA ZASTRZEŻONE

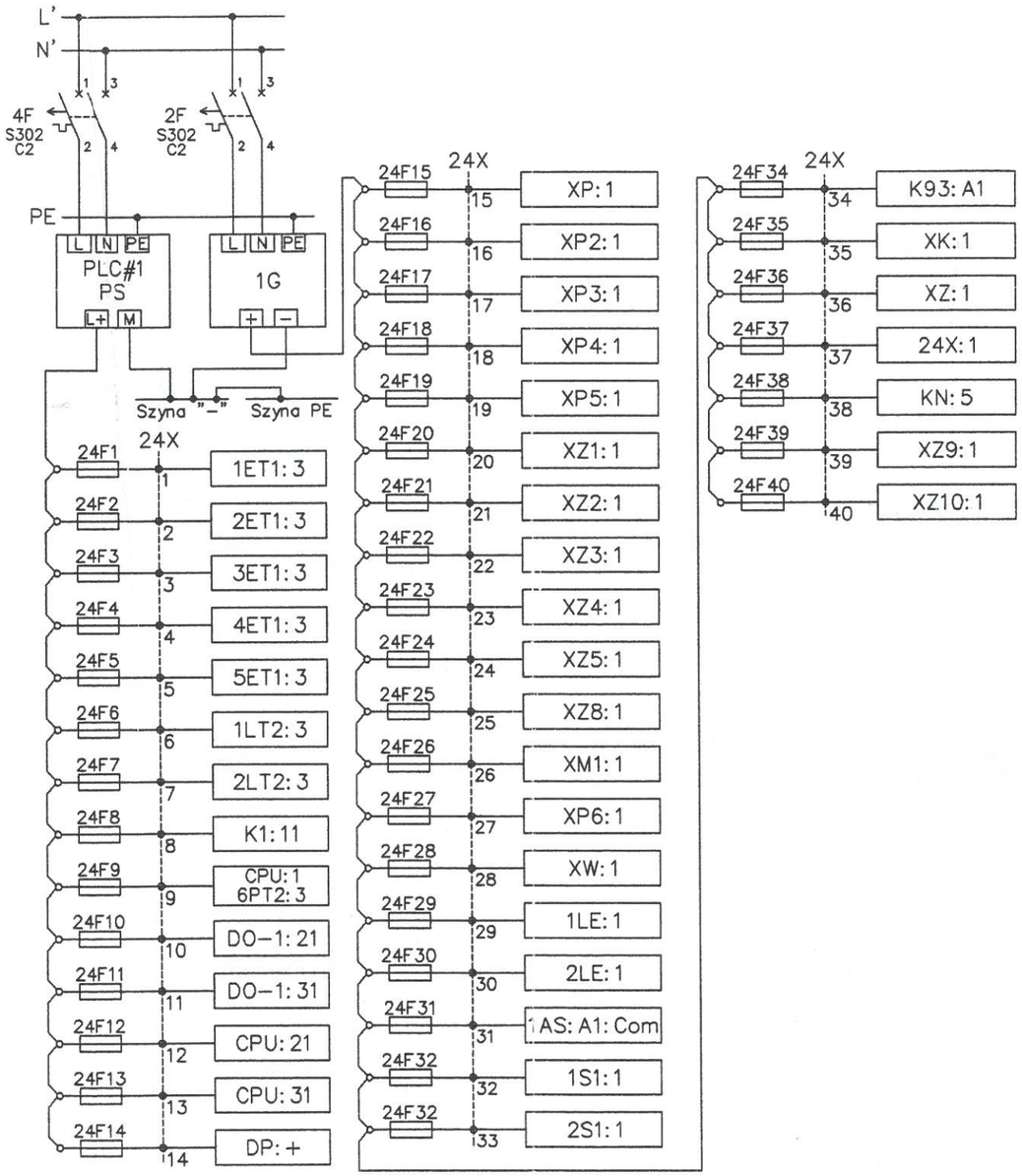

CONTRACTOR'S DOCUMENT REVIEW
PRZEGLĄD DOKUMENTU WYKONAWCY
(Sub-Clause 5.2 General Conditions of Contract)
(Sub-Klauzula 5.2 Warunków Ogólnych Kontraktu)

A. Approved without comments / Zatwierdzono bez uwag
B. Approved with comments / Zatwierdzono z uwagami
C. Fails to comply with the Contract / Nie odpowiada Kontraktowi

Date / Data: 29.8.2005
Engineer / Inżynier

DOKUMENTACJA ZATWIERDZONA

UZGODNIENIA MIĘDZYBRANŻOWE

Branża	Imię i nazwisko	Nr uprawnień	Specjalność	Podpis	Data
Technologia	dr inż. Kazimierz Stefanowski	WBPP-NB-7210/43/83 303/80	technologia + inst. wod.-kan.		
Konstrukcja	mgr inż. Anna Mikiaszewicz	178/Sz/80	konstrukcje budowlane		
Architektura	mgr inż. arch. Małgorzta Słwka	1/Sz/98	architektura		
Inst. Elektr.	inż. Józef Walczak	47/Sz/76	–		
Ogrz. i went.	Antoni Saganowicz	35/Sz/77	instalacje i urządz. sanitarne		
Zagosp. Terenu	mgr inż. Bronisław Gaziński	4692/61	(plany) konstr. i instalacji		

Nr	Imię i nazwisko		Imię i nazwisko
Data	Specjalność		Specjalność
	Nr uprawnień		Nr uprawnień
Nr	Imię i nazwisko		Imię i nazwisko
Data	Specjalność		Specjalność
	Nr uprawnień		Nr uprawnień
Nr	Imię i nazwisko		Imię i nazwisko
Data	Specjalność		Specjalność
	Nr uprawnień		Nr uprawnień
	Projektant:	Modyfikacja	Sprawdził:

Inwestycja

BUDOWA POMPOWNI "GÓRNY BRZEG" Z CIŚNIENIOWYM RUROCIĄGIEM PRZESYŁOWYM DO PRZYSZŁEJ OCZYSZCZALNI ŚCIEKÓW "POMORZANY"

Tytuł projektu	Nr projektu
BUDYNEK POMPOWNI Z KOMORĄ ŚCIEKÓW AKP	B-587/II/I-2.1.5
Treść rysunku: Schemat zasilania szafy AKP napięciem 24VDC.	Nr rysunku: 2

Nr umowy	Stadium	Branża	Skala
B-587	Projekt wykonawczy	Automatyka	

Stanowisko	Imię i nazwisko	Specjalność	Nr uprawnień	Podpis	Data
Projektował:	Arkadiusz Jurkiewicz				07,2005
Opracował:	Arkadiusz Jurkiewicz				07,2005
Sprawdził:	inż. Józef Walczak	instalacje elektryczne	47/Sz/76		07,2005
Główny projektant:	mgr inż. Bronisław Gaziński	konstr.bud.	4692/61		07,2005
INWESTOR:	ZAKŁAD WODOCIĄGÓW I KANALIZACJI Sp. z o.o. w SZCZECINIE				

Bimor
Rok założenia 1949
BIURO PROJEKTÓW
BPBM "BIMOR" Sp. z o.o.
70-382 SZCZECIN
ul. Jagiellońska 67/68
Tel.(091) 485-03-34
Fax (091) 485-00-33

WSZYSTKIE PRAWA ZASTRZEŻONE

DYŻURKA–TABLICA STEROWNICZA

STACJA TRANSFORMATOROWA

RG2–POLE 14

OZNACZENIA:

DP–PANEL OPERATORSKI

PS–ZASILACZ STEROWNIKA

CPU–JEDNOSTKA CENTRALNA Z WEJ/WYJ BINARNYMI

CP–MODUŁ KOMUNIKACYJNY

AI(1..5)–MODUŁY WEJŚĆ ANALOGOWYCH

DI(1..4)–MODUŁY WEJŚĆ BINARNYCH

DI/DO–1–MODUŁ WEJŚ/WYJŚĆ BINARNYCH

IM–MODUŁ INTERFEJSU ROZSZERZEŃ

8DT–KONWERTER ŚWIATŁOWODOWY RS485

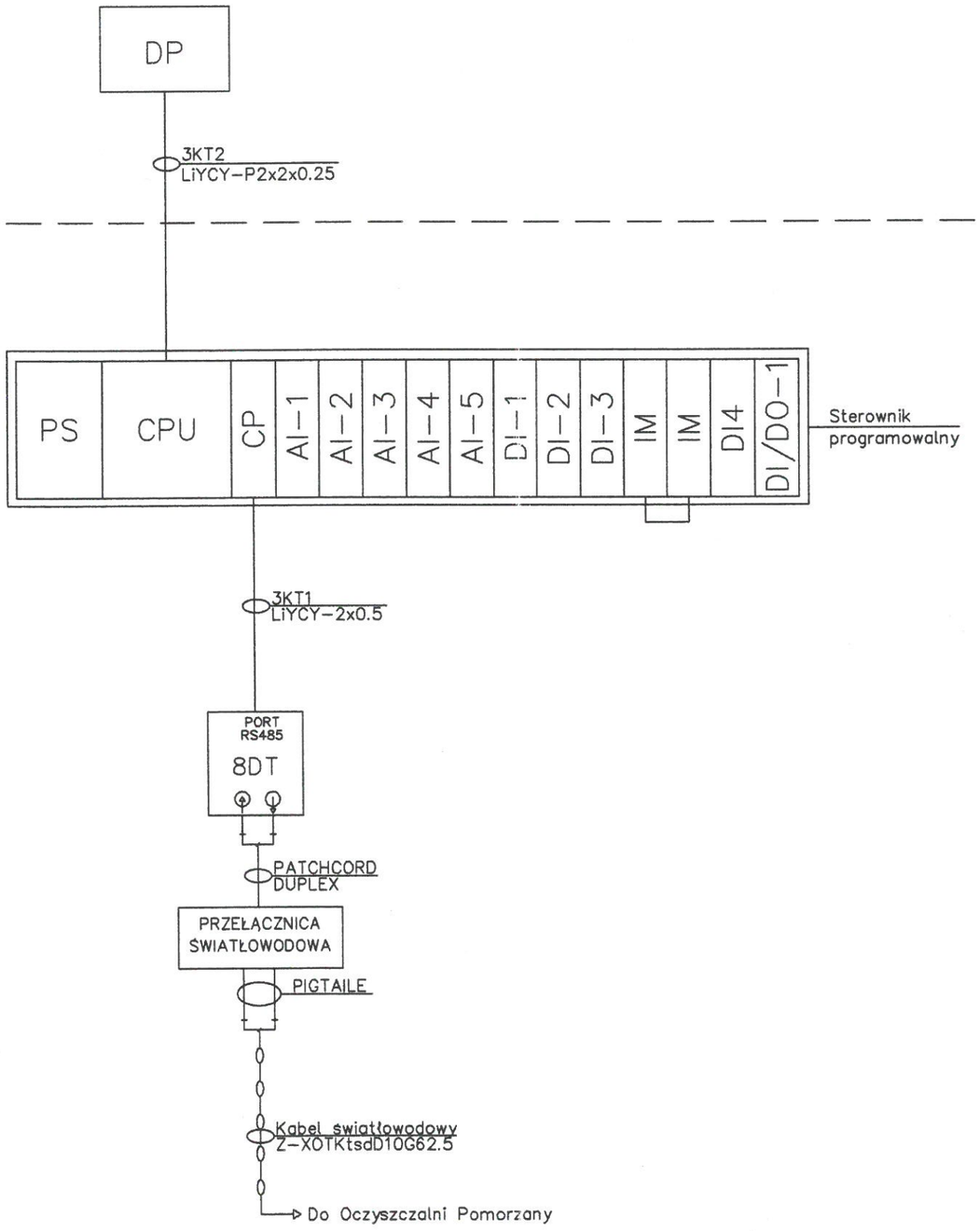

CONTRACTOR'S DOCUMENT REVIEW

PRZEGLĄD DOKUMENTU WYKONAWCY

(Sub-Clause 5.2 General Conditions of Contract)

(Sub-Klauzula 5.2 Warunków Ogólnych Kontraktu)

A. Approved without comments / Zatwierdzono bez uwag ☒

Approved with comments / Zatwierdzono z uwagami ☐

Fails to comply with the Contract / Nie odpowiada Kontraktowi ☐

Date: 22.08.2005 Engineer / Inżynier:

DOKUMENTACJA POWYKONAWCZA

UZGODNIENIA MIĘDZYBRANŻOWE

Branża	Imię i nazwisko	Nr uprawnień	Specjalność	Podpis	Data
Technologia	dr inż. Kazimierz Stefanowski	WBPP–NB–7210/43/83 303/89	technologia + inst. wod.–kan.		
Konstrukcja	mgr inż. Anna Mikiaszewicz	178/Sz/80	konstrukcje budowlane		
Architektura	mgr inż. arch. Małgorzta Sówka	1/Sz/98	architektura		
Inst. Elektr.	inż. Józef Walczak	47/Sz/76	–		
Ogrz. i went.	Antoni Saganowicz	35/Sz/77	instalacje i urzadz. sanitarne		
Zagosp. Terenu	mgr inż. Bronisław Gaziński	4692/61	(plany) konstr. i instalacji		

Nr	Imię i nazwisko		Imię i nazwisko
Data	Specjalność		Specjalność
	Nr uprawnień		Nr uprawnień
Nr	Imię i nazwisko		Imię i nazwisko
Data	Specjalność		Specjalność
	Nr uprawnień		Nr uprawnień
Nr	Imię i nazwisko		Imię i nazwisko
Data	Specjalność		Specjalność
	Nr uprawnień		Nr uprawnień
	Projektant:	Modyfikacja	Sprawdził:

Inwestycja

BUDOWA POMPOWNI "GÓRNY BRZEG" Z CIŚNIENIOWYM RUROCIĄGIEM PRZESYŁOWYM DO PRZYSZŁEJ OCZYSZCZALNI ŚCIEKÓW "POMORZANY"

Tytuł projektu	Nr projektu
BUDYNEK POMPOWNI Z KOMORĄ ŚCIEKÓW AKP	B–587/II/I–2.1.5
Treść rysunku	**Nr rysunku**
Konfiguracja sterownikowego systemu sterowania Pompowni Górny Brzeg.	3

Nr umowy	Stadium	Branża	Skala
B–587	Projekt wykonawczy	Automatyka	

Stanowisko	Imię i nazwisko	Specjalność	Nr uprawnień	Podpis	Data
Projektował:	Arkadiusz Jurkiewicz				07,2005
Opracował:	Arkadiusz Jurkiewicz				07,2005
Sprawdził:	inż. Józef Walczak	instalacje elektryczne	47/Sz/76		07,2005
Główny projektant:	mgr inż. Bronisław Gaziński	konstr.bud.	4692/61		07,2005
INWESTOR:	ZAKŁAD WODOCIĄGÓW I KANALIZACJI Sp. z o.o. w SZCZECINIE				

Bimor

Rok założenia 1949

BIURO PROJEKTÓW BPBM "BIMOR" Sp. z o.o.

70–382 SZCZECIN
ul. Jagiellonska 67/68
Tel.(091) 485–03–34
Fax (091) 485–00–33

WSZYSTKIE PRAWA ZASTRZEŻONE

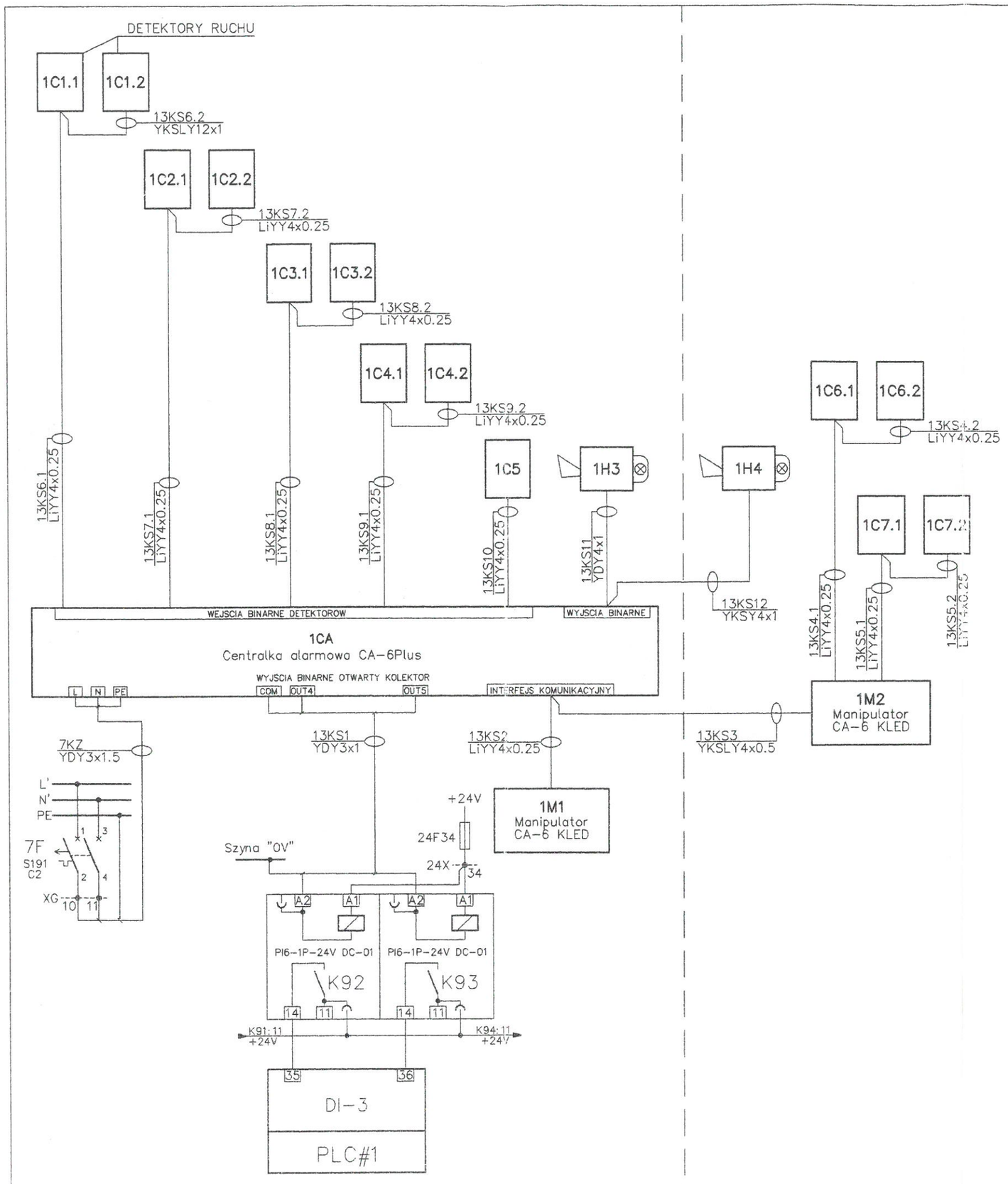

STACJA TRANSFORMATOROWA

POMPOWNIA

DOKUMENTACJA POWYKONAWCZA

UZGODNIENIA MIĘDZYBRANŻOWE					
Branża	Imie i nazwisko	Nr uprawnien	Specjalnosc	Podpis	Data
Technologia	dr inż. Kazimierz Stefanowski	WBPP-NB-7210/43/83 303/89	technologia + inst. wod.-kan.		
Konstrukcja	mgr inż. Anna Miklaszewicz	178/Sz/80	konstrukcje budowlane		
Architektura	mgr inż. arch. Małgorzta Sliwka	1/Sz/98	architektura		
Inst. Elektr.	inż. Józef Walczak	47/Sz/76	–		
Ogrz. i went.	Antoni Saganowicz	35/Sz/77	instalacje i urządz. sanitarne		
Zagosp. Terenu	mgr inż. Bronisław Gaziński	4692/61	(plany) konstr. i instalacji		

Nr	Imie i nazwisko		Imie i nazwisko
Data	Specjalnosc		Specjalnosc
	Nr uprawnien		Nr uprawnien
Nr	Imie i nazwisko		Imie i nazwisko
Data	Specjalnosc		Specjalnosc
	Nr uprawnien		Nr uprawnien
Nr 1	Imie i nazwisko Arkadiusz Jurkiewicz	Uległa zmianie numeracja przekaźników separacyjnych i wejsc binarnych sterownika PLC#1.	Imie i nazwisko Józef Walczak
Data 10.2004	Specjalnosc	1 10.2004r. 31.12.04	Specjalnosc Inst. Elektr.
	Nr uprawnien		Nr uprawnien 47/Sz/76
	Projektant:	Modyfikacja	Sprawdził:

CONTRACTOR'S DOCUMENT REVIEW
PRZEGLĄD DOKUMENTÓW WYKONAWCY
(Sub-Clause 5.2 General Conditions of Contract)
(Sub-Klauzula 5.2 Warunków Ogólnych Kontraktu)
A. Approved without comments / Zatwierdzono bez uwag
B. Approved with comments / Zatwierdzono z uwagami
C. Fails to comply / Nie spełnia wymagań
Date: Engineer
Data: Inżynier:

Inwestycja
BUDOWA POMPOWNI "GÓRNY BRZEG" Z CIŚNIENIOWYM RUROCIĄGIEM PRZESYŁOWYM DO PRZYSZŁEJ OCZYSZCZALNI SCIEKÓW "POMORZANY"

Tytuł projektu	Nr projektu
BUDYNEK POMPOWNI Z KOMORĄ ŚCIEKÓW AKP	B-525/II/I-2.1.5
Tresc rysunku: Schemat obwodowy systemu alarmowego.	Nr rysunku: 4

Nr umowy	Stadium	Branża	Skala
B-525	Projekt wykonawczy	Automatyka	

Stanowisko	Imie i nazwisko	Specjalnosc	Nr uprawnien	Podpis	Data
Projektował:	Arkadiusz Jurkiewicz				10,2004
Opracował:	Arkadiusz Jurkiewicz				10,2004
Sprawdził:	inż. Józef Walczak	instalacje elektryczne	47/Sz/76		10,2004
Główny projektant:	mgr inż. Bronisław Gaziński	konstr.bud.	4692/61		10,2004
INWESTOR:	ZAKŁAD WODOCIĄGÓW I KANALIZACJI Sp. z o.o. w SZCZECINIE				

Bimor
Rok założenia 1949
BIURO PROJEKTÓW
BPBM "BIMOR" Sp. z o.o.
70-382 SZCZECIN
ul. Jagiellonska 67/68
Tel.(091) 485-03-34
Fax (091) 485-00-33

WSZYSTKIE PRAWA ZASTRZEŻONE

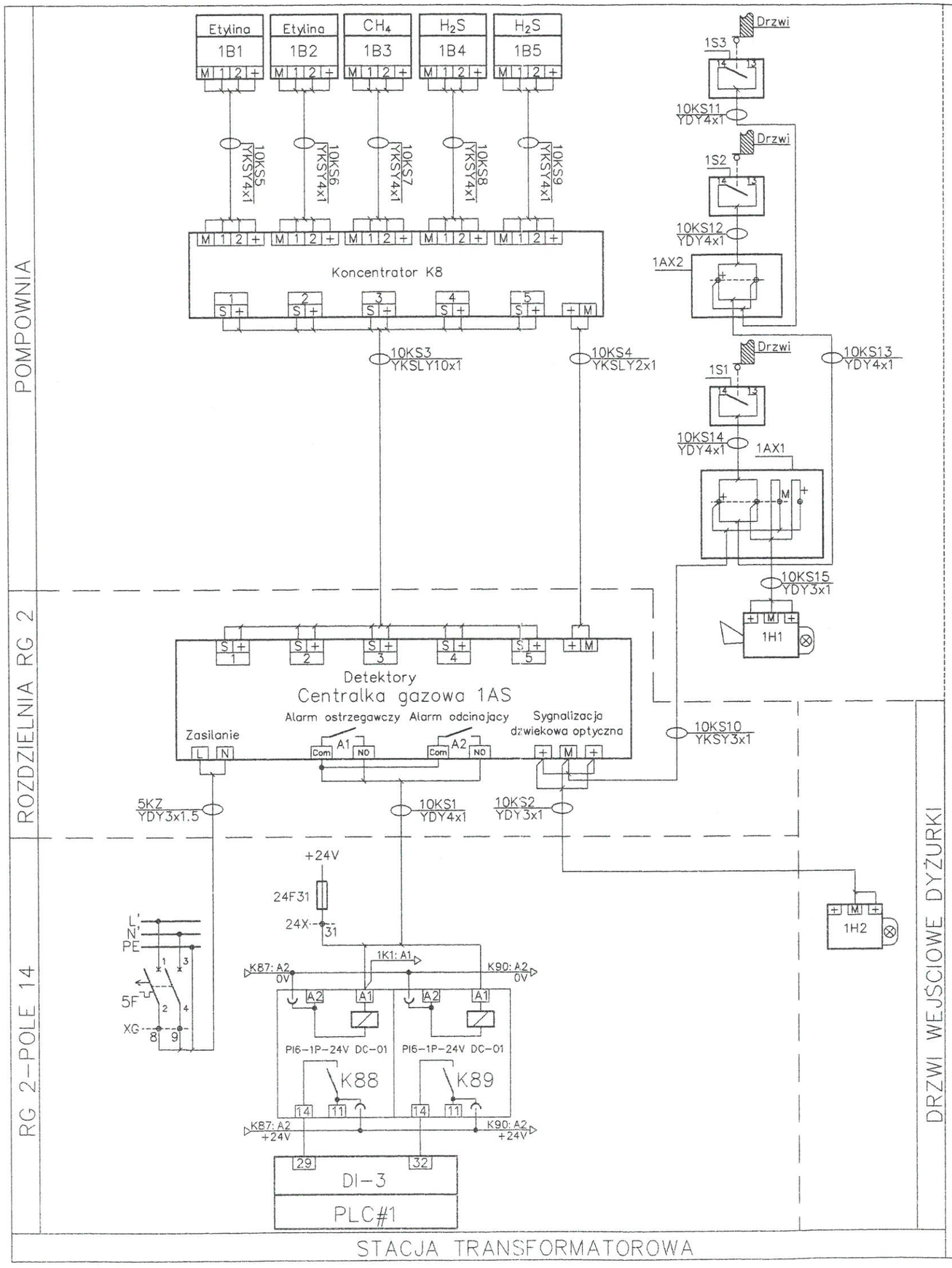

DOKUMENTACJA POWYKONAWCZA

UZGODNIENIA MIĘDZYBRANŻOWE

Branża	Imie i nazwisko	Nr uprawnien	Specjalnosc	Podpis	Data
Technologia	dr inż. Kazimierz Stefanowski	WBPP-NB-7210/43/83 303/69	technologia + inst. wod.-kan.		
Konstrukcja	mgr inż. Anna Mikiaszewicz	176/Sz/80	konstrukcje budowlane		
Architektura	mgr inż. arch. Małgorzta Sliwka	1/Sz/98	architektura		
Inst. Elektr.	inż. Józef Walczak	47/Sz/76	–		
Ogrz. i went.	Antoni Saganowicz	35/Sz/77	instalacje i urządz. sanitarne		
Zagosp. Terenu	mgr inż. Bronisław Gaziński	4692/61	(plany) konstr. i instalacji		

Nr	Imie i nazwisko		Imie i nazwisko
Data	Specjalnosc		Specjalnosc
	Nr uprawnien		Nr uprawnien
Nr	Imie i nazwisko		Imie i nazwisko
Data	Specjalnosc		Specjalnosc
	Nr uprawnien		Nr uprawnien
Nr 1	Imie i nazwisko Arkadiusz Jurkiewicz	Uległa zmianie numeracja przekaznikow separacyjnych i wejsc binarnych sterownika PLC#1.	Imie i nazwisko Józef Walczak
Data 10.2004	Specjalnosc	1 10.2004r.	Specjalnosc Inst. Elektr.
	Nr uprawnien		Nr uprawnien 47/Sz/76
	Projektant:	Modyfikacja	Sprawdził:

CONTRACTOR'S DOCUMENT
PRZEGLĄD DOKUMENTU WYKONAWCY
(Sub-Clause 5.2 General Conditions of Contract)
(Sub-Klauzula 5.2 Warunków Kontraktu)
A. Approved without comments / Zatwierdzono bez uwag
B. Approved with comments / Zatwierdzono z uwagami
C. Fails to comply with the Contract / Nie odpowiada wymaganiom Kontraktu
Date: Data: 21.12.04 Engineer: Inżynier:

Inwestycja
BUDOWA POMPOWNI "GÓRNY BRZEG" Z CIŚNIENIOWYM RUROCIĄGIEM PRZESYŁOWYM DO PRZYSZŁEJ OCZYSZCZALNI ŚCIEKÓW "POMORZANY"

Tytuł projektu
BUDYNEK POMPOWNI Z KOMORĄ ŚCIEKÓW AKP

Nr projektu
B-525/II/I-2.1.5

Tresc rysunku
Schemat obwodowy systemu detekcji gazów w budynku Pompowni.

Nr rysunku
5

Nr umowy	Stadium	Branza	Skala
B-525	Projekt wykonawczy	Automatyka	

Stanowisko	Imie i nazwisko	Specjalnosc	Nr uprawnien	Podpis	Data
Projektował:	Arkadiusz Jurkiewicz				10,2004
Opracował:	Arkadiusz Jurkiewicz				10,2004
Sprawdził:	inż. Józef Walczak	instalacje elektryczne	47/Sz/76		10,2004
Głowny projektant:	mgr inż. Bronisław Gaziński	konstr.bud.	4692/61		10,2004
INWESTOR:	ZAKŁAD WODOCIĄGÓW I KANALIZACJI Sp. z o.o. w SZCZECINIE				

Bimor
Rok założenia 1949
BIURO PROJEKTÓW
BPBM "BIMOR" Sp. z o.o.
70-382 SZCZECIN
ul. Jagiellonska 67/68
Tel.(091) 485-03-34
Fax (091) 485-00-33

WSZYSTKIE PRAWA ZASTRZEŻONE

UWAGA:
ELEKTROZACZEPY: 3E1,3E2,3E3
WYDANE ZOSTAŁY W PROJEKCIE
BRANŻY BUDOWLANEJ.

OPIS:
3S–ŁĄCZNIK ZAŁĄCZAJĄCY
ELEKTROZACZEPY UMIESZCZONY
PRZY DRZWIACH WEJŚCIOWYCH
BUDYNKU POMPOWNI
3E1,3E2,3E3–ELEKTROZACZEPY
BLOKUJĄCE DRZWI WEJŚCIOWE
BUDYNKU POMPOWNI
1AS–CENTRALKA SYSTEMU
DETEKCJI GAZÓW

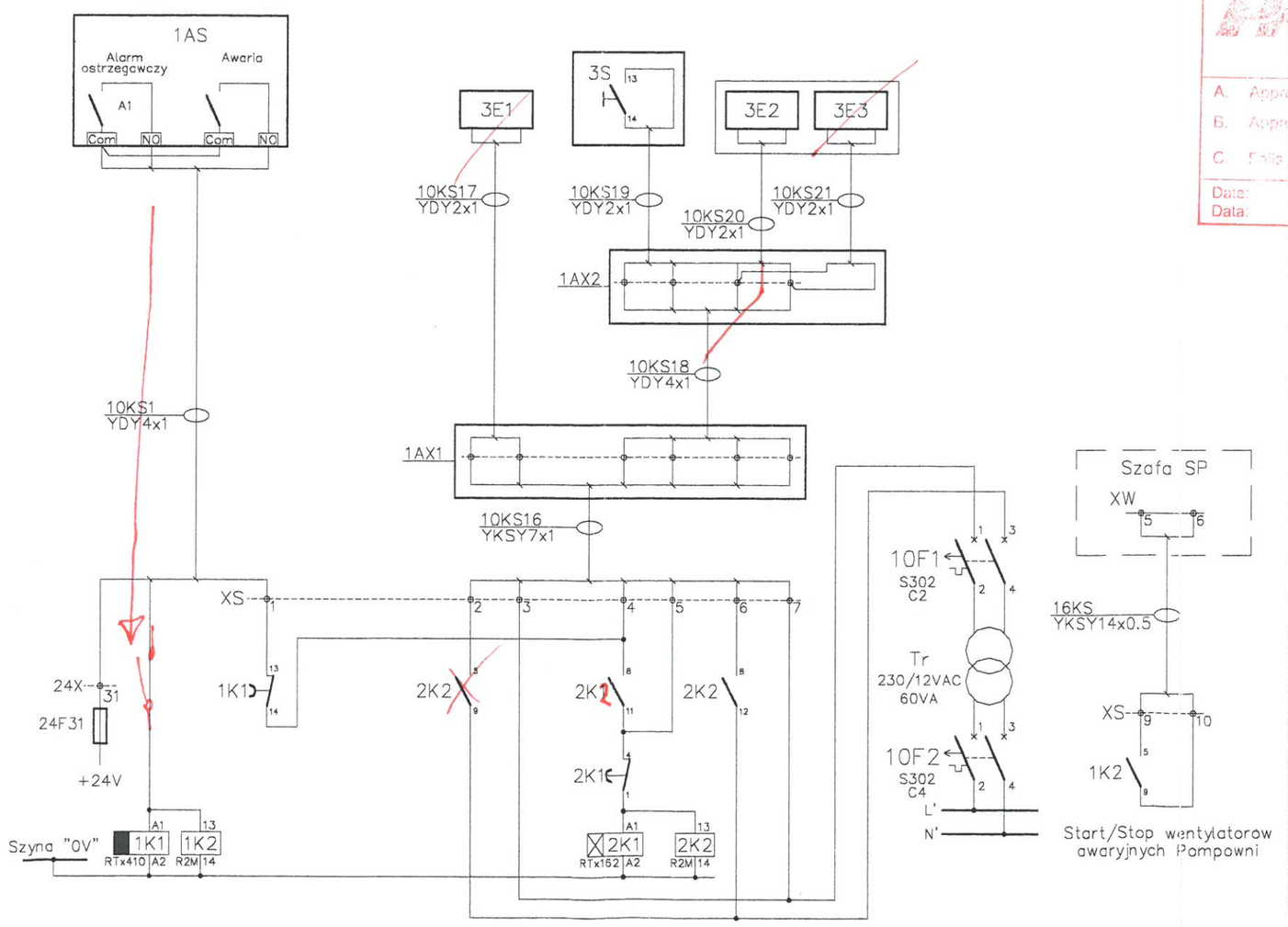

DOKUMENTACJA ... WYKONAWCZA

UZGODNIENIA MIĘDZYBRANŻOWE

Branża	Imie i nazwisko	Nr uprawnien	Specjalność	Podpis	Data
Technologia	dr inż. Kazimierz Stefanowski	WBPP–NB–7210/43/83 303/69	technologia + inst. wod.–kan.		
Konstrukcja	mgr inż. Anna Mikiaszewicz	178/Sz/80	konstrukcje budowlane		
Architektura	mgr inż. arch. Małgorzta Silwka	1/Sz/98	architektura		
Inst. Elektr.	inż. Józef Walczak	47/Sz/76	–		
Ogrz. i went.	Antoni Saganowicz	35/Sz/77	instalacje i urządz. sanitarne		
Zagosp. Terenu	mgr inż. Bronisław Gaziński	4692/61	(plany) konstr. i instalacje		

Nr	Imie i nazwisko		Imie i nazwisko
Data	Specjalność		Specjalność
	Nr uprawnień		Nr uprawnień
Nr	Imie i nazwisko		Imie i nazwisko
Data	Specjalność		Specjalność
	Nr uprawnień		Nr uprawnień
Nr	Imie i nazwisko		Imie i nazwisko
Data	Specjalność		Specjalność
	Nr uprawnień		Nr uprawnień
	Projektant:	Modyfikacja	Sprawdził:

CONTRACTOR'S DOCUMENT REVIEW
PRZEGLĄD DOKUMENTU WYKONAWCZEGO
(Sub-Clause 5.2 General Conditions of Contract)
(Podklauzula 5.2 Warunków Ogólnych Kontraktu)
A. Approved without comments / Zatwierdzone bez uwag
B. Approved with comments / Zatwierdzone z uwagami
C. Rejected / Odrzucone
Date: / Data: 28.06.2004
Engineer / Inżynier: 78.040.0062

Inwestycja
BUDOWA POMPOWNI "GÓRNY BRZEG" Z CIŚNIENIOWYM RUROCIĄGIEM PRZESYŁOWYM DO PRZYSZŁEJ OCZYSZCZALNI ŚCIEKÓW "POMORZANY"

Tytuł projektu	Nr projektu
BUDYNEK POMPOWNI Z KOMORĄ ŚCIEKÓW AKP	B–525/II/I–2.1.5
Tresc rysunku: Układ sterowania wentylatorami awaryjnymi i elektrozaczepami budynku Pompowni.	Nr rysunku: 6

Nr umowy	Stadium	Branża	Skala
B–525	Projekt wykonawczy	Automatyka	

Stanowisko	Imie i nazwisko	Specjalnosc	Nr uprawnien	Podpis	Data
Projektował:	Arkadiusz Jurkiewicz				04,2004
Opracował:	Arkadiusz Jurkiewicz				04,2004
Sprawdził:	inż. Józef Walczak	instalacje elektryczne	47/Sz/76		04,2004
Główny projektant:	mgr inż. Bronisław Gaziński	konstr.bud.	4692/61		04,2004
INWESTOR:	ZAKŁAD WODOCIĄGÓW I KANALIZACJI Sp. z o.o. w SZCZECINIE				

Bimor
Rok założenia 1949
BIURO PROJEKTÓW
BPBM "BIMOR" Sp. z o.o.
70–382 SZCZECIN
ul. Jagiellonska 67/68
Tel.(091) 485–03–34
Fax (091) 485–00–33

WSZYSTKIE PRAWA ZASTRZEŻONE

UWAGA:
TABLICE LICZNIKOWE Z LICZNIKAMI TL1,TL2
OBJĘTE SĄ OPRACOWANIEM BRANŻY ELEKTRYCZNEJ

OPIS:
9DT–KONWERTER ŚWIATŁOWODOWY RS–485

DOKUMENTACJA POWYKONAWCZA

STACJA TRANSFORMATOROWA–ROZDZIELNIA RG2

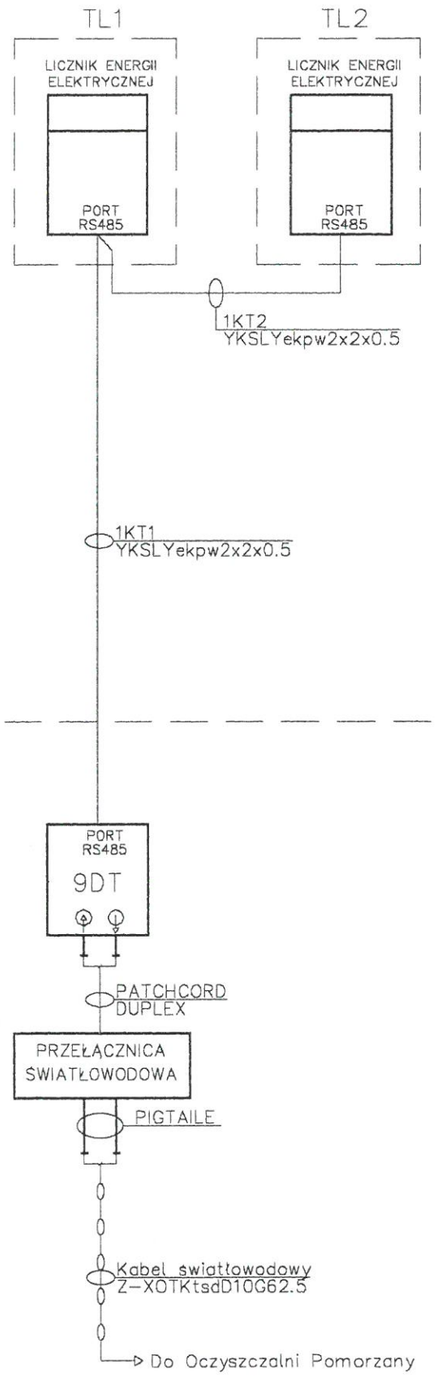

UZGODNIENIA MIĘDZYBRANŻOWE					
Branża	Imie i nazwisko	Nr uprawnien	Specjalnosc	Podpis	Data
Technologia	dr inż. Kazimierz Stefanowski	WBPP–NB–7210/43/83 303/69	technologia + inst. wod.–kan.		
Konstrukcja	mgr inż. Anna Mikiaszewicz	178/Sz/80	konstrukcje budowlane		
Architektura	mgr inż. arch. Małgorzta Silwka	1/Sz/98	architektura		
Inst. Elektr.	inż. Józef Walczak	47/Sz/76	–		
Ogrz. i went.	Antoni Saganowicz	35/Sz/77	instalacje i urządz. sanitarne		
Zagosp. Terenu	mgr inż. Bronisław Gaziński	4692/61	(plany) konstr. i instalacj		

Nr	Imie i nazwisko		Imie i nazwisko
Data	Specjalnosc		Specjalnosc
	Nr uprawnien		Nr uprawnien
Nr	Imie i nazwisko		Imie i nazwisko
Data	Specjalnosc		Specjalnosc
	Nr uprawnien		Nr uprawnien
Nr	Imie i nazwisko		Imie i nazwisko
Data	Specjalnosc		Specjalnosc
	Nr uprawnien		Nr uprawnien
	Projektant:	Modyfikacja	Sprawdził:

CONTRACTOR'S DOCUMENT REVIEW
PRZEGLĄD DOKUMENTU WYKONAWCY
(Sub Klauzula 5.2 General Conditions of Contract)
(Sub Klauzula 5.2 Warunków Ogólnych Kontraktu)
A. Approved without comments / Zatwierdzono bez uwag ☐
B. Approved with comments / Zatwierdzono z uwagami ☒
C. Fails to comply with the Contract / Nie odpowiada Kontraktowi ☐
Date: / Data: 28 06 2004 Engineer / Inżynier: 78.010.0002

Inwestycja
BUDOWA POMPOWNI "GÓRNY BRZEG" Z CIŚNIENIOWYM RUROCIĄGIEM PRZESYŁOWYM DO PRZYSZŁEJ OCZYSZCZALNI ŚCIEKÓW "POMORZANY"

Tytuł projektu: BUDYNEK POMPOWNI Z KOMORĄ ŚCIEKÓW AKP	Nr projektu: B–525/II/I–2.1.5
Treść rysunku: Schemat obwodowy przeniesienia wskazań liczników energii elektrycznej do projektowanej O.S. Pomorzany.	Nr rysunku: 7

Nr umowy	Stadium	Branża	Skala
B–525	Projekt wykonawczy	Automatyka	

Stanowisko	Imię i nazwisko	Specjalność	Nr uprawnień	Podpis	Data
Projektował:	Arkadiusz Jurkiewicz				04,2004
Opracował:	Arkadiusz Jurkiewicz				04,2004
Sprawdził:	inż. Józef Walczak	instalacje elektryczne	47/Sz/76		04,2004
Główny projektant:	mgr inż. Bronisław Gaziński	konstr.bud.	4692/61		04,2004
INWESTOR:	ZAKŁAD WODOCIĄGÓW I KANALIZACJI Sp. z o.o. w SZCZECINIE				

Bimor
Rok założenia 1949
BIURO PROJEKTÓW BPBM "BIMOR" Sp. z o.o.
70–382 SZCZECIN
ul. Jagiellońska 67/68
Tel.(091) 485–03–34
Fax (091) 485–00–33

WSZYSTKIE PRAWA ZASTRZEŻONE

OPIS:
8DT–KONWERTER ŚWIATŁOWODOWY ETHERNET

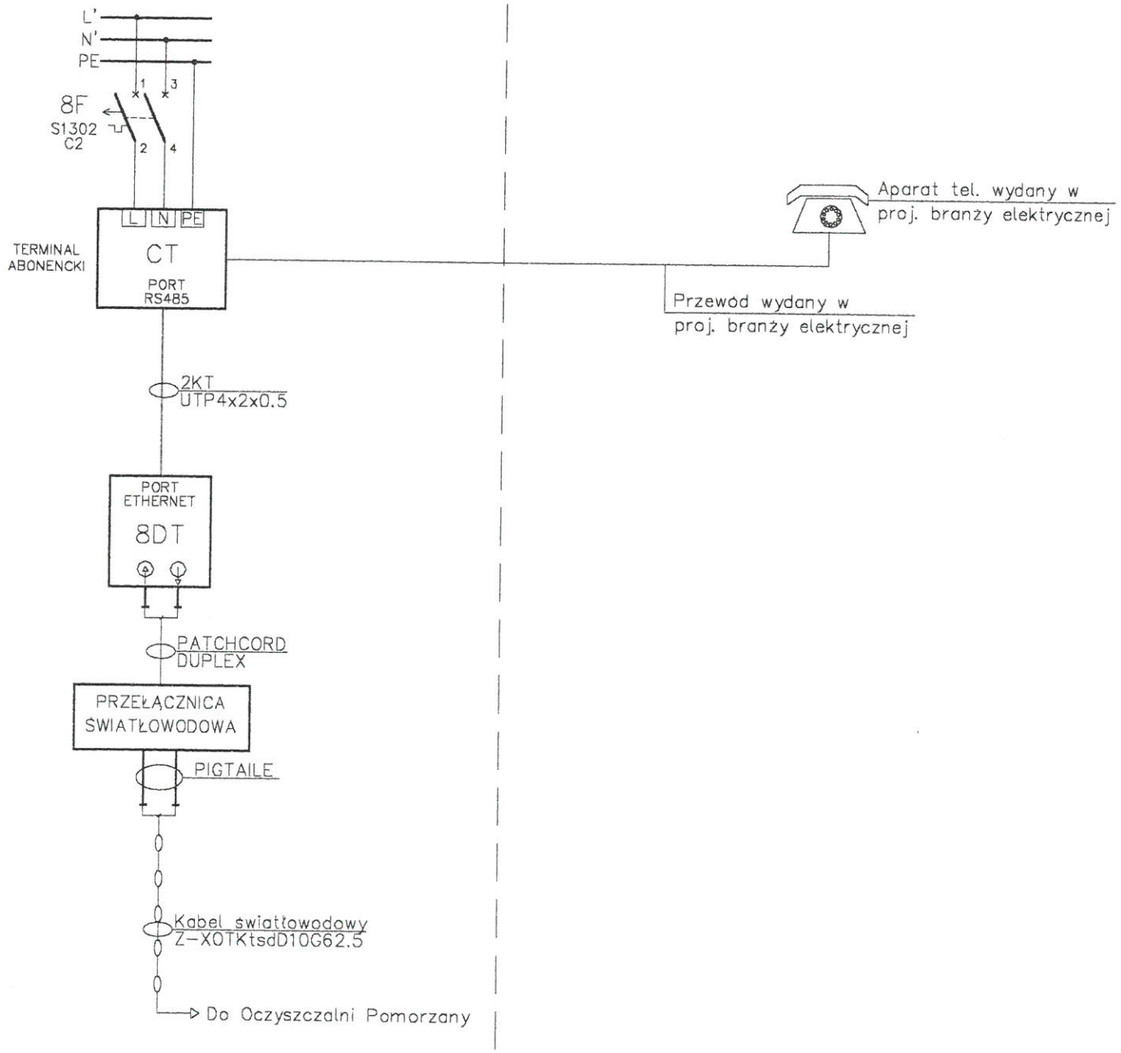

DOKUMENTACJA POWYKONAWCZA

UZGODNIENIA MIĘDZYBRANŻOWE

Branża	Imię i nazwisko	Nr uprawnień	Specjalność	Podpis	Data
Technologia	dr inż. Kazimierz Stefanowski	WBPP–NB–7210/43/83 303/89	technologia + inst. wod.–kan.		
Konstrukcja	mgr inż. Anna Mikiaszewicz	178/Sz/80	konstrukcje budowlane		
Architektura	mgr inż. arch. Małgorzta Sliwka	1/Sz/98	architektura		
Inst. Elektr.	inż. Józef Walczak	47/Sz/76	–		
Ogrz. i went.	Antoni Saganowicz	35/Sz/77	instalacje i urządz. sanitarne		
Zagosp. Terenu	mgr inż. Bronisław Gaziński	4692/61	(plany) konstr. i instalacji		

Nr	Imię i nazwisko		Imię i nazwisko
Data	Specjalność		Specjalność
	Nr uprawnień		Nr uprawnień
Nr	Imię i nazwisko		Imię i nazwisko
Data	Specjalność		Specjalność
	Nr uprawnień		Nr uprawnień
Nr	Imię i nazwisko		Imię i nazwisko
Data	Specjalność		Specjalność
	Nr uprawnień		Nr uprawnień
	Projektant:	Modyfikacja	Sprawdził:

CONTRACTOR'S DOCUMENT REVIEW
ZGŁOSZENIE DOKUMENTU WYKONAWCY
(Clause 5.2 General Conditions of Contract)
(Klauzula 5.2 Warunków Ogólnych Kontraktu)
A. Approved without comments / Zatwierdzono bez uwag ☐
B. Approved with comments / Zatwierdzono z uwagami ☐
C. Rejected / Odrzucono ☐
Date: 28.06.2004
Data:
Inżynier:
78.010.0062

Inwestycja
BUDOWA POMPOWNI "GÓRNY BRZEG" Z CIŚNIENIOWYM RUROCIĄGIEM PRZESYŁOWYM DO PRZYSZŁEJ OCZYSZCZALNI ŚCIEKÓW "POMORZANY"

Tytuł projektu	Nr projektu
BUDYNEK POMPOWNI Z KOMORĄ ŚCIEKÓW AKP	B–525/II/I–2.1.5
Treść rysunku: Schemat obwodowy instalacji telefonicznej Pompowni Górny Brzeg.	Nr rysunku: 8

Nr umowy	Stadium	Branża	Skala
B–525	Projekt wykonawczy	Automatyka	

Stanowisko	Imię i nazwisko	Specjalność	Nr uprawnień	Podpis	Data
Projektował:	Arkadiusz Jurkiewicz				04,2004
Opracował:	Arkadiusz Jurkiewicz				04,2004
Sprawdził:	inż. Józef Walczak	instalacje elektryczne	47/Sz/76		04,2004
Główny projektant:	mgr inż. Bronisław Gaziński	konstr.bud.	4692/61		04,2004
INWESTOR:	ZAKŁAD WODOCIĄGÓW I KANALIZACJI Sp. z o.o. w SZCZECINIE				

Bimor
Rok założenia 1949
BIURO PROJEKTÓW
BPBM "BIMOR" Sp. z o.o.
70–382 SZCZECIN
ul. Jagiellońska 67/68
Tel.(091) 485–03–34
Fax (091) 485–00–33

RG2–POLE 14 | POMIESZCZENIE DYŻURKI
STACJA TRANSFORMATOROWA

WSZYSTKIE PRAWA ZASTRZEŻONE

STUDZIENKA POMIAROWA

STACJA TRANSFORMATOROWA-ROZDZIELNICA RG2-POLE 14

OPIS:
1FE-CZUJNIK PRZEPŁYWU
1FT/1FI-PRZETWORNIK POMIAROWY
PRZEPŁYWOMIERZA DO MONTAŻU
ROZŁĄCZNEGO; OBUDOWA 19''

DOKUMENTACJA POWYKONAWCZA

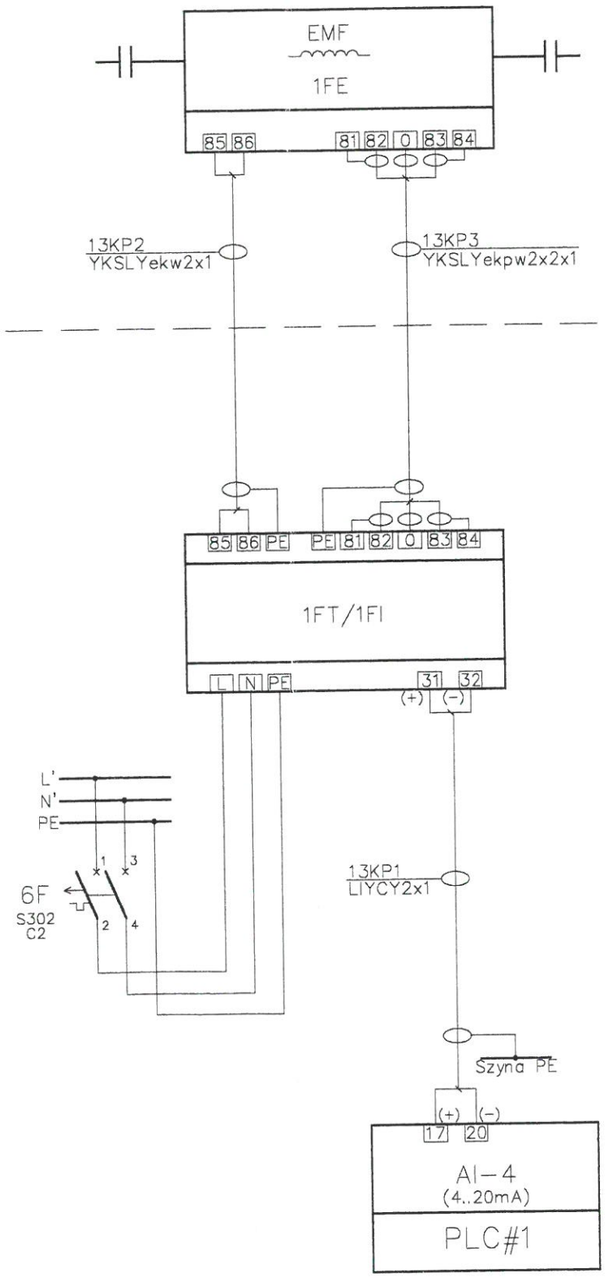

UZGODNIENIA MIĘDZYBRANŻOWE

Branża	Imię i nazwisko	Nr uprawnień	Specjalność	Podpis	Data
Technologia	dr inż. Kazimierz Stefanowski	WBPP-NB-7210/43/83 303/69	technologia + inst. wod.-kan.		
Konstrukcja	mgr inż. Anna Mikiaszewicz	17B/Sz/80	konstrukcje budowlane		
Architektura	mgr inż. arch. Małgorzta Sliwka	1/Sz/98	architektura		
Inst. Elektr.	inż. Józef Walczak	47/Sz/76	–		
Ogrz. i went.	Antoni Saganowicz	35/Sz/77	instalacje i urządz. sanitarne		
Zagosp. Terenu	mgr inż. Bronisław Gaziński	4692/61	(plany) konstr. i instalacji		

Nr	Imię i nazwisko		Imię i nazwisko
Data	Specjalność		Specjalność
	Nr uprawnień		Nr uprawnień
Nr	Imię i nazwisko		Imię i nazwisko
Data	Specjalność		Specjalność
	Nr uprawnień		Nr uprawnień
Nr	Imię i nazwisko		Imię i nazwisko
Data	Specjalność		Specjalność
	Nr uprawnień		Nr uprawnień
	Projektant:	Modyfikacja	Sprawdził:

CONTRACTOR'S DOCUMENT REVIEW
PRZEGLĄD DOKUMENTU WYKONAWCY
(Ref. Clause 5.2 General Conditions of Contract)
(Klauzula 5.2 Warunków Ogólnych Kontraktu)
A. Approved without comments / Zatwierdzono bez uwag [ ]
B. Approved with comments / Zatwierdzono z uwagami [X]
C. Rejected for comments / Nie zatwierdzono do realizacji [ ]
Date: / Data: 28.06.2004
Name of inżynier: / Nazwisko inżyniera Kontraktowego:
Nr uprawnień

Inwestycja
BUDOWA POMPOWNI "GÓRNY BRZEG" Z CIŚNIENIOWYM RUROCIĄGIEM PRZESYŁOWYM DO PRZYSZŁEJ OCZYSZCZALNI ŚCIEKÓW "POMORZANY"

Tytuł projektu	Nr projektu
BUDYNEK POMPOWNI Z KOMORĄ ŚCIEKÓW AKP	B-525/II/I-2.1.5
Treść rysunku: Schemat obwodowy pomiaru przepływu ścieków.	Nr rysunku: 9

Nr umowy	Stadium	Branża	Skala
B-525	Projekt wykonawczy	Automatyka	

Stanowisko	Imię i nazwisko	Specjalność	Nr uprawnień	Podpis	Data
Projektował:	Arkadiusz Jurkiewicz				04,2004
Opracował:	Arkadiusz Jurkiewicz				04,2004
Sprawdził:	inż. Józef Walczak	instalacje elektryczne	47/Sz/76		04,2004
Główny projektant:	mgr inż. Bronisław Gaziński	konstr.bud.	4692/61		04,2004
INWESTOR:	ZAKŁAD WODOCIĄGÓW I KANALIZACJI Sp. z o.o. w SZCZECINIE				

Bimor
Rok założenia 1949
BIURO PROJEKTÓW
BPBM "BIMOR" Sp. z o.o.
70-382 SZCZECIN
ul. Jagiellońska 67/68
Tel.(091) 485-03-34
Fax (091) 485-00-33

WSZYSTKIE PRAWA ZASTRZEŻONE

OPIS:
2S(1..6)–ŁĄCZNIKI KRAŃCOWE
ZE STYKIEM 1NO
2AX(1..5)–PUSZKA ROZGAŁĘZNA

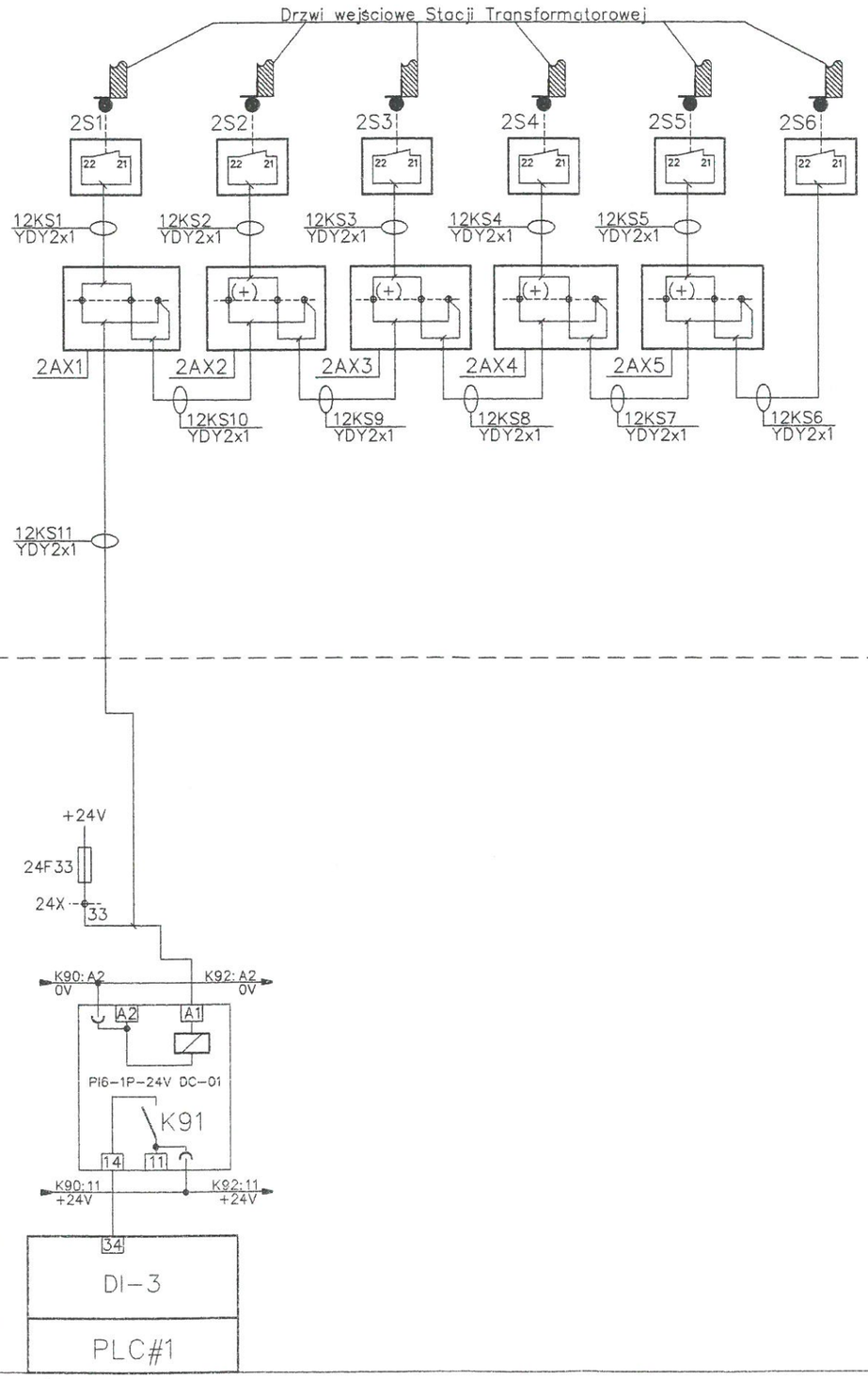

DOKUMENTACJA POWYKONAWCZA

UZGODNIENIA MIĘDZYBRANŻOWE

Branża	Imie i nazwisko	Nr uprawnień	Specjalnosc	Podpis	Data
Technologia	dr inż. Kazimierz Stefanowski	WBPP–NB–7210/43/83 303/89	technologia + inst. wod.–kan.		
Konstrukcja	mgr inż. Anna Mikiaszewicz	178/Sz/80	konstrukcje budowlane		
Architektura	mgr inż. arch. Małgorzta Sliwka	1/Sz/98	architektura		
Inst. Elektr.	inż. Józef Walczak	47/Sz/76	–		
Ogrz. i went.	Antoni Saganowicz	35/Sz/77	instalacje i urządz. sanitarne		
Zagosp. Terenu	mgr inż. Bronisław Gazinski	4692/61	(plany) konstr. i instalacj		

Nr	Imie i nazwisko		Imie i nazwisko
Data	Specjalnosc		Specjalnosc
	Nr uprawnien		Nr uprawnien
Nr	Imie i nazwisko		Imie i nazwisko
Data	Specjalnosc		Specjalnosc
	Nr uprawnien		Nr uprawnien
Nr 1	Imie i nazwisko Arkadiusz Jurkiewicz	Uległa zmianie numeracja przekaźników separacyjnych i wejść binarnych sterownika PLC#1.	Imie i nazwisko Józef Walczak
Data 10.2004	Specjalnosc	1 10.2004r.	Specjalnosc Inst. Elektr.
	Nr uprawnień		Nr uprawnien 47/Sz/76
	Projektant:	Modyfikacja	Sprawdził:

CONTRACTOR'S DOCUMENTS REVIEW
PRZEGLĄD DOKUMENTÓW WYKONAWCY
(Sub-Clause 5.2 General Conditions of Contract)
(Sub-Klauzula 5.2 Warunków Kontraktu)
A. Approved without comments / Zatwierdzono
B. Approved with comments / Zatwierdzono uwagi
C. Fails to comply with the Contract / Nie odpowiada Kontraktowi
Engineer: Inżynier: Data: 3/1.12.04

Inwestycja
BUDOWA POMPOWNI "GÓRNY BRZEG" Z CIŚNIENIOWYM RUROCIĄGIEM PRZESYŁOWYM DO PRZYSZŁEJ OCZYSZCZALNI ŚCIEKÓW "POMORZANY"

Tytuł projektu: BUDYNEK POMPOWNI Z KOMORĄ ŚCIEKÓW AKP	Nr projektu: B–525/II/I–2.1.5
Treść rysunku: Schemat obwodu sygnalizacji otwarcia drzwi wejściowych budynku Stacji Transformatorowej.	Nr rysunku: 10

Nr umowy	Stadium	Branża	Skala
B–525	Projekt wykonawczy	Automatyka	

Stanowisko	Imie i nazwisko	Specjalnosc	Nr uprawnien	Podpis	Data
Projektował:	Arkadiusz Jurkiewicz				10,2004
Opracował:	Arkadiusz Jurkiewicz				10,2004
Sprawdził:	inż. Józef Walczak	instalacje elektryczne	47/Sz/76		10,2004
Główny projektant:	mgr inż. Bronisław Gazinski	konstr.bud.	4692/61		10,2004
INWESTOR:	ZAKŁAD WODOCIĄGÓW I KANALIZACJI Sp. z o.o. w SZCZECINIE				

Bimor
Rok założenia 1948
BIURO PROJEKTÓW
BPBM "BIMOR" Sp. z o.o.
70–382 SZCZECIN
ul. Jagiellonska 67/68
Tel.(091) 485–03–34
Fax (091) 485–00–33

WSZYSTKIE PRAWA ZASTRZEŻONE