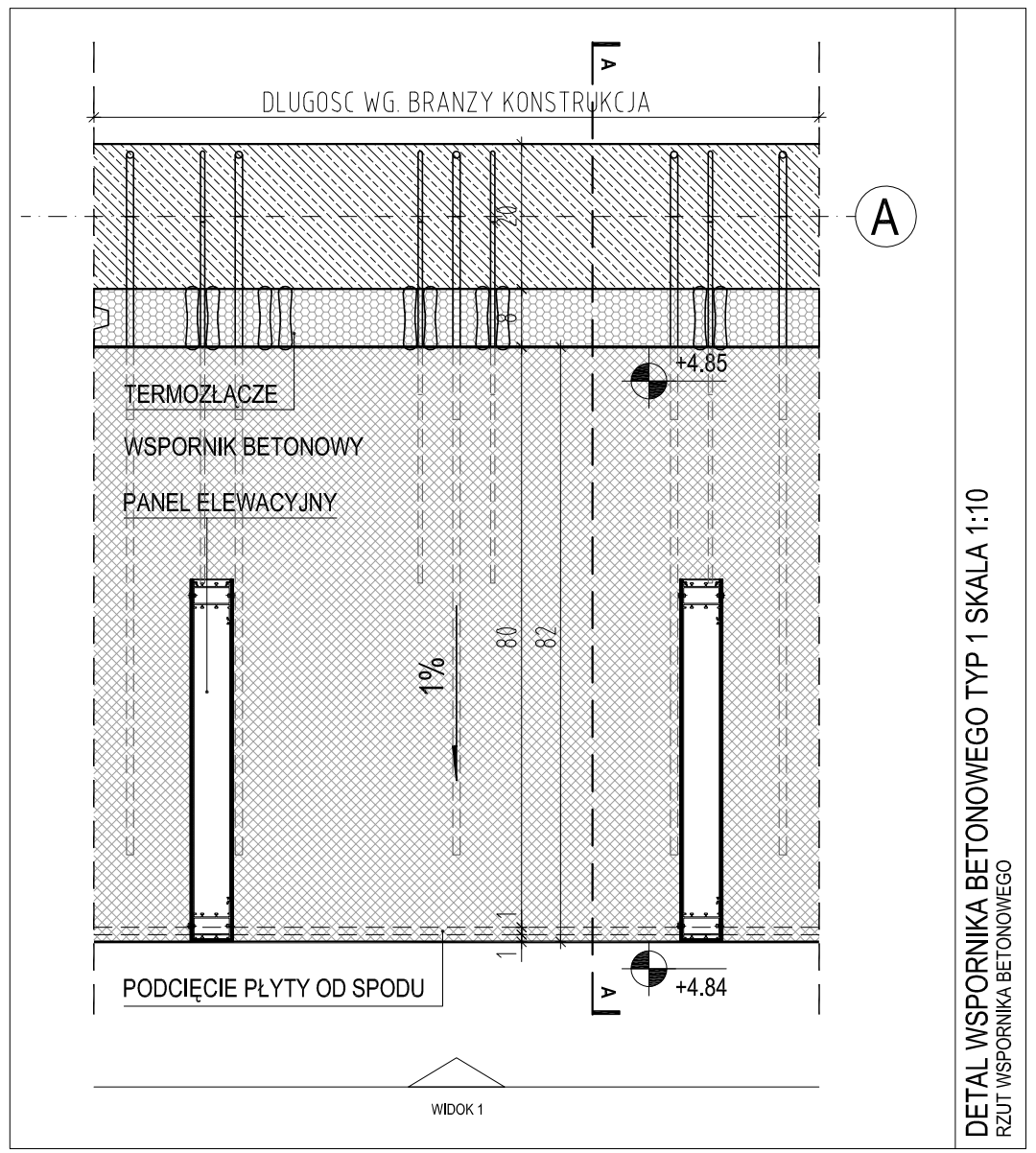

DETAL WSPORNIKA BETONOWEGO TYP 1 SKALA 1:10
RZUT WSPORNIKA BETONOWEGO

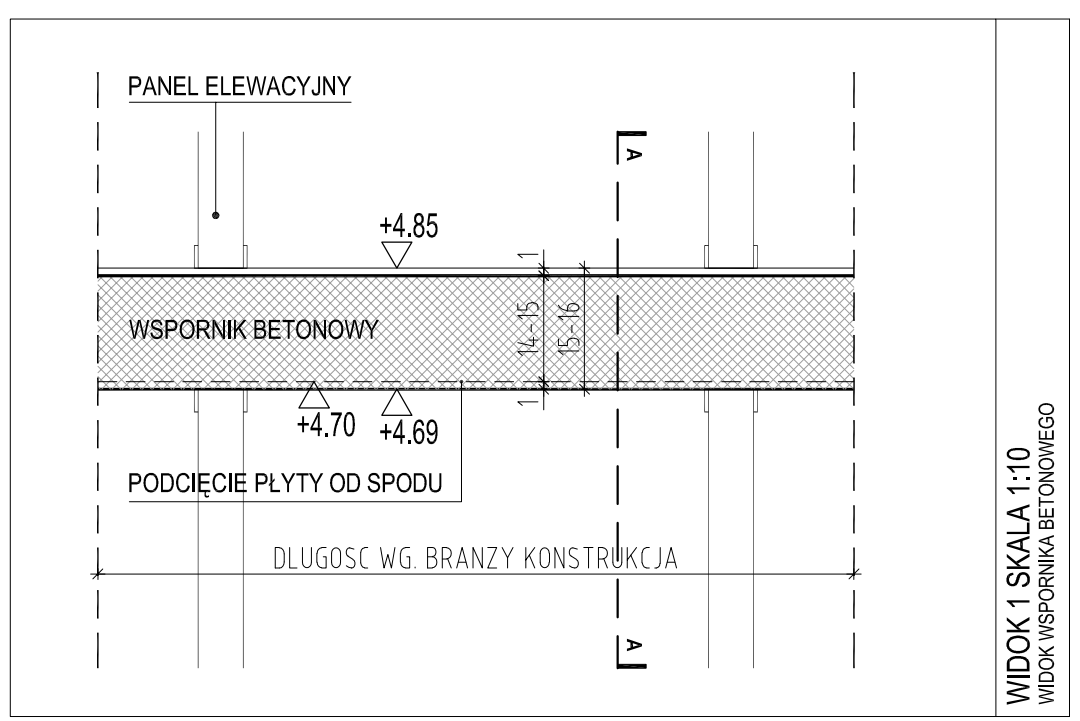

WIDOK 1 SKALA 1:10
WIDOK WSPORNIKA BETONOWEGO

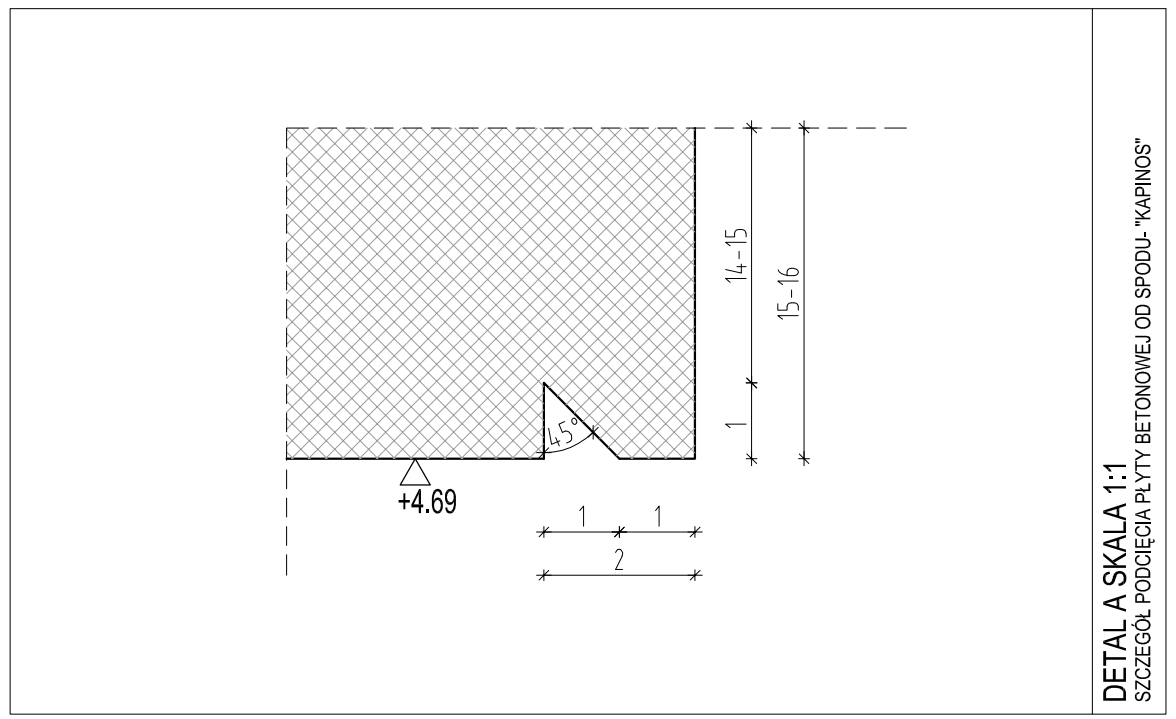

DETAL A SKALA 1:1
SZCZEGÓŁ PODCIĘCIA PŁYTY BETONOWEJ OD SPODU- "KAPINOS"

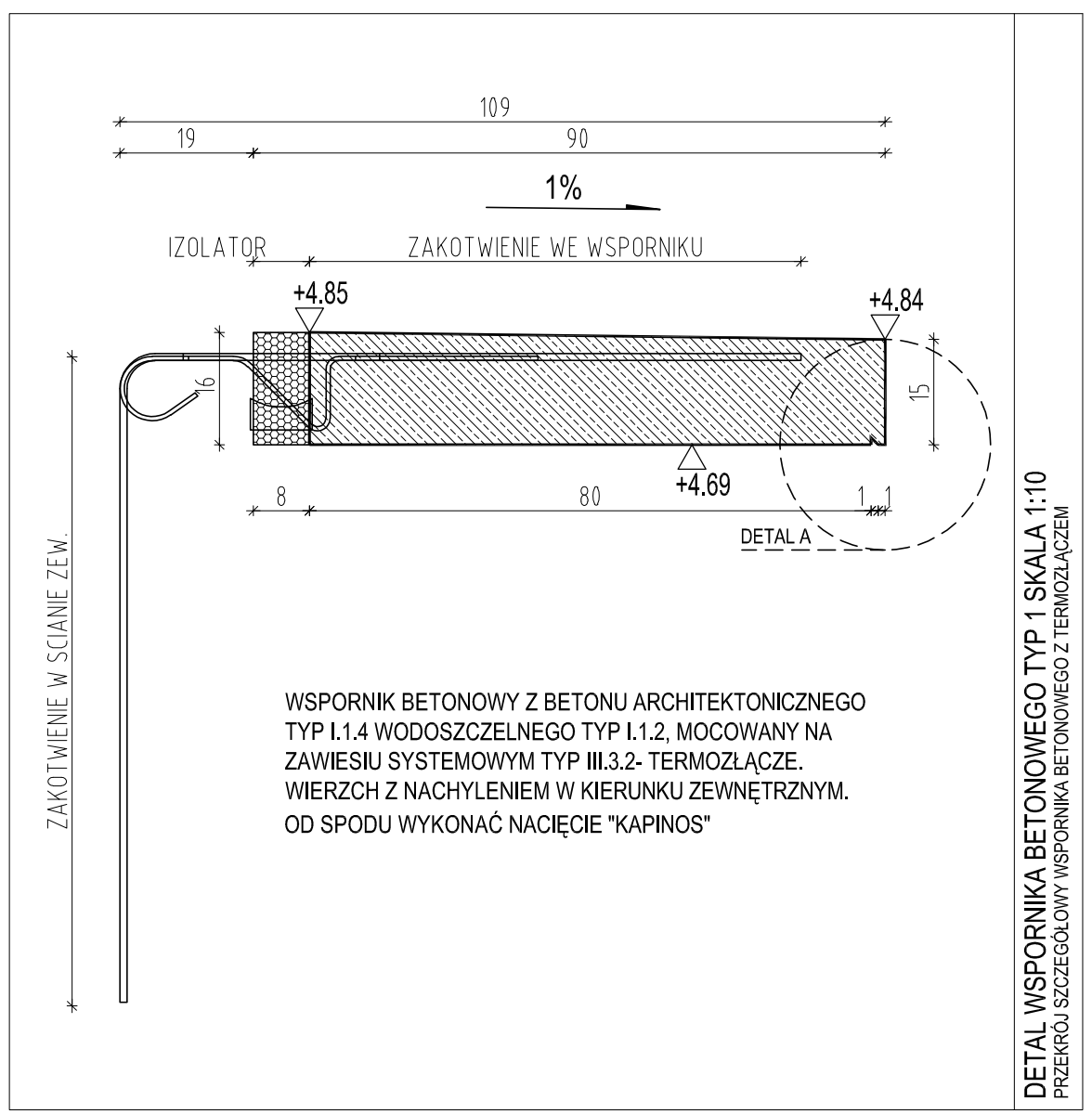

DETAL WSPORNIKA BETONOWEGO TYP 1 SKALA 1:10
PRZEKRÓJ SZCZEGÓŁOWY WSPORNIKA BETONOWEGO Z TERMOZŁĄCZEM

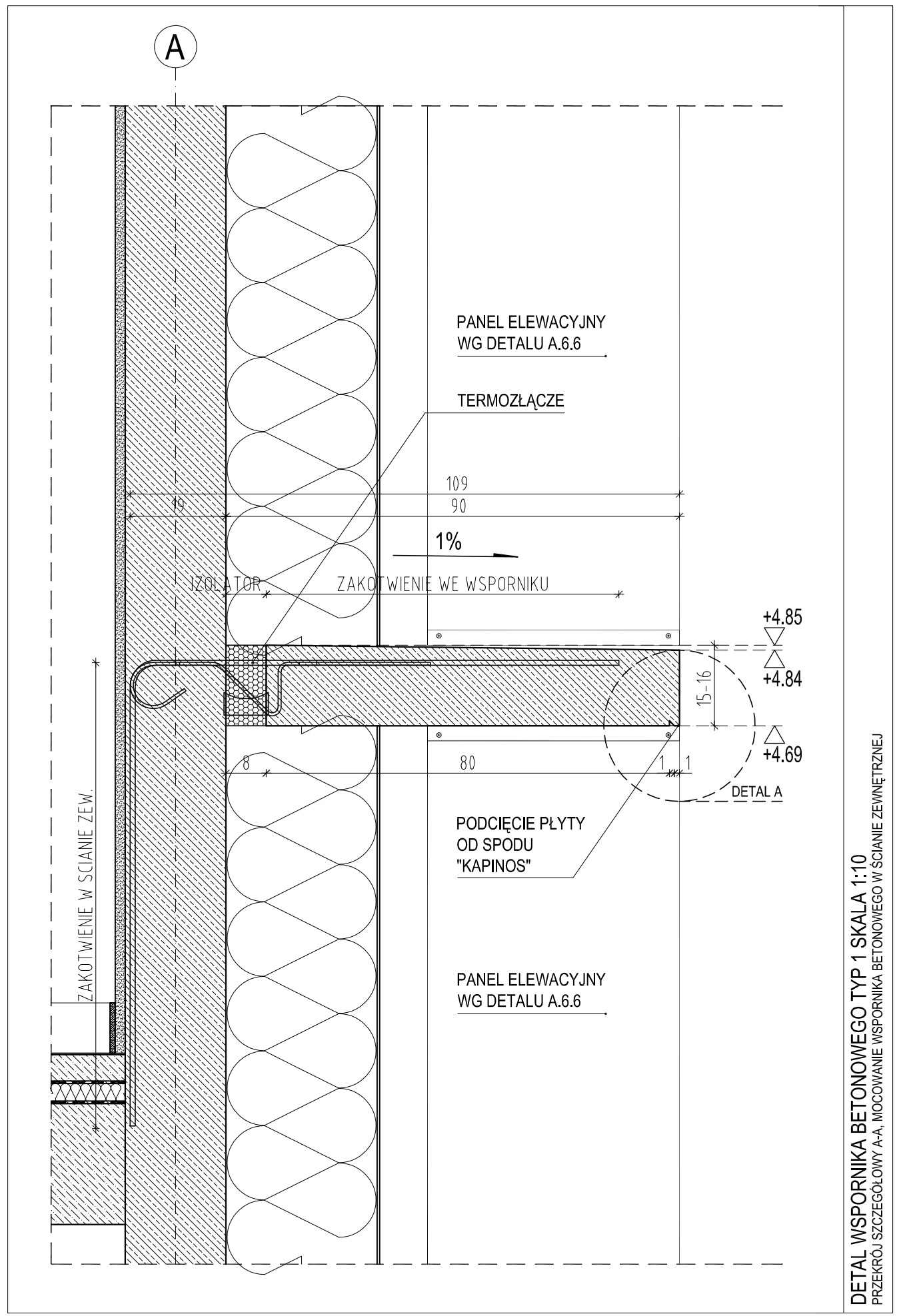

DETAL WSPORNIKA BETONOWEGO TYP 1 SKALA 1:10
PRZEKRÓJ SZCZEGÓŁOWY A-A, MOCOWANIE WSPORNIKA BETONOWEGO W ŚCIANIE ZEWNĘTRZNEJ

LEGENDA:
POZIOM PROJEKTOWANEJ POSADZKI PARTERU: ±0,00 = 23,15 m.n.p.m

- ŚCIANY PROJEKTOWANE ŻELBETOWE / TYNK/ CERAMIKA
- ŚCIANY PROJEKTOWANE, MUROWANE Z BLOCZKÓW PIASKOWO- WAP./ TYNK/ CERAMIKA
- ŚCIANY PROJEKTOWANE Z PŁYT G-K
- TERMOIZOLACJA- STYROPIAN/ PODWYŻSZONE PARAMETRY IZOLACYJNOŚCI CIEPLNEJ NP. PIR
- TERMOIZOLACJA NIEPALNA- WEŁNA MINERALNA

UWAGI OGÓLNE:

1. WYMIARY PODANO W CENTYMETRACH;
2. POZIOMY PODANO W METRACH
3. WSZYSTKIE WYMIARY SPRAWDZIĆ NA BUDOWIE:
4. RYSUNKI BRANŻY ARCHITEKTONICZNEJ POWINNY BYĆ CZYTANE RÓWNOCZEŚNIE Z ODPOWIEDNIM RYSUNKIEM POZOSTAŁYCH BRANŻ;
5. ELEMENTY KONSTRUKCYJNE WYKONAĆ WG PROJEKTU KONSTRUKCJI;
6. W PRZYPADKU ROZBIEŻNOŚCI PROJEKTÓW BRANŻOWYCH Z PROJEKTEM ARCHITEKTONICZNYM NALEŻY SKONSULTOWAĆ SIĘ Z ARCHITEKTEM;
7. PO AKTUALIZACJI DOKUMENTACJI RYSUNKI Z WCZEŚNIEJSZYM INDEKSEM TRACĄ WAŻNOŚĆ;
8. WSZYSTKIE ELEMENTY BUDYNKU ZABEZPIECZYĆ DO STANU MIN. NRO ORAZ KLASY REI WG WYMAGAŃ PRZEPISÓW SZCZEGÓŁOWYCH;
9. PRZEJŚCIA POMIĘDZY STREFAMI ODDZIELENIA POŻAROWEGO, ZABEZPIECZYĆ PRZECIWPOŻAROWO MATERIAŁEM ZGODNYM Z KLASĄ ODPORNOŚCI OGNIOWEJ STANOWIĄCEJ PRZEGRODĘ
10. WYKOP WRAZ Z WYMIANĄ GRUNTU WYKONAĆ ZGODNIE Z WYTYCZNYMI GEOTECHNICZNYMI ORAZ BRANŻY KONSTRUKCJI;
11. W POSADZKACH NA GRUNCIE WYKONAĆ HYDROIZOLACJĘ TYPU CIĘŻKIEGO ZGODNIE Z LISTĄ MATERIAŁOWĄ DOKUMENT 17007_3.
12. POKAZANY NA RYSUNKACH ARANŻ POMIESZCZEŃ BIUROWYCH - PRZYKŁADOWY
13. ŚCIANY SYSTEMOWE Z PŁYT GK, NA KTÓRYCH ZAMOCOWANO PODWYTYTY DLA OSÓB NIEPEŁNOSPRAWNYCH, ARMATURĘ BEZ STELAŻA ORAZ NA KTÓRYCH ZAMORTOWANE ZOSTANĄ SZAFKI WISZĄCE NALEŻY ODPOWIEDNIO WZMOCNIĆ PROFILAMI TYP 1.4.2 UWZGLĘDNIAJĄC DOCIĄŻENIE ŚCIAN.
14. DOKUMENT 17007_3 STANOWI LISTA MATERIAŁOWA WISKAZUJĄCA GRUPĘ ORAZ RODZAJ UŻYTYCH MATERIAŁÓW. PRZYPISANY TYP ODPOWIADA OKREŚLONYM PARAMETROM TECHNICZNYM LUB RÓWNOWAŻNYM. WYKONAWCA MOŻE STOSOWAĆ WYROBY ZAMIENNE POD WARUNKIEM, ŻE SĄ RÓWNOWAŻNE TECHNICZNIE, SPEŁNIAJĄ WYMAGANIA ODPOWIEDNICH NORM I PRZEPISÓW, ZAŁOŻONE PRZEZ PROJEKTANTA PARAMETRY PROJEKTOWE PO AKCEPTACJI ZAMAWIAJĄCEGO I ARCHITEKTA;
15. DOKUMENT 17007_4 STANOWI TECHNOLOGIA BUDYNKU B2 WSKAZUJĄCA SPOSÓB WYPOSAŻENIA, OBSŁUGI STACJI DIAGNOSTYCZNEJ ORAZ WARSZTATÓW. WYKAZ ELEMENTÓW WYPOSAŻENIA DO POTWIERDZENIA Z UŻYTKOWNIKIEM.

UWAGI SZCZEGÓŁOWE:

UW 1- WSPORNIKI BETONOWE NALEŻY WYKONAĆ W OPARCIU O PROJEKT BRANŻY ARCHITEKTURA ORAZ BRANŻY KONSTRUKCJA, MOCOWANIE WSPORNIKÓW WG. BRANŻY KONSTRUKCJA.
UW 2- ZESTAWIENIE ELEMENTÓW WYKAZANO W PROJEKCIE BRANŻY KONSTRUKCJA. DŁUGOŚCI ELEMENTÓW PROJEKTOWANYCH WYKONAĆ ZGODNIE Z ZNALCZONYM ZESTAWIENIEM W BRANŻY KONSTRUKCJA.
UW 3- ELEMENTY BETONOWE WYKONANE Z BETONU WODOSZCZELNEGO, BETON ARCHITEKTONICZNY Z DODATKIEM BIAŁEGO BARWNIKA.
UW 4- WSZYSTKIE ELEMENTY STALOWE, ALUMINIOWE ETC NARAŻONE NA KOROZJĘ BIOLOGICZNĄ, NALEŻY ZABEZPIECZYĆ PRZED WARUNKAMI ATMOSFERYCZNYMI ZGODNIE Z PRZEZNACZENIEM (OCYNK, MALOWANIE PROSZKOWE ELEMENTÓW)
UW 5- NALEŻY PAMIĘTAĆ O UGIĘCIU WYSTĘPUJĄCYM POD WPŁYWEM CIĘŻARU PŁYTY BETONOWEJ ORAZ ELEMENTÓW PANELI ELEWACYJNYCH, MAX. UGIĘCIE NIE POWINNO PRZEKRACZAĆ 5MM I POWINNO BYĆ UWZGLĘDNIONE PODCZAS MOCOWANIA PANELI ELEWACYJNYCH DO WSPORNIKÓW BETONOWYCH.

REW.	DATA	OPIS	RYS.	SPR.	ZATW.
-					

Projekt	Budowa Wojewódzkiej Stacji Pogotowia Ratunkowego (WSPR) wraz z zagospodarowaniem terenu, infrastrukturą techniczną oraz rozbiórka obiektów istniejących i elementów infrastruktury technicznej
Adres	Ul. Kazimierza Twardowskiego 18, 70-320 Szczecin, dz. nr 5/3, 4/1, 5/1, 5/4, 3, 8/1 obręb 2090; dz. nr 1/8 obręb 2254; dz. nr 1/2 obręb 2105;
Faza	PROJEKT WYKONAWCZY — Data: GRUDZIEŃ 2017 — Nr. projektu: 17007

INWESTOR
Wojewódzka Stacja Pogotowia Ratunkowego w Szczecinie
ul. Mazowiecka 14
70-526 Szczecin

ch2 architekci
70 - 454 SZCZECIN
al.Papieża Jana Pawła II 28/7
tel. 091424043 fax. 091424040
biuro@ch2architekci.pl

NAAN ARCHITEKCI
biuro@naanarchitekci.com

NAZWA RYSUNKU

DETAL
WSPORNIKA BETONOWEGO MOCOWANIE- TERMOZŁĄCZE TYP 1

Główny projektant:	Opracował:	Sprawdzający:
arch. Marianna Jagielska-Chruszcz 54/Sz/2000	arch. Tomasz Małachowicz arch. Aleksandra Szelążek	arch. Michał Kołodziejczyk 10 / ZPOIA / 2002

Branża	Format	Skala	Nr rysunku	Rewizja
ARCHITEKTURA	297X600	1:10	A.6.7.1	-