STUDNIA REWIZYJNA NA RUROCIĄGU TŁOCZNYM

SKALA 1:25

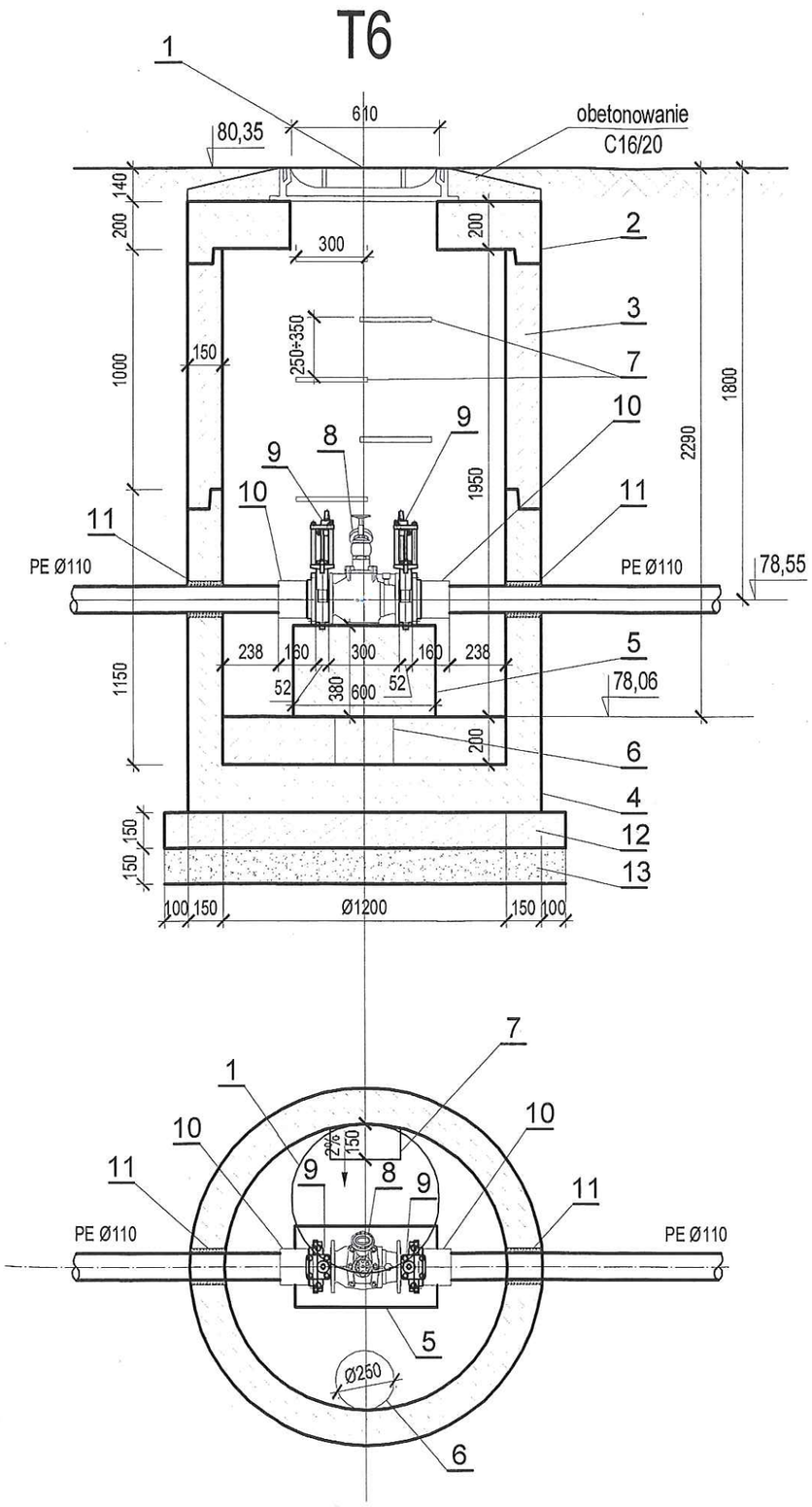

1. Właz żeliwny Ø610mm typ D400 h≥140mm z wentylacją z betonowym wypełnieniem pokrywy (C35/45, W10), zgodnie z PN-EN 124:2000.
   - w ulicach klasy D400 (równo z poziomem terenu)
   - w chodnikach i na podjazdach klasy C250
   - w terenach zielonych klasdy B125

   (w terenie nieumocnionym właz obetonować betonem C16/20).
2. Płyta pokrywowa żelbetowa Ø1200 mm, C35/45, W10, h=200mm.
3. Kręgi betonowe Ø1200 mm, C35/45, W10, łączone na uszczelki gumowe.
4. Dennica betonowa Ø1200mm, C35/45, W10,
5. Blok betonowy C16/20.
6. Wgłębienie na wodę przypadkową o średnicy Ø0,25m i głębokości 0,20m.
7. Żeliwne stopnie złazowe, zamocowane w dwóch rzędach mijankowo.
   - długość L = 30 cm,
   - min. odległość od ściany komory 15 cm,
   - rozstaw stopni w odległości pionowej 25÷35 cm.
   - rozstaw stopni w odległości poziomej 27÷30 cm.
8. Czyszczak rewizyjny kołnierzowy z zaworem hydrantowym DN100 PN10.
9. Zasuwa nożowa DN100.
10. Tuleja kołnierzowa + kołnierz stalowy Ø110/DN100.
11. Przejście szczelne tulejowe dla PE Ø110mm.
12. Płyta żelbetowa z betonu C12/15 o grubości min. 15cm i średnicy min.10cm większej, niż średnica zewnętrzna kręgu żelbetowego.
13. Podsypka piaskowa gr. 15cm.

Inwestor: PUK Przedsiębiorstwo Usług Komunalnych Komorniki Sp. z o.o.
ul. Zakładowa 1
62-052 Komorniki

Przedsięwzięcie:
SIEĆ KANALIZACJI SANITARNEJ (ETAP I) WRAZ Z RUROCIĄGIEM TŁOCZNYM I PRZEPOMPOWNIĄ ŚCIEKÓW W REJONIE UL. POŁUDNIOWEJ, POGODNEJ, PROMYKOWEJ W WIRACH, GM. KOMORNIKI

Opracowanie: PROJEKT BUDOWLANO - WYKONAWCZY

Nazwa rysunku: **STUDNIA REWIZYJNA NA RUROCIĄGU TŁOCZNYM**

STUDIO DK
Studio DK
ul. Sielska 17D
60-129 Poznań
tel. 61 66 14 878
info@studiodk.pl
www.studiodk.pl

Autorzy	Nazwisko	Nr uprawnień	Podpis	Skala	Nr rys.
Opracowujący:	mgr inż. Agnieszka Marcinkowska	-	AMarcinkowska	1:25	9
Projektant:	mgr inż. Krzysztof Kokoszka	WKP/0154/POOS/03			
Sprawdzający:	mgr inż. Aleksandra Krysztofiak	WKP/0247/POOS/05			
			Data opracowania: kwiecień 2022r.		