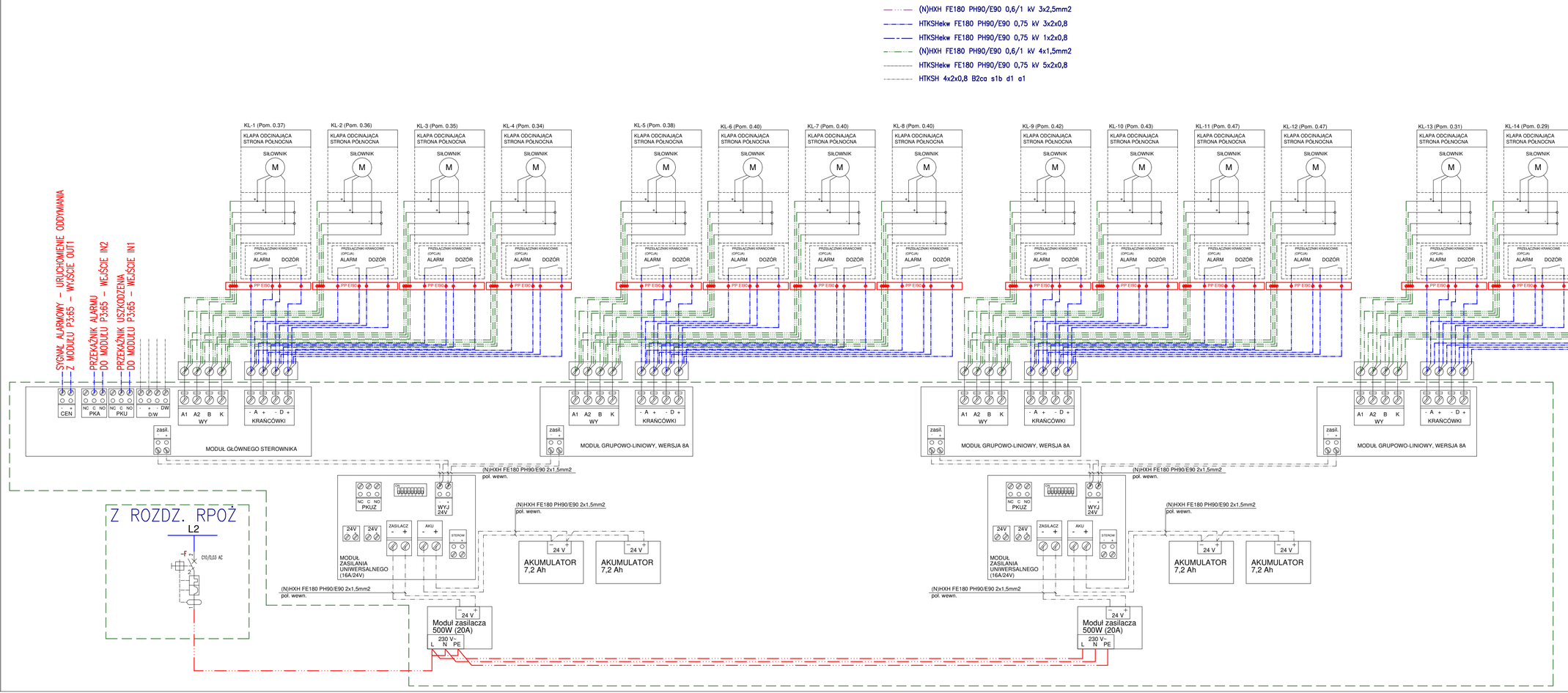

Schemat sterowniczy centrali sterującej klap

Opracowanie:	ZUH KONSPOŻ Sp. J. — ZAKŁAD USŁUGOWO - HANDLOWY "KONSPOŻ" Sp. J. LESZEK MAŁOCHA & KATARZYNA PRZYCHODZEŃ 20-234 LUBLIN, UL. METALURGICZNA 11
Obiekt:	BUDYNEK WOJEWÓDZKIEJ STACJI SANITARNO EPIDEMIOLOGICZNEJ Dz. nr ewid. 78/11, obręb: 15, ark. 2 ul. Pielęgniarek 6, 20-708 Lublin
Temat:	Projekt wykonawczy dotyczący dostosowania instalacji elektrycznych budynku WSSE do wymagań ekspertyzy stanu ochrony przeciwpożarowej w zakresie: - instalacji Systemu Sygnalizacji Pożaru - instalacji oddymiania dróg ewakuacyjnych - instalacji oświetlenia awaryjnego - instalacji Przeciwpożarowego Wyłacznika Prądu
Nazwa rysunku:	SCHEMAT STEROWNICZY CENTRALI STRERUJĄCEJ KLAP
Autorzy:	Projektował: mgr inż. Tomasz Kopeć, Instalacje elektryczne i SSP, LUB/0132/PWOE/10 - CNBOP nr 294/2017 — Podpis:
	Sprawdził: inż. Krzysztof Kędzierski, Instalacje elektryczne i SSP, LUB/0146/POOE/10 - CNBOP nr 293/2017 — Podpis:
Skala: ND	Data: 12.2021 — Nr rysunku: E-10