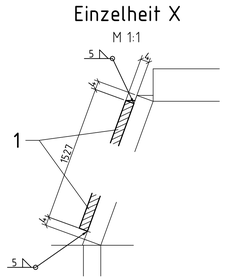

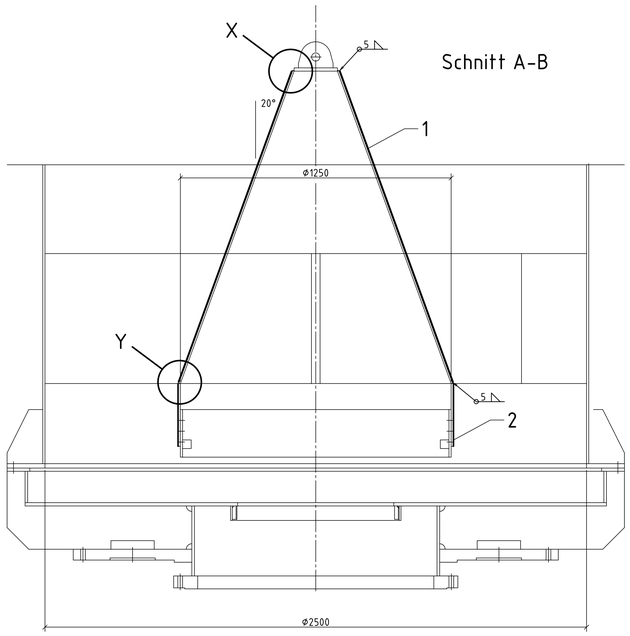

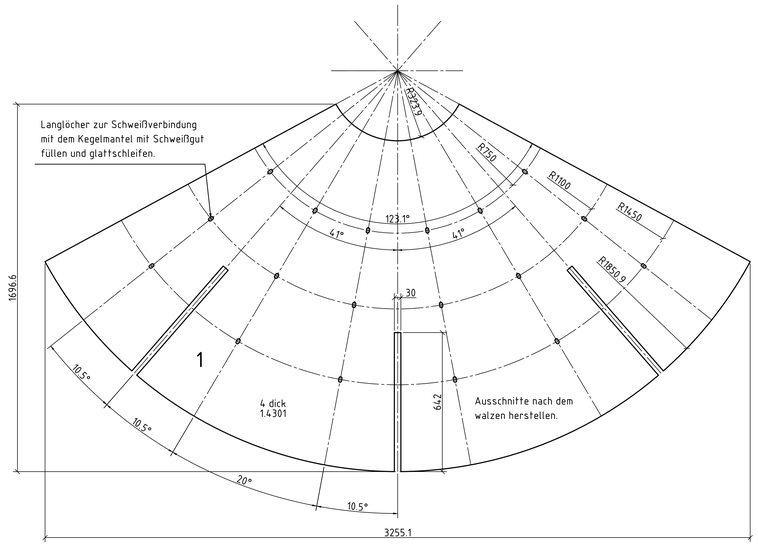

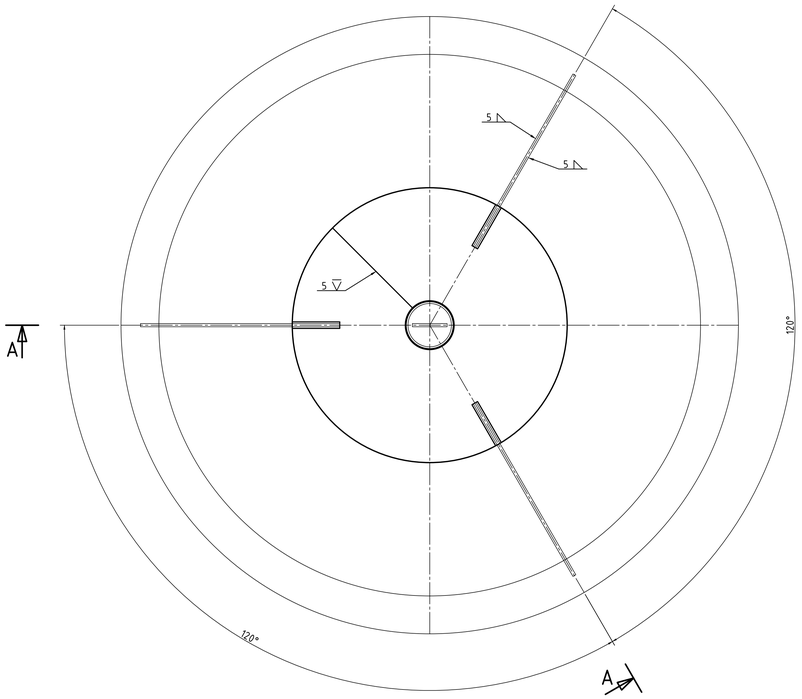

B		Schriftkopf aktualisiert		16.06.14	GEISER
Ausgabe/Index	Änderungsindex Amendment index	Änderungs-Nr. Amendment No.	Änderungsgrund Reason for amendment	Datum/Date	Name/Name

CAD – Zeichnung, Änderung nur im CAD – System zulässig !
CAD Drawing, modifications only permitted on CAD System !

Oberflächenzeichen Surface texture	DIN ISO 1302	Rz µm / Ra µm	✓ / ✓	NW / NW / NW / NW	Kehlnahtdicken / Thickness of fillet joint = a
Maßstab / Scale: 1:10					

Allgemeintoleranzen für Schweißkonstruktion General tolerances for welded constructions	DIN EN ISO 13920	B	E
Allgemeintoleranzen für Formgebung Folded constructions	DIN EN ISO 13920	B	E
Allgemeintoleranzen für bearbeitete Teile General tolerances for machined parts	DIN ISO 2768	f1 – m	f2 – K

Nicht benannte Kanten 0,3 bis 0,5 mm gebrochen
Unbenannte Radien 0,3 bis 0,5 mm

Qualitätsanforderungen für das Schmelzschweißen metallischer Werkstoffe Quality requirements for fusion welding of metallic materials	DIN EN ISO 3834 Teil 5-B	Format/Size A0	Werkstoff-Nr. / Werkstoff / Material no. / Material
Schweißnahtangaben Welding joints – symbolic representation on drawings	DIN EN 22553		Fertiggewicht / Final weight: kg

Schutzvermerk nach DIN 34 siehe Hinterseite
Protection note DIN 34 see rising edge

Benennung / Name	cone lining	Fertigs.-Nr. / Finish. No. 829018	Blatt-Nr. / Sheet No. 1	Zeichnungs-Nr. / Dwgr. no. document 30137543
	CTX AV 2500		Blatt-Anz./No. of sheets 1	
			Index B	

	gezeichnet / drawn	geprüft / checked	erstellt / recorded	Ers. durch / Replaced by
Datum / Date	20.11.2009	23.06.14	23.06.14	Ers. für / Replacing
Name / Name	Klaus	GEISER	GEISER	Erst. am / Based on 30010218

AUMUND

Copyright reserved
Es erfolgt keine Weitergabe sowie Vervielfältigung dieser Unterlage, auch auszugsweise, ohne unsere Zustimmung.
Copyright reserved
No unauthorized copying or transmission of this document in whole or in part without our consent.
Droit réservé
Ce document ne peut être reproduit ni transmis à quelque fin que ce soit sans notre consentement.
Sin autorización de parte del Dueño no está permitido el uso ni la reproducción de este documento.
Copyright reserved
Nessuna parte di questo documento può essere riprodotta o trasmessa senza il nostro consenso.
Proprietà privata
La cessione a terzi e la riproduzione, totale o parziale, di questo documento non sono ammesse senza il nostro consenso.
Proprietat privada
Es prohibeixen la cessió a terceres persones i la reproducció, total o parcial, d'aquest document sense el nostre consentiment.
Proprietate privata
Se interzice transmiterea la terte persoane a acestui document, precum și reproducerea lui parțială sau completă, fără acordul nostru.
Prepriedad privada
Se prohibe la transmisión a terceros y la reproducción, total o parcial, de este documento sin nuestro consentimiento.
Prepriedad privada
Ne smiejo prenašati tretjim osebam in kopirati ali kakšen del tega dokumenta brez naše dovolitve.
Prepriedad privada
Nie wolno przekazywać osobom trzecim ani kopiować w całości lub części niniejszego dokumentu bez naszej zgody.
Prepriedad privada
Bez našeho souhlasu nelze předávat ani kopírovat celek nebo jeho část.
Prepriedad privada
Nem szabad harmadik személynek átadni és teljes egészben vagy részben sem szabad lemásolni a jelen dokumentumot.
Prepriedad privada
Bez naše souhlasu nelze předávat ani kopírovat celek nebo jeho část.
Prepriedad privada
Nie wolno przekazywać osobom trzecim ani kopiować w całości lub części niniejszego dokumentu bez naszej zgody.
Prepriedad privada
Ne smiejo prenašati tretjim osebam in kopirati ali kakšen del tega dokumenta brez naše dovolitve.
Prepriedad privada
Nem szabad harmadik személynek átadni és teljes egészben vagy részben sem szabad lemásolni a jelen dokumentumot.
Prepriedad privada
Nessuna parte di questo documento può essere riprodotta o trasmessa senza il nostro consenso.
Prepriedad privada
Proprietate privată
Se interzice transmiterea la terte persoane a acestui document, precum și reproducerea lui parțială sau completă, fără acordul nostru.
Prepriedad privada
Es prohibeix la cessió a terceres persones i la reproducció, total o parcial, d'aquest document sense el nostre consentiment.
Prepriedad privada
Ne smiejo prenašati tretjim osebam in kopirati ali kakšen del tega dokumenta brez naše dovolitve.
Prepriedad privada
Nem szabad harmadik személynek átadni és teljes egészben vagy részben sem szabad lemásolni a jelen dokumentumot.
Prepriedad privada
Nie wolno przekazywać osobom trzecim ani kopiować w całości lub części niniejszego dokumentu bez naszej zgody.
Prepriedad privada
Bez našeho souhlasu nelze předávat ani kopírovat celek nebo jeho část