A-B

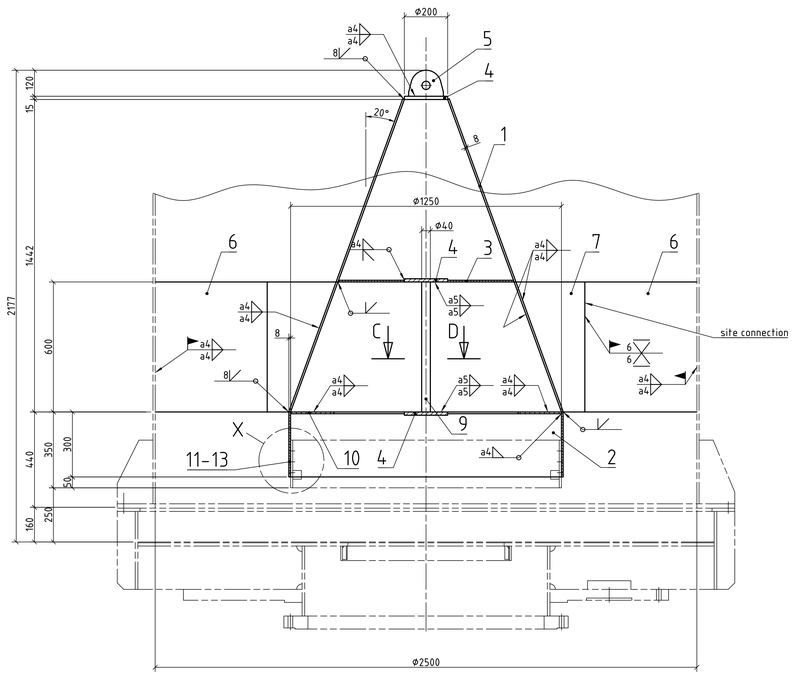

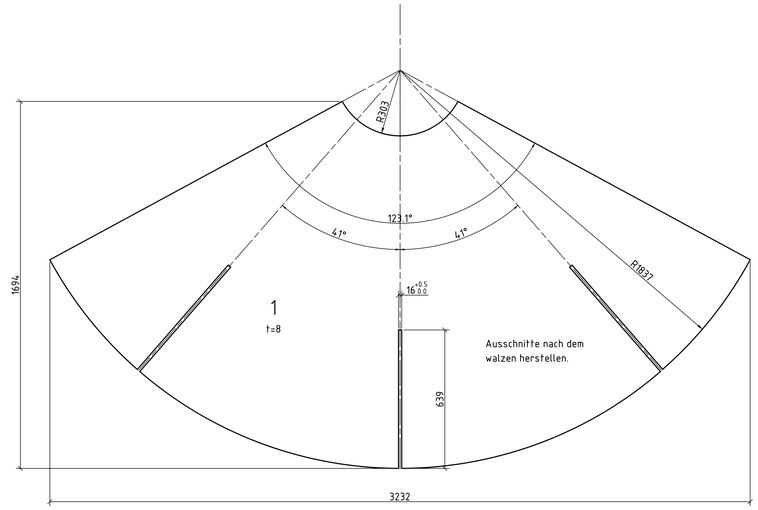

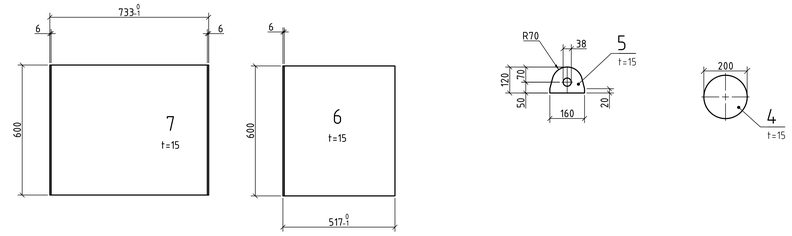

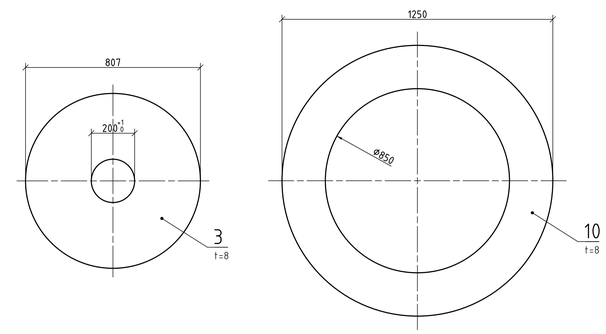

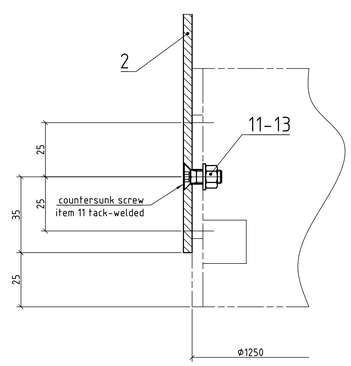

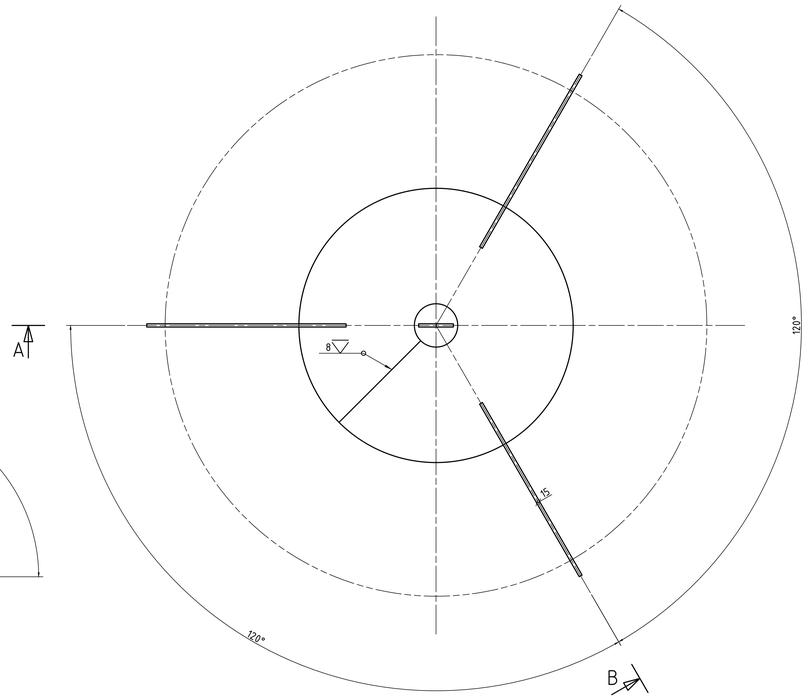

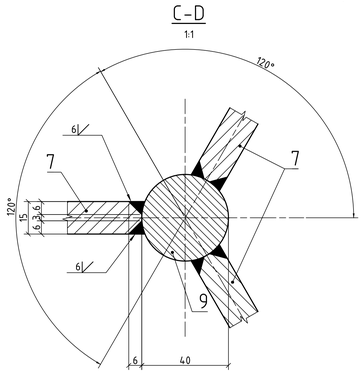

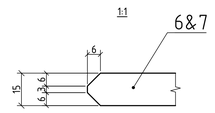

Index	Änderungs-Nr / Modifaktion No.	Änderung / Modification	Datum / Date	Name / Name

Zeichnungsänderungen nur im PDM-System zulässig !
Drawing modifications only permitted in the PDM-System !

Oberflächenzeichen Surface texture	DIN ISO 1302	Rz (µm) ✓	✓RZ10 ✓RZ16 ✓RZ63	Kehlnahtdicken Thickness of fillet joint = a	Maßstab / Scale: 1:10
		Ra (µm) ✓	✓Ra1 ✓Ra2 ✓Ra3		

Allgemeintoleranzen für Schweißkonstruktion General tolerances for welded constructions	DIN EN ISO 13920	B	Nicht bearbeitete Kanten: 0,3 bis 0,5 mm gebrochen
Allgemeintoleranzen Fertigmaße Welded constructions	DIN EN ISO 13920	B	Unspecified edges, broken 0.3 to 0.5 mm
Allgemeintoleranzen für bearbeitete Teile General tolerances for machined parts	DIN ISO 2768	f1 - m	f2 - K
Qualitätsanforderungen für das Schmelzschweißen metallischer Werkstoffe Quality requirements for fusion welding of metallic materials	DIN EN ISO 5817 Bewertungsgruppe C, Evaluation Category C		
Schweißnahtangaben Welding joints - symbolic representation on drawings	DIN EN 22553		

Format / Size: A0	Werkstoff-Nr. / Material no.:		Prüfer DIN: DIN	Schutzvermerk nach DIN 34 beachten, sowie Weitergabe und Protection mark acc. DIN ISO 16016 beachten / See filing edge	
	Fertiggewicht / Final weight (kg):				
Benennung / Designation: cone 1250/20°	Familie / Family: 829016	Blatt-Nr. / Sheet No.: 1	Blatt-Anz./No. of sheets: 1	Index: 00	Zeichnungs-Nr. / Drawing No.: 30427009

	gezeichnet / drawn	geprüft / checked	freigegeben / released	Ers. durch / Replaced by:
Datum / Date	17.11.2023	20.11.2023	20.11.2023	Ers. für / Replacing
Name / Name	Munstein	Bobek	Munstein	Erst. aus / Based on: 30137507

AUMUND

Copyright reserved
Es ist untersagt, an dieser Zeichnung verändern zu, Dritten zugänglich zu machen oder sie ohne unsere Zustimmung anderweitig zu nutzen.
Das Urheberrecht an dieser Zeichnung verbleibt uns.
Propriété privée
La communication et/ou l'utilisation transmission, reproduction et/ou publication de ce document ne sont pas autorisées.
Copyright reserved
Ne si impegnarsi al copyright transmission, transfer to third parties or use for other purposes without our written consent.
© AUMUND Fördertechnik GmbH , Rheinberg - 12/2018