Wieńce

Wieniec W1 - 45mb

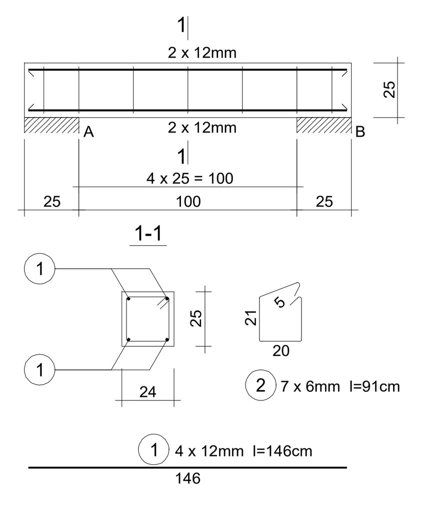

Beton	B25 (C20/25)
Stal	34GS
	St0S-b
Otulina	c_{nom} =15+5=20 mm

Wykaz zbrojenia - dla 1mb

Nr pręta	Średnica [mm]	Długość [cm]	Liczba [szt.]	Długość całkowita [m] St0S-b 6	Długość całkowita [m] 34GS 12
dla 1mb					
1	12	146	4		5,84
2	6	91	7	6,37	
Długość całkowita wg średnic [m]				6,4	5,9
Masa 1mb pręta [kg/mb]				0,222	0,888
Masa prętów wg średnic [kg]				1,4	5,2
Masa prętów wg gatunków stali [kg]				1,4	5,2
Masa całkowita [kg]				7	

UWAGA: Długość pręta jest długością obliczoną na podstawie wymiarów w osi pręta (metoda B wg PN-EN ISO 3766:2006)

Wieniec W2 - 38mb

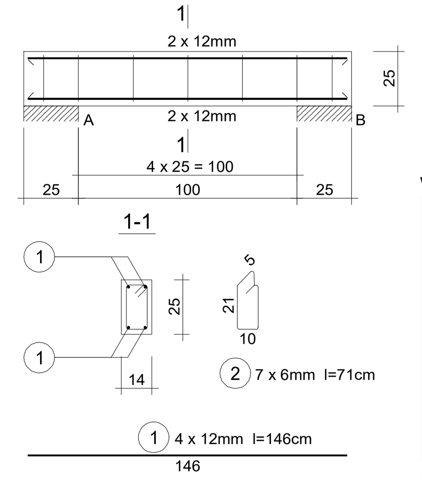

Beton	B25 (C20/25)
Stal	34GS
	St0S-b
Otulina	c_{nom} =15+5=20 mm

Wykaz zbrojenia - dla 1mb

Nr pręta	Średnica [mm]	Długość [cm]	Liczba [szt.]	Długość całkowita [m] St0S-b 6	Długość całkowita [m] 34GS 12
dla 1mb					
1	12	146	4		5,84
2	6	71	7	4,97	
Długość całkowita wg średnic [m]				5,0	5,9
Masa 1mb pręta [kg/mb]				0,222	0,888
Masa prętów wg średnic [kg]				1,1	5,2
Masa prętów wg gatunków stali [kg]				1,1	5,2
Masa całkowita [kg]				7	

UWAGA: Długość pręta jest długością obliczoną na podstawie wymiarów w osi pręta (metoda B wg PN-EN ISO 3766:2006)

Wieniec W3 - 41mb

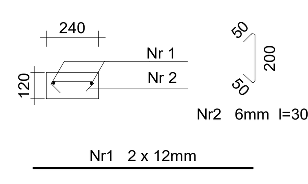

Beton	B25 (C20/25)
Stal	34GS
	St0S-b
Otulina	c_{nom} =15+5=20 mm

Wykaz zbrojenia - dla 1mb

Nr pręta	Średnica [mm]	Długość [mm]	Liczba [szt.]	Długość całkowita [m] St0S-b 6	Długość całkowita [m] 34GS 12
dla 1mb					
1	12	1010	2		2,02
2	6	300	4	1,20	
Długość całkowita wg średnic [m]				1,2	2,02
Masa 1mb pręta [kg/mb]				0,222	0,888
Masa prętów wg średnic [kg]				0,27	1,80
Masa prętów wg gatunków stali [kg]				0,27	1,80
Masa całkowita [kg]				2,60	
Masa całkowita dla 134mb				349kg	

Rdzenie

R1-5 1 szt.

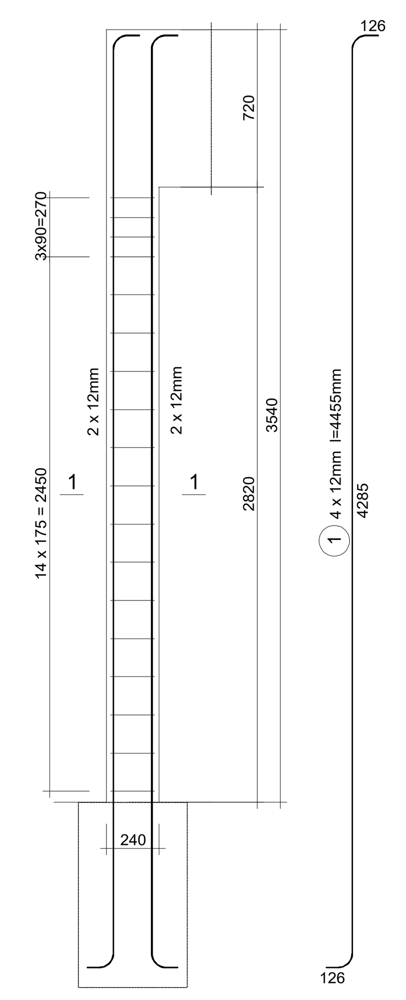

Beton	C25/30 (B30)
Stal	34GS
	St0S-b
Otulina	c_{nom} =15+5=20 mm

Wykaz zbrojenia

Nr pręta	Średnica [mm]	Długość [mm]	Liczba [szt.]	Długość całkowita [m] St0S-b 6	Długość całkowita [m] 34GS 12
dla jednego słupa					
1	12	4455	4		17,82
2	6	890	18	16,02	
Długość całkowita wg średnic [m]				16,1	17,9
Masa 1mb pręta [kg/mb]				0,222	0,888
Masa prętów wg średnic [kg]				3,6	15,9
Masa prętów wg gatunków stali [kg]				3,6	15,9
Masa całkowita [kg]				20	

UWAGA: Długość pręta jest długością obliczoną na podstawie wymiarów w osi pręta (metoda B wg PN-EN ISO 3766:2006)

R1-4 2 szt.

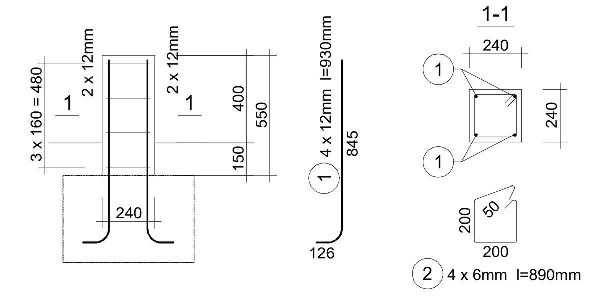

Beton	C25/30 (B30)
Stal	34GS
	St0S-b
Otulina	c_{nom} =15+5=20 mm

Wykaz zbrojenia

Nr pręta	Średnica [mm]	Długość [mm]	Liczba [szt.]	Długość całkowita [m] St0S-b 6	Długość całkowita [m] 34GS 12
dla jednego słupa					
1	12	930	4		3,72
2	6	890	4	3,56	
Długość całkowita wg średnic [m]				3,6	3,8
Masa 1mb pręta [kg/mb]				0,222	0,888
Masa prętów wg średnic [kg]				0,8	3,4
Masa prętów wg gatunków stali [kg]				0,8	3,4
Masa całkowita [kg]				5	

UWAGA: Długość pręta jest długością obliczoną na podstawie wymiarów w osi pręta (metoda B wg PN-EN ISO 3766:2006)

R2-1 4 szt.

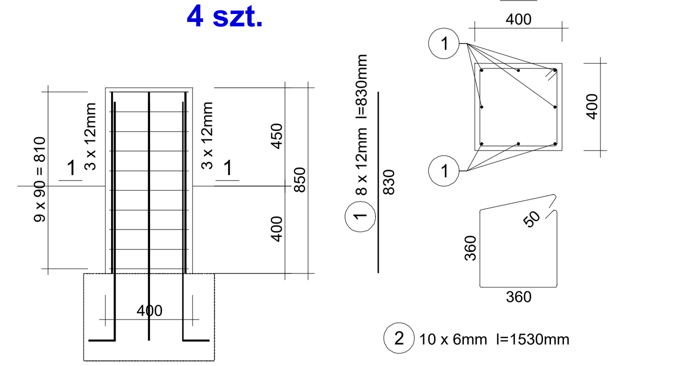

Beton	C25/30 (B30)
Stal	34GS
	St0S-b
Otulina	c_{nom} =15+5=20 mm

Wykaz zbrojenia

Nr pręta	Średnica [mm]	Długość [mm]	Liczba [szt.]	Długość całkowita [m] St0S-b 6	Długość całkowita [m] 34GS 12
dla jednego słupa					
1	12	830	8		6,64
2	6	1530	10	15,30	
Długość całkowita wg średnic [m]				15,3	6,7
Masa 1mb pręta [kg/mb]				0,222	0,888
Masa prętów wg średnic [kg]				3,4	5,9
Masa prętów wg gatunków stali [kg]				3,4	5,9
Masa całkowita [kg]				10	

UWAGA: Długość pręta jest długością obliczoną na podstawie wymiarów w osi pręta (metoda B wg PN-EN ISO 3766:2006)

R1-3 2 szt.

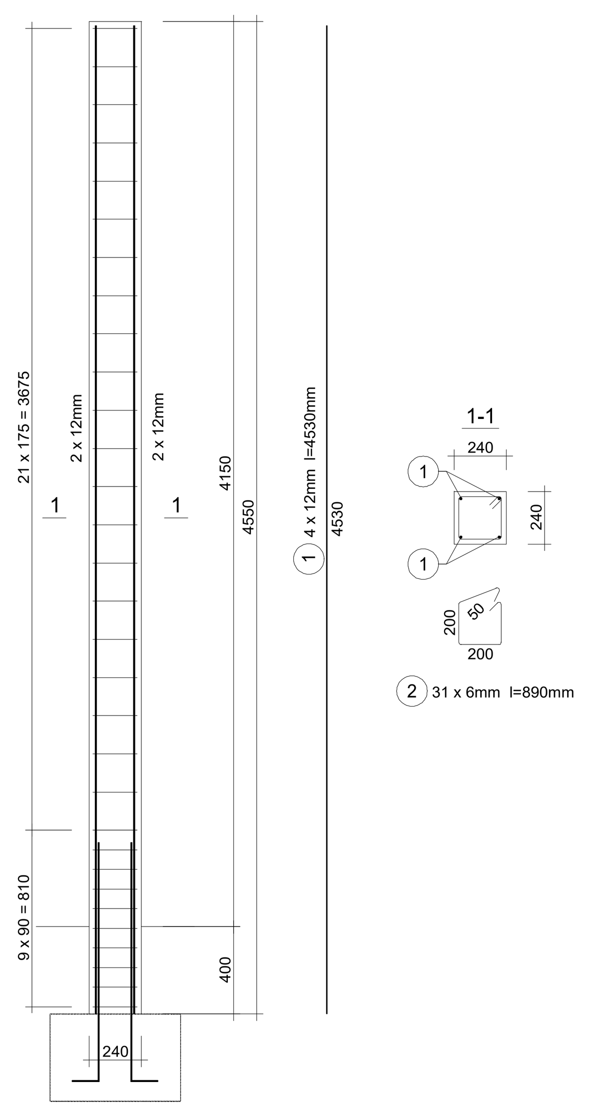

Beton	C25/30 (B30)
Stal	34GS
	St0S-b
Otulina	c_{nom} =15+5=20 mm

Wykaz zbrojenia

Nr pręta	Średnica [mm]	Długość [mm]	Liczba [szt.]	Długość całkowita [m] St0S-b 6	Długość całkowita [m] 34GS 12
dla jednego słupa					
1	12	4530	4		18,12
2	6	890	31	27,59	
Długość całkowita wg średnic [m]				27,6	18,2
Masa 1mb pręta [kg/mb]				0,222	0,888
Masa prętów wg średnic [kg]				6,1	16,2
Masa prętów wg gatunków stali [kg]				6,1	16,2
Masa całkowita [kg]				23	

UWAGA: Długość pręta jest długością obliczoną na podstawie wymiarów w osi pręta (metoda B wg PN-EN ISO 3766:2006)

R1-2 4 szt.

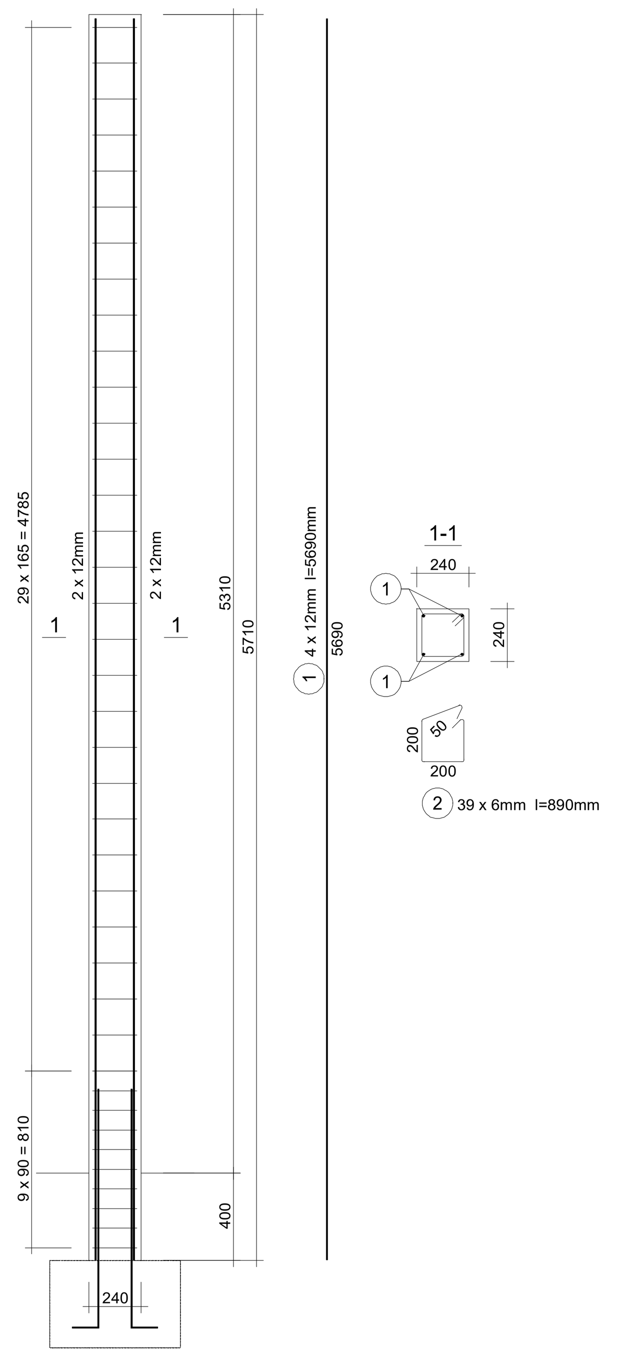

Beton	C25/30 (B30)
Stal	34GS
	St0S-b
Otulina	c_{nom} =15+5=20 mm

Wykaz zbrojenia

Nr pręta	Średnica [mm]	Długość [mm]	Liczba [szt.]	Długość całkowita [m] St0S-b 6	Długość całkowita [m] 34GS 12
dla jednego słupa					
1	12	5690	4		22,76
2	6	890	39	34,71	
Długość całkowita wg średnic [m]				34,8	22,8
Masa 1mb pręta [kg/mb]				0,222	0,888
Masa prętów wg średnic [kg]				7,7	20,2
Masa prętów wg gatunków stali [kg]				7,7	20,2
Masa całkowita [kg]				28	

UWAGA: Długość pręta jest długością obliczoną na podstawie wymiarów w osi pręta (metoda B wg PN-EN ISO 3766:2006)

R1-1 7 szt.

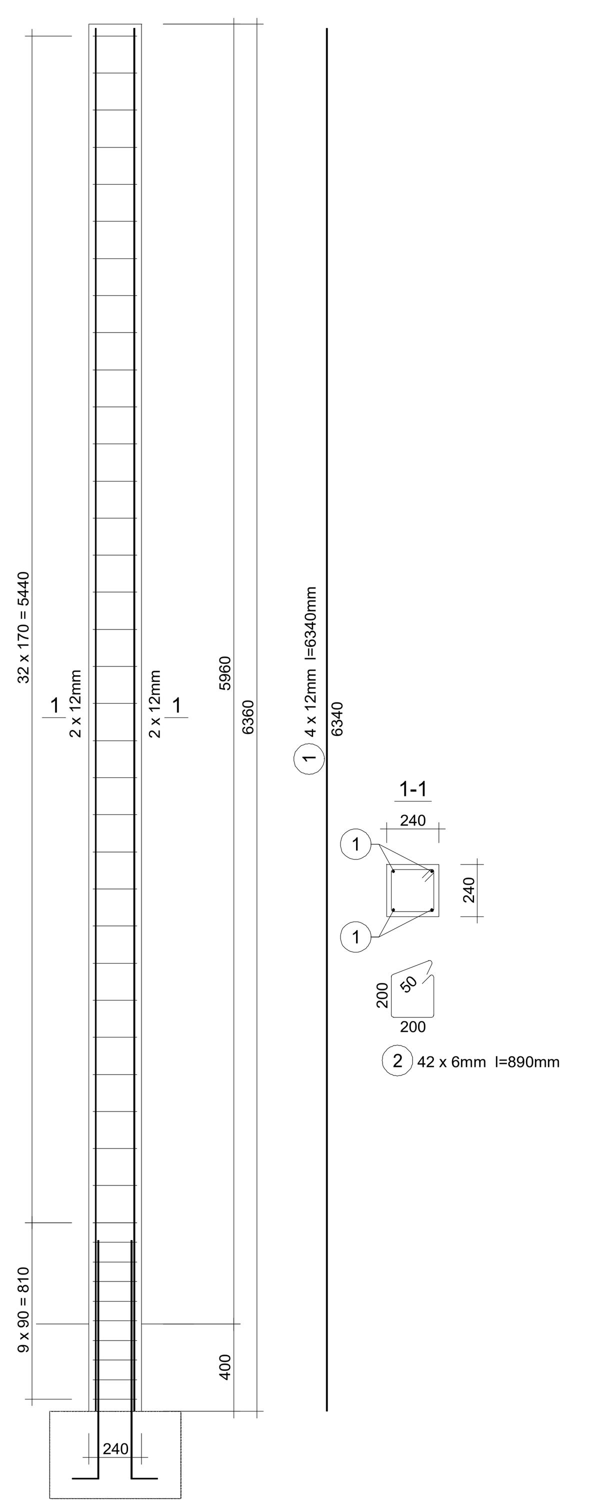

Beton	C25/30 (B30)
Stal	34GS
	St0S-b
Otulina	c_{nom} =15+5=20 mm

Wykaz zbrojenia

Nr pręta	Średnica [mm]	Długość [mm]	Liczba [szt.]	Długość całkowita [m] St0S-b 6	Długość całkowita [m] 34GS 12
dla jednego słupa					
1	12	6340	4		25,36
2	6	890	42	37,38	
Długość całkowita wg średnic [m]				37,4	25,4
Masa 1mb pręta [kg/mb]				0,222	0,888
Masa prętów wg średnic [kg]				8,3	22,6
Masa prętów wg gatunków stali [kg]				8,3	22,6
Masa całkowita [kg]				31	

UWAGA: Długość pręta jest długością obliczoną na podstawie wymiarów w osi pręta (metoda B wg PN-EN ISO 3766:2006)

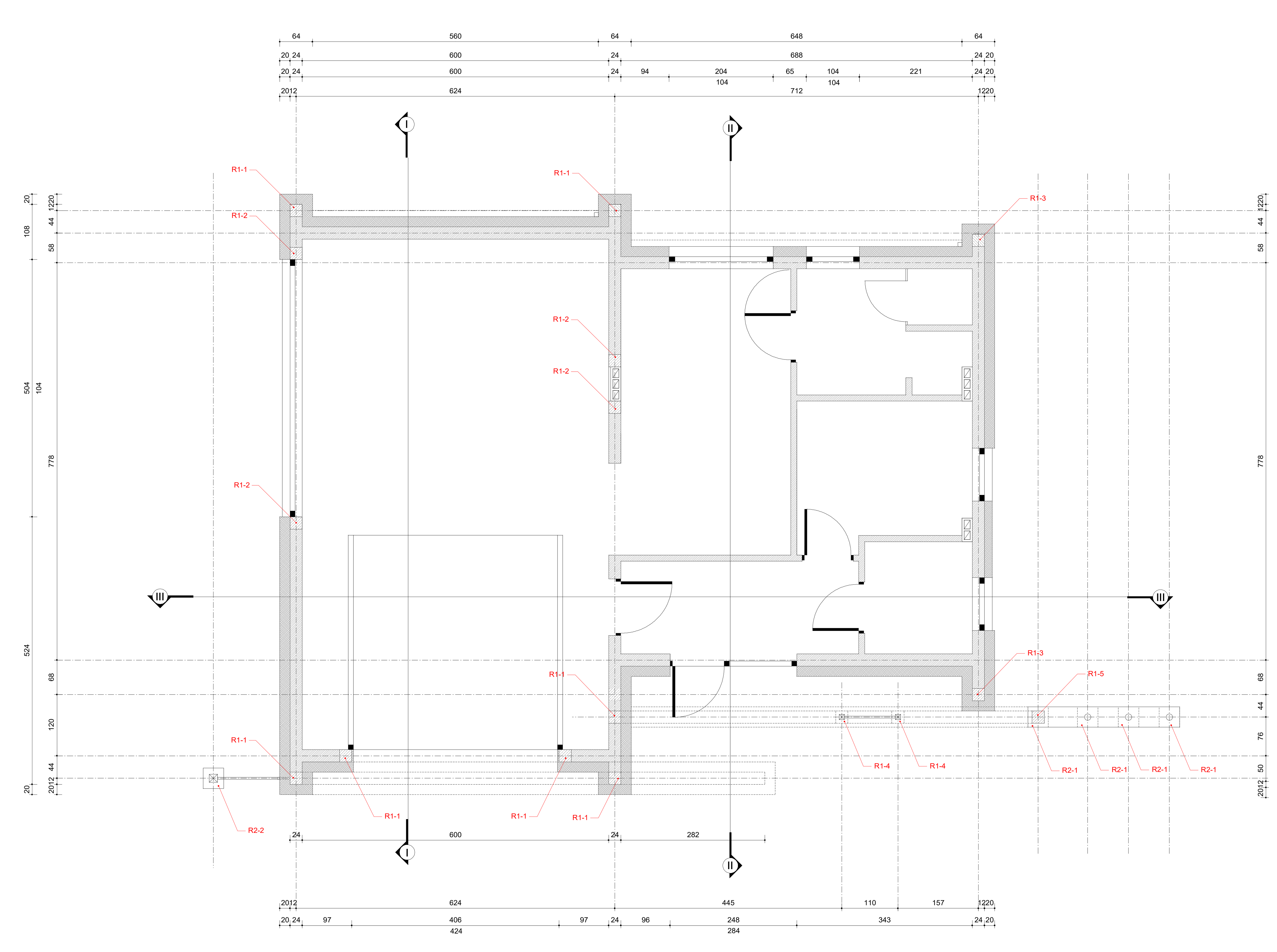

PROJEKT BUDOWLANY

Rdzenie i wieńce żelbetowe

STUDIO PROJEKTOWANIA BUDOWLANEGO
"DESIGN" - SEBASTIAN RĘKOŚ
UL.POLNA 20, 62-068 ROSTARZEWO
TEL. 508-198-856
EMAIL : studiodesign@o2.pl

Inwestor	Gmina Wielichowo ul.Rynek nr 10, 64-050 Wielichowo
Nazwa inwestycji	Budynek remizy OSP w Gradowicach
Adres budowy	jednostka ewidencyjna : Wielichowo 300505_5 obręb: Gradowice 0002 działka nr 306

Skala	Nazwa rysunku	Nr rys.	Branża
1:50	Rdzenie i wieńce żelbetowe	K04	arch-konstr.

Funkcja	Imię i nazwisko	Rodzaj i numer uprawnień	Data	Podpis
Projektant			05.11 2021	
Opracował			05.11 2021	